alinea

TABLE BASSE

83B-812V00

IN261100482V01

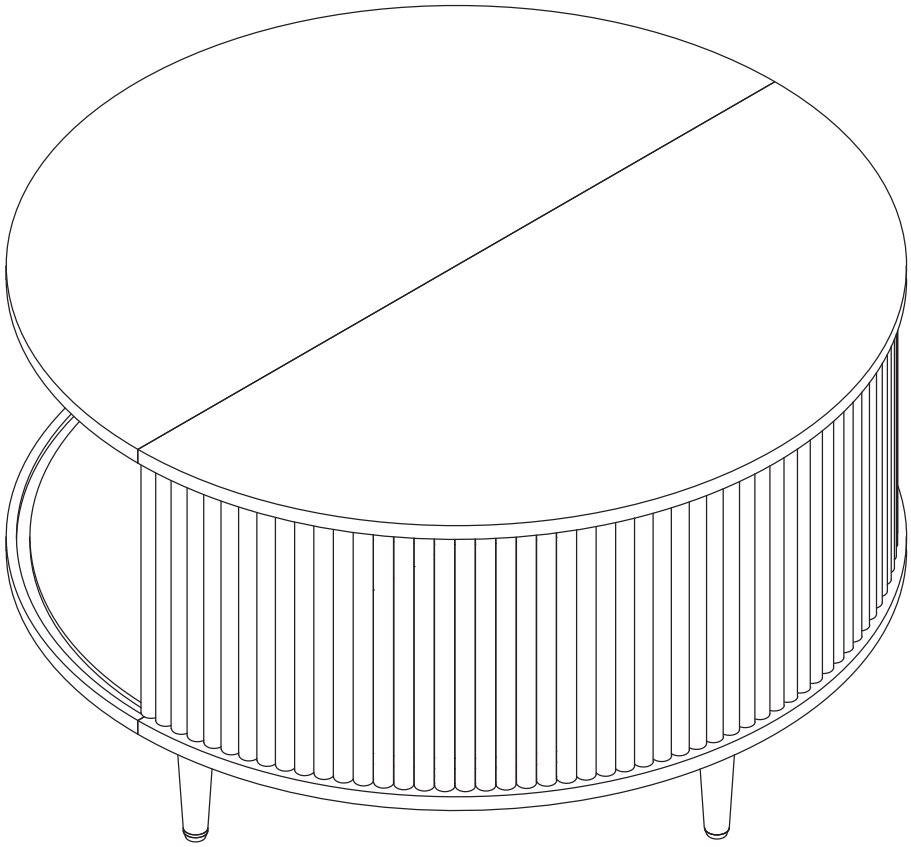



FR: IMPORTANT — À LIRE ATTENTIVEMENT ET À CONSERVER POUR VOUS Y RÉFÉRER ULTÉRIEUREMENT.

EN: IMPORTANT — RETAIN FOR FUTURE REFERENCE. READ CAREFULLY.

① x 2

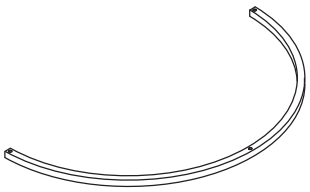

② x 2

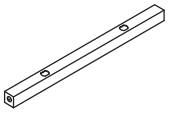

③ x 1

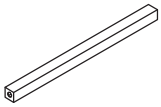

④ x 4

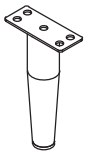

⑤ x 2



⑥ x 1

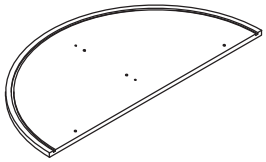

⑦ x 1

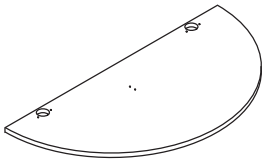

⑧ x 1

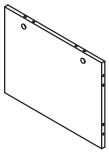

⑨ x 1

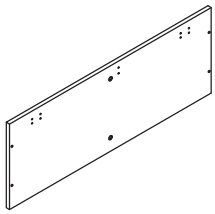

⑩ x 1

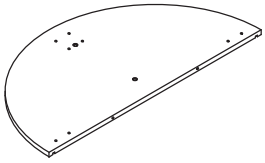

⑪ x 1

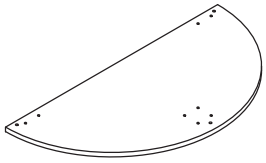

⑫ x 1



⑬ x 1

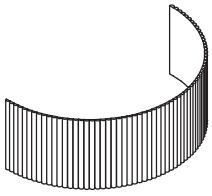

⑭ x 1

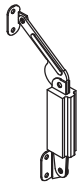

A x 20
M6*10
+1



B x 4
M6*23
+1

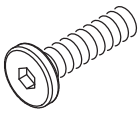

C x 3
M6*35
+1

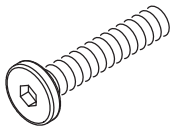

D x 3
M6*50
+1

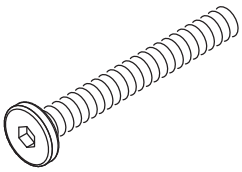

E x 4
7*38mm
+1

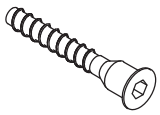

F x 2
+1

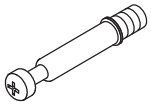

G x 2
+1



H x 8
+1

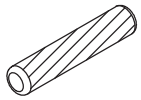

I x 2

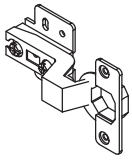

J x 16
M4*10
+1



K x 2

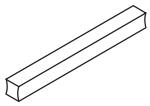

L x 4
M4*12
+1



M x 1
+1



N x 1



O x 1



P x 4

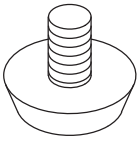

Q x 1
4mm



INSTRUCTIONS DE MONTAGE

- Avant de commencer l'assemblage, veuillez vérifier que tous les composants sont présents.
- Placez toutes les pièces sur une surface propre et lisse pour éviter tout dommage.
- Ne serrez complètement aucune vis tant que toutes les vis n'ont pas été pré-serrez, car cela pourrait déformer le cadre.
- Si le cadre reste instable ou si les trous de vis ne s'alignent pas, desserrez les vis et vissez-les progressivement (l'une après l'autre).

ASSEMBLY INSTRUCTIONS

- Please confirm that all components are present before beginning assembly.
- Place all parts on a clean and smooth surface to prevent any damage.
- Do not fully tighten any screws until all screws have been loosely tightened, as doing so could cause the frame to warp.
- If wobbling persists or screw holes fail to align, loosen the screws and tighten them sequentially (one by one).

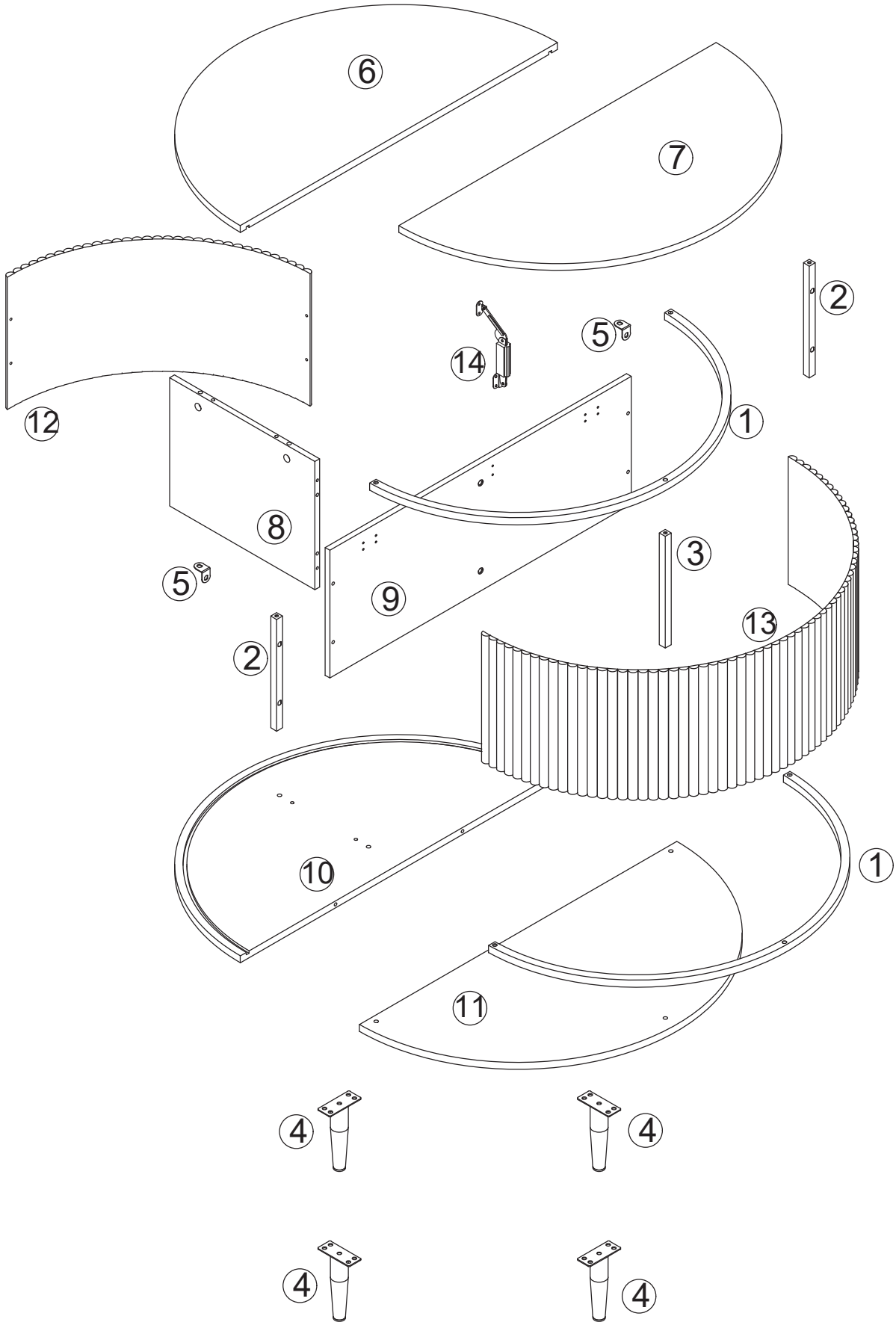
6
7
2
5
14
12
1
8
3
5
9
13
2
10
1
11
4
4
4
4

01

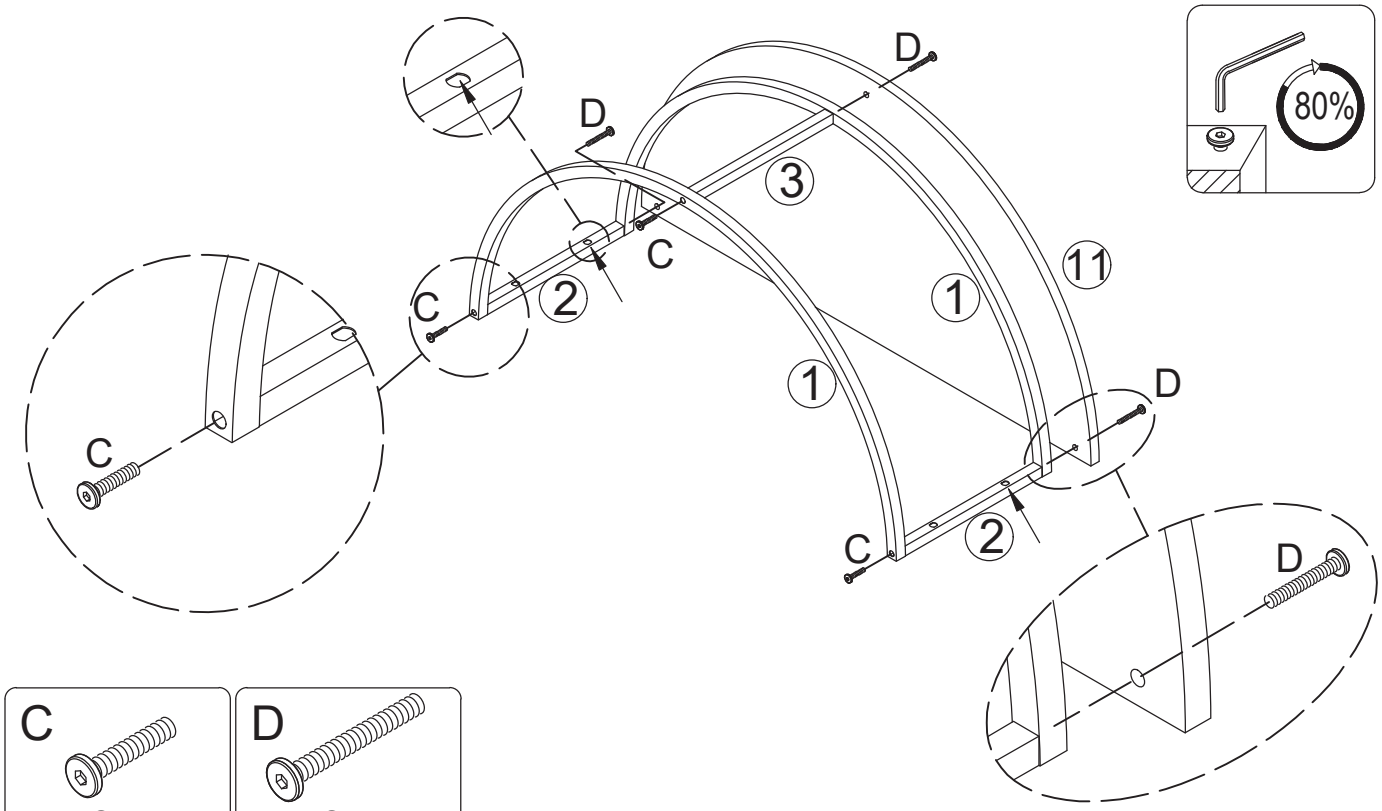

02

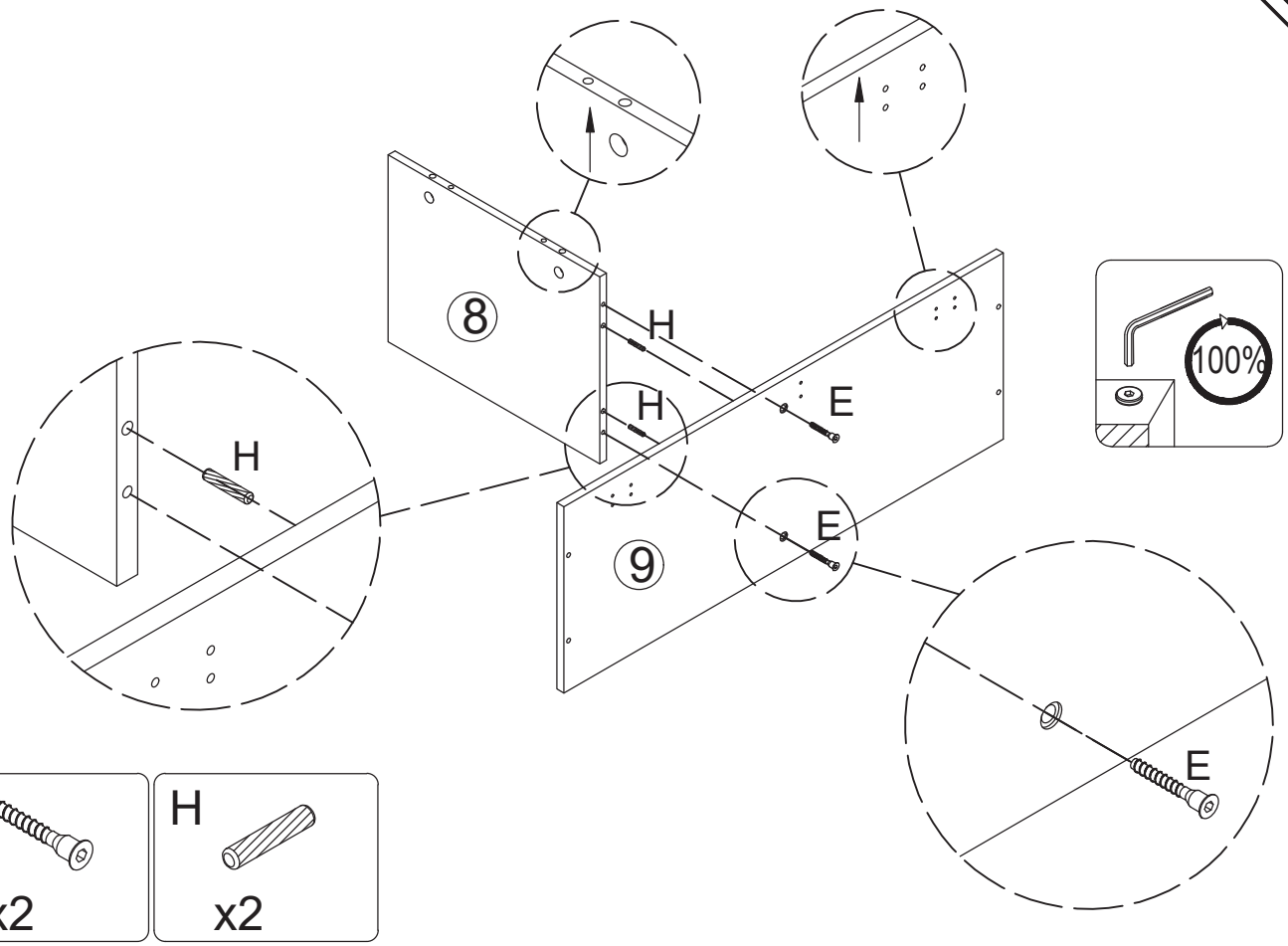

03

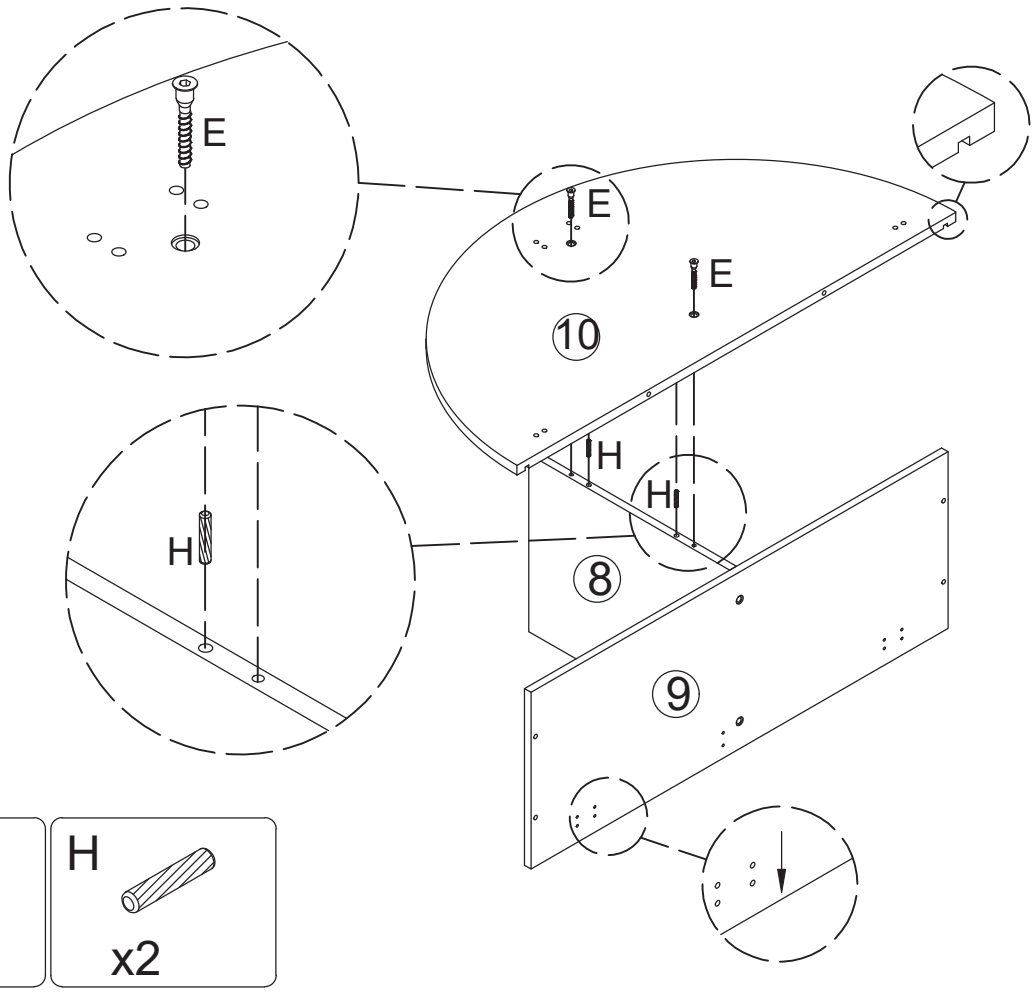

04

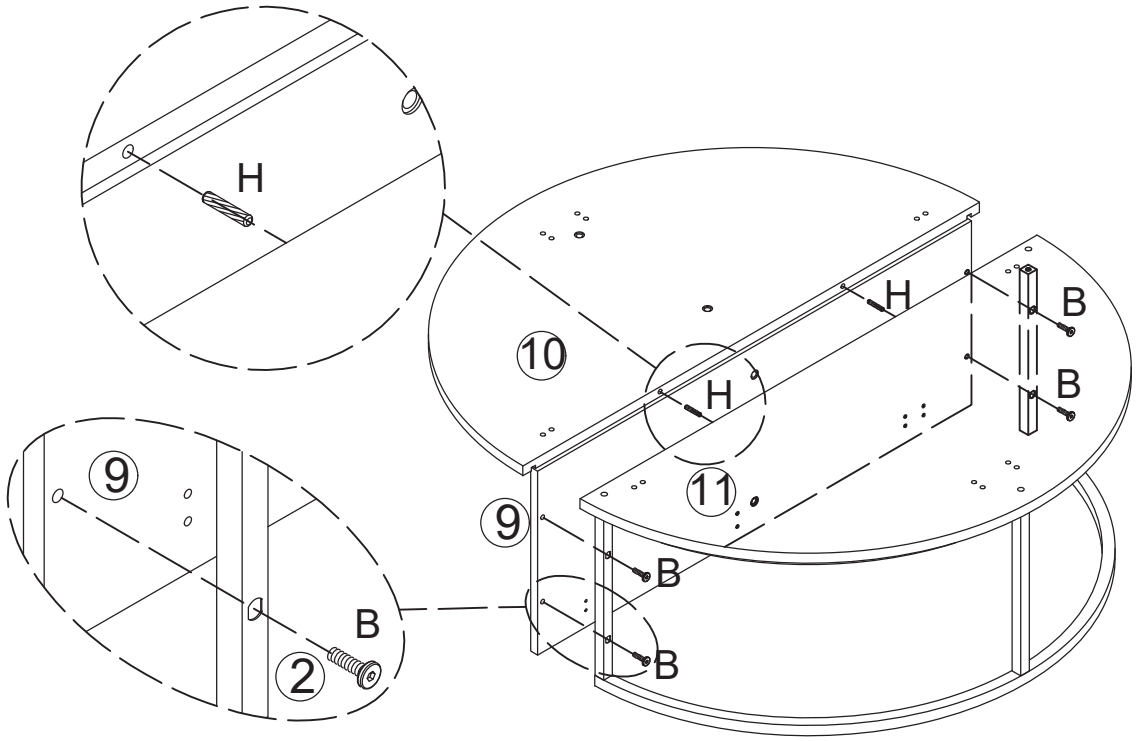

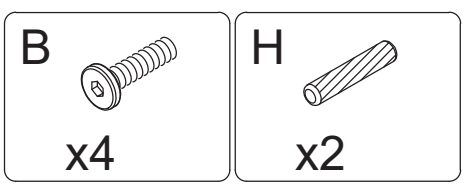

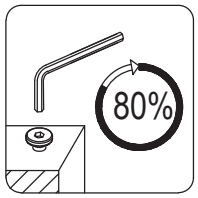

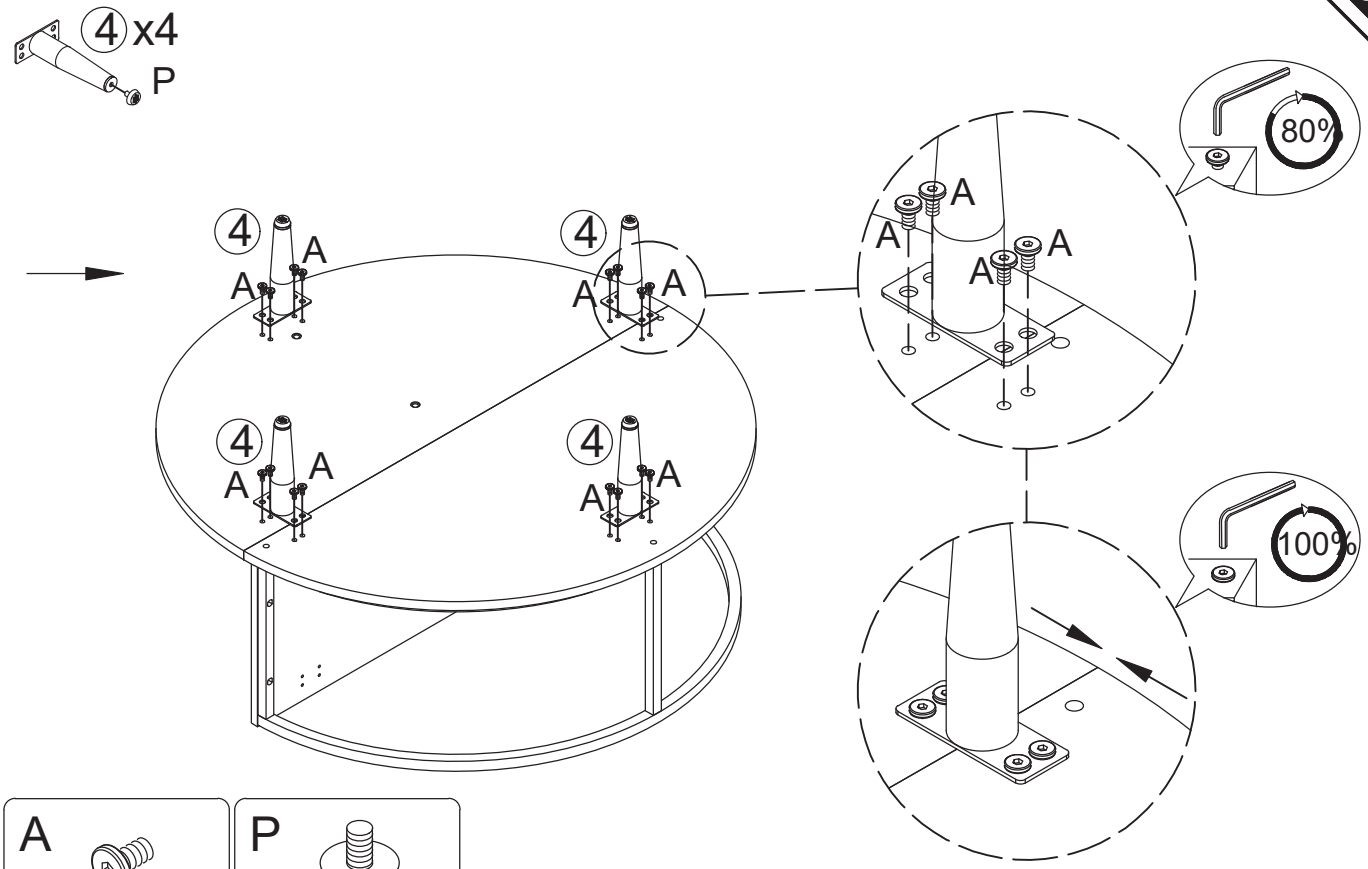

A	P
x16	x4

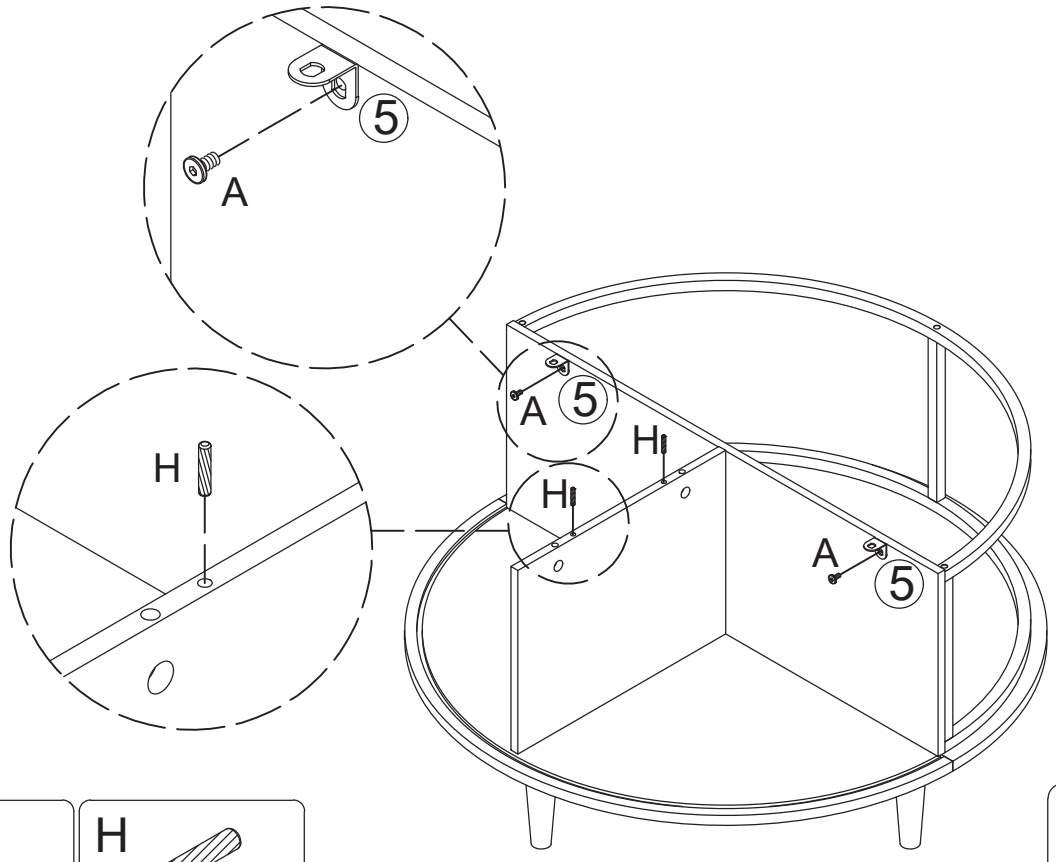

A	H
x2	x2

07

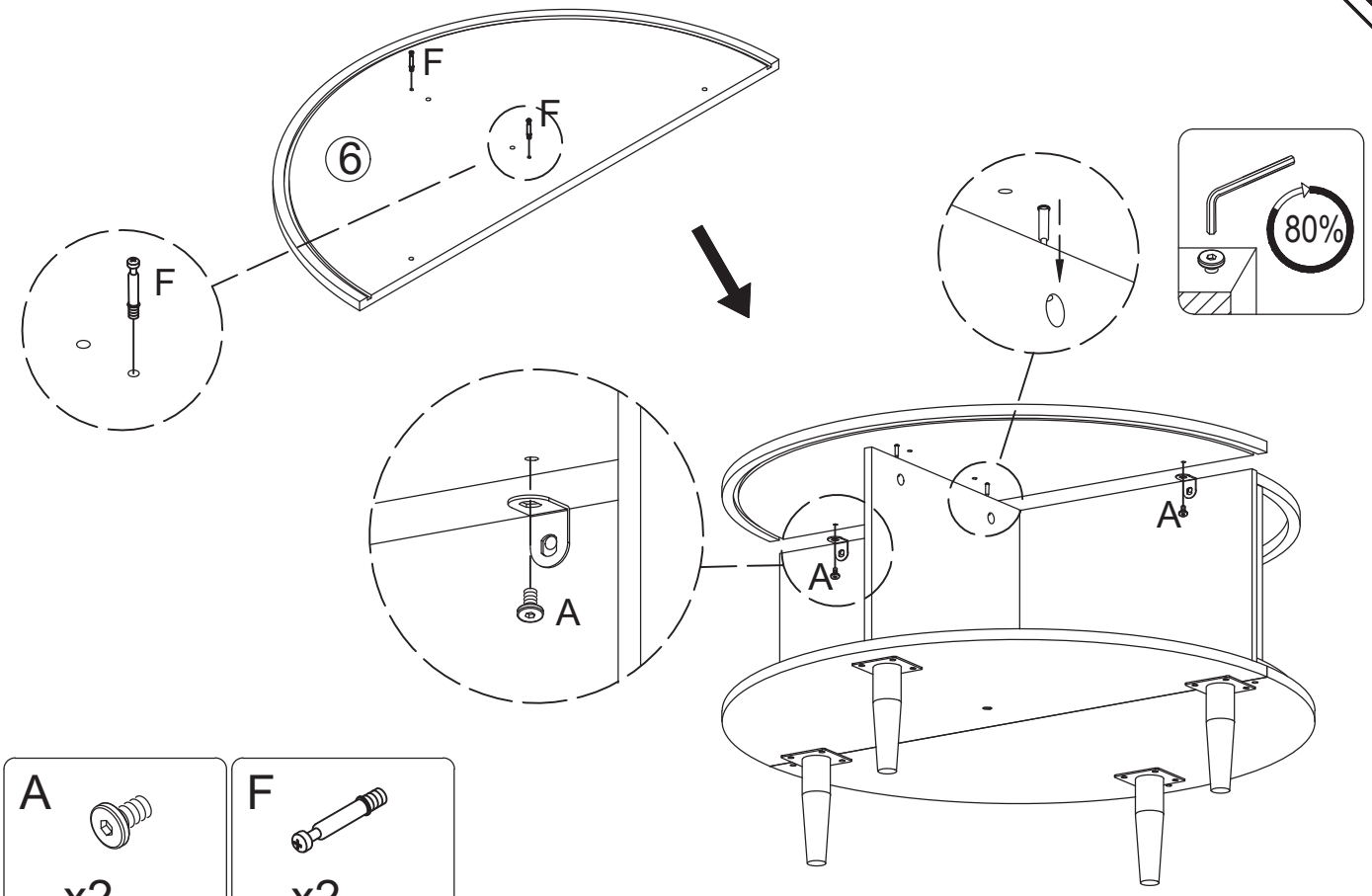

A x2

F x2

08

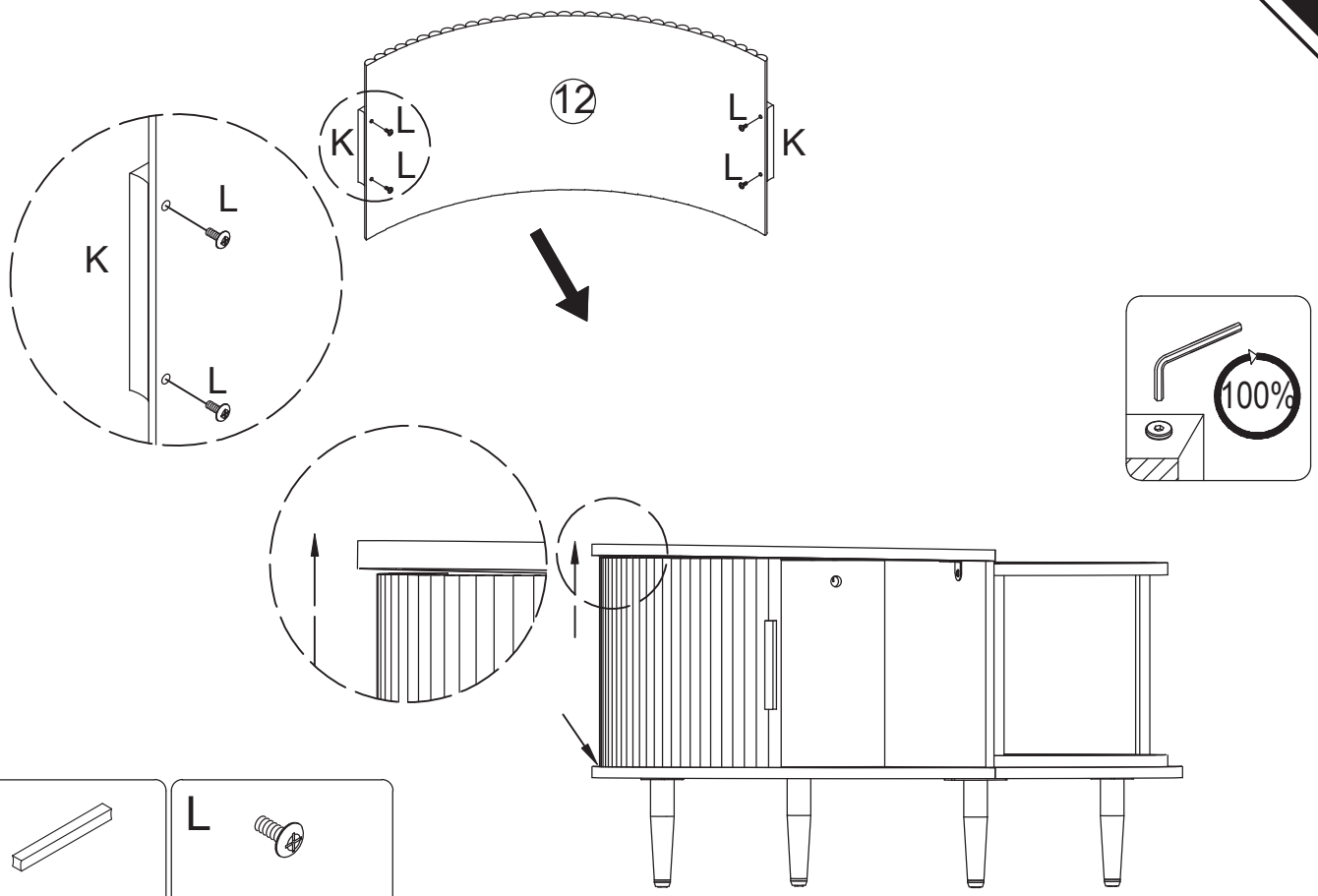

K x2

L x4

09

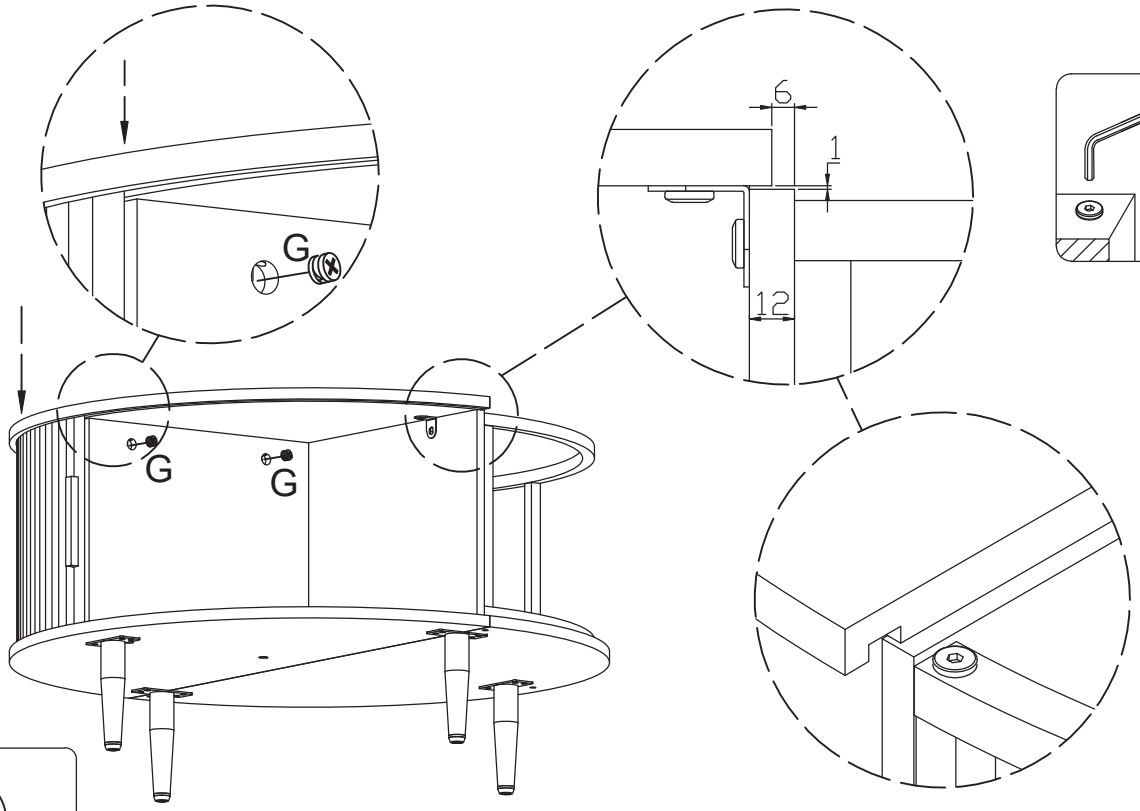

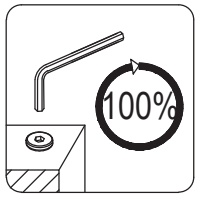

G



x2

10

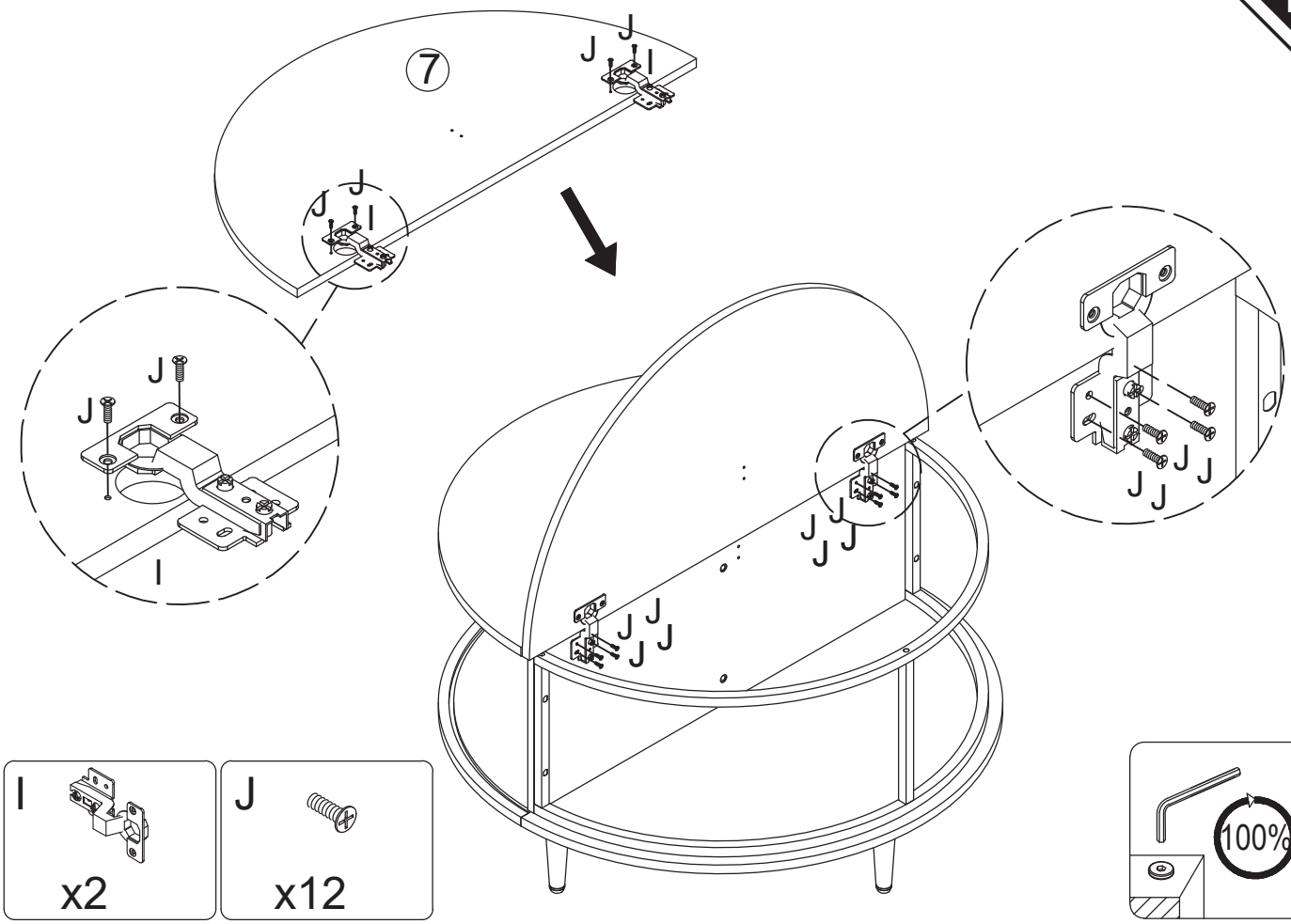

I

x2

J

x12

11

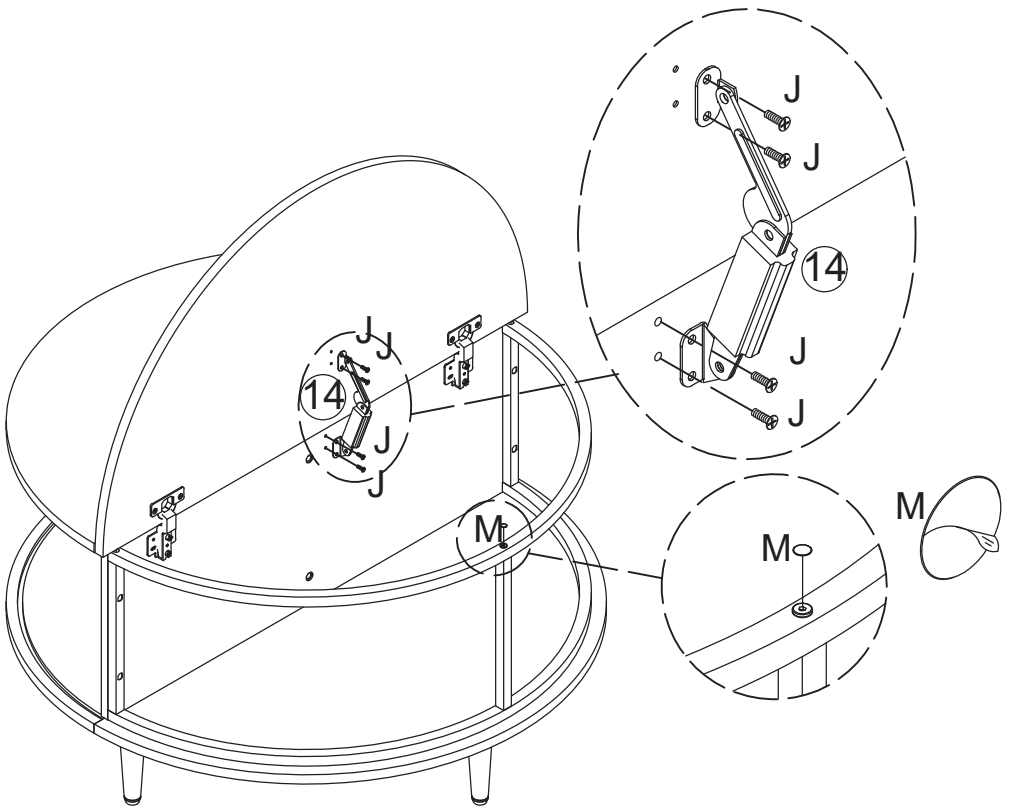

J

x4

M

x1

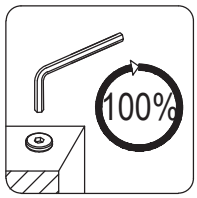

12

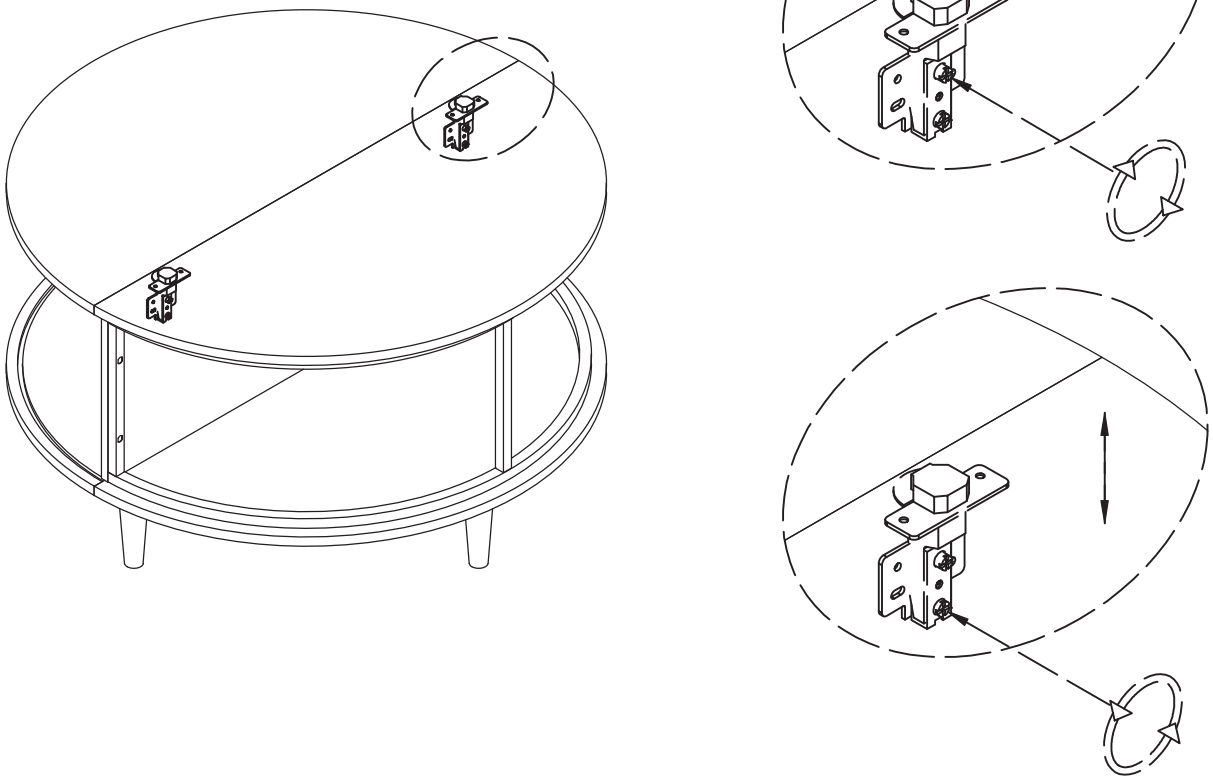

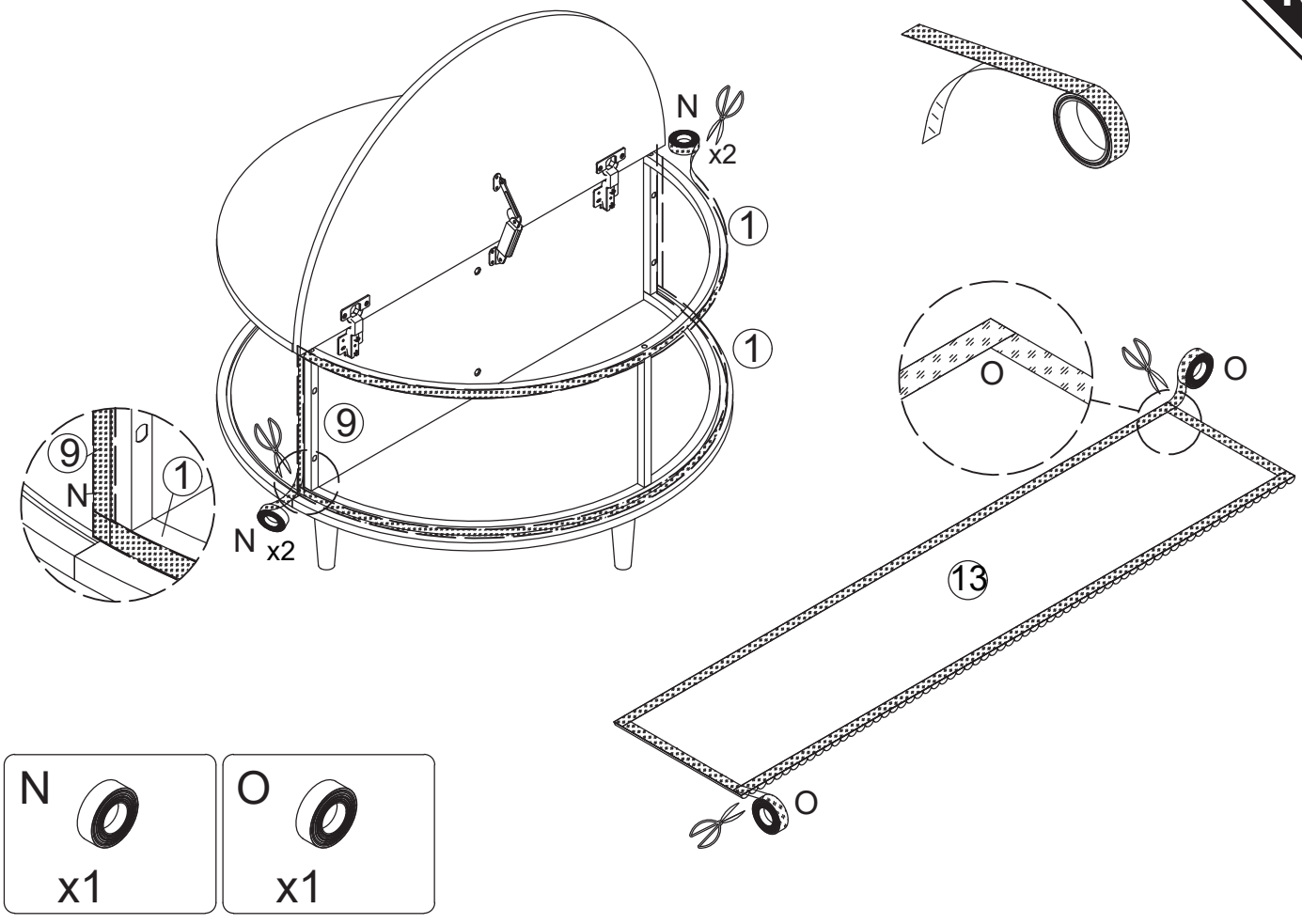
N
x2
1
1
9
9
N
1
N x2
O
O
13
O

N
x1
O
x1

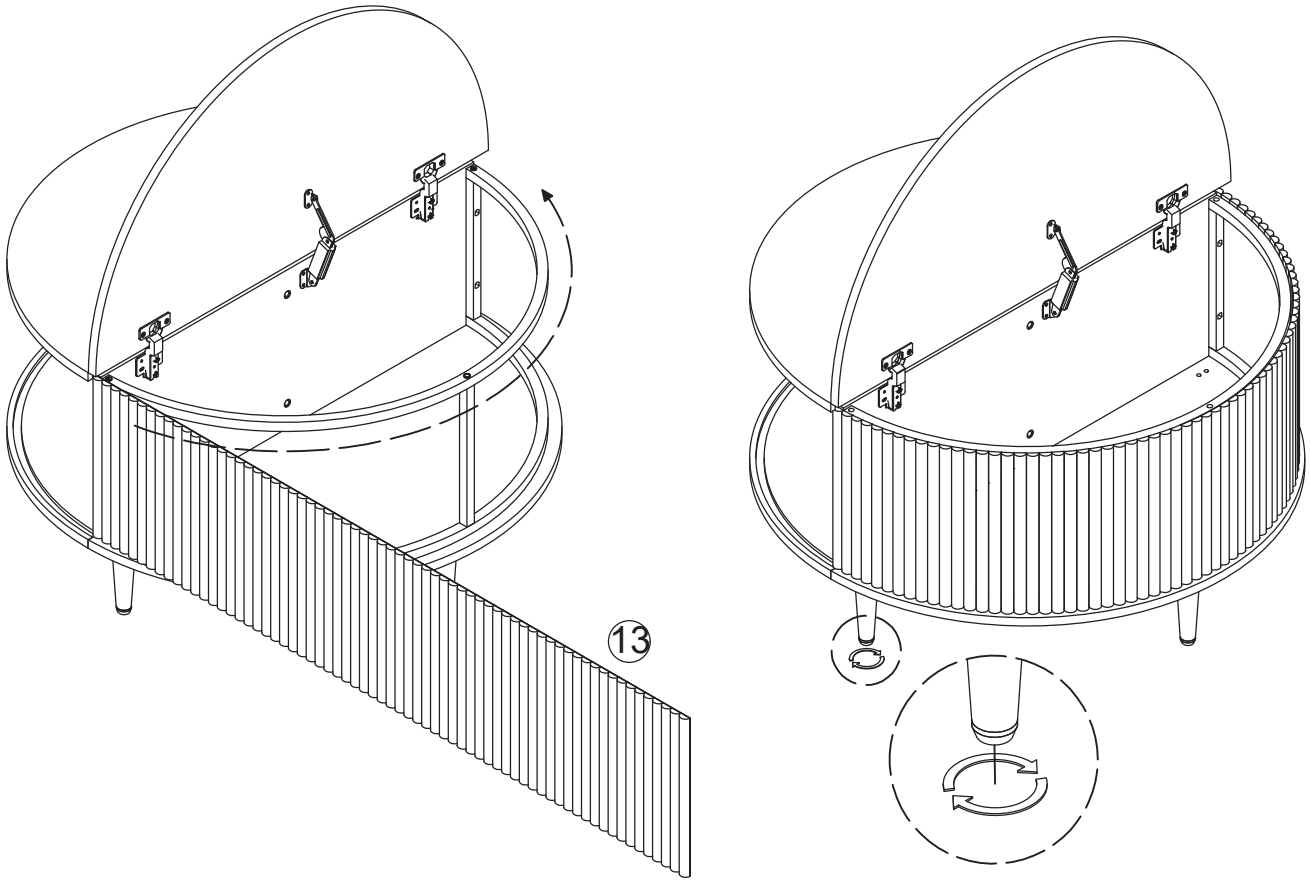
13

Merci d'avoir choisi alinea

Bienvenue dans notre art de vivre méditerranéen. Chaque pièce est conçue pour apporter chaleur, lumière et confort à votre intérieur. Nous espérons qu'elle embellira votre quotidien.



Pour toute question, notre service client est à votre écoute.

+33 1 84 80 86 86

contact@alinea.com

Importé par / Fabricant / REP : **MH FRANCE**
2 Rue Maurice Hartmann, 92130
Issy-les-Moulineaux, France
FABRIQUÉ EN CHINE

Thank you for choosing alinea

Welcome to our Mediterranean art of living. Every piece is designed to bring warmth, light and comfort into your home. We hope it brings beauty to your everyday life.



If you have any questions, our customer care team is here to help.

+33 1 84 80 86 86

contact@alinea.com

Imported by / Manufacturer / REP: **MH FRANCE**
2 Rue Maurice Hartmann, 92130
Issy-les-Moulineaux, France
MADE IN CHINA

www.alinea.com

