US_CA_UK_FR_DE_ES_PT_IT_RO_PL

Outsunny

IN260900398V01

84H-801V00

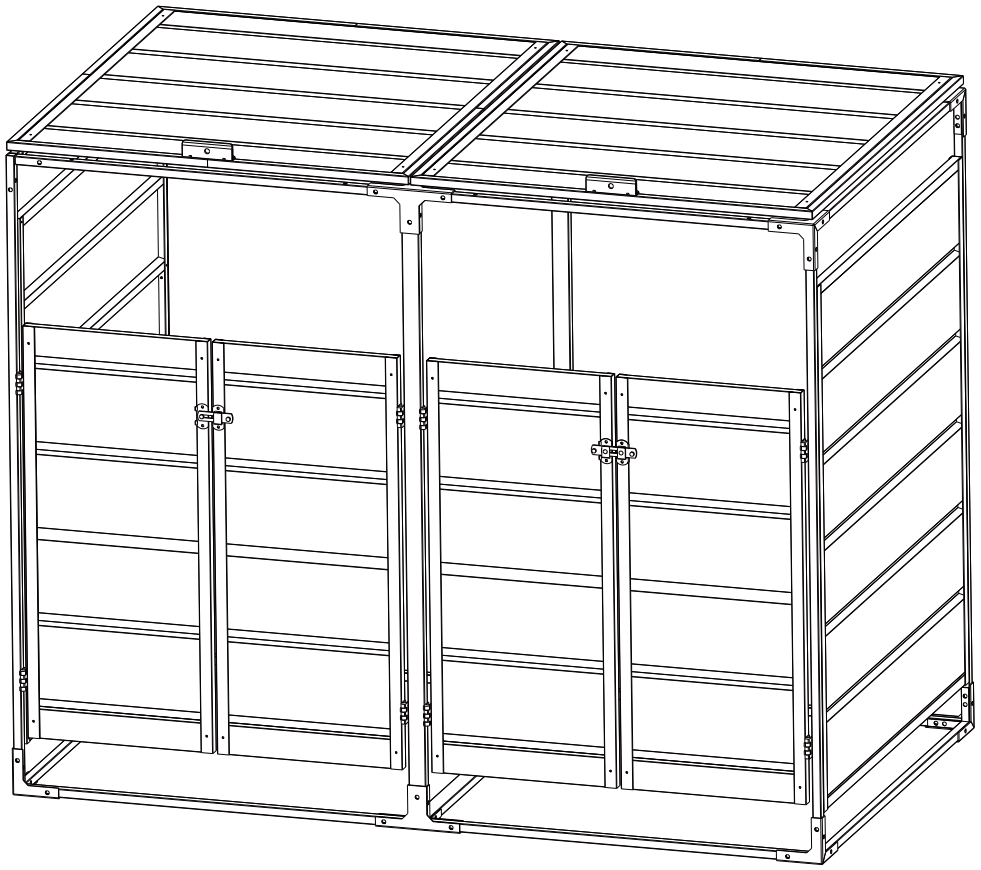

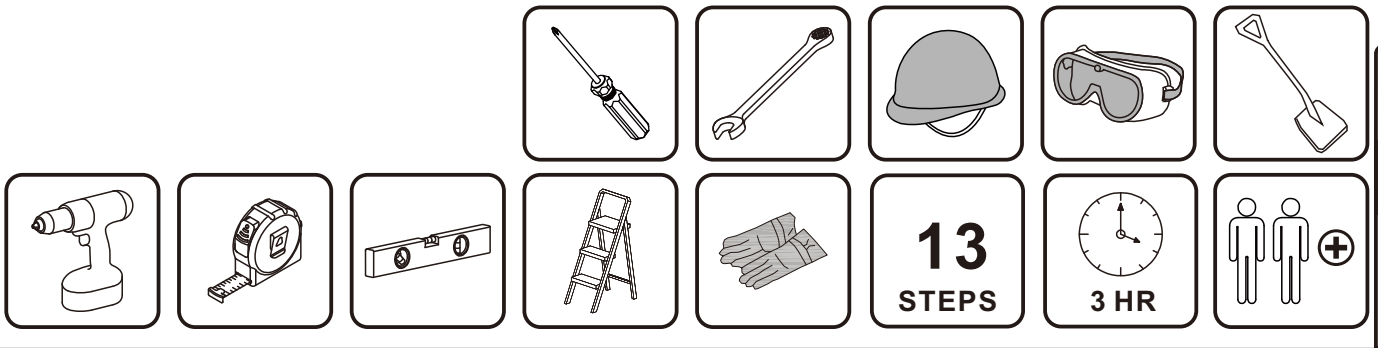

Tools Recommended

***EN*_IMPORTANT, RETAIN FOR FUTURE REFERENCE: READ CAREFULLY.**

***FR*_IMPORTANT : A LIRE ATTENTIVEMEN ET A CONSERVER POUR VOUS Y REFERER ULTERIEUREMENT**

***ES*_IMPORTANTE, LEA Y GUARDE PARA FUTURAS REFERENCIAS.**

***PT*_IMPORTANTE, RETAR PARA REFERÉNCIA FUTURA: LEIA ATENTAMENTE.**

***DE*_WICHTIG! SORGFÄLTIG LESEN UND FÜR SPÄTER NACHSCHLAGEN AUFBEWAHREN.**

***IT*_IMPORTANTE! CONSERVARE IL PRESENTE MANUALE PER FUTURO RIFERIMENTO E LEGGERLO ATTENTAMENTE.**

***RO*_IMPORTANT, PĂSTRAȚI PENTRU REFERINȚĂ VIITOARE: CITIȚI CU ATENȚIE.**

***PL*_WAŻNE, PRZECHOWAJ DO WYKORZYSTANIA W PRZYSZŁOŚCI: PRZECZYTAJ UWAŻNIE.**



EN

1. Pay attention to the sharp edge of some parts.
2. Wearing safety gloves, eye protection and long sleeves during the assembly to prevent injury.
3. Children and pets are not allowed entering into the construction site.

FR

1. Faites attention au bord tranchant de certaines parties.
2.Porter des gants de protection, des lunettes de protection et des manches longues pendant le montage pour éviter les blessures.
3. Les enfants et les animaux domestiques ne sont pas admis sur le chantier de construction.

ES

1. Preste atención al borde afilado de algunas partes.
2. Use guantes de seguridad, protección ocular y mangas largas durante el montaje para evitar lesiones.
3. Los niños y las mascotas no pueden ingresar al sitio de construcción.

PT

1. Prestar atenção à aresta afiada de algumas peças.
2. Usar luvas de segurança, protecção dos olhos e mangas compridas durante a montagem para evitar ferimentos.
3. Não é permitida a entrada de crianças e animais de estimação no abrigo durante a construção.

DE

1. Achten Sie auf die scharfe Kante für einige Teile.
2. Tragen Sie die Schutzhandschuhen, Augenschutz und langen Ärmeln bei der Montage zur Vermeidung von Verletzungen.
3. Die Kinder und Haustiere dürfen nicht auf die Baustelle betreten.

IT

1. Prestare attenzione al bordo tagliente di alcune parti.
2. Indossare guanti di sicurezza, occhiali protettivi e maniche lunghe durante l'assemblaggio per evitare lesioni.
3. Ai bambini e agli animali domestici non è consentito entrare nel cantiere.

PL

1. Należy zwrócić uwagę na ostre krawędzie niektórych części;
2. Podczas montażu należy nosić rękawice ochronne, okulary ochronne i długie rękawy, aby zapobiec obrażeniom;
3. Dzieci i zwierzęta nie mają wstępu na plac budowy;

RO

1. Acordați atenție marginilor ascuțite ale unor piese;
2. Purtați mănuși de protecție, ochelari de protecție și mâneci lungi în timpul asamblării pentru a preveni rănirea;
3. Copiii și animalele de companie nu au voie să intre pe șantier;

EN

BEFORE YOU START

ASSEMBLY PREPARATION

Please check local building codes regarding footings, location and other requirements before beginning construction. Study and understand this owner's manual of important information and helpful tips for easier and more enjoyable assembly.

Assembly instructions:

Instructions are supplied in this manual and contain all appropriate information for your building model. Review all instructions before you begin. During assembly follow the step sequence carefully for correct results.

Parts and Parts List:

- Before you start, separate and identify all the parts and hardware to be sure that you have all the necessary parts for your building (refer to the Parts List Page).
- Do not attempt to assemble the building if parts are missing because any building left partially assembled may be seriously damaged by light winds.

PLAN AHEAD

Watch the weather:

- Please be sure the day you select for installation is dry and calm.
- **DO NOT attempt to assemble your shed in windy weather** because of risk of damage to panels, or personal injury. Be careful of wet or muddy ground.

Teamwork:

Whenever possible, two or more people should work together to assemble the building. One person can position parts or panels while the other is able to handle the fasteners and the tools. Also some steps require two people to lift structures together.

It requires two people a full day to complete installation.

Site Selection

- Avoid overhanging trees as much as possible as leaves will make regular cleaning necessary and broken branches are a potential hazard.
- Small trees, bushes or fences nearby can be helpful, acting as a wind break.

Flooring base:

- The site must be prepared so that the base of the shed is level all round and checking with a spirit level is required.
- The base can be constructed by treated timber or concrete, in order to stop the moisture getting into the shed. The shed is not designed to be built onto lawn directly. Also the ground will get muddy during rainy days.
- If a concrete pad is made, it is important that this slopes towards the edges to prevent water ingress. Time must be allowed for any concrete or cement to dry before building the shed on top.
- Bases can also be constructed from bricks, blocks, or mounted on a concrete pad. The bricks or blocks should be cemented onto firm and level concrete footings and the greenhouse frame drilled and screwed to the base.

Safety must be put in the No. 1 position:

1. Wearing safety gloves, eye protection and long sleeves during the assembly to prevent injury; Pay attention to the sharp edge of some parts;
2. Children and pets are not allowed entering into the construction site;
3. Never concentrate your total weight on the roof of the building. When using a step ladder make sure that it is safety;

Care & Maintenance:

1. Keep the shed clean with soft cloth, use water if necessary;
2. Keep the door tracks clear of dirt and other stuff that prevent them from sliding easily.
3. Clean the snow with necessary tools to make sure it is safe to enter into; Heavy snow may cause collapse, please make sure safety before entering into.
4. The shed is not made for living but storing stuff.

FR

AVANT DE COMMENCER

PRÉPARATION DU MONTAGE

Veuillez vérifier les normes locales en matière de construction concernant les fondations, l'emplacement et les autres exigences avant de commencer la construction. Lisez attentivement et assimilez le contenu de ce manuel d'utilisation, qui contient des informations importantes et des conseils utiles pour un montage plus facile et plus agréable.

Instructions de montage :

Les instructions figurent dans ce manuel et contiennent toutes les informations nécessaires concernant votre modèle de construction. Passez en revue l'ensemble des instructions avant de commencer. Pendant le montage, suivez scrupuleusement l'ordre des étapes pour obtenir un résultat correct.

Pièces et liste des pièces :

- Avant de commencer, triez et identifiez toutes les pièces et la quincaillerie afin de vous assurer que vous disposez de tous les éléments nécessaires à la construction de votre abri (reportez-vous à la page « Liste des pièces »).
- N'essayez pas de monter l'abri s'il manque des pièces, car tout abri laissé partiellement monté risque d'être gravement endommagé par des vents même légers.

PRÉPAREZ-VOUS À L'AVANCE

Surveillez la météo :

- Veillez à ce que le jour que vous choisissez pour l'installation soit sec et calme.
- **NE TENTEZ PAS de monter votre abri par temps venteux** en raison du risque de dommages aux panneaux ou de blessures corporelles. Faites attention aux sols humides ou boueux.

Travail d'équipe :

Dans la mesure du possible, deux personnes ou plus doivent travailler ensemble pour monter la structure. Une personne peut positionner les pièces ou les panneaux tandis que l'autre s'occupe des fixations et des outils. De plus, certaines étapes nécessitent que deux personnes soulèvent ensemble des éléments de la structure.

Il faut deux personnes et une journée entière pour mener à bien l'installation.

Choix de l'emplacement

- Évitez autant que possible les arbres en surplomb, car les feuilles nécessiteront un nettoyage régulier et les branches cassées constituent un danger potentiel.
- La présence de petits arbres, de buissons ou de clôtures à proximité peut être utile, car ils font office de brise-vent.

Fondation :

- Le terrain doit être préparé de manière à ce que la base de l'abri soit de niveau tout autour ; il est nécessaire de vérifier cela à l'aide d'un niveau à bulle.
- La base peut être construite en bois traité ou en béton, afin d'empêcher l'humidité de pénétrer dans l'abri. L'abri n'est pas conçu pour être monté directement sur une pelouse. De plus, le sol deviendra boueux les jours de pluie.
- Si vous réalisez une dalle en béton, il est important que celle-ci présente une pente vers les bords afin d'empêcher l'infiltration d'eau. Il faut prévoir un délai de séchage suffisant pour le béton ou le ciment avant de monter l'abri dessus.
- Les socles peuvent également être construits à partir de briques ou de parpaings, ou montés sur une dalle en béton. Les briques ou les parpaings doivent être scellés à l'aide de ciment sur des fondations en béton solides et de niveau, et l'armature de la serre doit être percée et vissée au socle.

La sécurité doit être votre priorité absolue :

1. Portez des gants de sécurité, des lunettes de protection et des vêtements à manches longues pendant le montage afin d'éviter toute blessure ; faites attention aux arêtes vives de certaines pièces ;
2. Les enfants et les animaux domestiques ne sont pas autorisés à pénétrer sur le chantier ;
3. Ne concentrez jamais tout votre poids sur le toit de la construction. Lorsque vous utilisez un escabeau, assurez-vous qu'il est stable ;

Entretien et maintenance :

1. Nettoyez l'abri à l'aide d'un chiffon doux, en utilisant de l'eau si nécessaire ;
2. Veillez à ce que les rails de la porte restent exempts de saleté et de tout autre élément susceptible d'empêcher leur bon glissement.
3. Déblayez la neige à l'aide des outils appropriés afin de garantir la sécurité avant d'y pénétrer ; une accumulation importante de neige peut entraîner un effondrement. Veuillez vous assurer de la sécurité avant d'y entrer.
4. L'abri n'est pas destiné à servir de logement, mais à stocker des objets.

ES

ANTES DE EMPEZAR

PREPARACIÓN PARA EL MONTAJE

Por favor, consulte la normativa local de construcción en lo que respecta a los cimientos, la ubicación y otros requisitos antes de comenzar la construcción. Estudie y comprenda este manual del propietario, que contiene información importante y consejos útiles para que el montaje resulte más fácil y agradable.

Instrucciones de montaje:

Las instrucciones se incluyen en este manual y contienen toda la información pertinente para su modelo de construcción. Revise todas las instrucciones antes de comenzar. Durante el montaje, siga cuidadosamente la secuencia de pasos para obtener resultados correctos.

Piezas y lista de piezas:

- Antes de comenzar, separe e identifique todas las piezas y los herrajes para asegurarse de que dispone de todas las piezas necesarias para su construcción (consulte la página de la lista de piezas).
- No intente montar la construcción si faltan piezas, ya que cualquier construcción que quede parcialmente montada puede sufrir daños graves con vientos ligeros.

PLANIFIQUE CON ANTELACIÓN

Esté atento a las condiciones meteorológicas:

- Asegúrese de que el día que elija para la instalación sea seco y sin viento.
- **NO intente montar su cobertizo cuando haga viento**, debido al riesgo de daños en los paneles o de lesiones personales. Tenga cuidado con el suelo mojado o embarrado.

Trabajo en equipo:

Siempre que sea posible, dos o más personas deben trabajar juntas para montar la estructura. Una persona puede colocar las piezas o los paneles mientras la otra se encarga de los elementos de fijación y las herramientas. Además, algunos pasos requieren que dos personas levanten juntas las estructuras.

Se necesitan dos personas y un día completo para completar la instalación.

Elección del emplazamiento

- Evite en la medida de lo posible los árboles que sobresalgan, ya que las hojas obligarán a realizar una limpieza periódica y las ramas rotas suponen un peligro potencial.
- La presencia de árboles pequeños, arbustos o vallas cercanas puede resultar útil, ya que actúan como cortavientos.

Base del suelo:

- El emplazamiento debe prepararse de modo que la base del cobertizo quede nivelada en todo su perímetro, por lo que es necesario comprobarlo con un nivel de burbuja.
- La base puede construirse con madera tratada u hormigón, con el fin de impedir que la humedad penetre en el cobertizo. El cobertizo no está diseñado para montarse directamente sobre césped. Además, el suelo se embarrará durante los días de lluvia.
- Si se construye una plataforma de hormigón, es importante que presente una pendiente hacia los bordes para evitar la entrada de agua. Debe dejarse tiempo suficiente para que el hormigón o el cemento se sequen antes de montar el cobertizo sobre ellos.
- Las bases también pueden construirse con ladrillos, bloques o montarse sobre una plataforma de hormigón. Los ladrillos o bloques deben cementarse sobre cimientos de hormigón firmes y nivelados, y el armazón del invernadero debe atornillarse a la base tras perforarlo.

La seguridad debe ser la prioridad número uno:

1. Utilice guantes de seguridad, protección ocular y mangas largas durante el montaje para evitar lesiones; preste atención a los bordes afilados de algunas piezas;
2. No se permite la entrada de niños ni mascotas en la zona de montaje;
3. Nunca concentre todo su peso sobre el techo de la estructura. Cuando utilice una escalera de mano, asegúrese de que sea segura;

Cuidados y mantenimiento:

1. Mantenga el cobertizo limpio con un paño suave; utilice agua si es necesario;
2. Mantenga las guías de las puertas libres de suciedad y otros residuos que impidan que se deslicen con facilidad;
3. Retire la nieve con las herramientas necesarias para garantizar que sea seguro acceder al interior; una gran acumulación de nieve puede provocar un derrumbe, por lo que debe asegurarse de que sea seguro antes de entrar;
4. El cobertizo no está diseñado para vivir en él, sino para almacenar objetos.

PT

ANTES DE COMEÇAR

PREPARAÇÃO PARA A MONTAGEM

Por favor, verifique os códigos de construção locais relativos às fundações, localização e outros requisitos antes de iniciar a construção. Estude e compreenda este manual do proprietário, que contém informações importantes e dicas úteis para uma montagem mais fácil e agradável.

Instruções de montagem:

As instruções são fornecidas neste manual e contêm todas as informações adequadas para o seu modelo de construção. Reveja todas as instruções antes de começar. Durante a montagem, siga cuidadosamente a sequência de passos para obter resultados corretos.

Peças e Lista de Peças:

- Antes de começar, separe e identifique todas as peças e ferragens para se certificar de que dispõe de todas as peças necessárias para a sua construção (consulte a página da Lista de Peças).
- Não tente montar a construção se faltarem peças, pois qualquer construção deixada parcialmente montada pode sofrer danos graves devido a ventos fracos.

PLANEIE COM ANTECEDÊNCIA

Esteja atento às condições meteorológicas:

- Certifique-se de que o dia que escolher para a instalação esteja seco e sem vento.
- **NÃO tente montar o seu abrigo em condições de vento**, devido ao risco de danos nos painéis ou de ferimentos pessoais. Tenha cuidado com o solo molhado ou lamacento.

Trabalho em equipa:

Sempre que possível, duas ou mais pessoas devem trabalhar em conjunto para montar a estrutura. Uma pessoa pode posicionar as peças ou os painéis, enquanto a outra se encarrega dos elementos de fixação e das ferramentas. Além disso, algumas etapas exigem que duas pessoas levantem as estruturas em conjunto.

São necessárias duas pessoas e um dia inteiro para concluir a instalação.

Seleção do local

- Evite, tanto quanto possível, árvores com copas salientes, uma vez que as folhas tornarão necessária uma limpeza regular e os ramos partidos constituem um perigo potencial.
- Árvores pequenas, arbustos ou vedações nas proximidades podem ser úteis, atuando como quebra-ventos.

Base do pavimento:

- O local deve ser preparado de forma a que a base do abrigo fique nivelada em toda a sua extensão, sendo necessário verificar com um nível de bolha.
- A base pode ser construída com madeira tratada ou betão, de modo a impedir que a humidade penetre no abrigo. O abrigo não foi concebido para ser montado diretamente sobre relva. Além disso, o solo ficará lamacento durante os dias de chuva.
- Caso seja construída uma base de betão, é importante que esta tenha uma inclinação em direção às bordas para impedir a entrada de água. Deve-se aguardar o tempo necessário para que o betão ou cimento seque antes de montar o abrigo sobre a mesma.
- As bases também podem ser construídas com tijolos, blocos ou montadas sobre uma base de betão. Os tijolos ou blocos devem ser cimentados sobre sapatas de betão firmes e niveladas, e a estrutura da estufa deve ser perfurada e aparafusada à base.

A segurança deve ser a prioridade número um:

1. Utilize luvas de segurança, proteção ocular e mangas compridas durante a montagem para evitar lesões; preste atenção às arestas afiadas de algumas peças;
2. Não é permitido que crianças e animais de estimação entrem no local de construção;
3. Nunca concentre todo o seu peso no telhado do edifício. Ao utilizar uma escada de mão, certifique-se de que esta é segura;

Cuidados e Manutenção:

1. Mantenha o galpão limpo com um pano macio, utilizando água se necessário;
2. Mantenha os trilhos das portas livres de sujidade e outros detritos que impeçam o seu deslizamento fácil;
3. Remova a neve com as ferramentas necessárias para garantir que é seguro entrar; a neve pesada pode causar colapsos; certifique-se de que é seguro antes de entrar;
4. O galpão não se destina a ser habitado, mas sim ao armazenamento de objetos.

DE

VOR DEM BAUBEGINN

VORBEREITUNG DES AUFBAUS

Bitte prüfen Sie vor Baubeginn die örtlichen Bauvorschriften hinsichtlich Fundamenten, Standort und weiterer Anforderungen. Lesen Sie diese Bedienungsanleitung sorgfältig durch und machen Sie sich mit den wichtigen Informationen und hilfreichen Tipps vertraut, um den Aufbau einfacher und angenehmer zu gestalten.

Aufbauanleitung:

Die Anleitung ist in diesem Handbuch enthalten und umfasst alle relevanten Informationen für Ihr Gebäudemodell. Lesen Sie die gesamte Anleitung durch, bevor Sie beginnen. Befolgen Sie beim Aufbau die Schrittfolge sorgfältig, um ein korrektes Ergebnis zu erzielen.

Teile und Teileliste:

- Bevor Sie beginnen, sortieren Sie alle Teile und Befestigungselemente aus und überprüfen Sie diese, um sicherzustellen, dass Sie über alle für Ihr Gebäude erforderlichen Teile verfügen (siehe Seite mit der Teileliste).
- Versuchen Sie nicht, das Gebäude zusammenzubauen, wenn Teile fehlen, da ein nur teilweise montiertes Gebäude bereits durch leichten Wind ernsthaft beschädigt werden kann.

PLANEN SIE VORAUS

Beachten Sie die Wetterlage:

- Bitte stellen Sie sicher, dass der von Ihnen für die Montage gewählte Tag trocken und windstill ist.
- **Versuchen Sie NICHT, Ihren Schuppen bei windigem Wetter aufzubauen,** da die Gefahr von Schäden an den Paneelen oder von Verletzungen besteht. Achten Sie auf nassen oder schlammigen Boden.

Teamarbeit:

Wann immer möglich, sollten zwei oder mehr Personen gemeinsam am Aufbau des Gebäudes arbeiten. Eine Person kann Teile oder Paneele positionieren, während die andere sich um die Befestigungselemente und das Werkzeug kümmert. Außerdem erfordern einige Schritte, dass zwei Personen gemeinsam Bauteile anheben.

Für die vollständige Montage benötigen zwei Personen einen ganzen Tag.

Standortwahl

- Vermeiden Sie nach Möglichkeit überhängende Bäume, da Laub eine regelmäßige Reinigung erforderlich macht und abgebrochene Äste eine potenzielle Gefahr darstellen.
- Kleine Bäume, Sträucher oder Zäune in der Nähe können hilfreich sein, da sie als Windschutz dienen.

Bodenuntergrund:

- Der Standort muss so vorbereitet werden, dass der Untergrund des Schuppens rundum eben ist; eine Überprüfung mit einer Wasserwaage ist erforderlich.
- Der Unterbau kann aus imprägniertem Holz oder Beton errichtet werden, um zu verhindern, dass Feuchtigkeit in den Schuppen eindringt. Der Schuppen ist nicht dafür ausgelegt, direkt auf Rasen aufgestellt zu werden. Außerdem wird der Boden an Regentagen schlammig.
- Wenn eine Betonplatte gegossen wird, ist es wichtig, dass diese zu den Rändern hin abfällt, um das Eindringen von Wasser zu verhindern. Es muss ausreichend Zeit eingeplant werden, damit der Beton oder Zement vollständig trocknen kann, bevor der Schuppen darauf errichtet wird.
- Fundamente können auch aus Ziegeln oder Bausteinen errichtet oder auf einer Betonplatte montiert werden. Die Ziegel oder Bausteine sollten auf festen und ebenen Betonfundamenten zementiert werden, und der Gewächshausrahmen muss in das Fundament gebohrt und verschraubt werden.

Sicherheit hat oberste Priorität:

1. Tragen Sie während der Montage Sicherheitshandschuhe, eine Schutzbrille und langärmelige Kleidung, um Verletzungen zu vermeiden; achten Sie auf die scharfen Kanten einiger Teile;
2. Kindern und Haustieren ist der Zutritt zur Baustelle untersagt;
3. Belasten Sie das Dach des Gebäudes niemals mit Ihrem gesamten Körpergewicht. Achten Sie bei der Verwendung einer Trittleiter darauf, dass diese sicher steht;

Pflege und Wartung:

1. Halten Sie den Schuppen mit einem weichen Tuch sauber; verwenden Sie bei Bedarf Wasser;
2. Halten Sie die Türschienen frei von Schmutz und anderen Gegenständen, die ein reibungsloses Gleiten behindern.
3. Entfernen Sie den Schnee mit geeigneten Werkzeugen, um sicherzustellen, dass der Zugang sicher ist; starker Schneefall kann zum Einsturz führen – bitte vergewissern Sie sich vor dem Betreten, dass keine Gefahr besteht.
4. Der Schuppen ist nicht zum Wohnen, sondern zur Lagerung von Gegenständen bestimmt.

PRIMA DI INIZIARE

PREPARAZIONE AL MONTAGGIO

Si prega di verificare le norme edilizie locali relative alle fondamenta, all'ubicazione e ad altri requisiti prima di iniziare la costruzione. Si raccomanda di leggere attentamente il presente manuale d'uso, che contiene informazioni importanti e consigli utili per un montaggio più semplice e piacevole.

Istruzioni di montaggio:

Le istruzioni sono riportate nel presente manuale e contengono tutte le informazioni relative al modello di costruzione in vostro possesso. Si raccomanda di esaminare tutte le istruzioni prima di iniziare. Durante il montaggio, seguire attentamente la sequenza dei passaggi per ottenere risultati corretti.

Componenti e elenco dei componenti:

- Prima di iniziare, separi e identifichi tutti i componenti e la ferramenta per assicurarsi di disporre di tutti i pezzi necessari per la sua struttura (faccia riferimento alla pagina dell'elenco dei componenti).
- Non tenti di montare la struttura se mancano dei componenti, poiché qualsiasi struttura lasciata parzialmente montata potrebbe subire gravi danni anche in presenza di venti leggeri.

PIANIFICA IN ANTICIPO

Controlli le condizioni meteorologiche:

- Si assicuri che il giorno scelto per l'installazione sia asciutto e senza vento.
- **NON tentare di montare la casetta in condizioni di vento**, a causa del rischio di danni ai pannelli o di lesioni personali. Prestare attenzione al terreno bagnato o fangoso.

Lavoro di squadra:

Ove possibile, due o più persone dovrebbero collaborare al montaggio della struttura. Una persona può posizionare i componenti o i pannelli mentre l'altra si occupa degli elementi di fissaggio e degli attrezzi. Inoltre, alcune fasi richiedono che due persone sollevino insieme le strutture.

Per completare l'installazione sono necessarie due persone per un'intera giornata.

Scelta del sito

- Eviti il più possibile la presenza di alberi sporgenti, poiché le foglie renderanno necessaria una pulizia regolare e i rami spezzati costituiscono un potenziale pericolo.
- La presenza nelle vicinanze di piccoli alberi, cespugli o recinzioni può essere utile, fungendo da frangivento.

Base del pavimento:

- Il sito deve essere preparato in modo che la base del capanno sia livellata su tutto il perimetro; è necessario verificare il livellamento con una livella a bolla.
- La base può essere realizzata in legno trattato o in calcestruzzo, al fine di impedire all'umidità di penetrare nella casetta. La casetta non è progettata per essere montata direttamente sul prato. Inoltre, il terreno diventerà fangoso nei giorni di pioggia.
- Se si realizza una piattaforma in calcestruzzo, è importante che questa presenti una pendenza verso i bordi per impedire l'ingresso dell'acqua. È necessario attendere che il calcestruzzo o il cemento si asciughino completamente prima di montare la casetta sulla piattaforma.
- Le basi possono essere realizzate anche con mattoni, blocchi o montate su una soletta in calcestruzzo. I mattoni o i blocchi devono essere fissati con cemento su fondamenta in calcestruzzo solide e livellate, mentre il telaio della serra deve essere forato e avvitato alla base.

La sicurezza deve essere la priorità assoluta:

1. Indossare guanti di sicurezza, occhiali protettivi e maniche lunghe durante il montaggio per prevenire lesioni; prestare attenzione ai bordi taglienti di alcune parti;
2. È vietato l'accesso al cantiere a bambini e animali domestici;
3. Non concentrare mai tutto il proprio peso sul tetto della struttura. Quando si utilizza una scala a pioli, assicurarsi che sia stabile;

Cura e manutenzione:

1. Mantenere pulito il capanno con un panno morbido, utilizzando acqua se necessario;
2. Mantenere le guide delle porte libere da sporco e altri detriti che ne impediscano il corretto scorrimento;
3. Rimuovere la neve con gli strumenti adeguati per garantire la sicurezza all'interno; un accumulo eccessivo di neve può causare il crollo della struttura; si prega di verificare le condizioni di sicurezza prima di entrare;
4. Il capanno non è destinato ad essere abitato, ma al solo stoccaggio di oggetti.

RO

ÎNAINTE DE A ÎNCEPE

PREGĂTIREA ASAMBLĂRII

Vă rugăm să verificați normele locale de construcție referitoare la fundații, amplasare și alte cerințe înainte de a începe construcția. Citiți și înțelegeți acest manual al proprietarului, care conține informații importante și sfaturi utile pentru o asamblare mai ușoară și mai plăcută.

Instrucțiuni de asamblare:

Instrucțiunile sunt incluse în acest manual și conțin toate informațiile relevante pentru modelul dvs. de construcție. Parcurgeți toate instrucțiunile înainte de a începe. În timpul asamblării, urmați cu atenție secvența de pași pentru a obține rezultate corecte.

Piese și lista pieselor:

- Înainte de a începe, separați și identificați toate piesele și elementele de fixare pentru a vă asigura că aveți toate piesele necesare pentru construcția dumneavoastră (consultați pagina cu lista pieselor).
- Nu încercați să asamblați construcția dacă lipsesc piese, deoarece orice construcție lăsată parțial asamblată poate fi grav avariată de vânturi ușoare.

PLANIFICAȚI ÎN AVANS

Urmăriți condițiile meteorologice:

- Asigurați-vă că ziua pe care o alegeți pentru instalare este uscată și fără vânt.
- **NU încercați să asamblați șopronul pe vreme cu vânt,** din cauza riscului de deteriorare a panourilor sau de rănire. Aveți grijă la solul umed sau noroios.

Munca în echipă:

Ori de câte ori este posibil, două sau mai multe persoane ar trebui să lucreze împreună pentru a asambla construcția. O persoană poate poziționa piesele sau panourile, în timp ce cealaltă se ocupă de elementele de fixare și de unelte. De asemenea, unele etape necesită ca două persoane să ridice împreună structurile.

Este nevoie de două persoane și o zi întreagă pentru a finaliza instalarea.

Alegerea amplasamentului

- Evitați pe cât posibil copacii cu coroană întinsă, deoarece frunzele vor face necesară curățarea regulată, iar ramurile rupte reprezintă un potențial pericol.
- Copacii mici, tufișurile sau gardurile din apropiere pot fi utile, acționând ca un paravan împotriva vântului.

Baza pentru podea:

- Amplasamentul trebuie pregătit astfel încât baza șopronului să fie nivelată pe toată suprafața, fiind necesară verificarea cu un nivel cu bulă.
- Baza poate fi construită din lemn tratat sau beton, pentru a împiedica pătrunderea umezelii în magazie. Magazia nu este concepută pentru a fi construită direct pe gazon. De asemenea, solul se va noroi în zilele ploioase.
- Dacă se realizează o platformă de beton, este important ca aceasta să aibă o pantă spre margini pentru a preveni pătrunderea apei. Trebuie să se acorde timp suficient pentru ca betonul sau cimentul să se usuce înainte de a construi magazia deasupra.
- Bazele pot fi construite și din cărămizi, blocuri sau montate pe o platformă de beton. Cărămizile sau blocurile trebuie fixate cu ciment pe fundații de beton solide și orizontale, iar cadrul serei trebuie găurit și înșurubat la bază.

Siguranța trebuie să fie pe primul loc:

1. Purtați mănuși de protecție, ochelari de protecție și haine cu mâneci lungi în timpul asamblării, pentru a preveni rănirea; acordați atenție marginilor ascuțite ale unor piese;
2. Copiilor și animalelor de companie nu li se permite accesul pe șantier;
3. Nu vă concentrați niciodată greutatea totală pe acoperișul clădirii. Când folosiți o scară pliantă, asigurați-vă că aceasta este stabilă;

Îngrijire și întreținere:

1. Mențineți șopronul curat cu o cârpă moale, folosiți apă dacă este necesar;
2. Mențineți șinele ușii curate de murdărie și alte obiecte care împiedică alunecarea ușoară a acesteia.
3. Curățați zăpada cu uneltele necesare pentru a vă asigura că este sigur să intrați; zăpada grea poate provoca prăbușirea, vă rugăm să vă asigurați că este sigur înainte de a intra.
4. Șopronul nu este destinat locuirii, ci depozitării obiectelor.

PL

PRZED ROZPOCZĘCIEM PRAC

PRZYGOTOWANIE DO MONTAŻU

Przed rozpoczęciem budowy prosimy o zapoznanie się z lokalnymi przepisami budowlanymi dotyczącymi fundamentów, lokalizacji oraz innych wymagań. Prosimy o dokładne zapoznanie się z niniejszą instrukcją obsługi, zawierającą ważne informacje i pomocne wskazówki, które ułatwią montaż i sprawią, że będzie on przyjemniejszy.

Instrukcje montażu:

Instrukcje znajdują się w niniejszej instrukcji obsługi i zawierają wszystkie informacje dotyczące Państwa modelu budynku. Przed rozpoczęciem pracy prosimy o zapoznanie się z wszystkimi instrukcjami. Podczas montażu należy dokładnie przestrzegać kolejności kroków, aby uzyskać prawidłowy efekt.

Części i wykaz części:

- Przed rozpoczęciem należy rozdzielić i zidentyfikować wszystkie części oraz elementy mocujące, aby upewnić się, że posiadają Państwo wszystkie elementy niezbędne do montażu budynku (proszę zapoznać się ze stroną zawierającą wykaz części).
- Nie należy podejmować próby montażu budynku, jeśli brakuje jakichkolwiek części, ponieważ każdy budynek pozostawiony w stanie częściowo zmontowanym może ulec poważnemu uszkodzeniu nawet pod wpływem słabego wiatru.

PRZEWIDYWANIE

Proszę obserwować prognozę pogody:

- Proszę upewnić się, że dzień wybrany na montaż będzie suchy I bezwietrzny.
- **NIE PRÓBUJ Pan/Pani montować szopy przy wietrznej** pogodzie ze względu na ryzyko uszkodzenia paneli lub odniesienia obrażeń ciała. Należy uważać na mokrą lub błotnistą ziemię.

Praca zespołowa:

W miarę możliwości montażem budynku powinny zajmować się dwie lub więcej osób. Jedna osoba może ustawiać elementy lub panele, podczas gdy druga zajmuje się elementami mocującymi i narzędziami. Ponadto niektóre etapy wymagają wspólnego podnoszenia konstrukcji przez dwie osoby.

Ukończenie montażu zajmuje dwóm osobom cały dzień.

Wybór lokalizacji

- W miarę możliwości należy unikać miejsc, nad którymi zwisają gałęzie drzew, ponieważ liście będą wymagały regularnego sprzątania, a połamane gałęzie stanowią potencjalne zagrożenie.
- Małe drzewa, krzewy lub ogrodzenia w pobliżu mogą być pomocne, pełniąc rolę osłony przed wiatrem.

Podłoże pod szopę:

- Miejsce montażu należy przygotować tak, aby podstawa szopy była wyrównana ze wszystkich stron; konieczne jest sprawdzenie tego za pomocą poziomicy.
- Podstawę można wykonać z impregnowanego drewna lub betonu, aby zapobiec przedostawaniu się wilgoci do szopy. Szopa nie jest przeznaczona do montażu bezpośrednio na trawniku. Ponadto w deszczowe dni podłoże będzie błotniste.
- W przypadku wykonania betonowej płyty ważne jest, aby miała ona nachylenie w kierunku krawędzi, co zapobiegnie przedostawaniu się wody. Przed montażem szopy należy odczekać, aż beton lub cement całkowicie wyschnie.
- Podstawy można również wykonać z cegieł, bloków lub zamontować na betonowej płycie. Cegły lub bloki należy przymocować zaprawą cementową do twardych i poziomych betonowych fundamentów, a ramę szklarni przykręcić do podstawy po uprzednim wywierceniu otworów.

Bezpieczeństwo musi być priorytetem nr 1:

1. Podczas montażu należy nosić rękawice ochronne, okulary ochronne i odzież z długimi rękawami, aby zapobiec urazom; należy zwracać uwagę na ostre krawędzie niektórych elementów;
2. Dzieciom i zwierzętom domowym nie wolno wchodzić na plac budowy;
3. Nigdy nie należy przenosić całego ciężaru ciała na dach budynku. Korzystając z drabiny, należy upewnić się, że jest ona bezpieczna;

Pielęgnacja I konserwacja:

1. Należy utrzymywać szopę w czystości za pomocą miękkiej ściereczki, w razie potrzeby używając wody;
2. Należy utrzymywać prowadnice drzwi w czystości, usuwając z nich brud i inne zanieczyszczenia, które utrudniają ich swobodne przesuwanie;
3. Należy usuwać śnieg za pomocą odpowiednich narzędzi, aby zapewnić bezpieczeństwo wejścia do szopy; duża ilość śniegu może spowodować zawalenie się konstrukcji, dlatego przed wejściem należy upewnić się co do bezpieczeństwa;
4. Szopa nie jest przeznaczona do zamieszkania, lecz do przechowywania rzeczy.

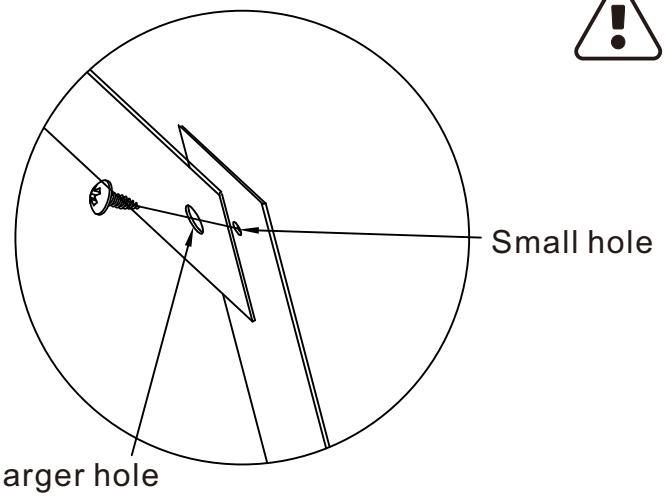

***EN*_Note**: The larger hole is always covered over the small hole.

***FR*_Remarque** : le grand trou recouvre toujours le petit trou.

***DE*_Hinweis**: Das größere Loch wird stets vom kleineren Loch überdeckt.

***ES*_Nota**: El orificio más grande siempre queda cubierto por el orificio pequeño.

***PT*_Nota**: O orifício maior fica sempre sobreposto ao orifício pequeno.

***IT*_Nota**: il foro più grande è sempre coperto da quello più piccolo.

***RO*_Notă**: Orificiul mai mare este întotdeauna acoperit de cel mic.

***PL*_Uwaga**: Większy otwór zawsze zakrywa mniejszy otwór.

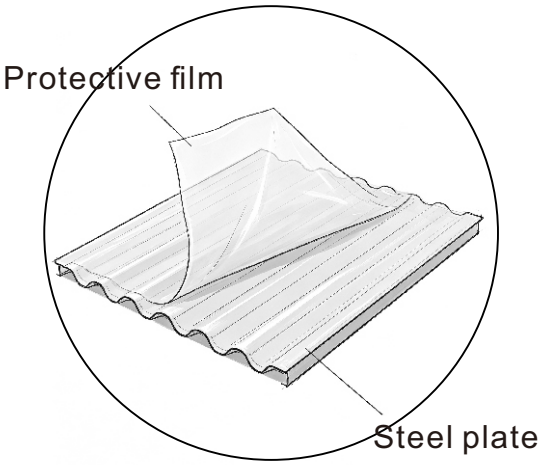

***EN*_Recommendation:** The product's surface is covered with a protective film, which helps to prevent scratches and keep out dust. We recommend that you leave the protective film in place. If you need to remove it, please ensure you do so before installation begins, as it may be difficult to remove once the product has been installed.

***FR*_Recommandation** : la surface du produit est recouverte d'un film protecteur qui permet d'éviter les rayures et de protéger le produit de la poussière. Nous vous recommandons de ne pas retirer ce film protecteur. Si vous devez le retirer, veillez à le faire avant de commencer l'installation, car il pourrait s'avérer difficile à retirer une fois le produit installé.

***DE*_Empfehlung**: Die Oberfläche des Produkts ist mit einer Schutzfolie versehen, die Kratzer verhindert und Staub abhält. Wir empfehlen Ihnen, die Schutzfolie nicht zu entfernen. Sollten Sie sie dennoch entfernen müssen, tun Sie dies bitte vor Beginn der Installation, da sich die Folie nach der Installation möglicherweise nur schwer entfernen lässt.

***ES*_Recomendación**: La superficie del producto está cubierta por una lámina protectora que ayuda a evitar arañazos y a protegerlo del polvo. Le recomendamos que mantenga la lámina protectora en su sitio. Si necesita retirarla, asegúrese de hacerlo antes de comenzar la instalación, ya que puede resultar difícil retirarla una vez que el producto haya sido instalado.

***PT*_Recomendação**: A superfície do produto está coberta por uma película protetora, que ajuda a evitar riscos e a impedir a entrada de pó. Recomendamos que mantenha a película protetora no seu lugar. Caso seja necessário removê-la, certifique-se de que o faz antes do início da instalação, uma vez que poderá ser difícil removê-la depois de o produto ter sido instalado.

***IT*_Raccomandazione**: la superficie del prodotto è ricoperta da una pellicola protettiva che aiuta a prevenire i graffi e a tenere lontana la polvere. Le consigliamo di lasciare la pellicola protettiva al suo posto. Qualora dovesse rimuoverla, si assicuri di farlo prima di iniziare l'installazione, poiché potrebbe risultare difficile rimuoverla una volta che il prodotto è stato installato.

***RO*_Recomandare**: Suprafața produsului este acoperită cu o folie de protecție, care ajută la prevenirea zgârieturilor și la protejarea împotriva prafului. Vă recomandăm să lăsați folia de protecție la locul ei. Dacă trebuie să o îndepărtați, asigurați-vă că faceți acest lucru înainte de începerea instalării, deoarece îndepărtarea ei poate fi dificilă odată ce produsul a fost instalat.

***PL*_Zalecenie**: Powierzchnia produktu jest pokryta folią ochronną, która zapobiega powstawaniu zadrapań i chroni przed kurzem. Zalecamy pozostawienie folii ochronnej na miejscu. Jeśli konieczne jest jej usunięcie, prosimy o wykonanie tej czynności przed rozpoczęciem montażu, ponieważ po zamontowaniu produktu usunięcie folii może okazać się trudne.

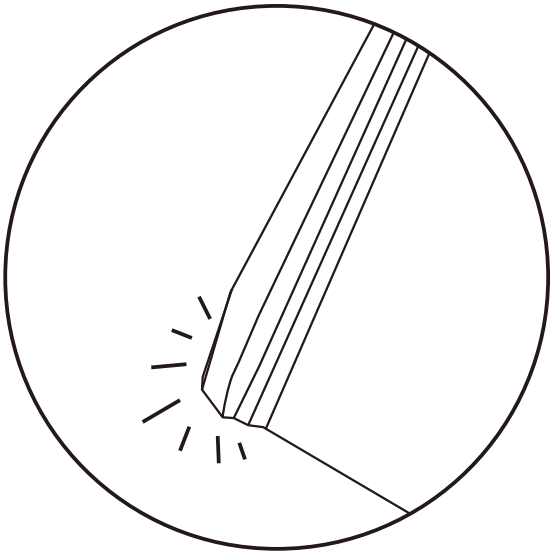

EN_NOTICE:If there is slight bending on the corners
FR_AVIS : En cas de légère courbure des angles
ES_NOTA: Si hay una ligera flexión en las esquinas
PT_AVISO: Se houver uma ligeira dobragem nas esquinas
DE_HINWEIS: Wenn die Ecken leicht gebogen sind
IT_AVVISO: Qualora ci fosse una leggera flessione sugli angoli
PL_UWAGA: Jeśli rogi są lekko wygięte
RO_ATENȚIE: Dacă colțurile sunt ușor îndoite

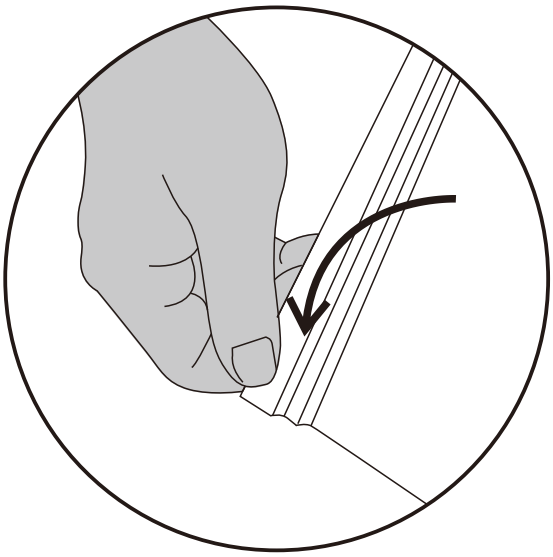

EN_1.Pls wear gloves and stretch the corners slightly until they are flat
FR_1.Veuillez porter des gants et exercer une légère torsion sur les bords jusqu'à ce qu'ils soient plats
ES_1.Por favor, use guantes y estire las esquinas ligeramente hasta que queden planas
PT_1. Utilize uma luva e estique ligeiramente os cantos até que estejam normais
DE_1.Bitte tragen Sie Handschuhe und dehnen Sie die Ecken leicht, bis sie flach sind
IT_1.Si prega di indossare dei guanti e di allungare leggermente gli angoli fino a quando non si sono appiattiti
PL_1. Proszę założyć rękawiczki i delikatnie rozciągnąć rogi, aż będą płaskie.
RO_1. Vă rugăm să purtați mănuși și să întindeți ușor colțurile până când acestea devin plate.

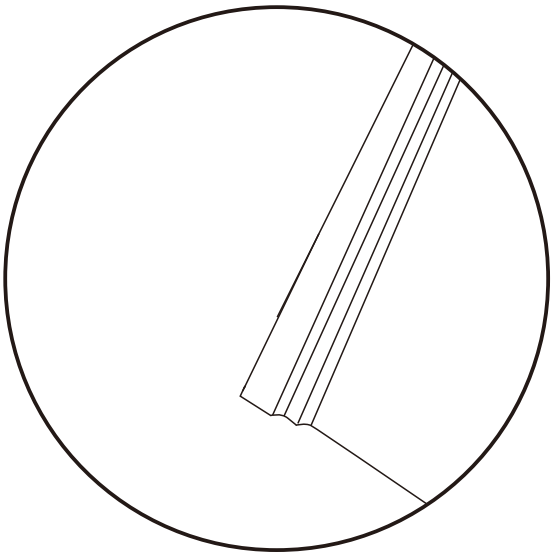

EN_2.Then the sheets will be normal and there is no effection to the assembling
FR_2.Les feuilles deviennent alors normales ; sans incidence sur l'assemblage.
ES_2.Entonces las hojas serán normales y no hay ninguna influencia sobre el ensamblaje
PT_2. Em seguida, os painéis estarão normais e não há efeito sobre a montagem
DE_2.Dann sind die Platten normal und es gibt keine Auswirkungen auf den Zusammenbau
IT_2.Quindi le lastre torneranno normali e non vi sarà alcun effetto sull'assemblaggio
PL_2. Wówczas arkusze będą normalne i nie będzie to miało wpływu na montaż.
RO_2. Apoi, foile vor fi normale și nu va exista niciun efect asupra asamblării.

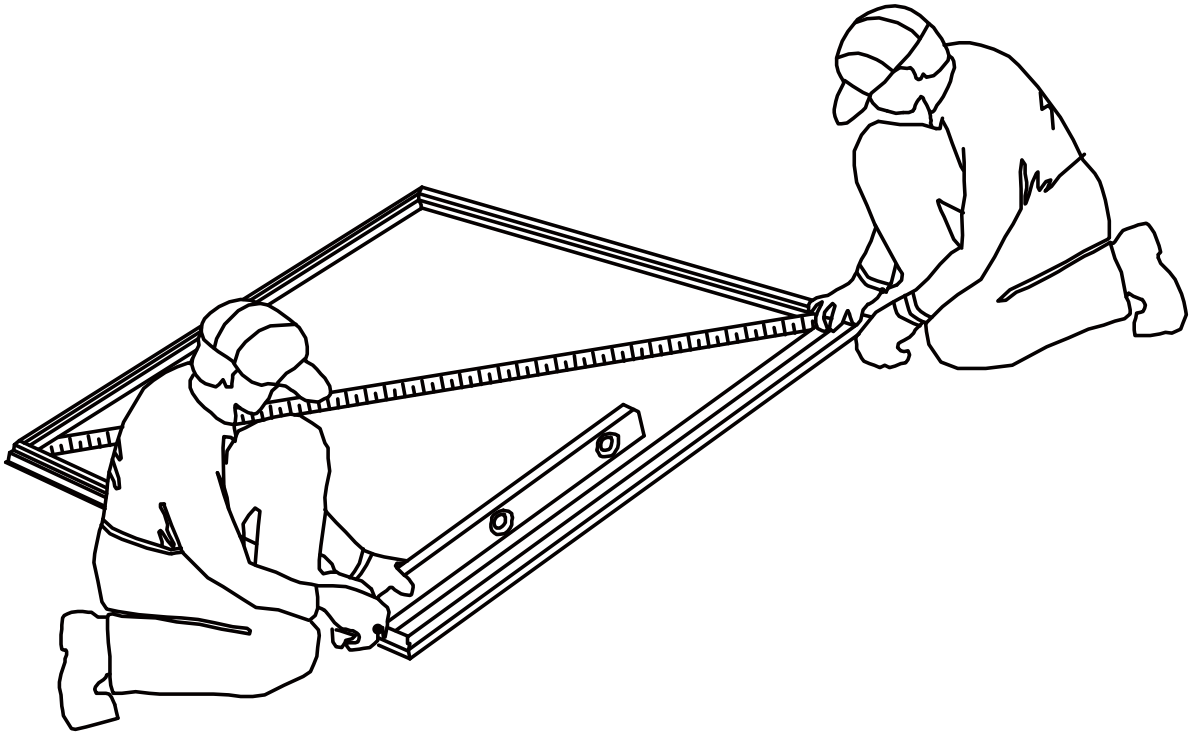

EN:

1.When diagonal measurements are equal,the frame is square.

2.**The Floor Frame must be BOTH square AND level or the holes will not line up properly.**

FR:

1.lorsque les mesures diagonales sont égales, le cadre est carré.

2.**le cadre de plancher doit être à la fois carré ET de niveau ou les trous ne s'aligneront pas correctement.**

ES:

1.Cuando las medidas diagonales son iguales, el marco es cuadrado.

2.**El marco del piso debe estar TANTO a escuadra como nivelado o los orificios no se alinearán correctamente.**

PT:

1. quando as medidas diagonais são iguais, a moldura é quadrada.

2. **A moldura do chão deve ser AMBOSA quadrada E nivelada ou os buracos não se alinharão correctamente.**

DE:

1.Wenn die diagonalen Maße gleich sind, ist der Rahmen quadratisch.

2.**Der Bodenrahmen muss sowohl quadratisch als auch eben sein, da sonst die Löcher nicht richtig ausgerichtet sind.**

IT:

1.Quando le misure diagonali sono uguali, la cornice è quadrata.

2.**Il telaio del pavimento deve essere SIA quadrato CHE a livello o i fori non si allineeranno correttamente.**

RO:

1. Când măsurătorile pe diagonală sunt egale, cadrul este dreptunghiular.

2. **Cadrul de podea trebuie să fie atât dreptunghiular, cât și nivelat; în caz contrar, orificiile nu se vor alinia corespunzător.**

PL:

1. Gdy wymiary po przekątnej są równe, rama jest prostopadłościenna.

2. **Rama podłogowa musi być zarówno prostopadłościenna, jak i wypoziomowana, w przeciwnym razie otwory nie będą się prawidłowo pokrywać.**

A2 x16

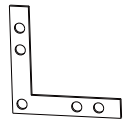

A3 x8

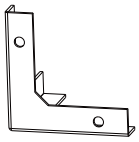

A4 x4

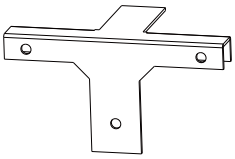

A7 x8



A8 x4



A9 x4

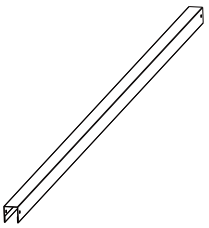

A11 x4

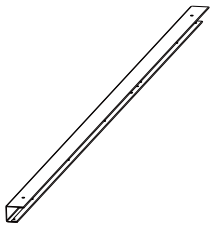

A12 x4



A13 x4

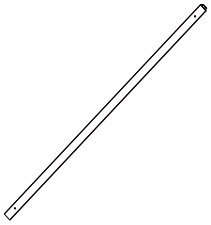

A14 x2

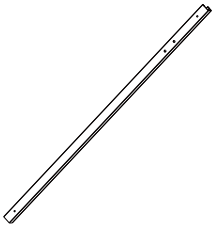

A15 x2

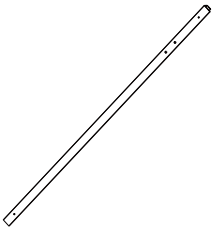

B1 x8

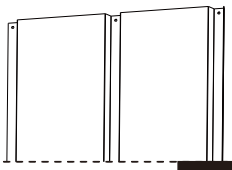

B2 x6

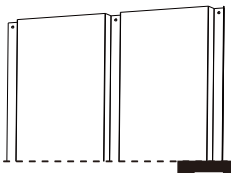

B3 x4

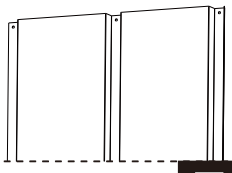

E1 x4

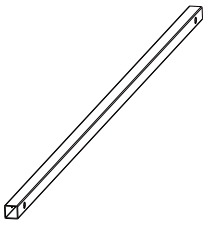

E2 x6

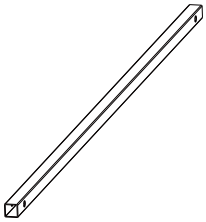

E3 x2

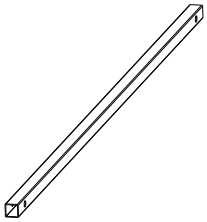

E4 x2

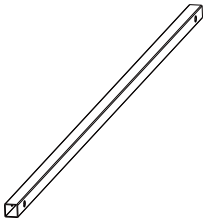

PARTS

E5 x1

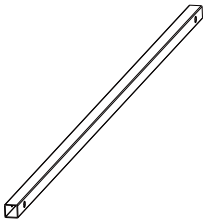

E6 x1

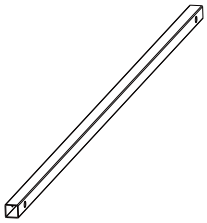

E7 x2

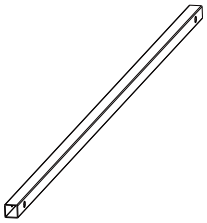

E8 x2

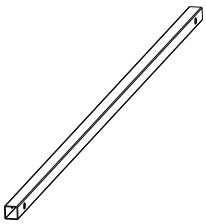

E9 x2

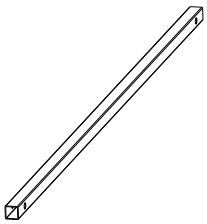

E10 x2

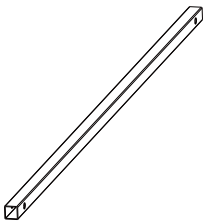

E11 x1

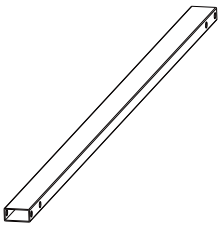

E12 x1

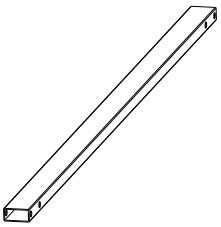

E13 x2

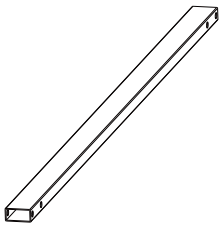

HARDWARE

H1 x152
M4*13
+1(spare)

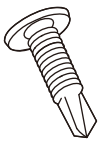

H2 x12

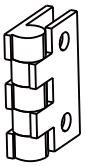

H3 x48
M4*14
+1(spare)



H4 x2

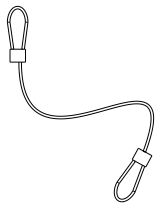

H5 x2

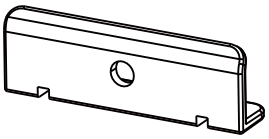

H6 x56
M6
+1(spare)

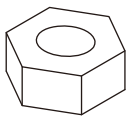

H7 x44
M6*25
+1(spare)

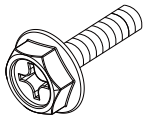

H8 x12
M6*40
+1(spare)

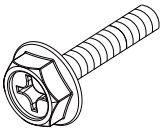

H9 x8

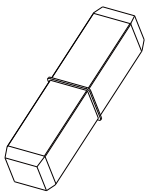

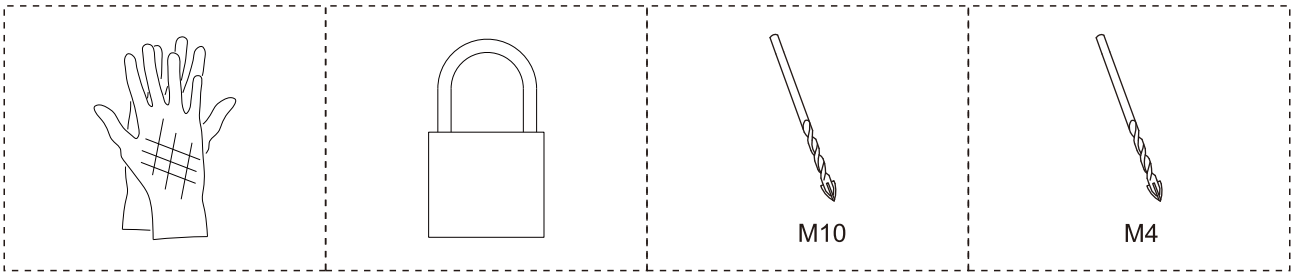

E10
E9
E8
E7
A8
A11
B3
A2
A3
E3
E1
A9
E4
A12
E2
B2
E5
A7
A14
A15
B1
A13
E11
E13
E12
E6
A4

M6	H6	x12
M6x25	H7	x12

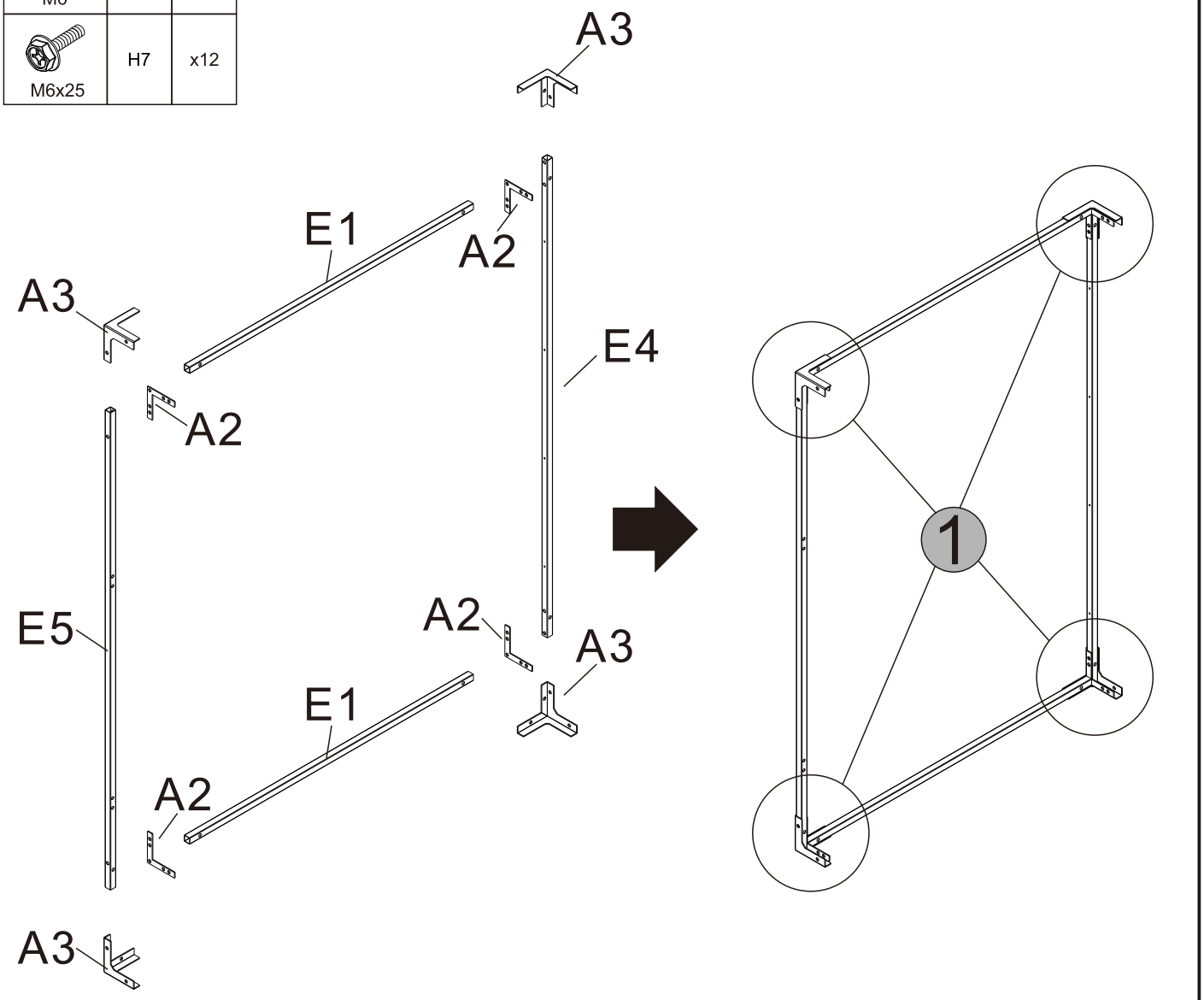

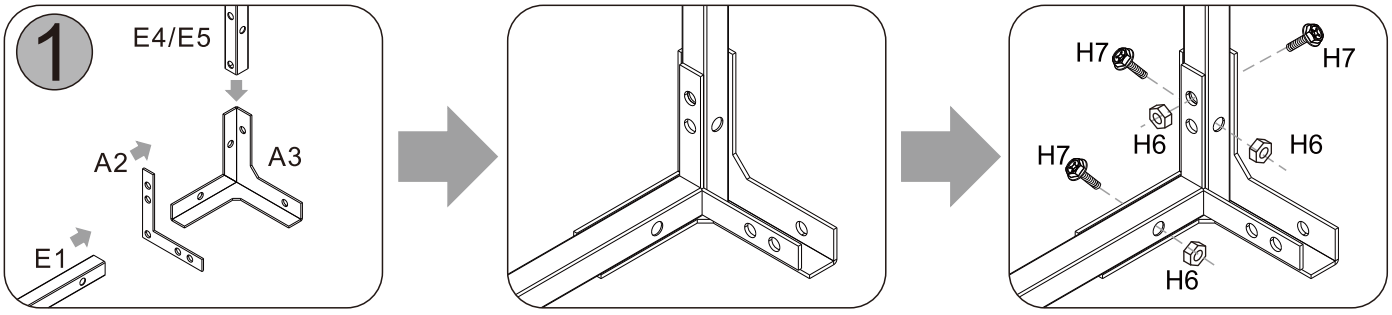

X4 X4 X4

M6	H6	x12
M6x25	H7	x12

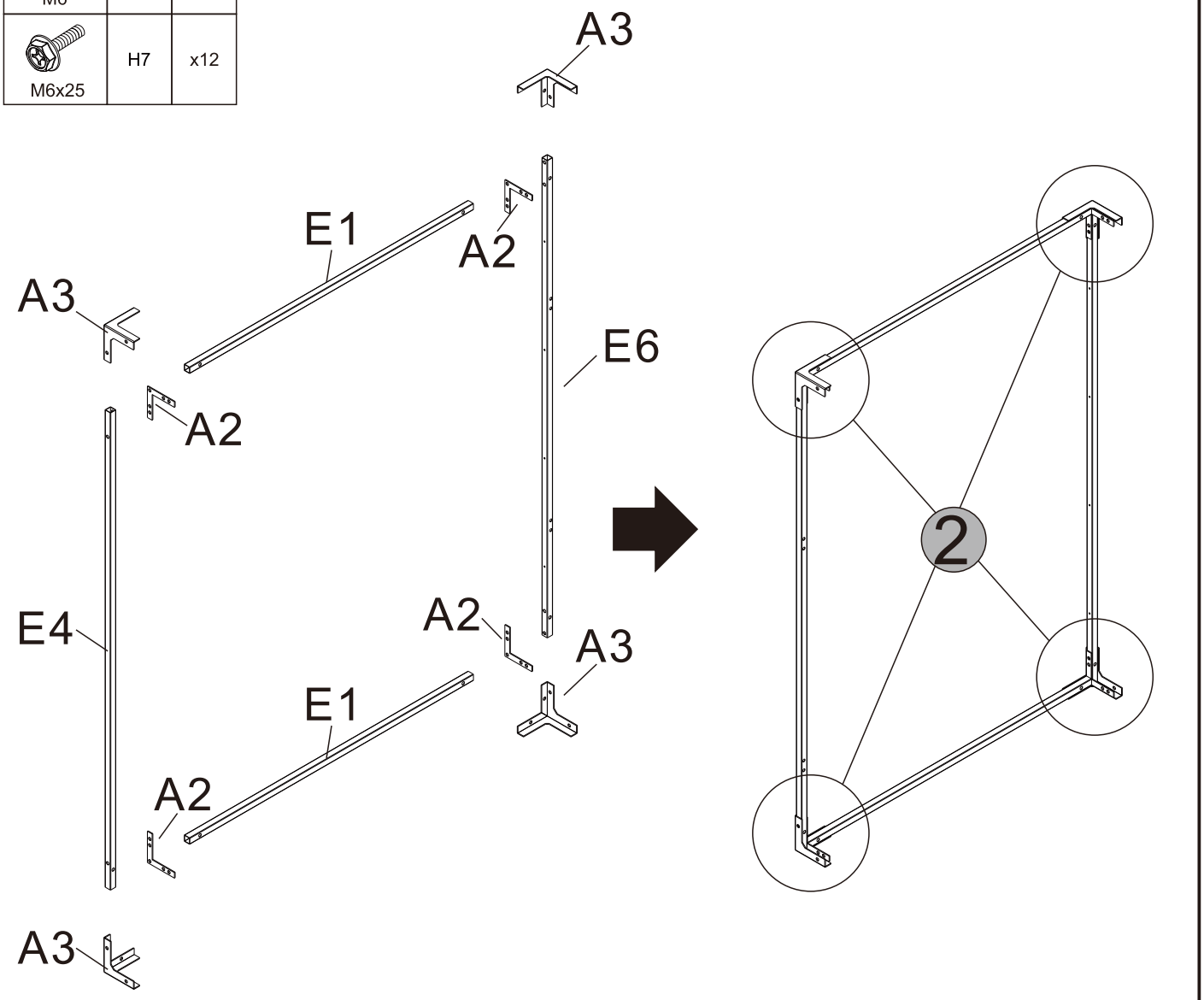

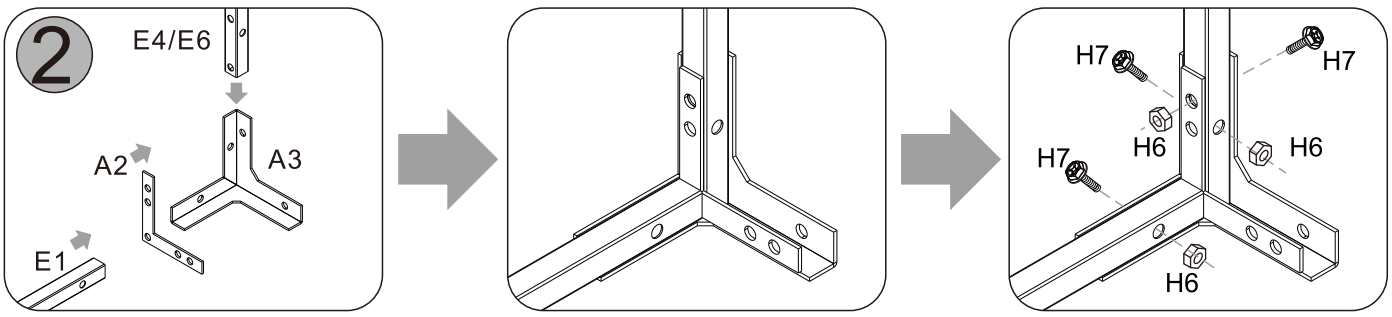

X4 X4 X4

M6	H6	x16	M6x40	H8	x12
M6x25	H7	x4			

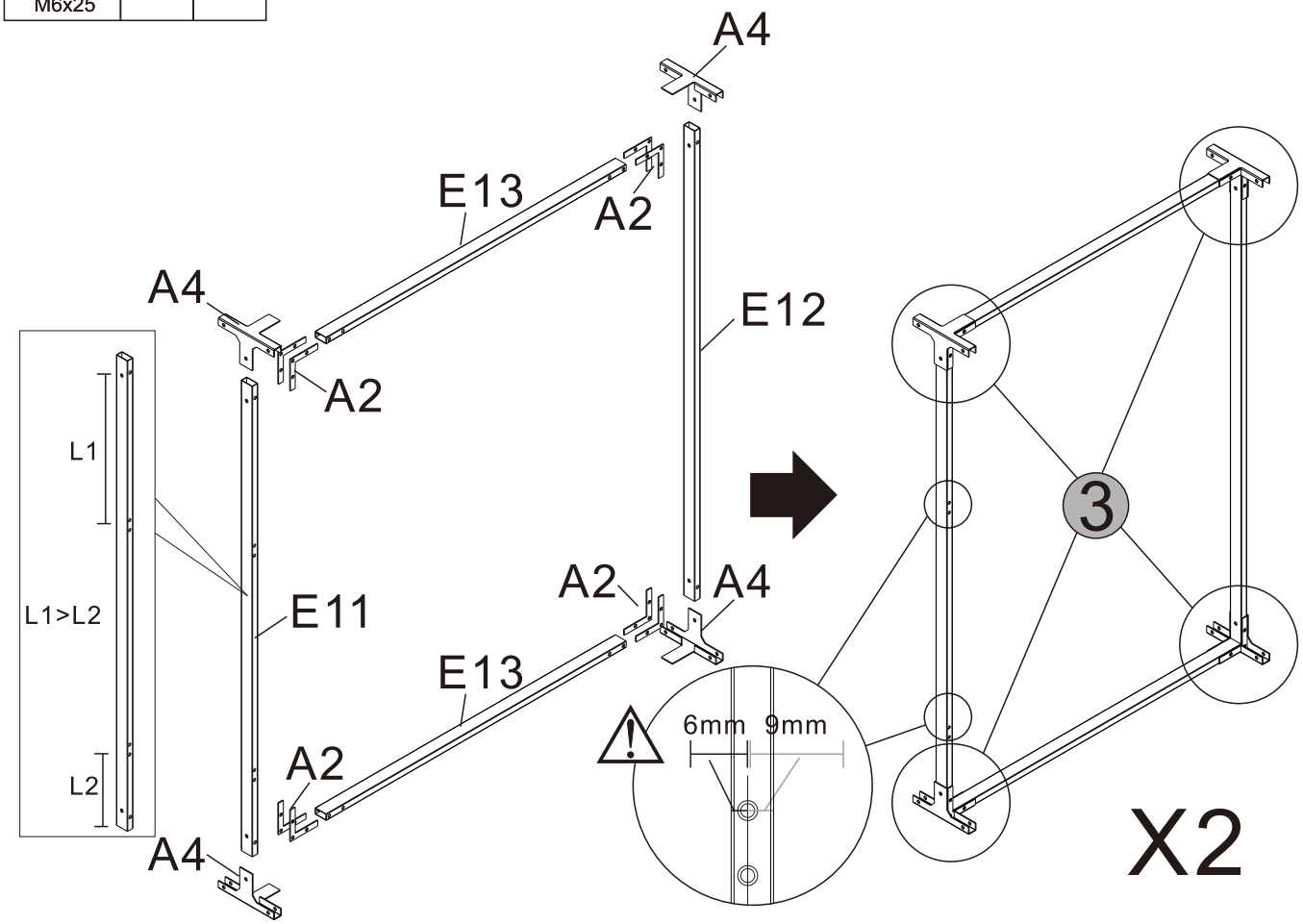

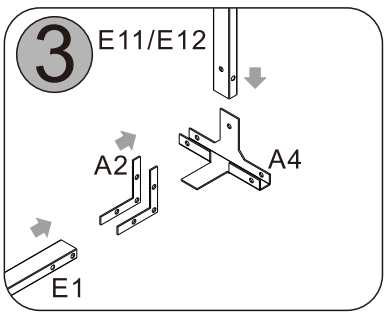

X4

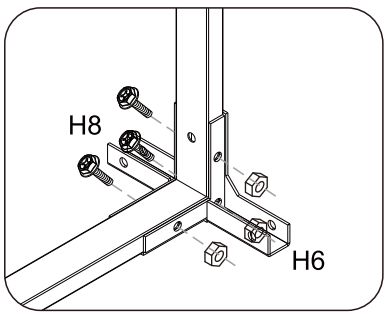

X4

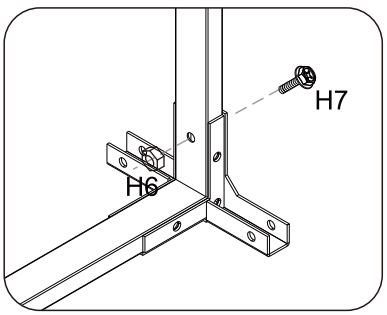

X4

M6	H6	x16
M6x25	H7	x16

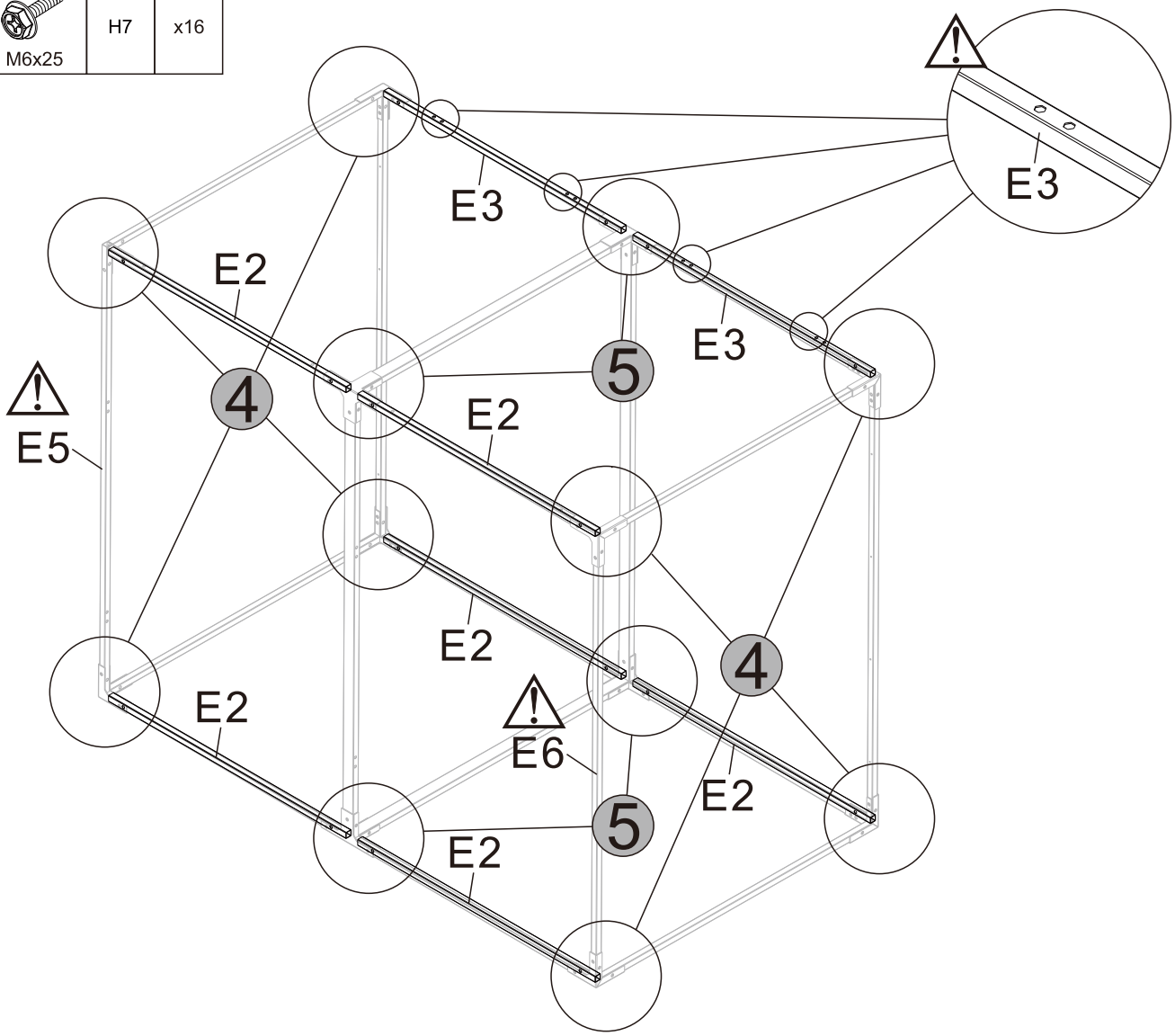

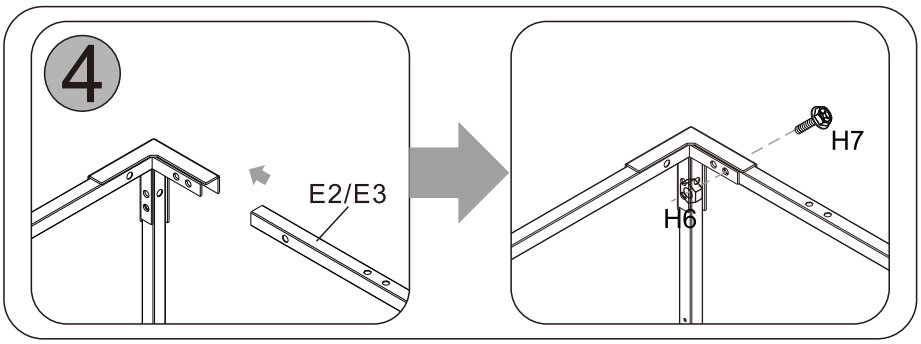

X8

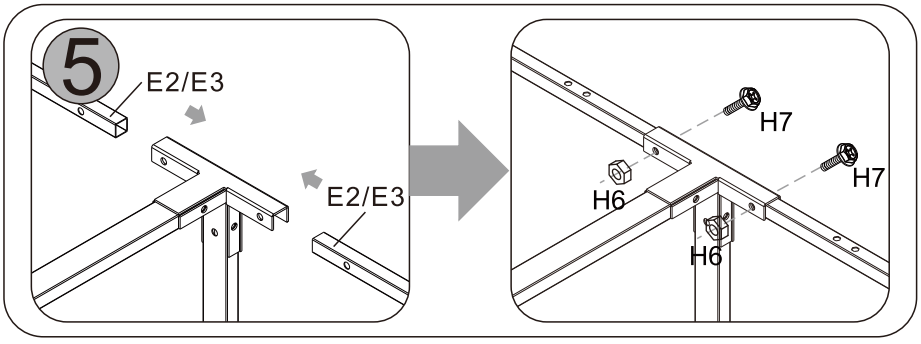

X4

	H2	x12
 M4x14	H3	x24

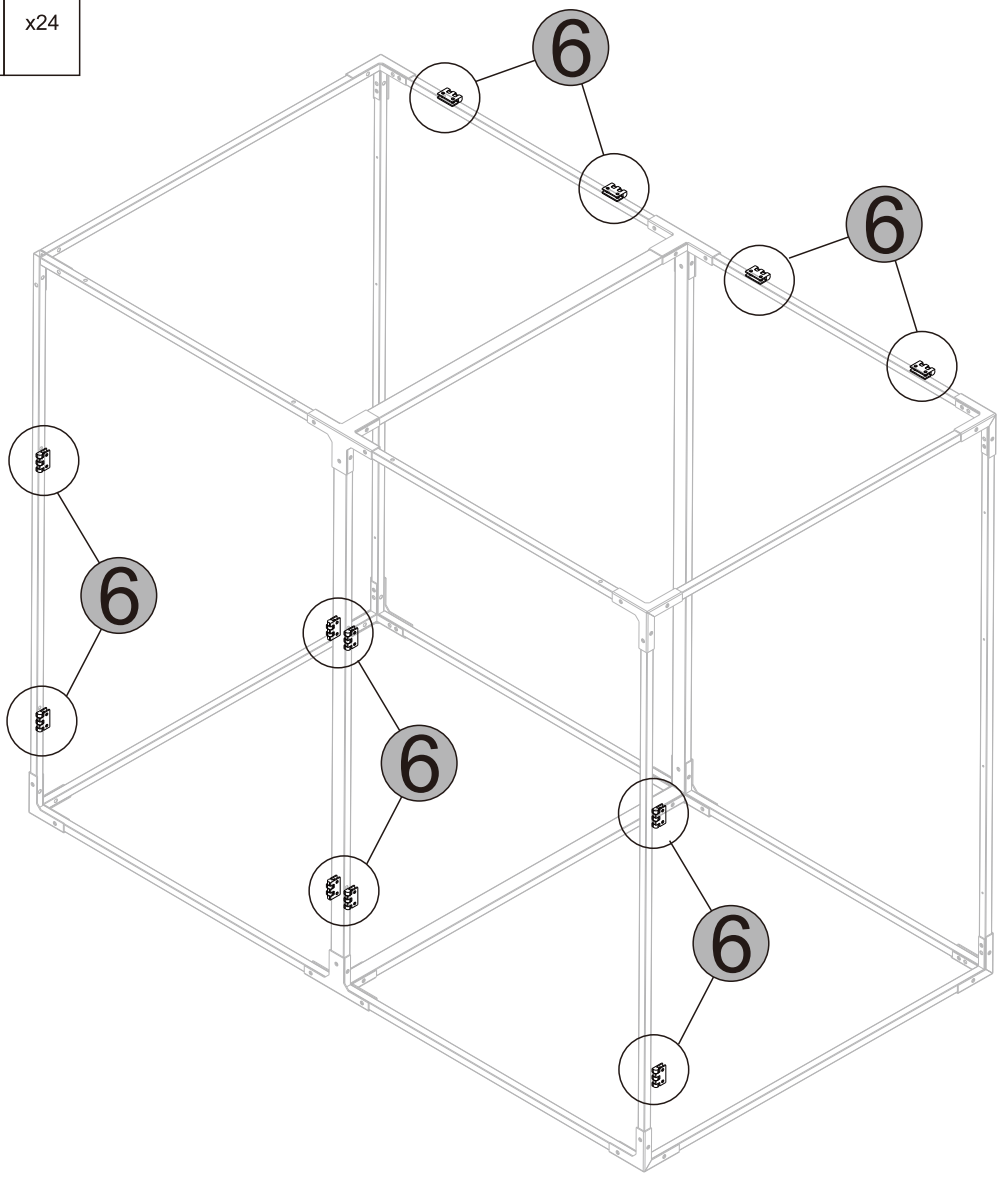

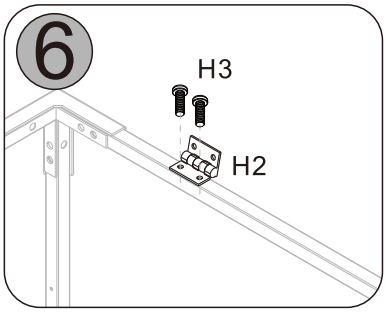

X18

M4x13	H1	x16

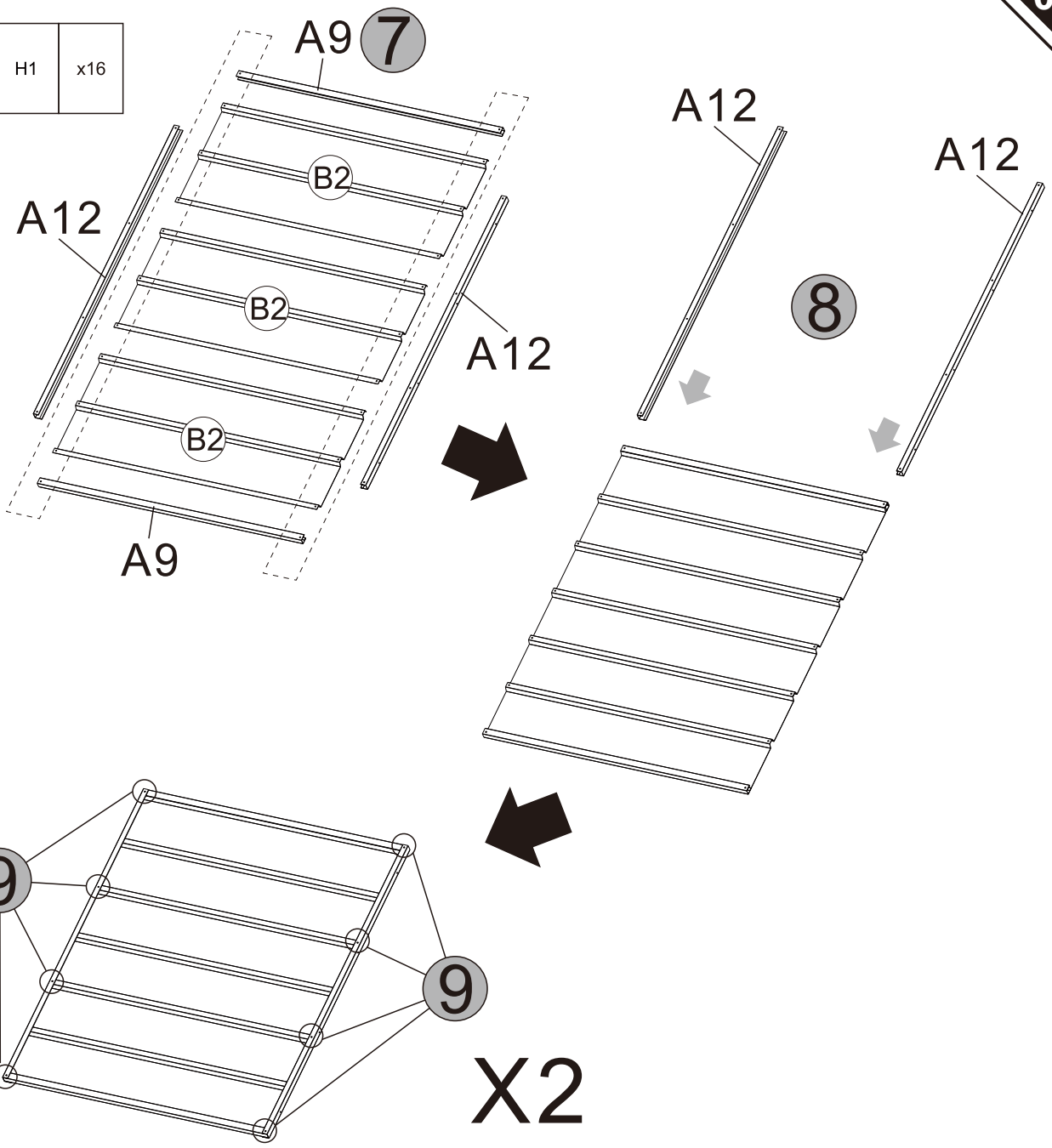
A9
7
A12
B2
A12
B2
A12
B2
A9
A12
A12
8
9
9
X2

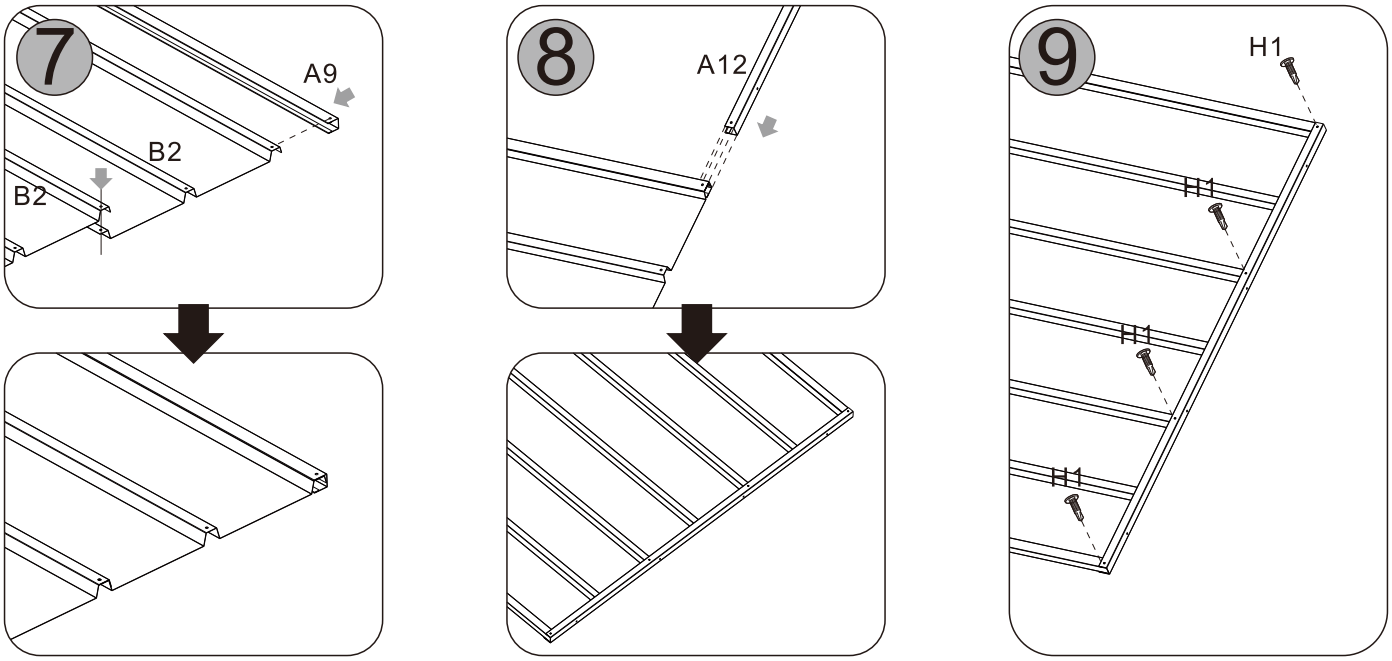
7
A9
B2
B2
8
A12
9
H1
H1
H1
H1

M4x13	H1	x16

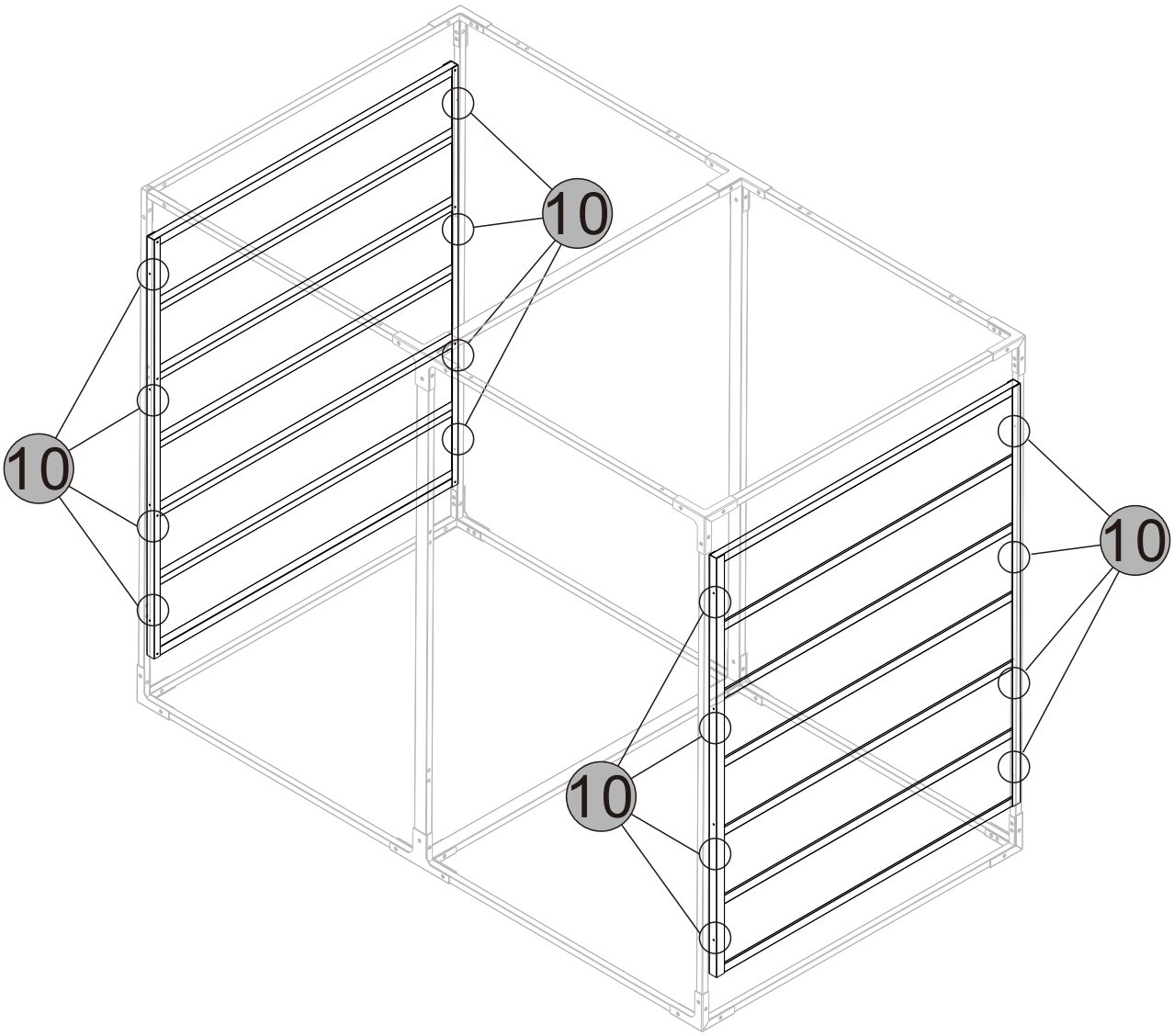

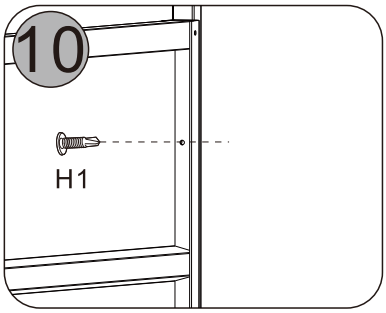

M4x13	H1	x28

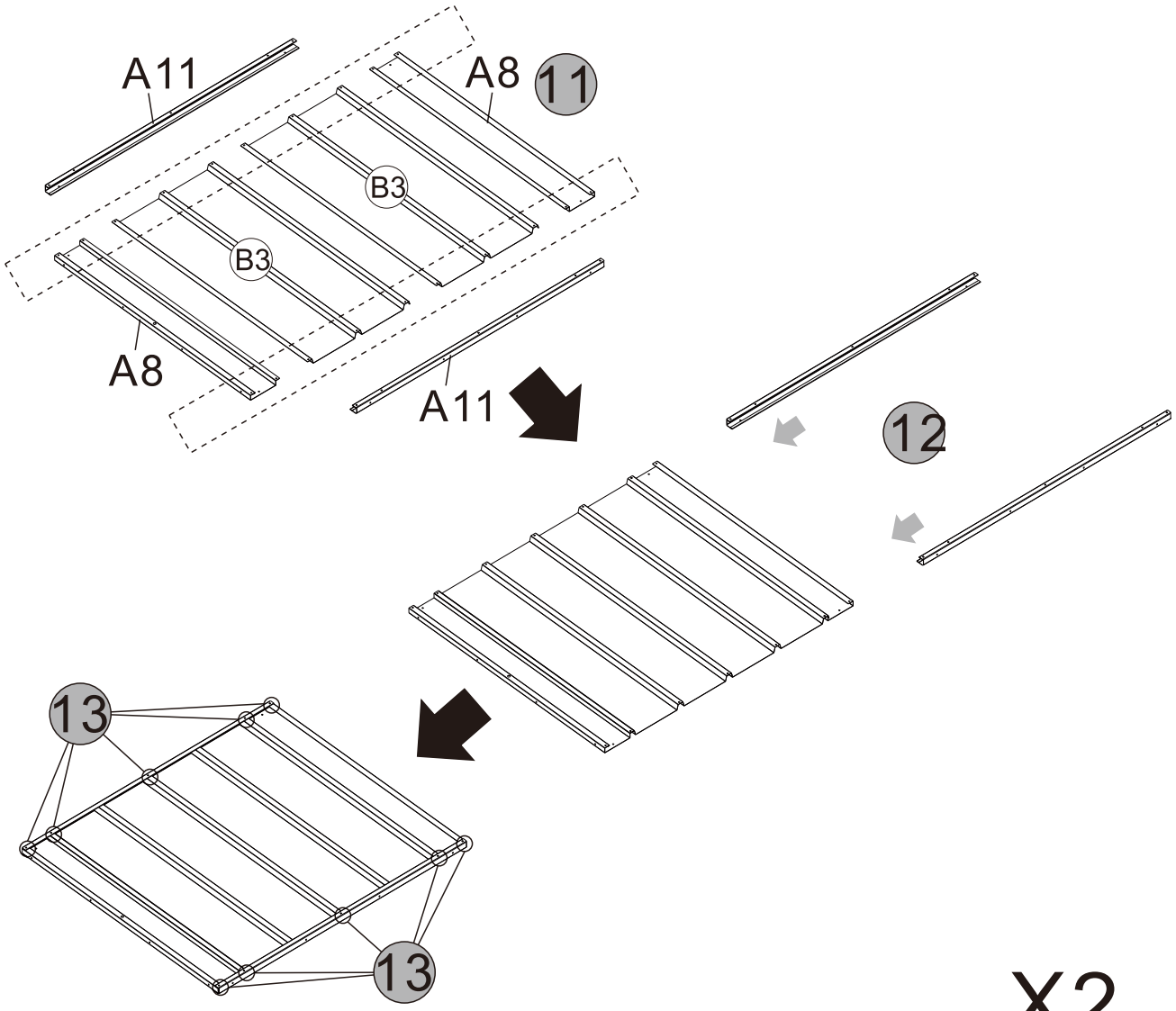

X2

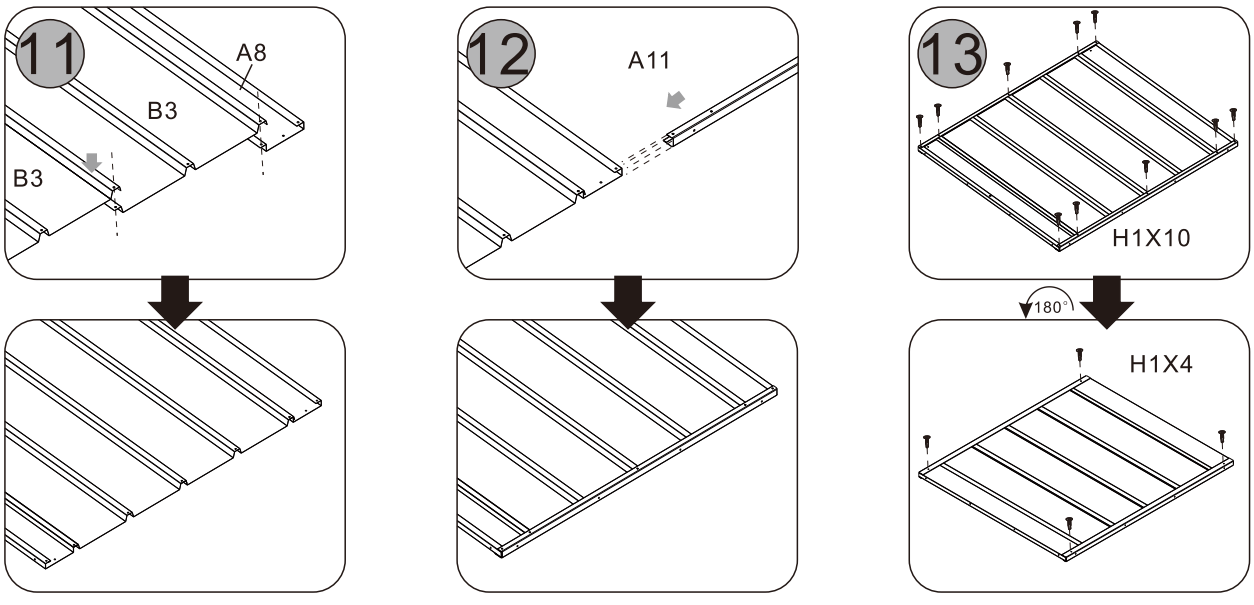

 M4x13	H1	x36		H5	x2		H9	x8

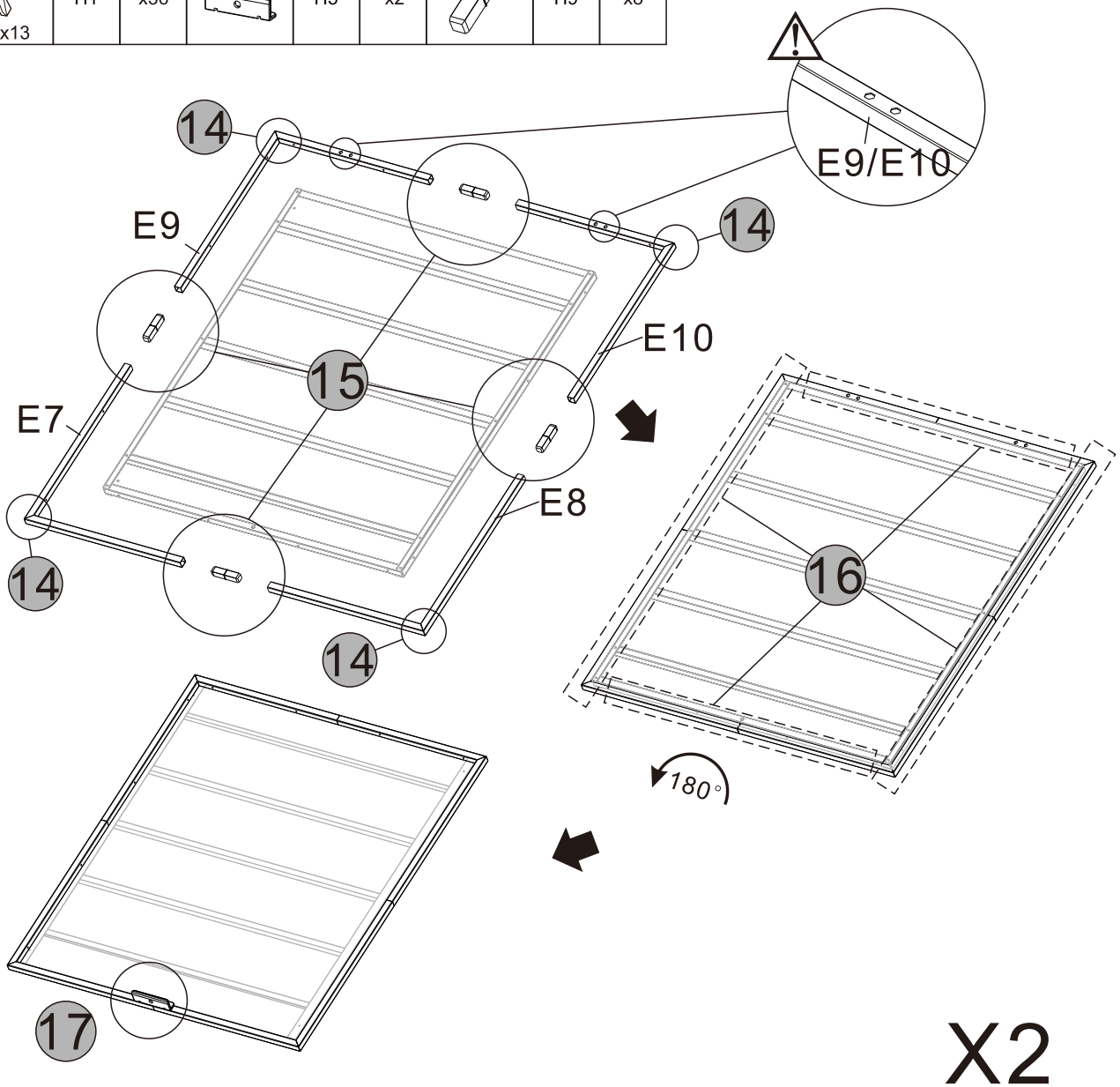

X2

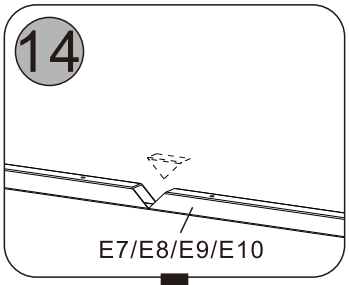

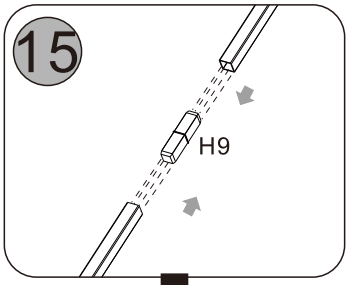

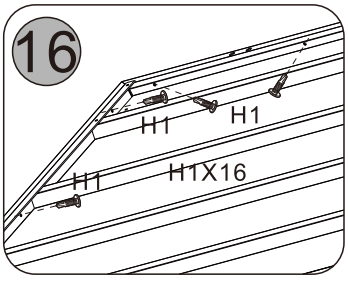

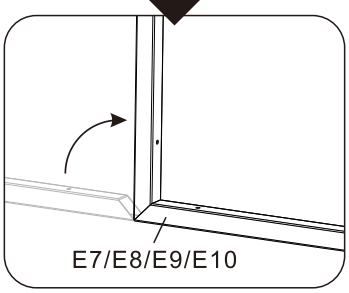

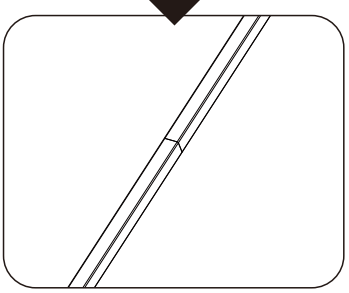

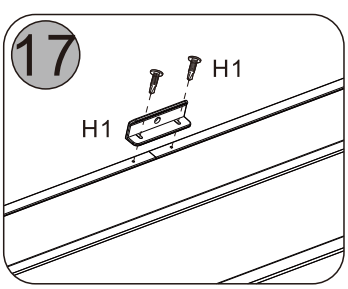

M4x14	H3	x8

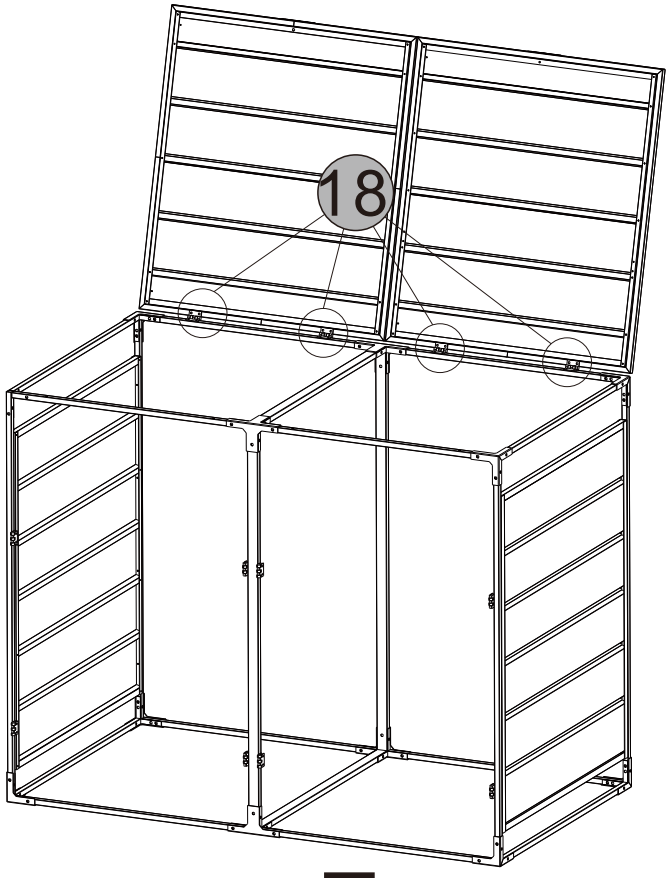

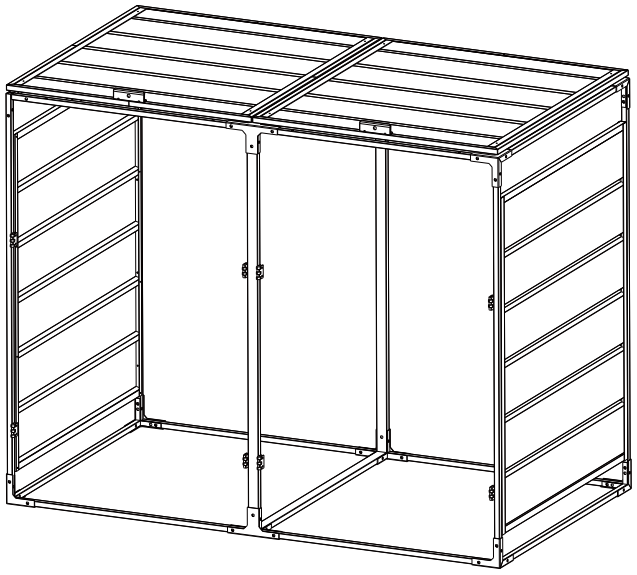

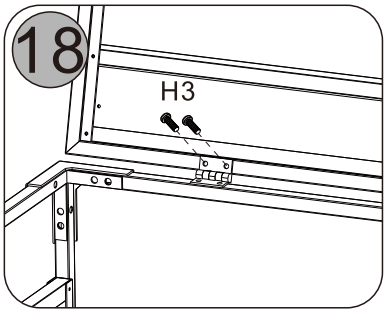

M4x13	H1	x28

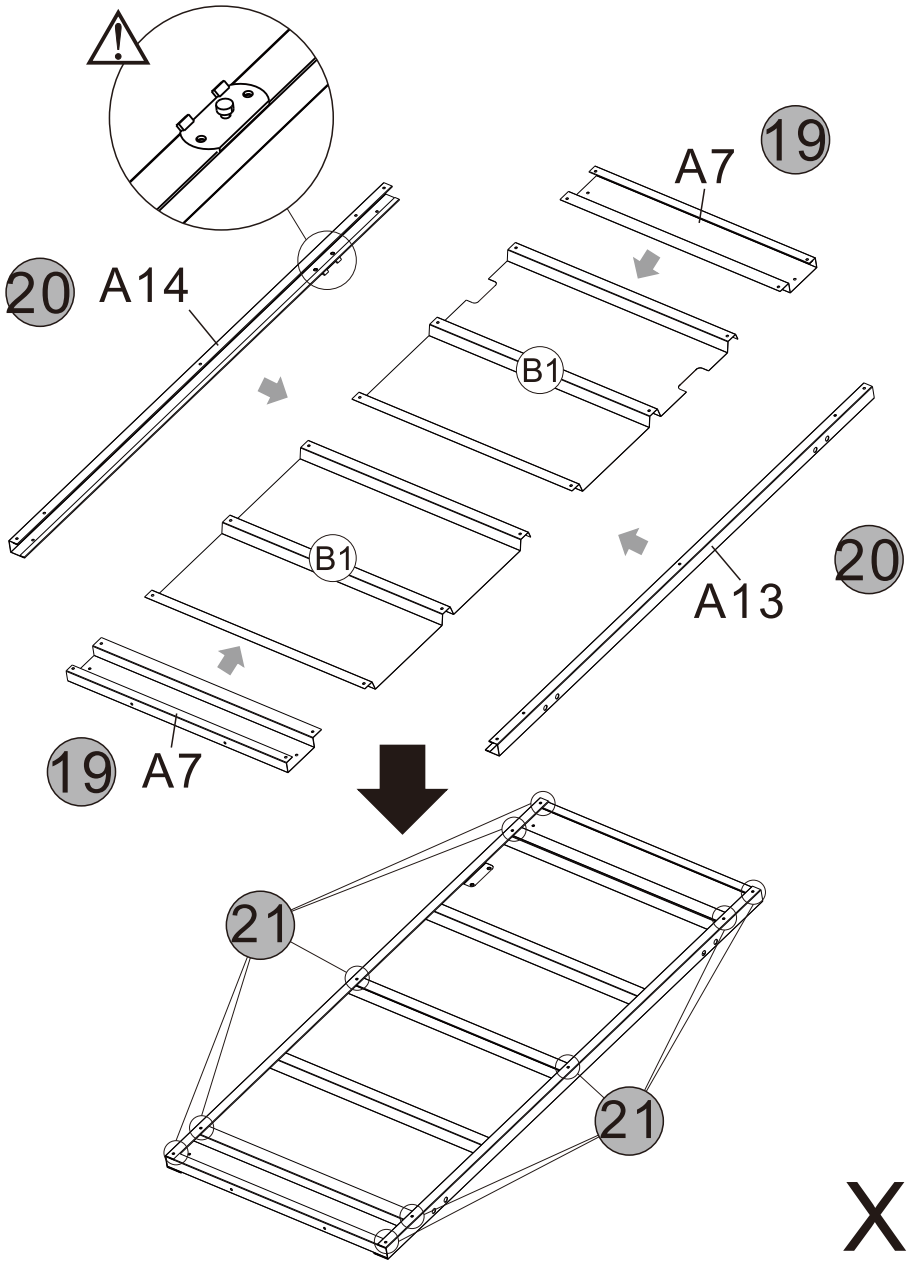

X2

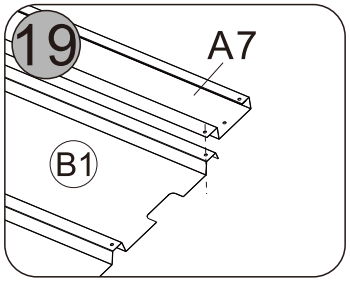

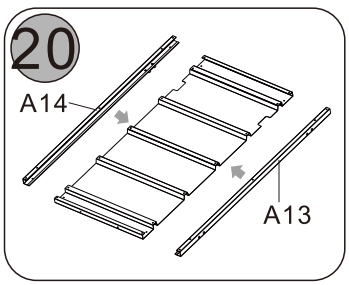

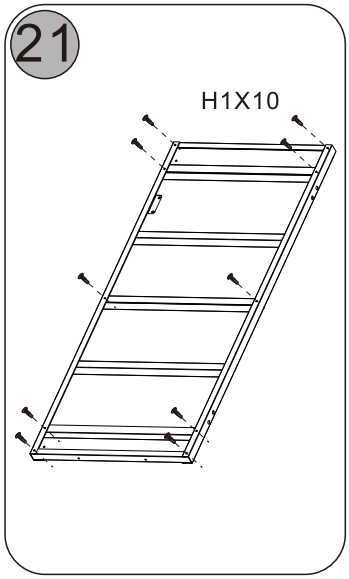

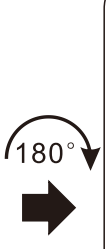

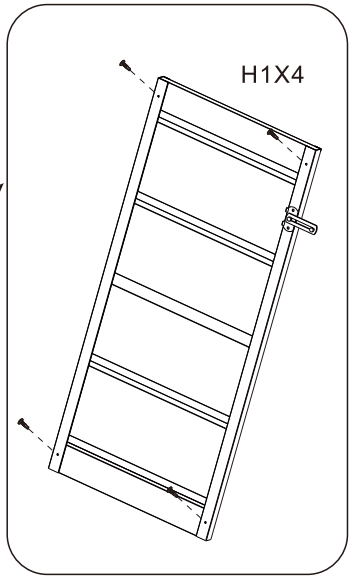

M4x13	H1	x28

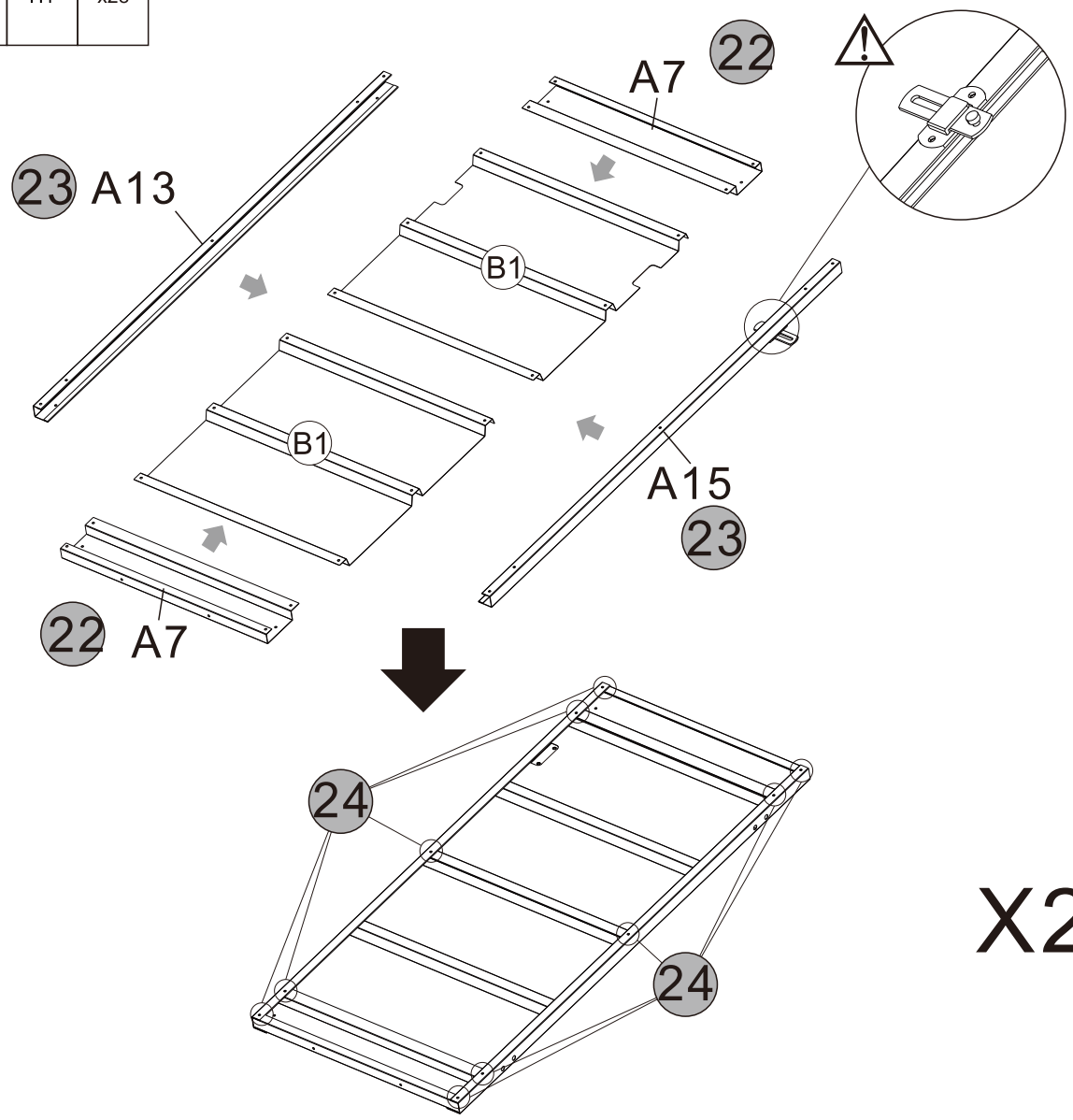

X2

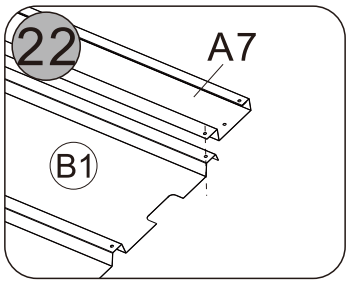

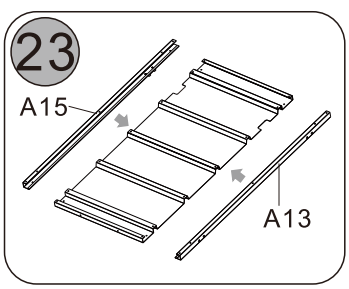

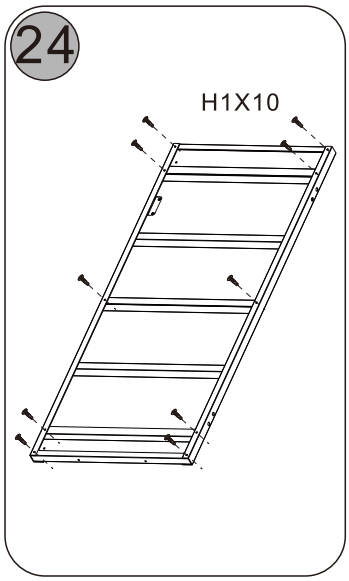

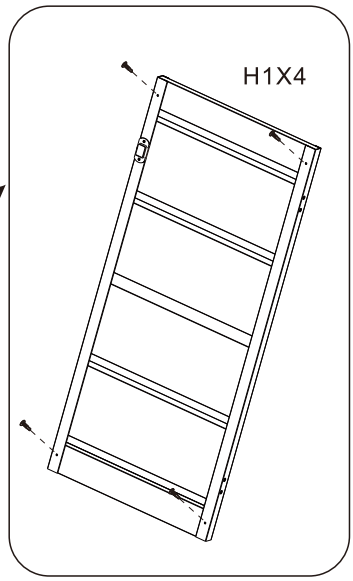

Done

M4x14	H3	x16

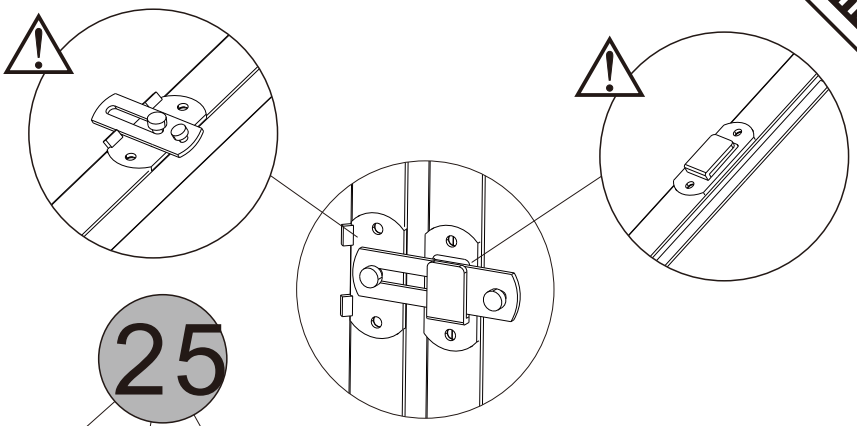

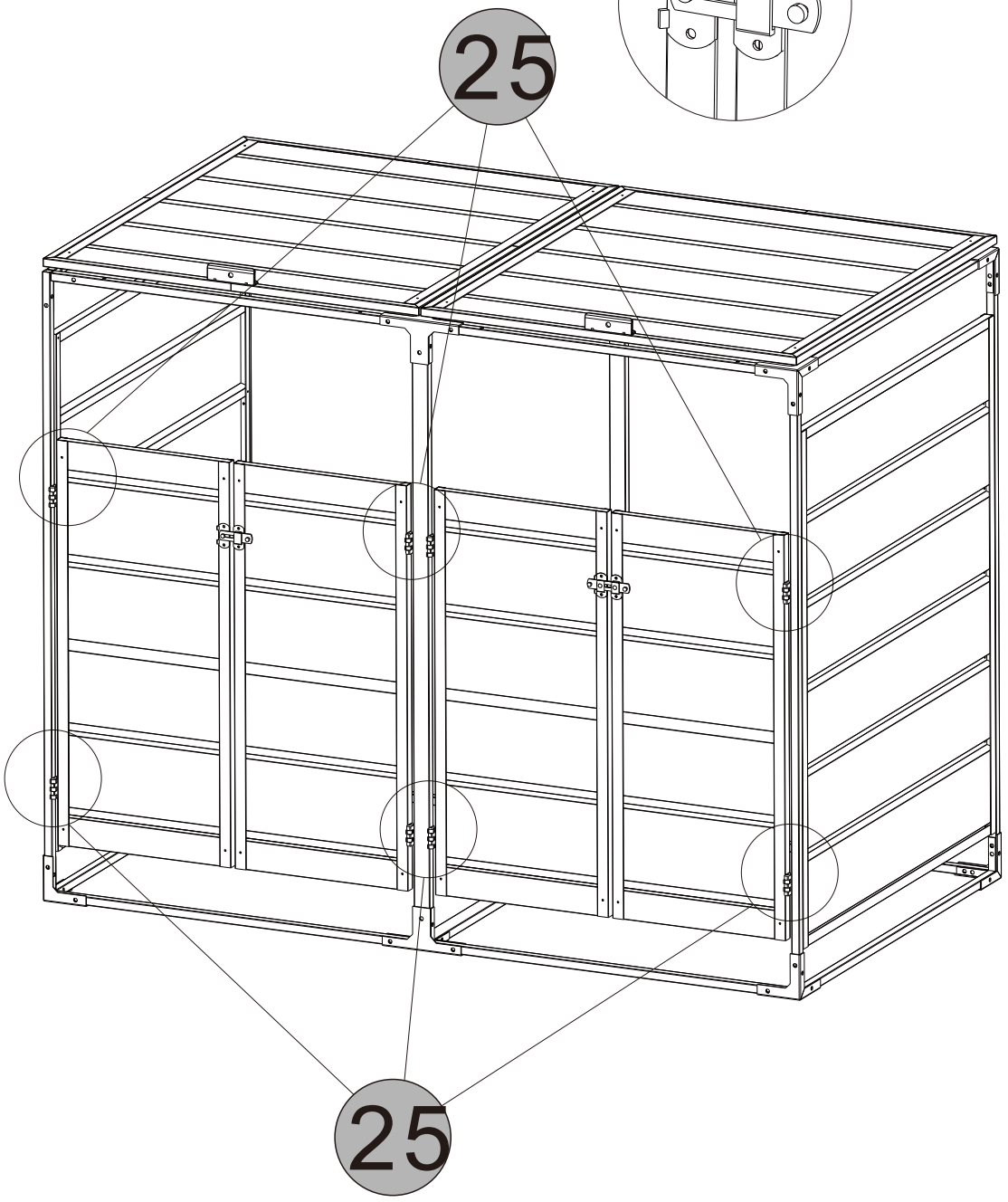

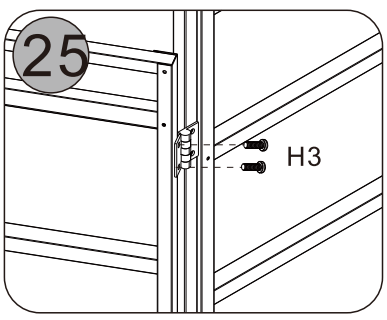

US

If you have any questions, please contact our customer care center, Our contact details are below:

001-877-644-9366

customerservice@aosom.com

Imported by Aosom LLC
7777 Center Ave. Suite 430
Huntington Beach, CA 92647-9998 USA
MADE IN CHINA

CA

If you have any questions, please contact our customer care center, Our contact details are below:

416-792-6088

customerservice@aosom.ca

Imported by Aosom Canada Inc.
Unit 33-1 Sparks Avenue, North York, Ontario, Canada
M2H 2W1
MADE IN CHINA

Si vous avez la moindre question, veuillez contacter notre centre d'assistance à la clientèle,Nos coordonnées sont les suivantes:

416-792-6088

customerservice@aosom.ca

Importé par Aosom Canada Inc.
Unité 33-1 Sparks Avenue, North York, Ontario, Canada M2H 2W1
Fabriqué en Chine

ES

Si tiene alguna pregunta, comuníquese con nuestro Centro de Atención al Cliente,Nuestros datos de contacto son los siguientes:

0034-931294512

atencioncliente@aosom.es

IMPORTADOR/Fabricante/REP:
SPANISH AOSOM, S.L.
C/ROC GROS,Nº15.08550, ELS HOSTALETS DE BALENYÀ, SPAIN.
B66295775
HECHO EN CHINA

Se tiver alguma dúvida, por favor contacte o nosso Centro de Atendimento ao Cliente,Os nossos dados de contacto são os seguintes:

0034-931294512

info@aosom.pt.

UK

If you have any questions, please contact our customer care center, Our contact details are below:

0044-800-240-4004

enquiries@mhstar.co.uk

IMPORTER ADDRESS:
MH STAR UK LTD
1 Northampton Cross Logistics Park
Northampton Cross Road
Northampton
Nn4 9FH
Tel: 0800 240 4050
enquiries@mhstar.co.uk
MADE IN CHINA

DE

Wenn Sie Fragen haben, wenden Sie sich bitte an unser Kundendienstzentrum,Unsere Kontaktdaten stehen unten:

0049-0(40)-87408465

service@aosom.de

ADRESSE DES IMPORTEURE/Hersteller/REP:
MH Handel GmbH
Wendenstraße 309
D-20537 Hamburg
Germany
IN CHINA HERGESTELLT

IT

In caso di dubbio, si prega di contattare il nostro centro assistenza clienti,I nostri dettagli di contatto sono di seguito:

0039-0249471447

clienti@aosom.it

IMPORTATO DA/Produttore/REP:
AOSOM Italy srl
Centro Direzionale Milanofiori
Strada 1 Palazzo F1
20057 Assago (MI)
P.I.: 08567220960
FATTO IN CINA

RO

Importator/Producător/REP:
Aosom Romania SRL
Str. Barbu Mumuleanu, nr. 30-32
Bucuresti, Sector 2
Tel: +40 312294730
clienti@aosom.ro
Fabricat in China

FR

Si vous avez la moindre question, veuillez contacter notre centre d'assistance à la clientèle,Nos coordonnées sont les suivantes:

0033-1-84166106

aosom@mhfrance.fr

Importé par/Fabricant/REP:
MH FRANCE
2 Rue Maurice Hartmann
92130 Issy Les Moulineaux
France
FABRIQUÉ EN CHINE

FR
DONNEZ OU RECYCLEZ
ASSOCIATION OU LIVRAISON OU DÉCHÈTERIE
Adresses sur quefairedemesdechets.fr