US_CA_UK_FR_DE_ES_PT_IT_RO_PL

Outsunny

IN260800360V01

84J-334V00

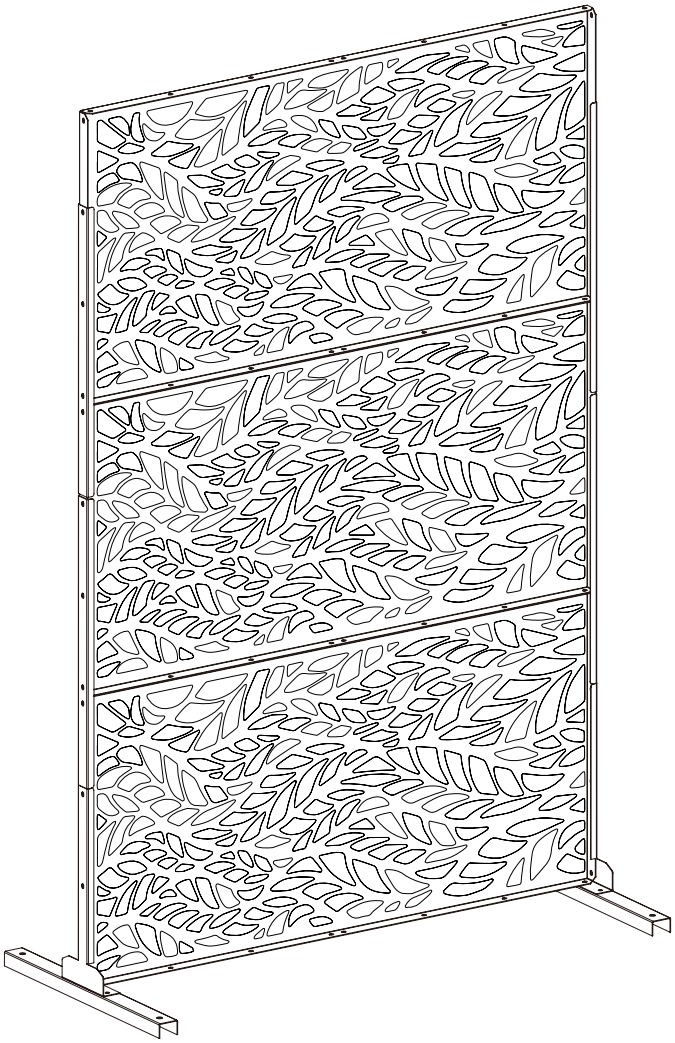

5
STEPS

0.5 HR

***EN*_IMPORTANT, RETAIN FOR FUTURE REFERENCE: READ CAREFULLY.**
***FR*_IMPORTANT : A LIRE ATTENTIVEMEN ET A CONSERVER POUR VOUS Y REFERER ULTERIEUREMENT**
***ES*_IMPORTANTE, LEA Y GUARDE PARA FUTURAS REFERENCIAS.**
***PT*_IMPORTANTE, RETAR PARA REFERÉNCIA FUTURA: LEIA ATENTAMENTE.**
***DE*_WICHTIG! SORGFÄLTIG LESEN UND FÜR SPÄTER NACHSCHLAGEN AUFBEWAHREN.**
***IT*_IMPORTANTE! CONSERVARE IL PRESENTE MANUALE PER FUTURO RIFERIMENTO E LEGGERLO ATTENTAMENTE.**
***RO*_IMPORTANT, PĂSTRAȚI PENTRU REFERINȚĂ VIITOARE: CITIȚI CU ATENȚIE.**
***PL*_WAŻNE, PRZECHOWAJ DO WYKORZYSTANIA W PRZYSZŁOŚCI: PRZECZYTAJ UWAŻNIE.**



EN

1. Pay attention to the sharp edge of some parts.
2. Wearing safety gloves, eye protection and long sleeves during the assembly to prevent injury.
3. Children and pets are not allowed entering into the construction site.

FR

1. Faites attention au bord tranchant de certaines parties.
2.Porter des gants de protection, des lunettes de protection et des manches longues pendant le montage pour éviter les blessures.
3. Les enfants et les animaux domestiques ne sont pas admis sur le chantier de construction.

ES

1. Preste atención al borde afilado de algunas partes.
2. Use guantes de seguridad, protección ocular y mangas largas durante el montaje para evitar lesiones.
3. Los niños y las mascotas no pueden ingresar al sitio de construcción.

PT

1. Prestar atenção à aresta afiada de algumas peças.
2. Usar luvas de segurança, protecção dos olhos e mangas compridas durante a montagem para evitar ferimentos.
3. Não é permitida a entrada de crianças e animais de estimação no abrigo durante a construção.

DE

1. Achten Sie auf die scharfe Kante für einige Teile.
2. Tragen Sie die Schutzhandschuhen, Augenschutz und langen Ärmeln bei der Montage zur Vermeidung von Verletzungen.
3. Die Kinder und Haustiere dürfen nicht auf die Baustelle betreten.

IT

1. Prestare attenzione al bordo tagliente di alcune parti.
2. Indossare guanti di sicurezza, occhiali protettivi e maniche lunghe durante l'assemblaggio per evitare lesioni.
3. Ai bambini e agli animali domestici non è consentito entrare nel cantiere.

PL

1. Należy zwrócić uwagę na ostre krawędzie niektórych części;
2. Podczas montażu należy nosić rękawice ochronne, okulary ochronne i długie rękawy, aby zapobiec obrażeniom;
3. Dzieci i zwierzęta nie mają wstępu na plac budowy;

RO

1. Acordați atenție marginilor ascuțite ale unor piese;
2. Purtați mănuși de protecție, ochelari de protecție și mâneci lungi în timpul asamblării pentru a preveni rănirea;
3. Copiii și animalele de companie nu au voie să intre pe șantier;

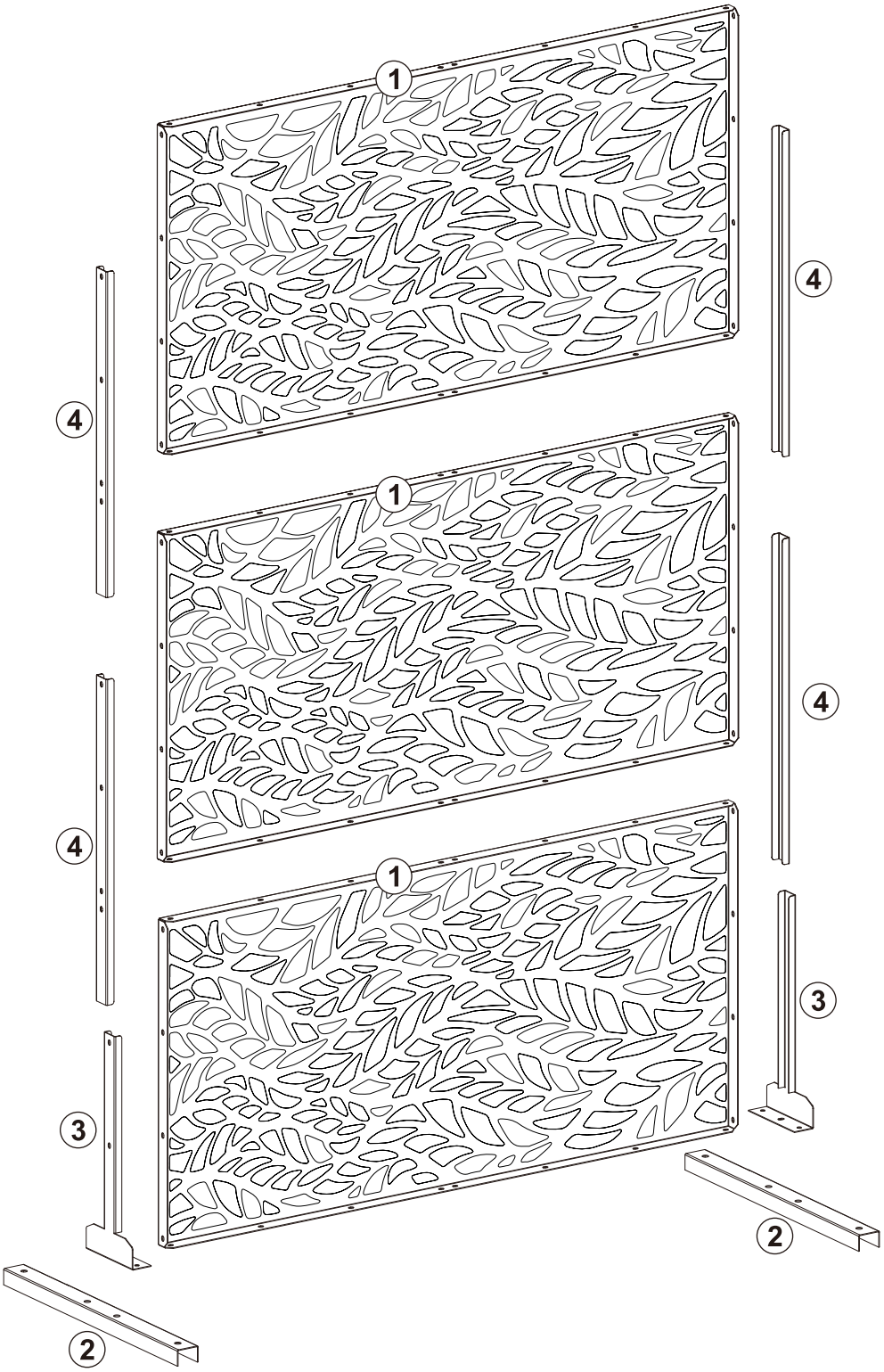
1
4
4
1
4
4
1
3
3
2
2

PARTS

① x3



② x2



③ x2

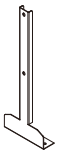

④ x4



HARDWARE

Ⓐ x38
+1(spare)

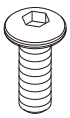

Ⓑ x38
+1(spare)



Ⓒ x4



Ⓓ x4



Ⓔ x4

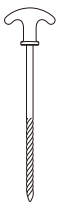

Ⓕ x1



Ⓖ x1



01

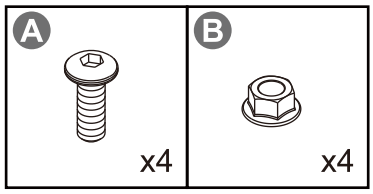

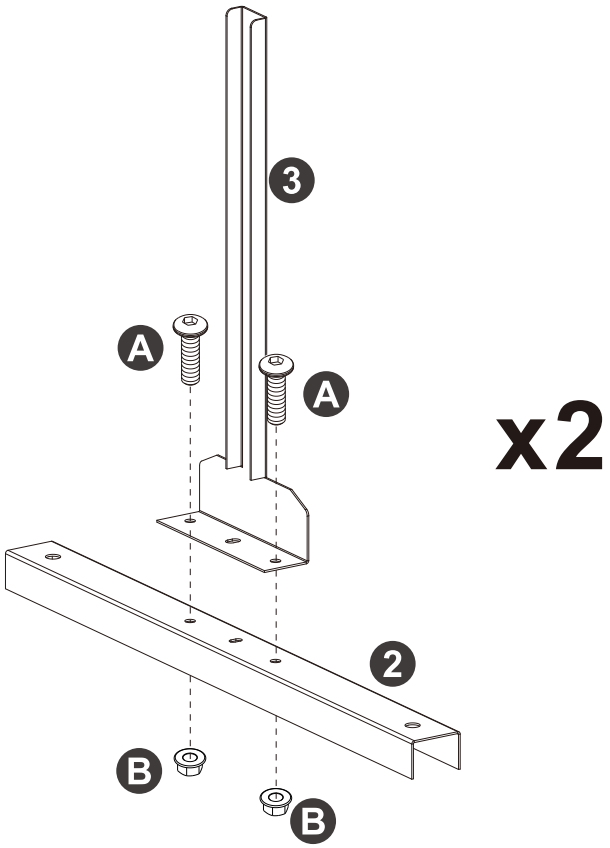

x2

02

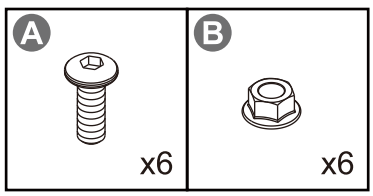

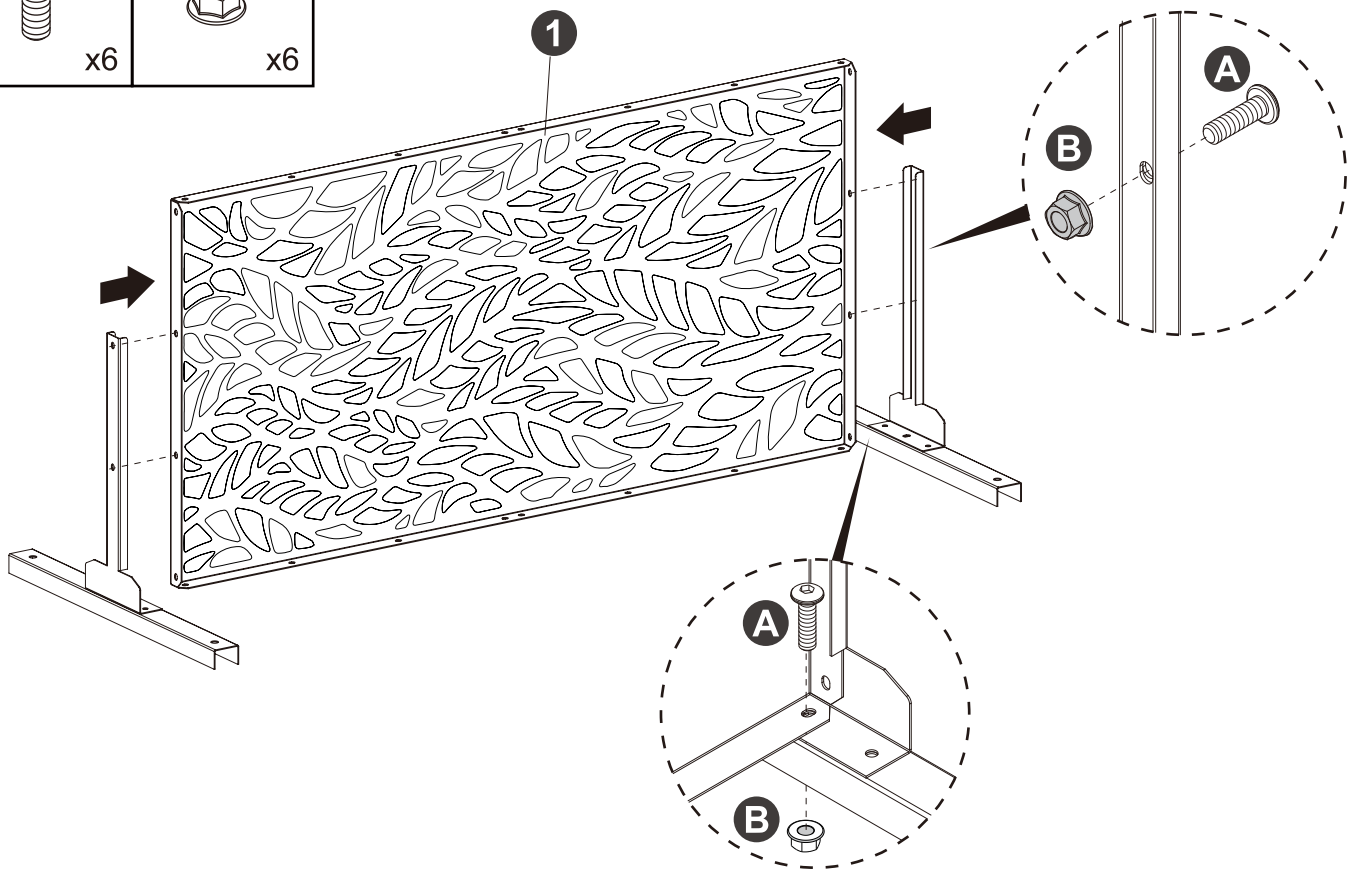

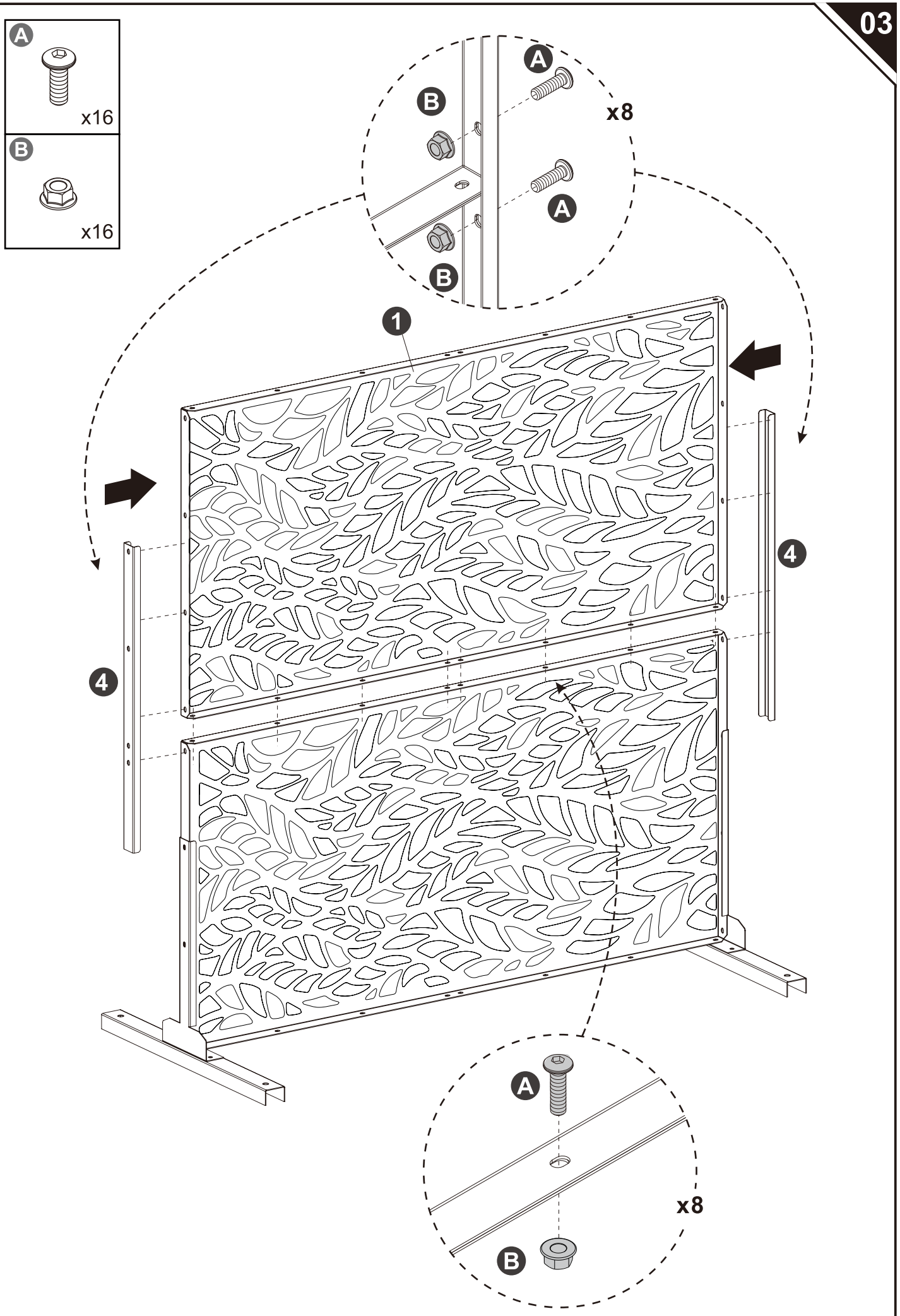
A
x16
B
x16
A
B
x8
A
B
1
4
4
A
B
x8

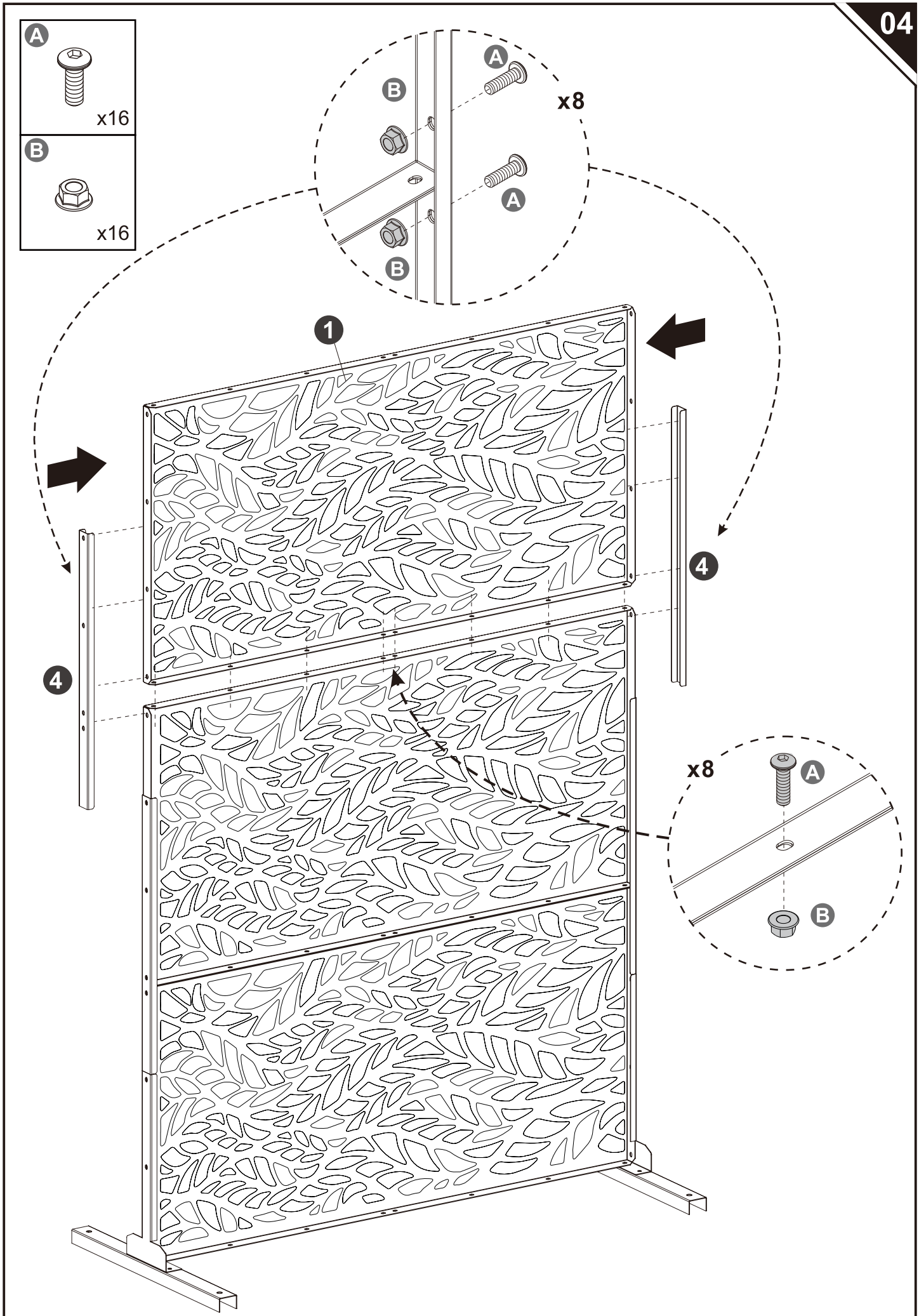
A
x16
B
x16
A
B
x8
A
B
1
4
4
x8
A
B

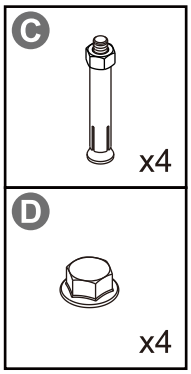

OR

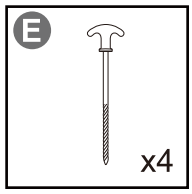

Done

EN_Use Hex-Head Sleeve Anchors to fix the privacy screen on solid ground or use the Ground Naisl to fix to the soft ground if necessary.
FR_Utilisez des chevilles à tête hexagonale pour fixer le brise-vue sur un sol dur ou, si nécessaire, utilisez les piquets de fixation pour le fixer sur un sol meuble.
DE_Verwenden Sie Sechskant-Hülsenanker, um den Sichtschutz auf festem Untergrund zu befestigen, oder verwenden Sie bei Bedarf den Bodenpfahl zur Befestigung auf weichem Untergrund.
ES_Utilice anclajes de manguito con cabeza hexagonal para fijar la mampara de privacidad en suelo firme o utilice las estacas para suelo blando si es necesario.
PT_Utilize buchas de cabeça hexagonal para fixar a tela de privacidade em solo firme ou utilize os pinos de fixação ao solo para a fixar em solo macio, se necessário.
IT_Utilizzi i tasselli a testa esagonale per fissare lo schermo di protezione della privacy su un terreno solido oppure, se necessario, utilizzi i picchetti da terra per fissarlo su un terreno soffice.
RO_Folosiți ancore cu cap hexagonal pentru a fixa paravanul de intimitate pe sol dur sau, dacă este necesar, folosiți țărușii de pământ pentru a-l fixa pe sol moale.
PL_W celu zamocowania parawanu na twardym podłożu należy użyć kotew z łbem sześciokątnym, a w razie potrzeby – kotew Ground Naisl do zamocowania na miękkim podłożu.

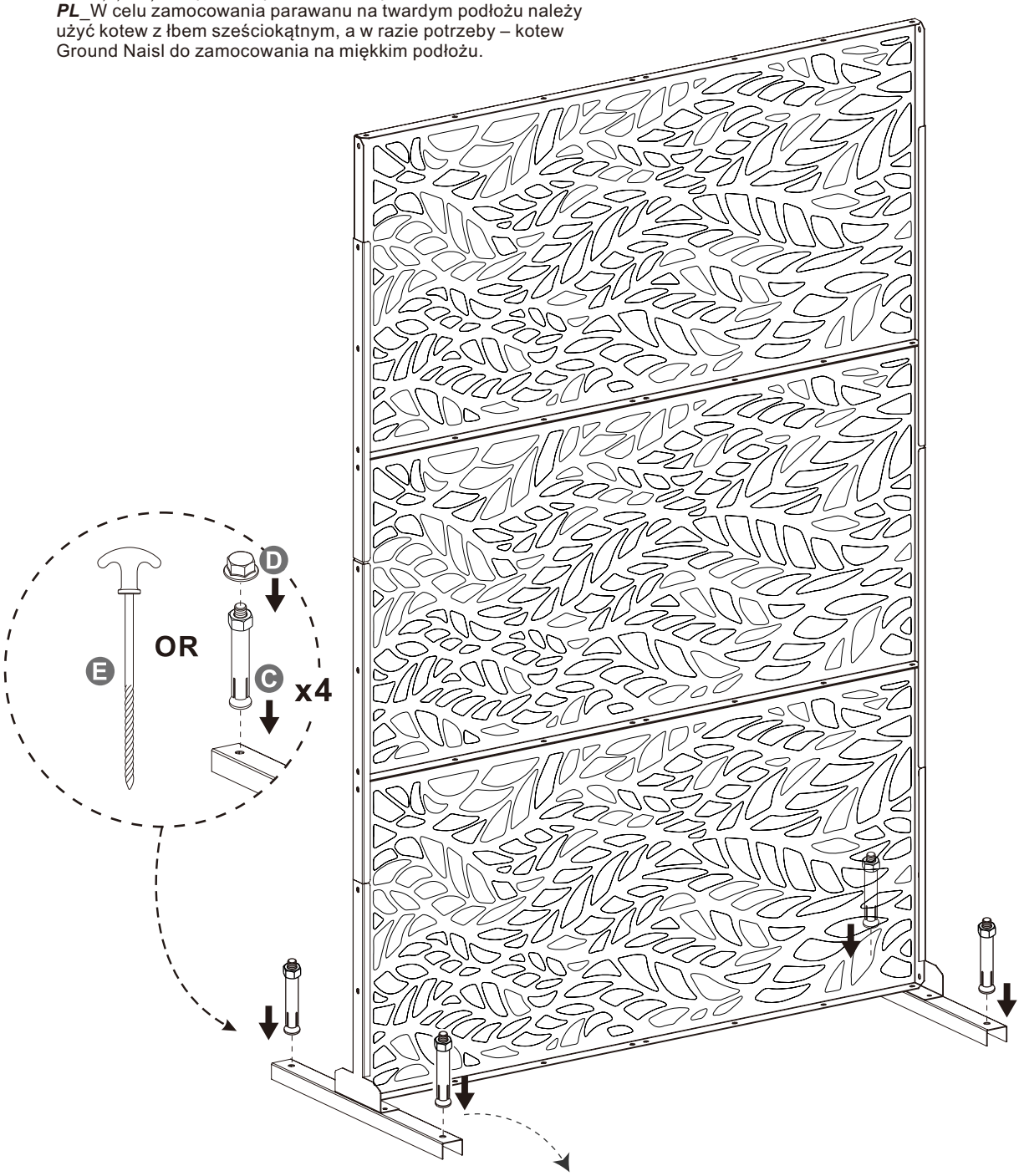

EN_Use these ground pegs to secure the metal privacy screen in the soil.
FR_Utilisez ces piquets pour fixer le brise-vue métallique dans le sol.
DE_Verwenden Sie diese Erdspieße, um den Sichtschutzzaun aus Metall im Boden zu befestigen.
ES_Utilice estas estacas para fijar la mampara metálica de privacidad al suelo.
PT_Utilize estas estacas para fixar a tela metálica de privacidade no solo.
IT_Utilizzate questi picchetti per fissare al terreno lo schermo metallico di protezione della privacy.
RO_Folosiți aceste țăruși pentru a fixa paravanul metalic de intimitate în pământ.
PL_Proszę użyć tych kołków do zamocowania metalowej osłony zapewniającej prywatność w ziemi.

US

If you have any questions, please contact our customer care center, Our contact details are below:

001-877-644-9366

customerservice@aosom.com

Imported by Aosom LLC
7777 Center Ave. Suite 430
Huntington Beach, CA 92647-9998 USA
MADE IN CHINA

CA

If you have any questions, please contact our customer care center, Our contact details are below:

416-792-6088

customerservice@aosom.ca

Imported by Aosom Canada Inc.
Unit 33-1 Sparks Avenue, North York, Ontario, Canada
M2H 2W1
MADE IN CHINA

Si vous avez la moindre question, veuillez contacter notre centre d'assistance à la clientèle,Nos coordonnées sont les suivantes:

416-792-6088

customerservice@aosom.ca

Importé par Aosom Canada Inc.
Unité 33-1 Sparks Avenue, North York, Ontario, Canada M2H 2W1
Fabriqué en Chine

ES

Si tiene alguna pregunta, comuníquese con nuestro Centro de Atención al Cliente,Nuestros datos de contacto son los siguientes:

0034-931294512

atencioncliente@aosom.es

IMPORTADOR/Fabricante/REP:
SPANISH AOSOM, S.L.
C/ROC GROS,Nº15.08550, ELS HOSTALETS DE BALENYÀ, SPAIN.
B66295775
HECHO EN CHINA

Se tiver alguma dúvida, por favor contacte o nosso Centro de Atendimento ao Cliente,Os nossos dados de contacto são os seguintes:

0034-931294512

info@aosom.pt.

UK

If you have any questions, please contact our customer care center, Our contact details are below:

0044-800-240-4004

enquiries@mhstar.co.uk

IMPORTER ADDRESS:
MH STAR UK LTD
1 Northampton Cross Logistics Park
Northampton Cross Road
Northampton
Nn4 9FH
Tel: 0800 240 4050
enquiries@mhstar.co.uk
MADE IN CHINA

DE

Wenn Sie Fragen haben, wenden Sie sich bitte an unser Kundendienstzentrum,Unsere Kontaktdaten stehen unten:

0049-0(40)-87408465

service@aosom.de

ADRESSE DES IMPORTEURE/Hersteller/REP:
MH Handel GmbH
Wendenstraße 309
D-20537 Hamburg
Germany
IN CHINA HERGESTELLT

IT

In caso di dubbio, si prega di contattare il nostro centro assistenza clienti,I nostri dettagli di contatto sono di seguito:

0039-0249471447

clienti@aosom.it

IMPORTATO DA/Produttore/REP:
AOSOM Italy srl
Centro Direzionale Milanofiori
Strada 1 Palazzo F1
20057 Assago (MI)
P.I.: 08567220960
FATTO IN CINA

RO

Importator/Producător/REP:
Aosom Romania SRL
Str. Barbu Mumuleanu, nr. 30-32
Bucuresti, Sector 2
Tel: +40 312294730
clienti@aosom.ro
Fabricat in China

FR

Si vous avez la moindre question, veuillez contacter notre centre d'assistance à la clientèle,Nos coordonnées sont les suivantes:

0033-1-84166106

aosom@mhfrance.fr

Importé par/Fabricant/REP:
MH FRANCE
2 Rue Maurice Hartmann
92130 Issy Les Moulineaux
France
FABRIQUÉ EN CHINE

