US_CA_UK_FR_DE_ES_PT_IT_RO_PL

Outsunny

IN260800309V01

84K-250V00

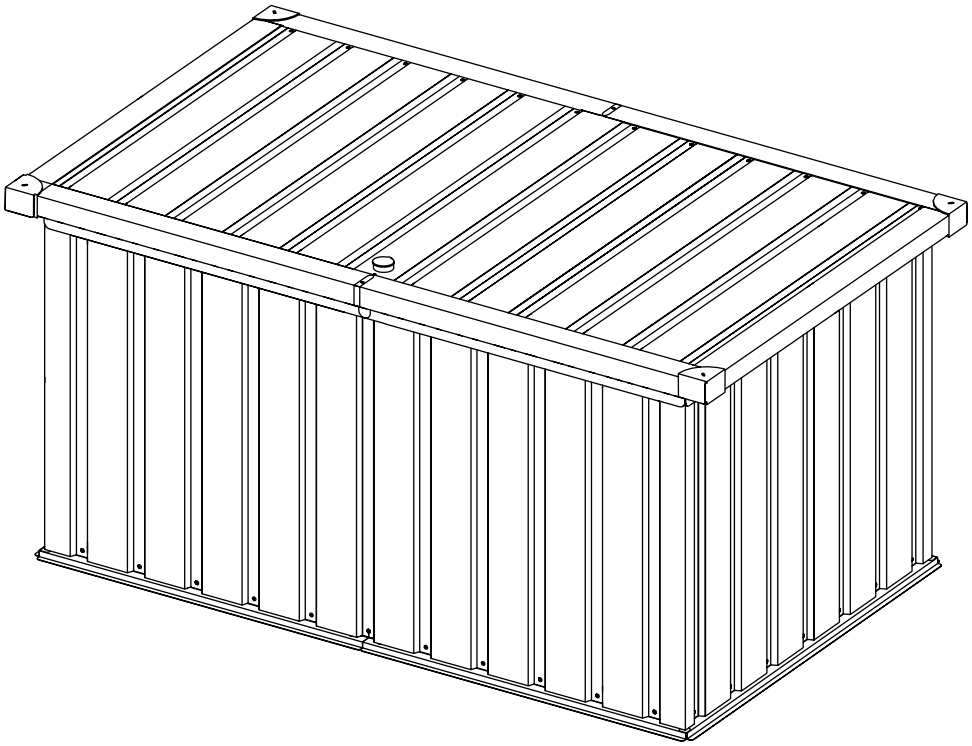



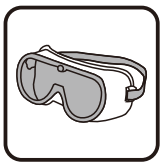





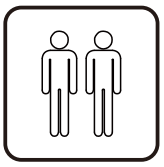

***EN*_IMPORTANT, RETAIN FOR FUTURE REFERENCE: READ CAREFULLY.**
***FR*_IMPORTANT : A LIRE ATTENTIVEMEN ET A CONSERVER POUR VOUS Y REFERER ULTERIEUREMENT**
***ES*_IMPORTANTE, LEA Y GUARDE PARA FUTURAS REFERENCIAS.**
***PT*_IMPORTANTE, RETAR PARA REFERÉNCIA FUTURA: LEIA ATENTAMENTE.**
***DE*_WICHTIG! SORGFÄLTIG LESEN UND FÜR SPÄTER NACHSCHLAGEN AUFBEWAHREN.**
***IT*_IMPORTANTE! CONSERVARE IL PRESENTE MANUALE PER FUTURO RIFERIMENTO E LEGGERLO ATTENTAMENTE.**
***RO*_IMPORTANT, PĂSTRAȚI PENTRU REFERINȚĂ VIITOARE: CITIȚI CU ATENȚIE.**
***PL*_WAŻNE, PRZECHOWAJ DO WYKORZYSTANIA W PRZYSZŁOŚCI: PRZECZYTAJ UWAŻNIE.**



EN

1. Pay attention to the sharp edge of some parts.
2. Wearing safety gloves, eye protection and long sleeves during the assembly to prevent injury.
3. Children and pets are not allowed entering into the construction site.

FR

1. Faites attention au bord tranchant de certaines parties.
2.Porter des gants de protection, des lunettes de protection et des manches longues pendant le montage pour éviter les blessures.
3. Les enfants et les animaux domestiques ne sont pas admis sur le chantier de construction.

ES

1. Preste atención al borde afilado de algunas partes.
2. Use guantes de seguridad, protección ocular y mangas largas durante el montaje para evitar lesiones.
3. Los niños y las mascotas no pueden ingresar al sitio de construcción.

PT

1. Prestar atenção à aresta afiada de algumas peças.
2. Usar luvas de segurança, protecção dos olhos e mangas compridas durante a montagem para evitar ferimentos.
3. Não é permitida a entrada de crianças e animais de estimação no abrigo durante a construção.

DE

1. Achten Sie auf die scharfe Kante für einige Teile.
2. Tragen Sie die Schutzhandschuhen, Augenschutz und langen Ärmeln bei der Montage zur Vermeidung von Verletzungen.
3. Die Kinder und Haustiere dürfen nicht auf die Baustelle betreten.

IT

1. Prestare attenzione al bordo tagliente di alcune parti.
2. Indossare guanti di sicurezza, occhiali protettivi e maniche lunghe durante l'assemblaggio per evitare lesioni.
3. Ai bambini e agli animali domestici non è consentito entrare nel cantiere.

PL

1. Należy zwrócić uwagę na ostre krawędzie niektórych części;
2. Podczas montażu należy nosić rękawice ochronne, okulary ochronne i długie rękawy, aby zapobiec obrażeniom;
3. Dzieci i zwierzęta nie mają wstępu na plac budowy;

RO

1. Acordați atenție marginilor ascuțite ale unor piese;
2. Purtați mănuși de protecție, ochelari de protecție și mâneci lungi în timpul asamblării pentru a preveni rănirea;
3. Copiii și animalele de companie nu au voie să intre pe șantier;

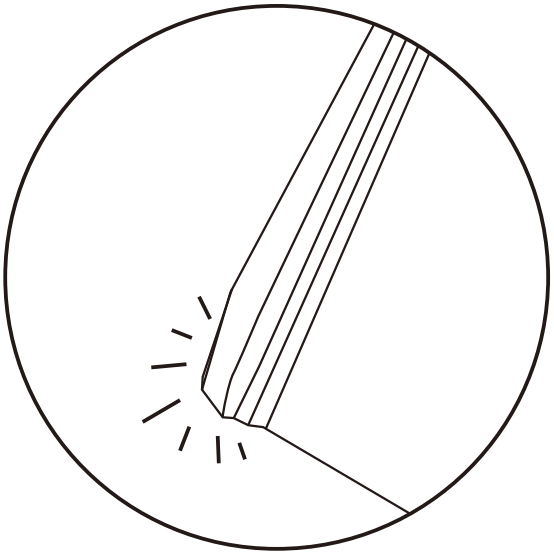

EN_NOTICE:If there is slight bending on the corners
FR_AVIS : En cas de légère courbure des angles
ES_NOTA: Si hay una ligera flexión en las esquinas
PT_AVISO: Se houver uma ligeira dobragem nas esquinas
DE_HINWEIS: Wenn die Ecken leicht gebogen sind
IT_AVVISO: Qualora ci fosse una leggera flessione sugli angoli
PL_UWAGA: Jeśli rogi są lekko wygięte
RO_ATENȚIE: Dacă colțurile sunt ușor îndoite

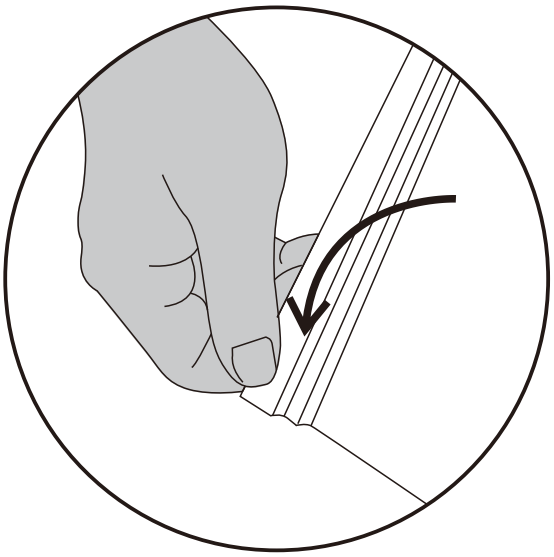

EN_1.Pls wear gloves and stretch the corners slightly until they are flat
FR_1.Veuillez porter des gants et exercer une légère torsion sur les bords jusqu'à ce qu'ils soient plats
ES_1.Por favor, use guantes y estire las esquinas ligeramente hasta que queden planas
PT_1. Utilize uma luva e estique ligeiramente os cantos até que estejam normais
DE_1.Bitte tragen Sie Handschuhe und dehnen Sie die Ecken leicht, bis sie flach sind
IT_1.Si prega di indossare dei guanti e di allungare leggermente gli angoli fino a quando non si sono appiattiti
PL_1. Proszę założyć rękawiczki i delikatnie rozciągnąć rogi, aż będą płaskie.
RO_1. Vă rugăm să purtați mănuși și să întindeți ușor colțurile până când acestea devin plate.

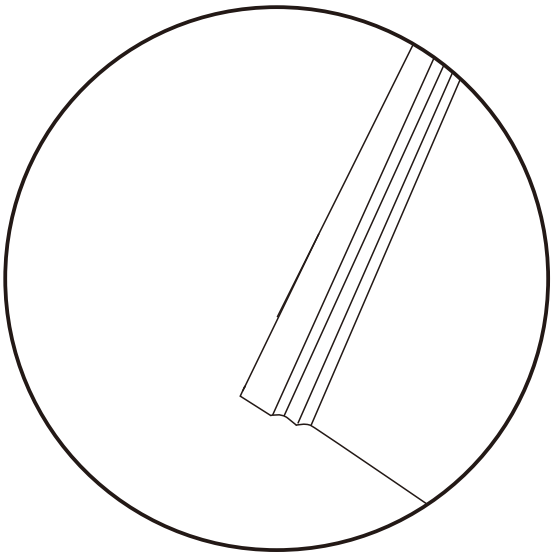

EN_2.Then the sheets will be normal and there is no effection to the assembling
FR_2.Les feuilles deviennent alors normales ; sans incidence sur l'assemblage.
ES_2.Entonces las hojas serán normales y no hay ninguna influencia sobre el ensamblaje
PT_2. Em seguida, os painéis estarão normais e não há efeito sobre a montagem
DE_2.Dann sind die Platten normal und es gibt keine Auswirkungen auf den Zusammenbau
IT_2.Quindi le lastre torneranno normali e non vi sarà alcun effetto sull'assemblaggio
PL_2. Wówczas arkusze będą normalne i nie będzie to miało wpływu na montaż.
RO_2. Apoi, foile vor fi normale și nu va exista niciun efect asupra asamblării.

D-1 ×2 565mm



D-2 ×2 565mm



D-3 ×2 690mm



G-1 ×2 529.5mm

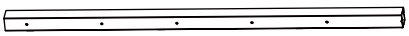

G-2 ×2 529.5mm

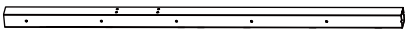

G-3 ×4 607mm

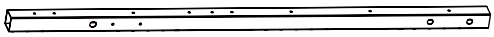

G-4 ×2 619mm

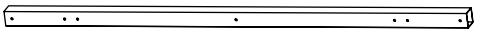

G-5 ×2 630mm



K-1 ×2 720mm

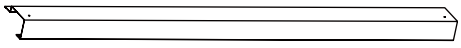

Y-1 ×1 570mm

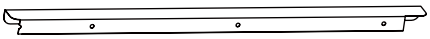

Y-2 ×1 570mm

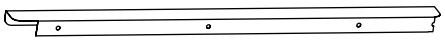

Y-3 ×1 570mm



Y-4 ×1 570mm

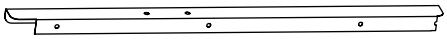

Y-5 ×2 613mm

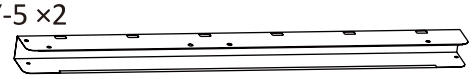

Y-6 ×2 613mm



Y-7 ×2 679mm

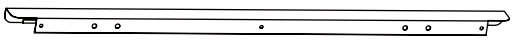

Y-8 ×2

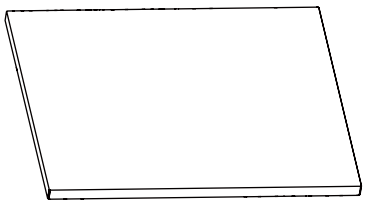

615×527mm

Y-9 ×2 670mm



Y-10 ×1 670mm



WL4-1 ×4

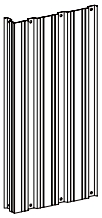



550mm

W4-1 ×8

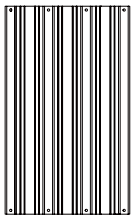

550mm

W5-1 ×2

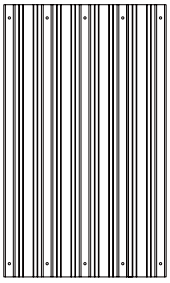

550mm

W5-2 ×1

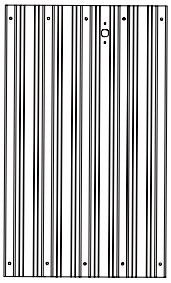

550mm

X-1 ×2

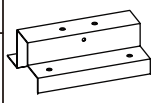

X-U20 ×4

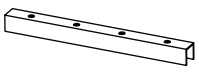

P-H20 ×2

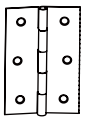

P-L ×4

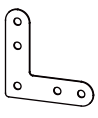

P-Y ×2

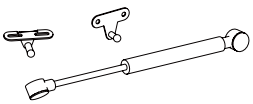

S-L20 ×4

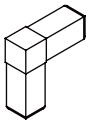

S-1 ×4

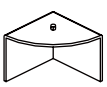

P-S ×4

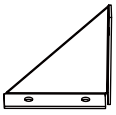

P-S1 ×1

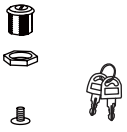

P-S2 ×1



P-S3 ×1 	P-S4 ×1 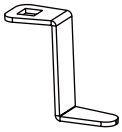	P1 ×176  M4x10mm	P2 ×14  M6x10mm	P3 ×8  M4x10mm	P4 ×34  ST4.2x13mm
P5 ×4 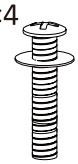 M6x35mm	P6 ×2  M4x6mm	S80 ×3 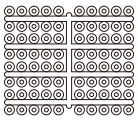	ST ×2 	EVA-2 ×1 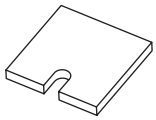	

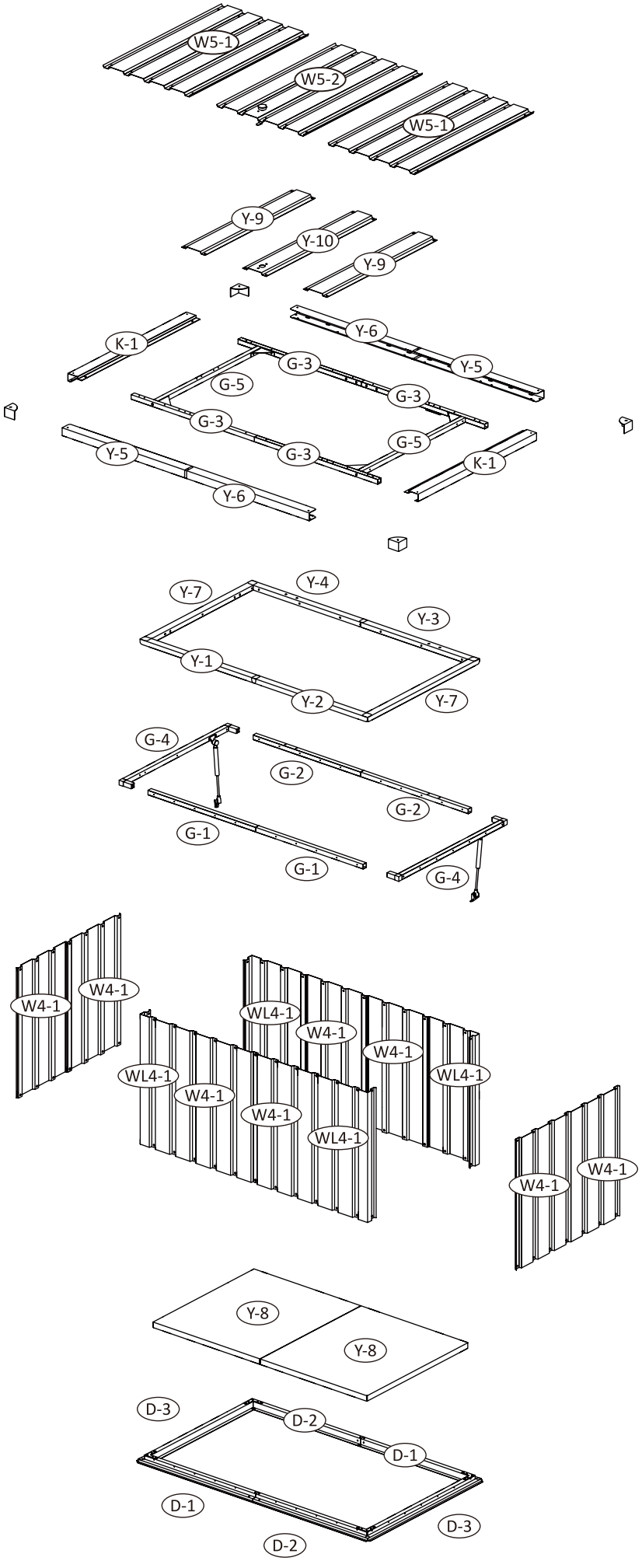
W5-1
W5-2
W5-1
Y-9
Y-10
Y-9
K-1
Y-6
G-3
Y-5
G-5
G-3
G-3
G-5
Y-5
G-3
K-1
Y-6
Y-4
Y-7
Y-3
Y-1
Y-2
Y-7
G-4
G-2
G-2
G-1
G-1
G-4
W4-1
W4-1
WL4-1
W4-1
W4-1
WL4-1
WL4-1
W4-1
W4-1
WL4-1
W4-1
W4-1
Y-8
Y-8
D-3
D-2
D-1
D-1
D-3
D-2

	D-1 ×2
	D-2 ×2
	D-3 ×2
	P-L ×4
	X-1 ×2
	P1 ×32
	S80 ×32

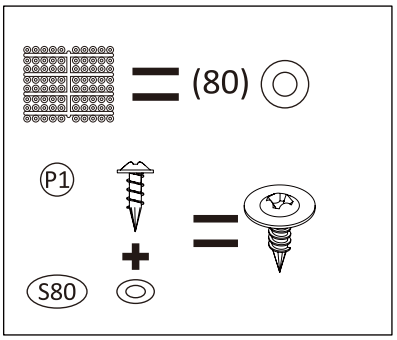

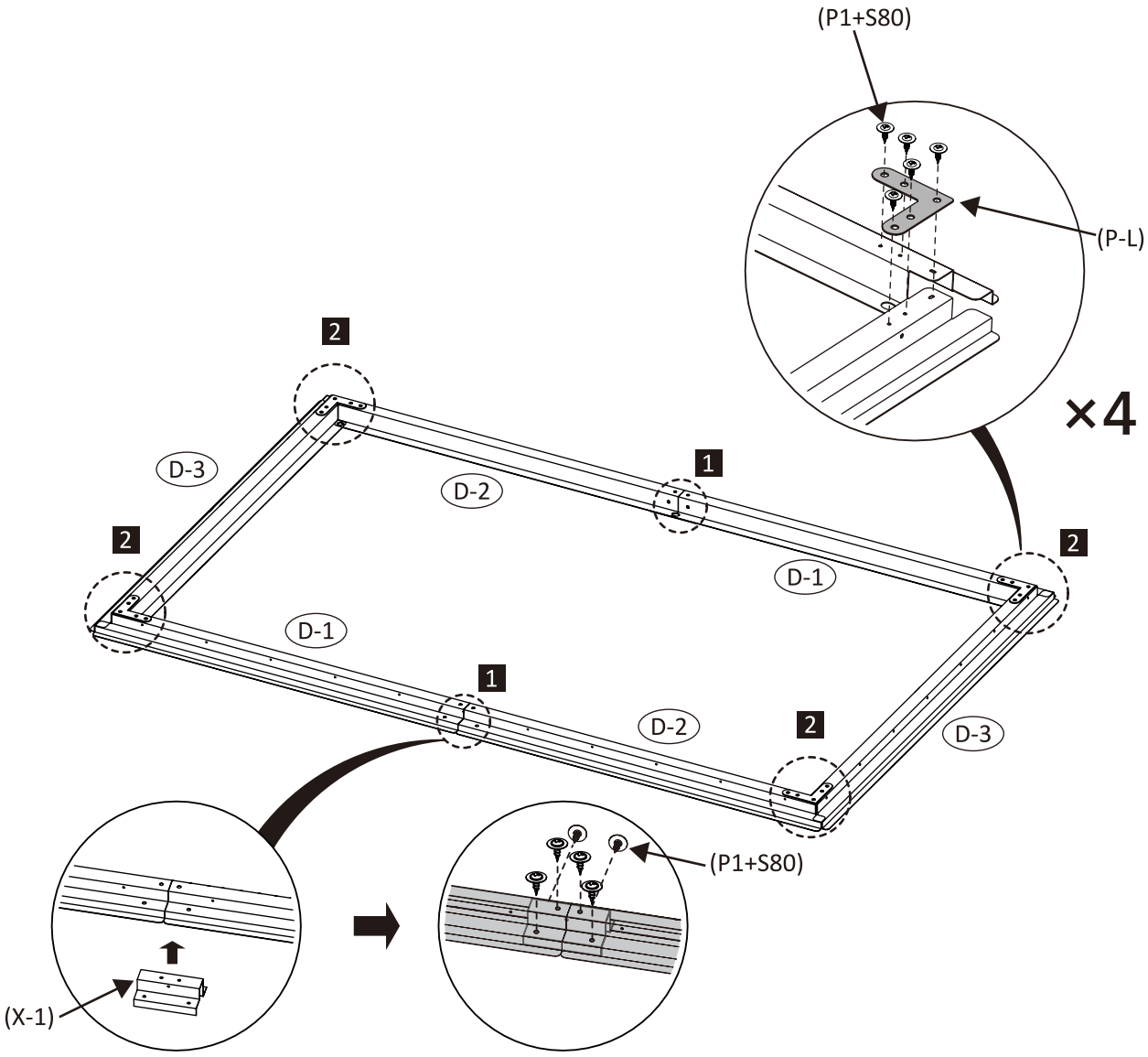

	Y-8 ×2

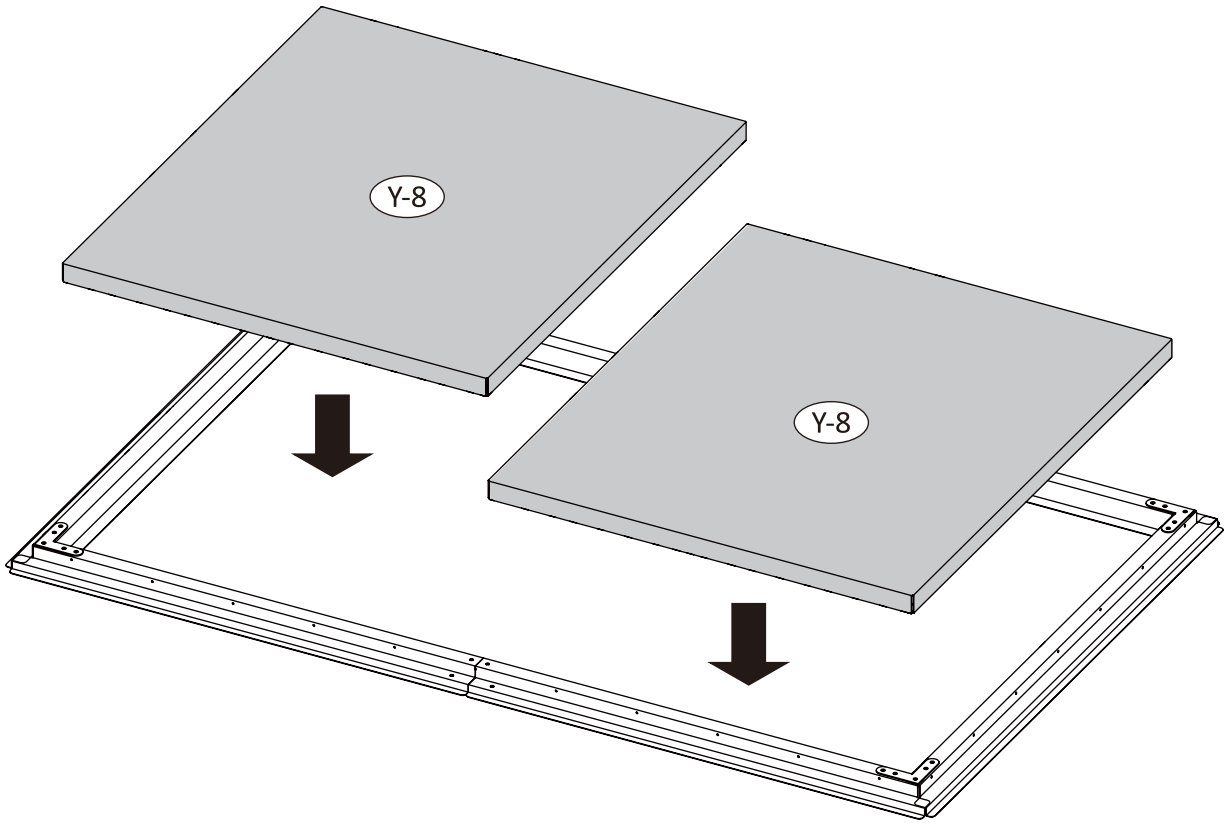

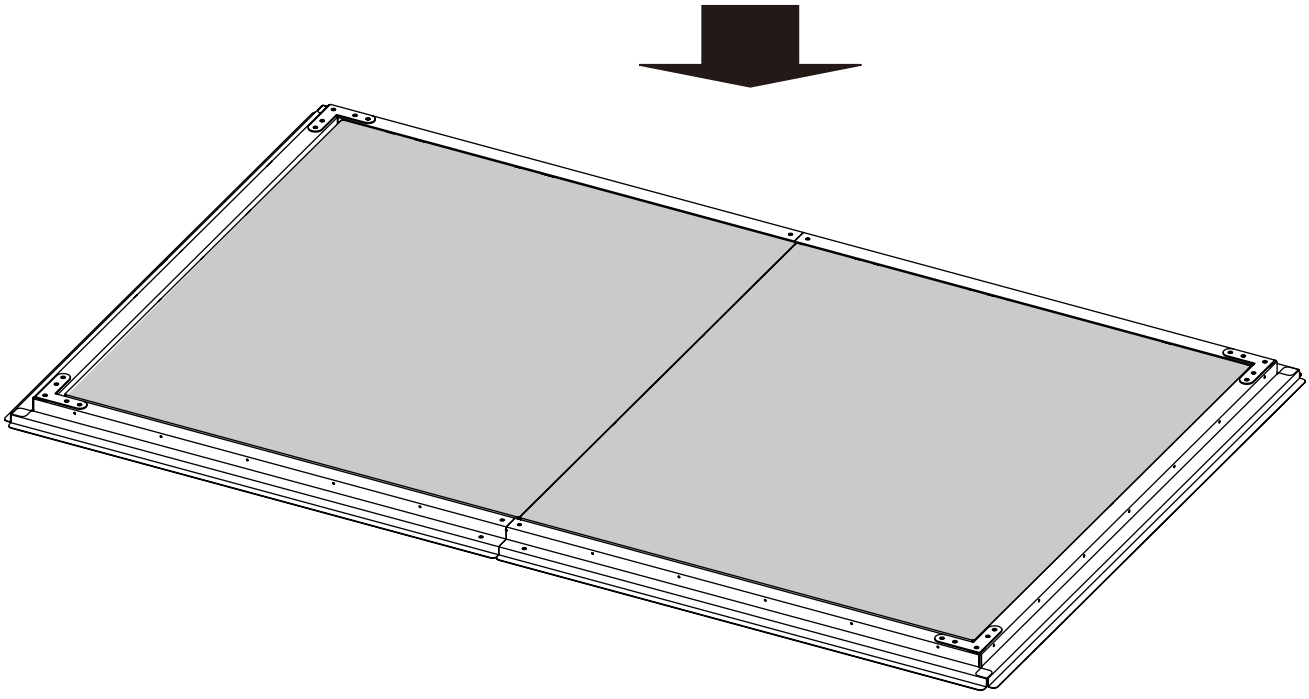

	WL4-1 ×4		P1 ×22
	W4-1 ×4		S80 ×22

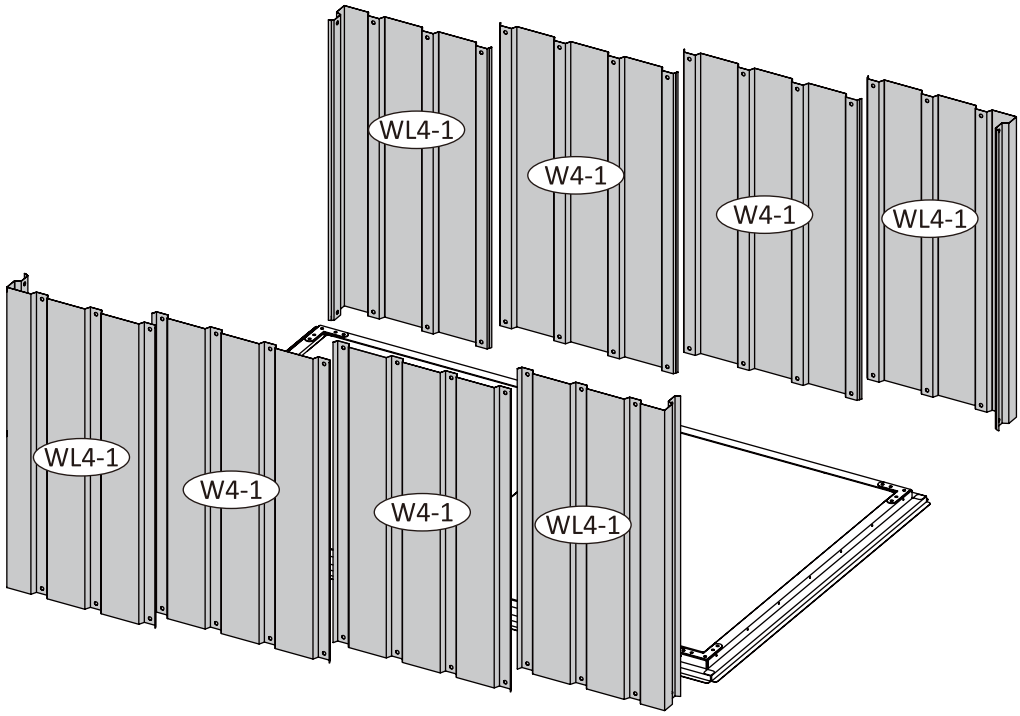

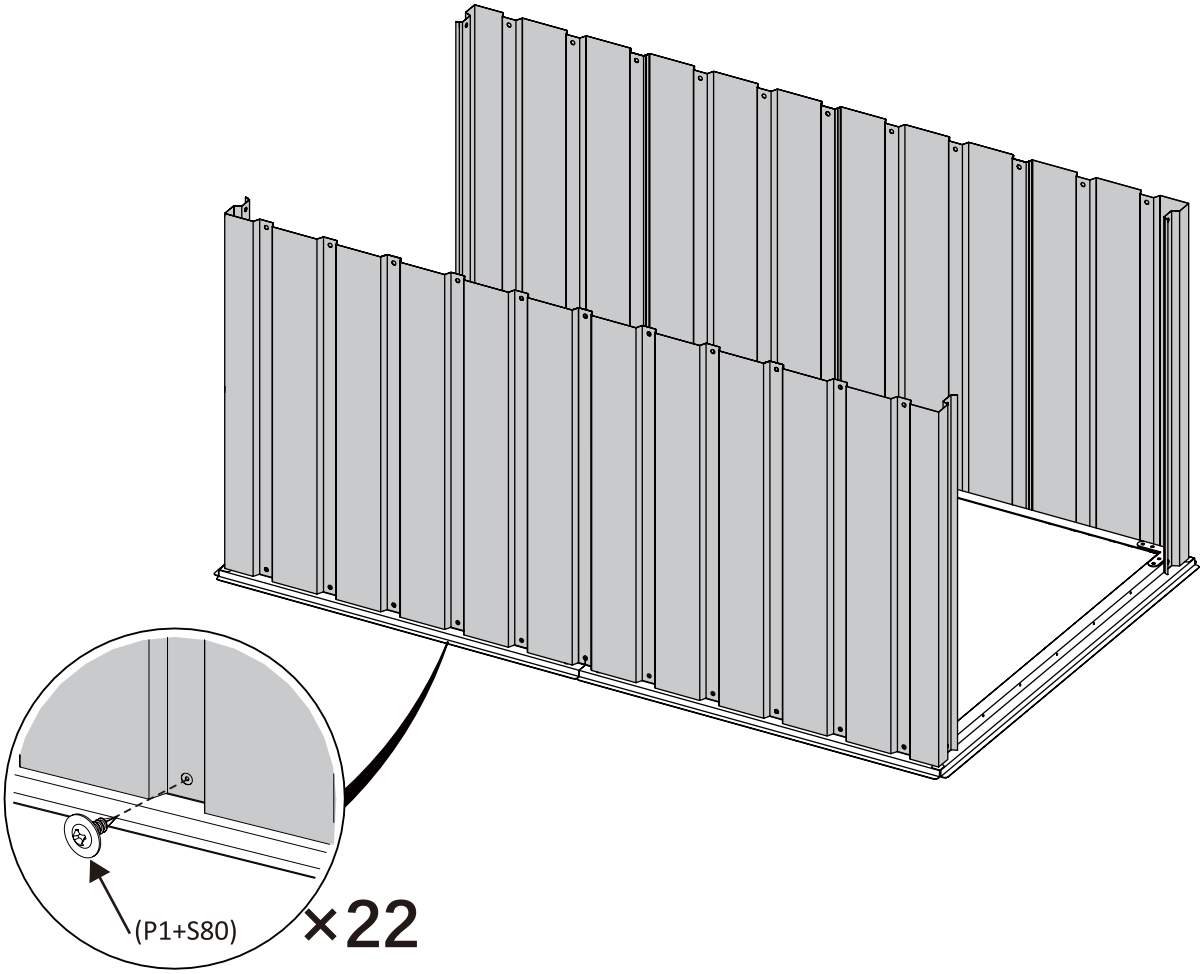

	W4-1 ×4		S80 ×14
	P1 ×14		

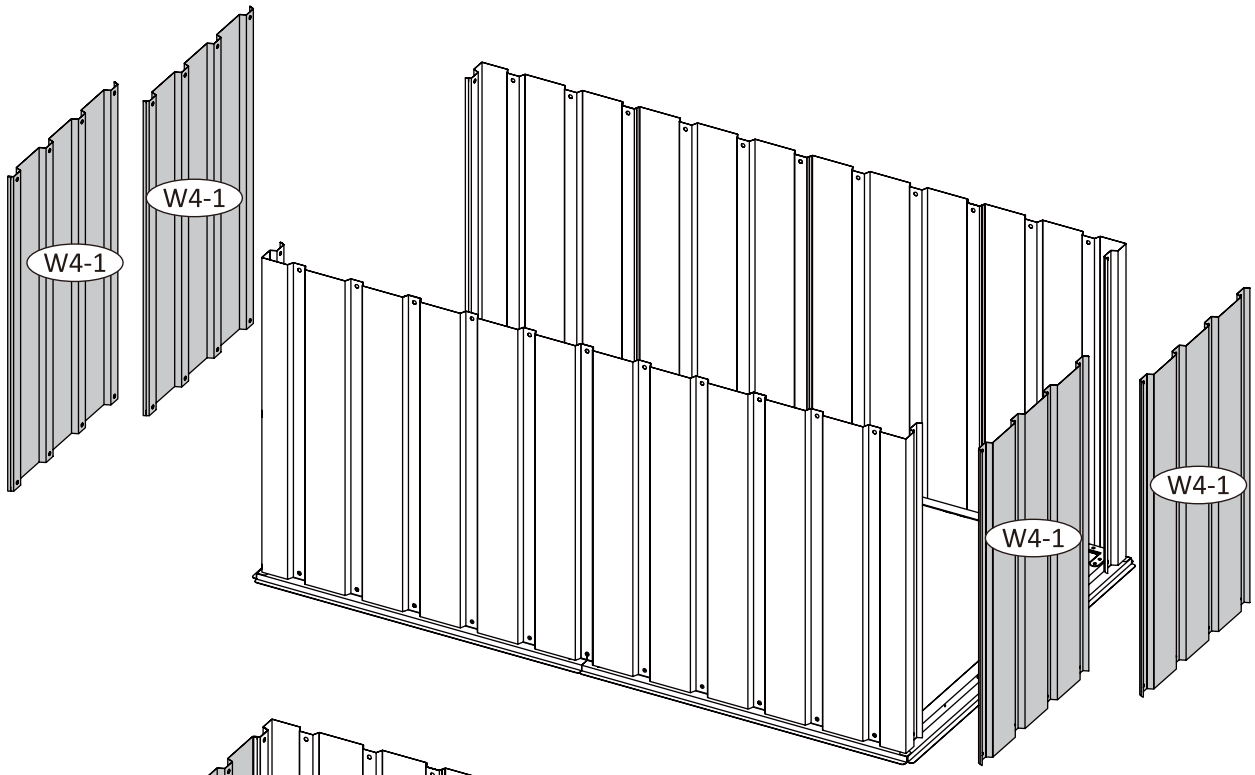

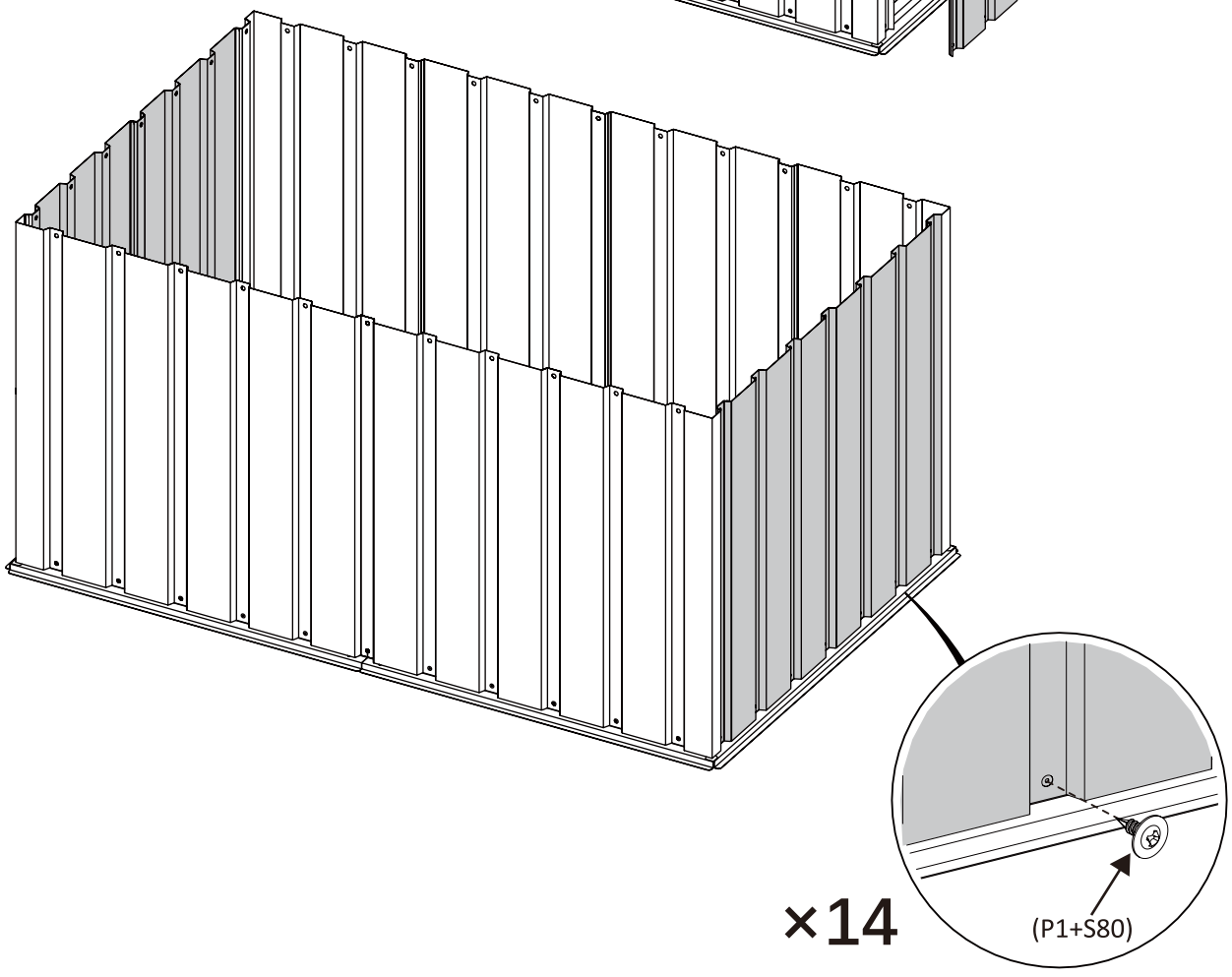

	G-1 ×2		G-4 ×2		P1 ×8		X-U20 ×2
	G-2 ×2		S-L20 ×4		S80 ×8		P2 ×6

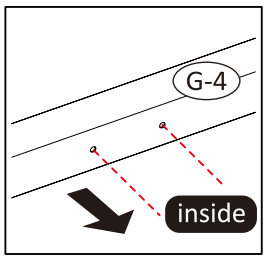

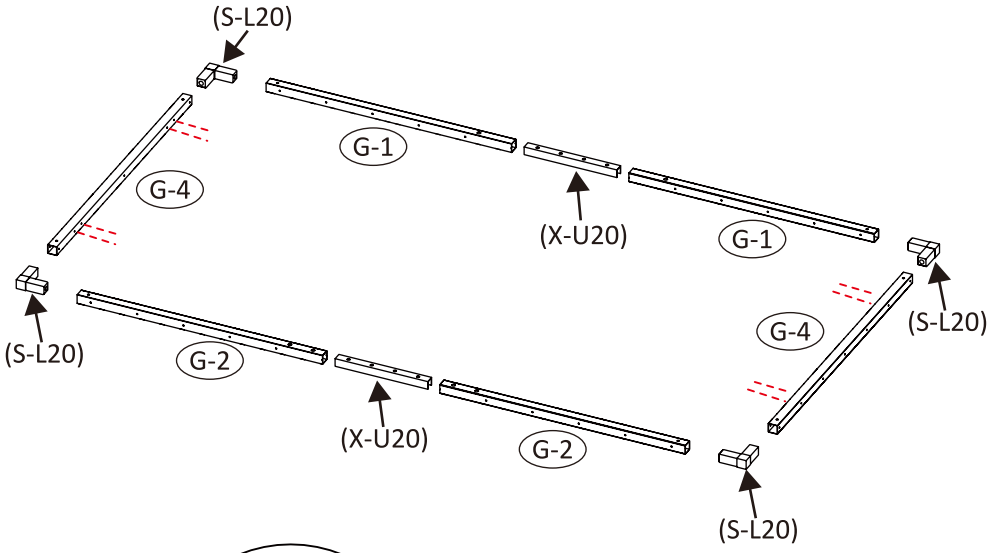

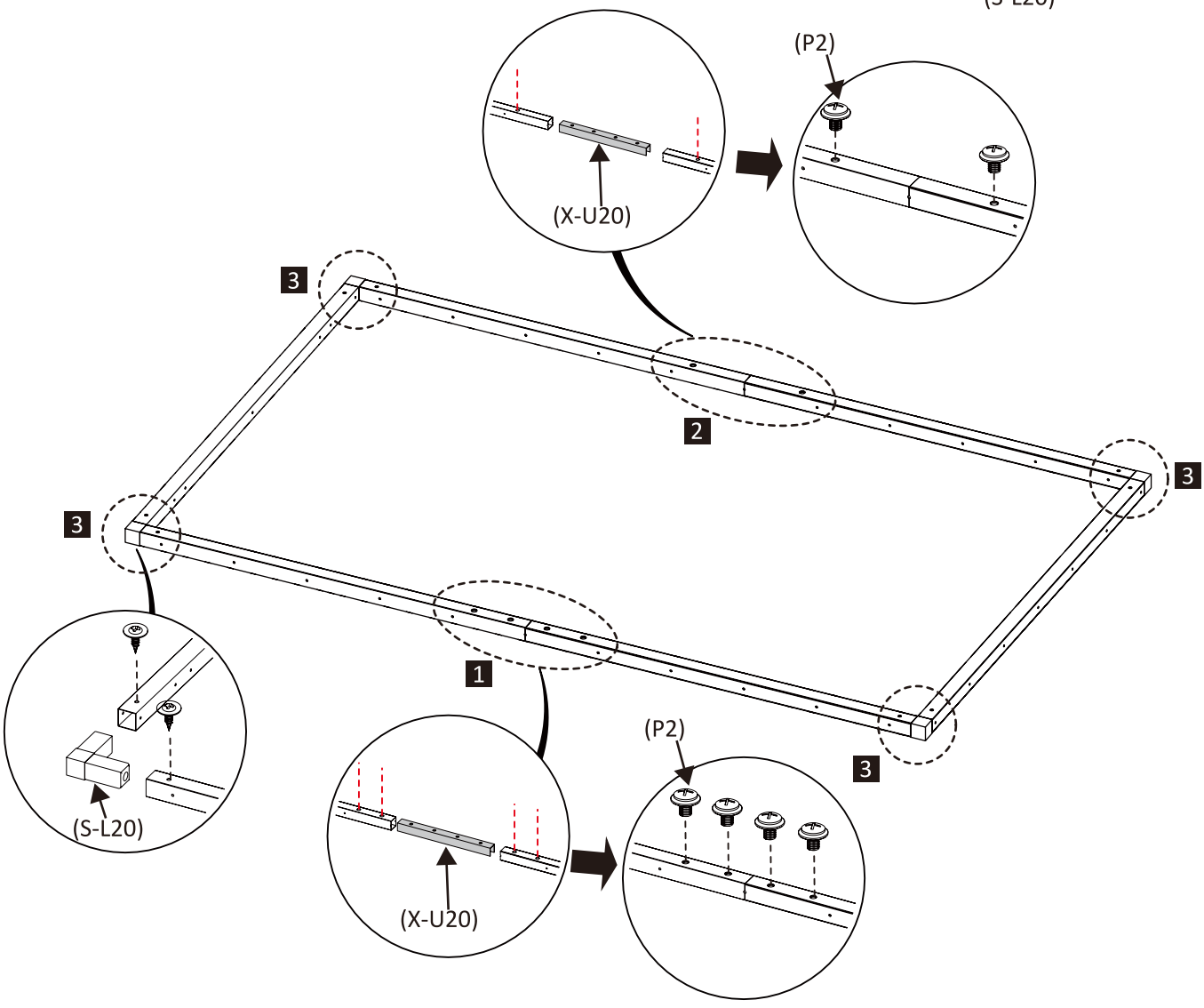

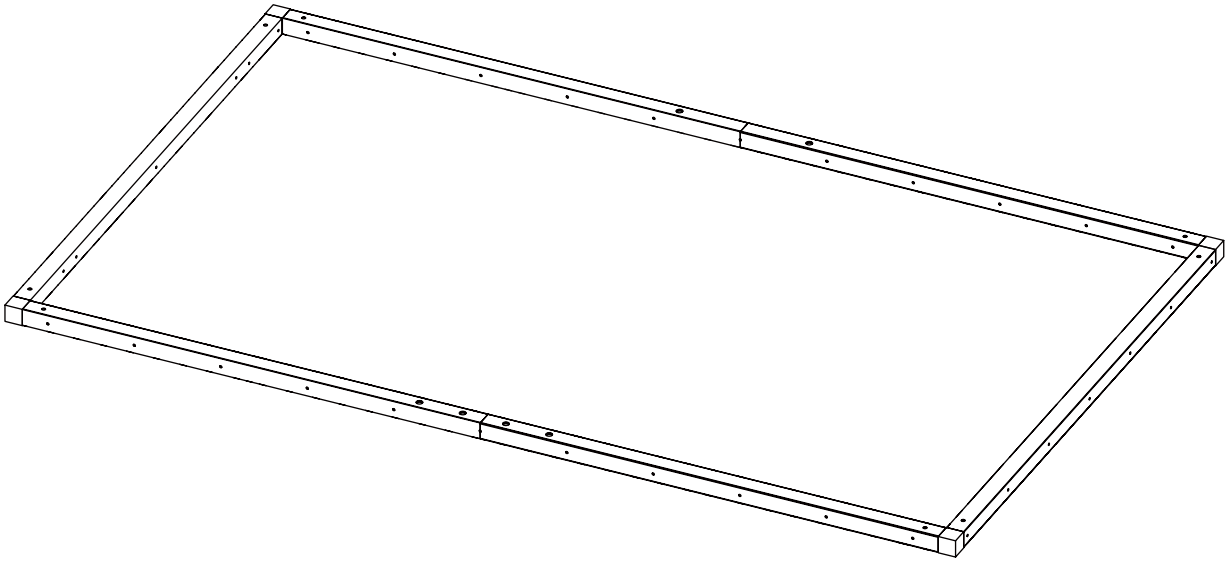

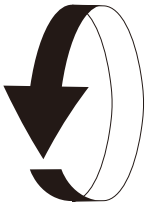
180°

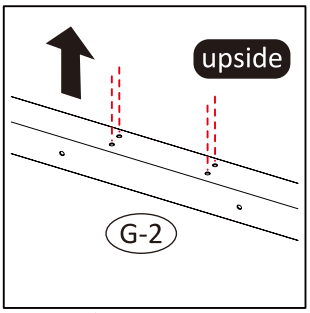
upside
G-2

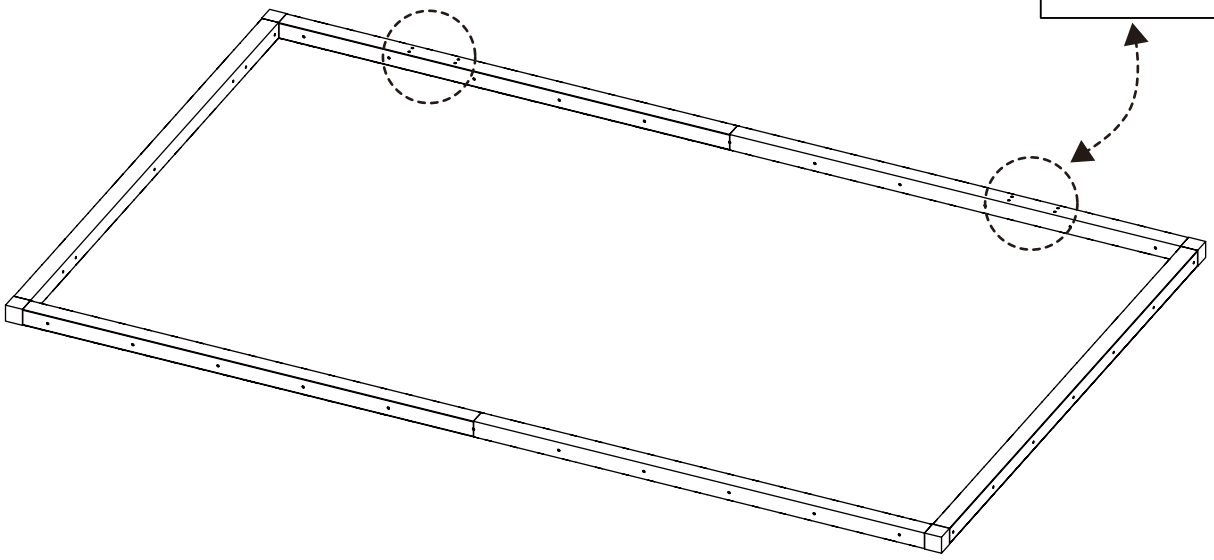

	P1 ×14
	S80 ×14

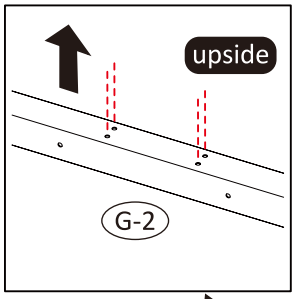

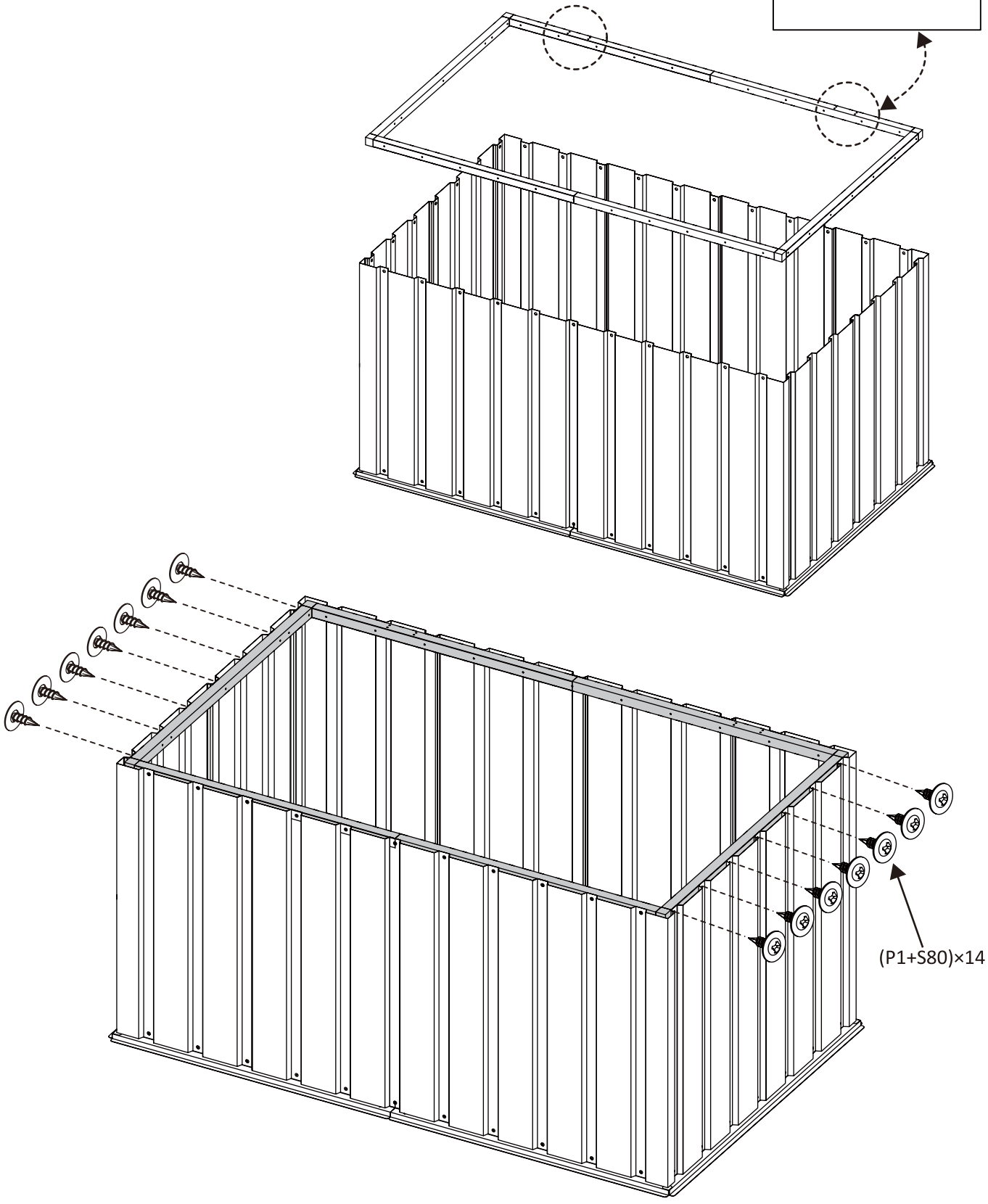

	P1 ×16		P4 ×6
	S80 ×16		

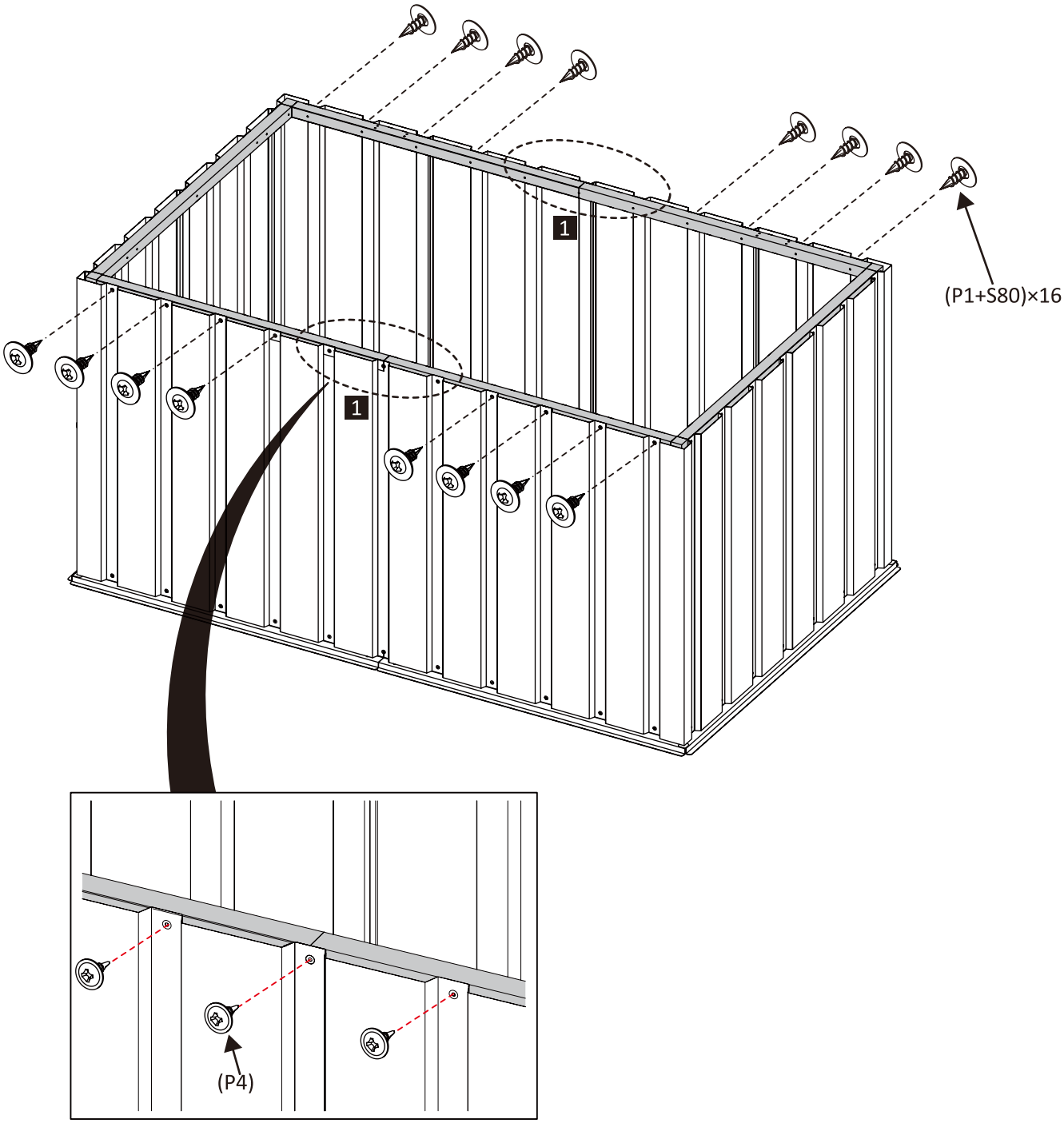

	Y-1 ×1
	Y-2 ×1
	Y-3 ×1
	Y-4 ×1
	P1 ×8
	S80 ×8
	P4 ×6

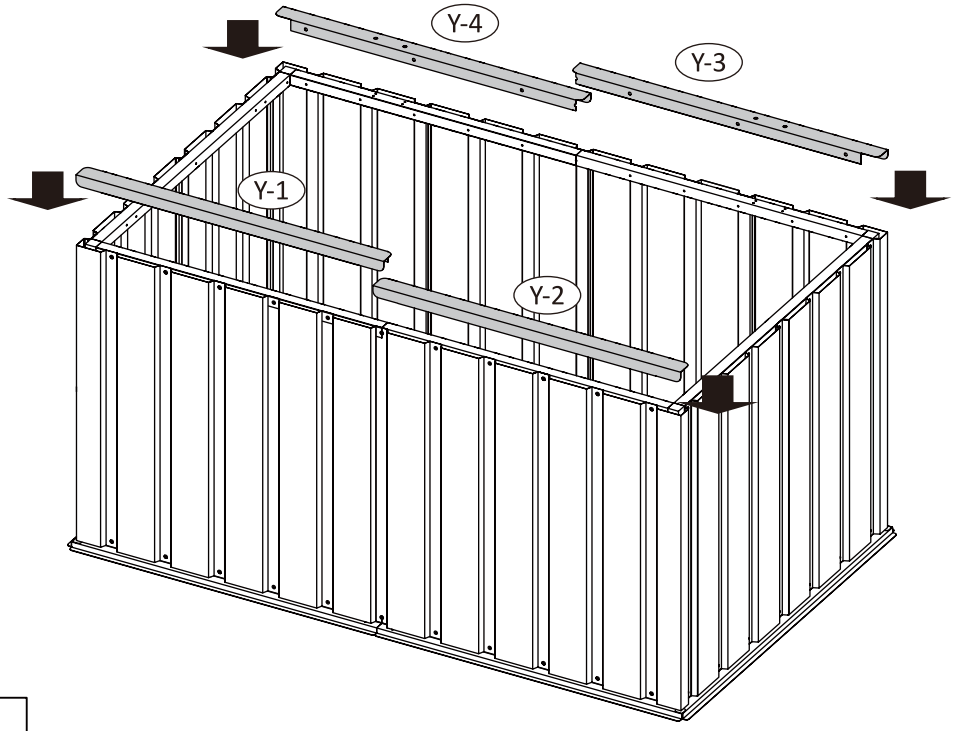

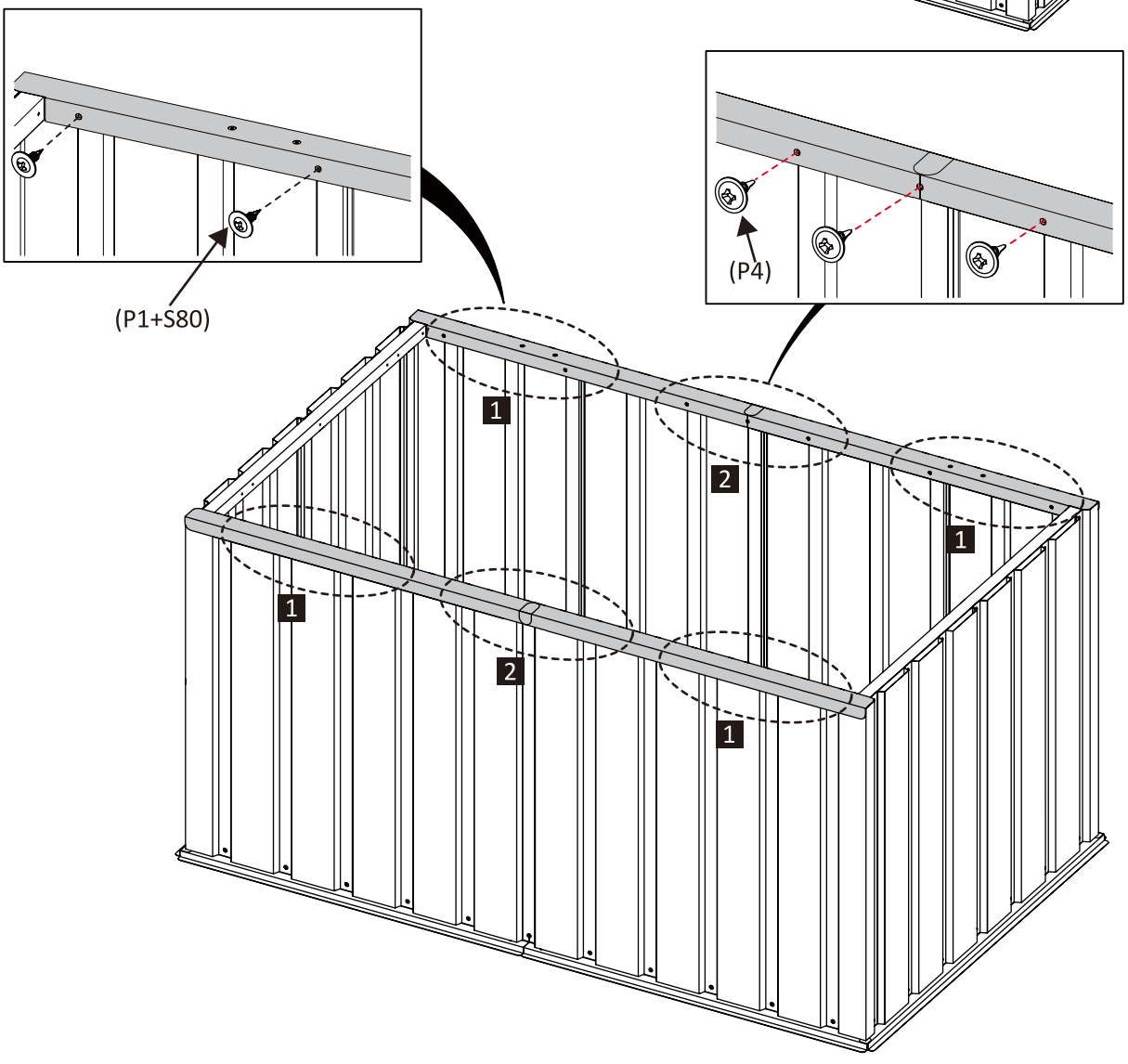

⊓	Y-7 ×2
	P1 ×10
	S80 ×10

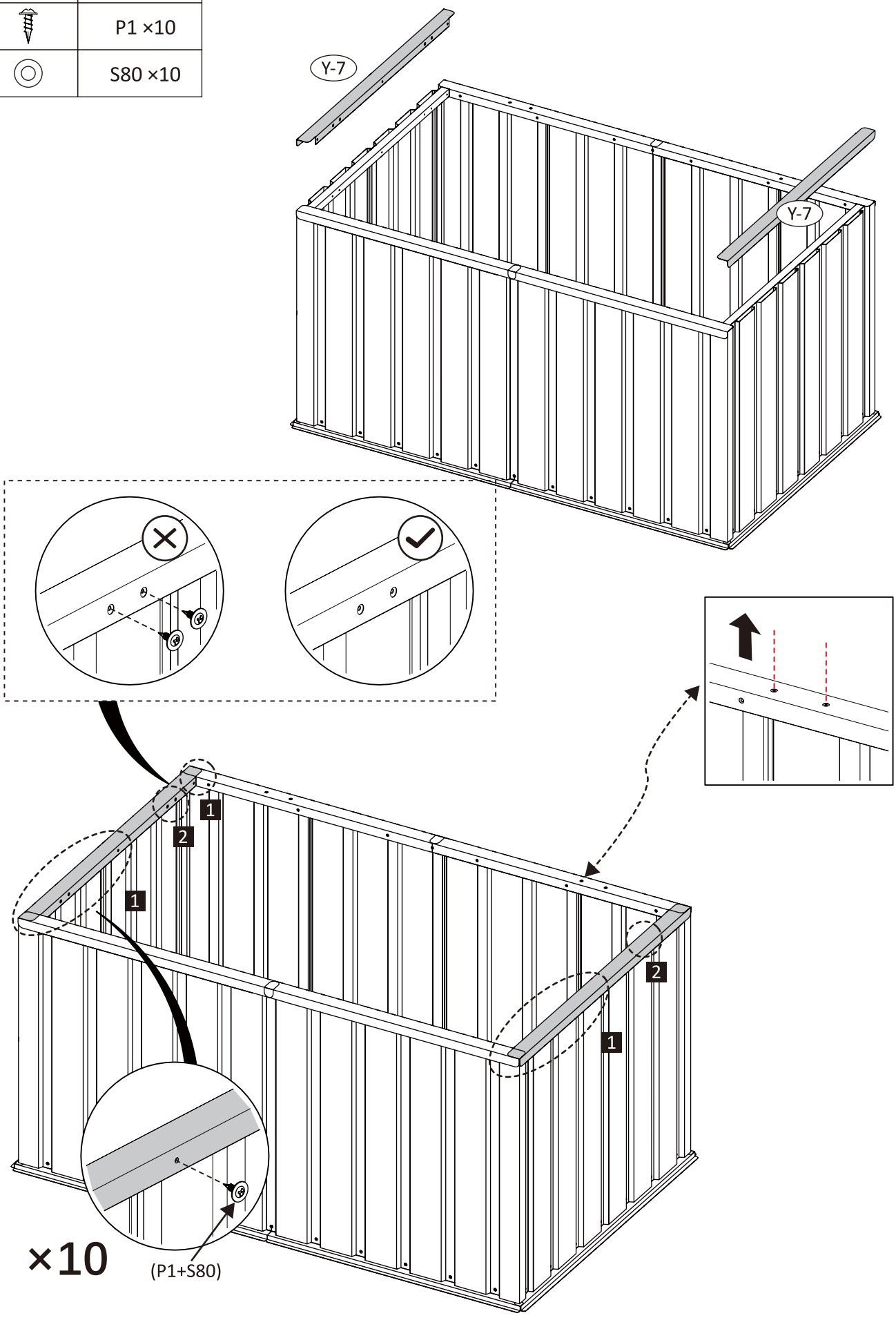

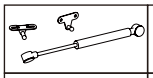	P-Y ×2
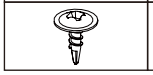	P4 ×4

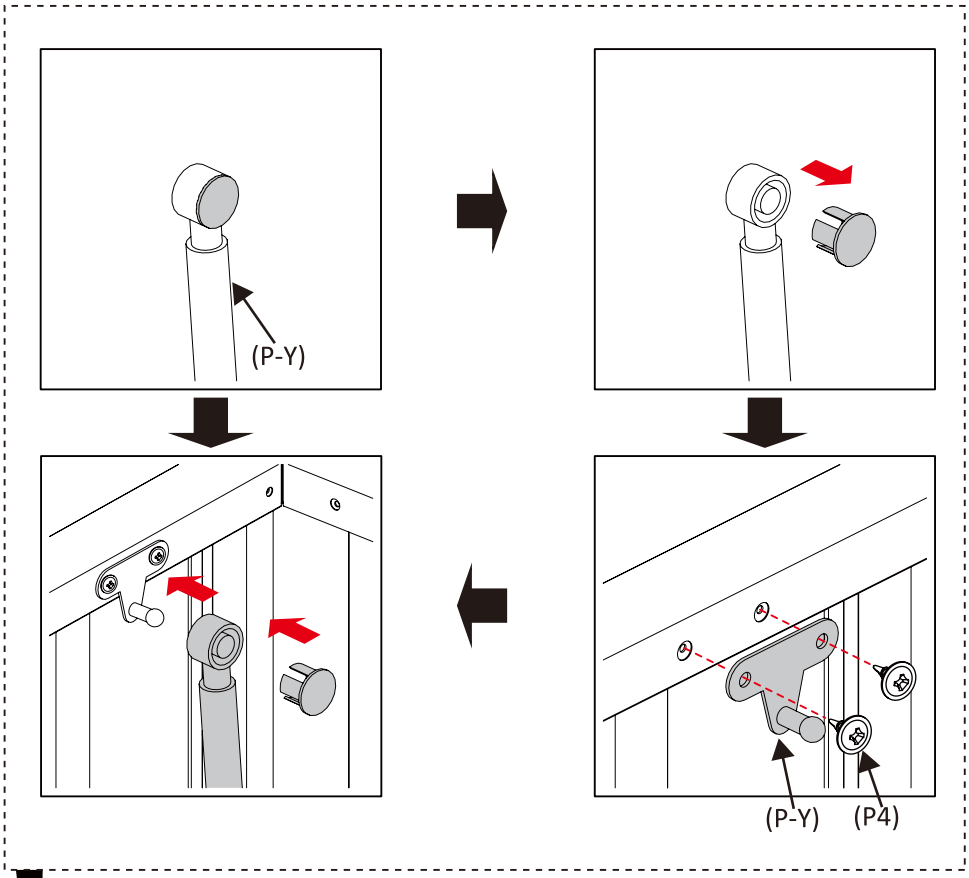

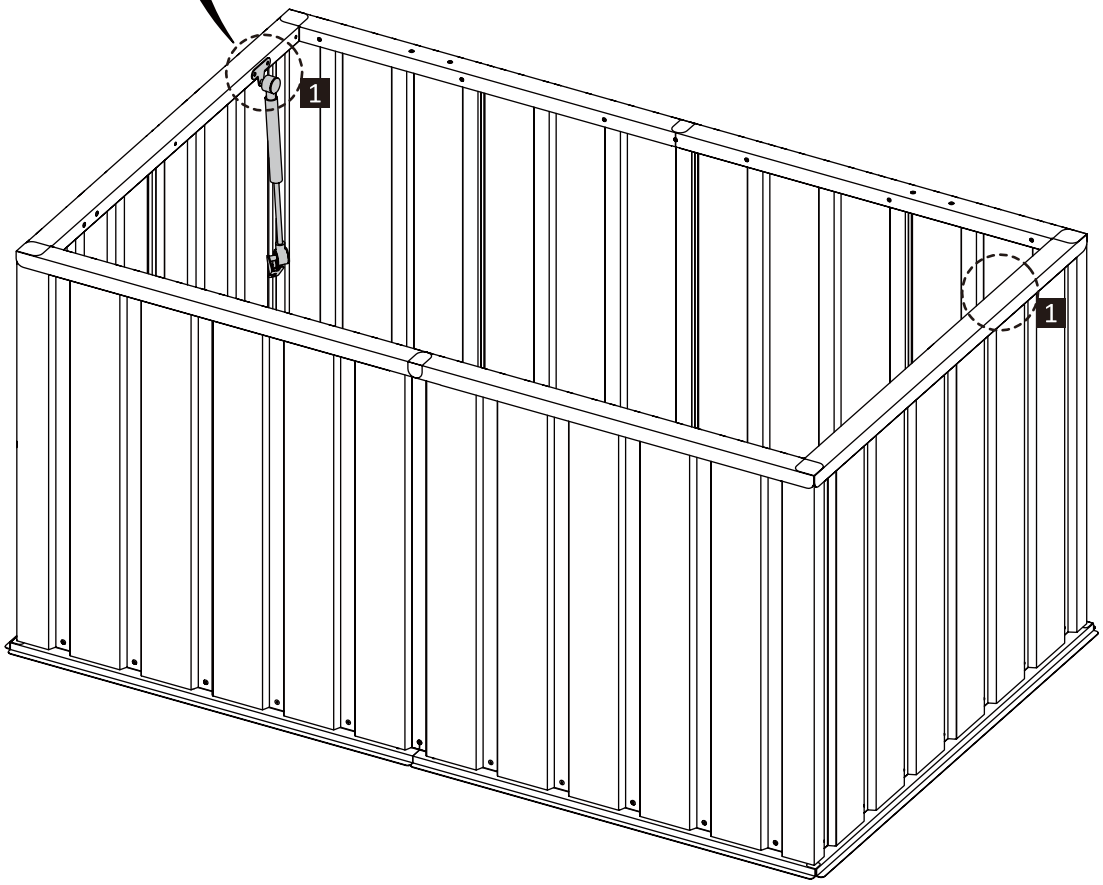

	G-3 ×4
	G-5 ×2
	X-U20 ×2
	P2 ×8
	P-S ×4
	P1 ×16
	S80 ×16
	P5 ×4

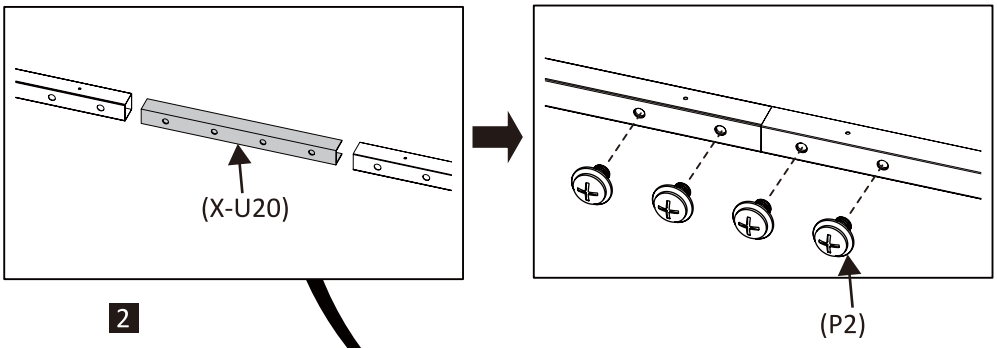

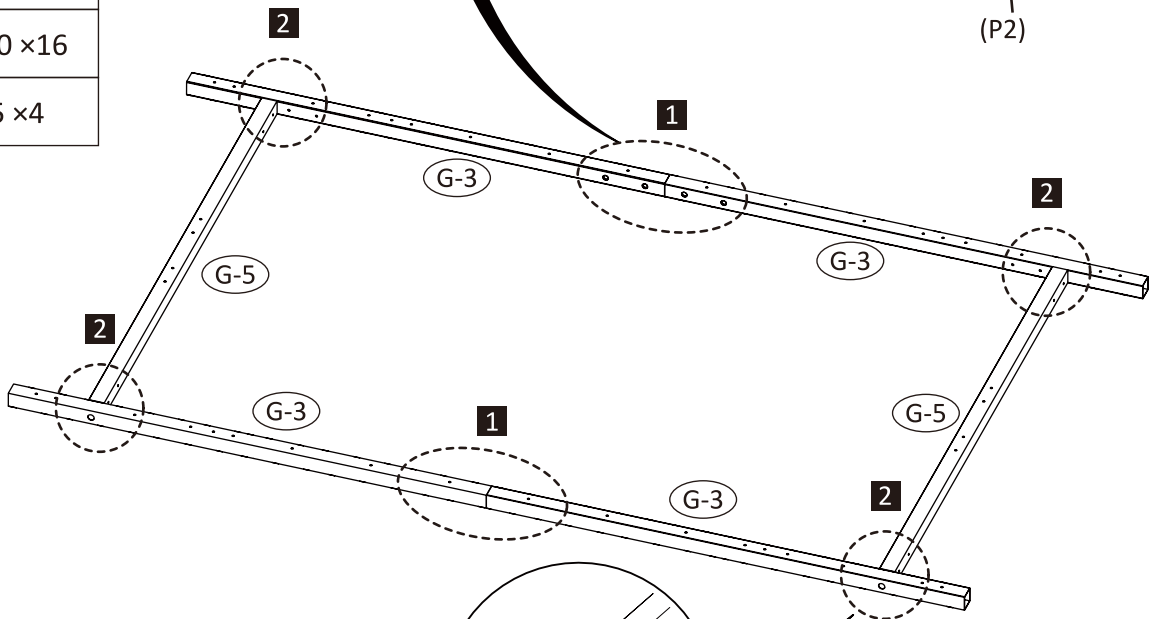

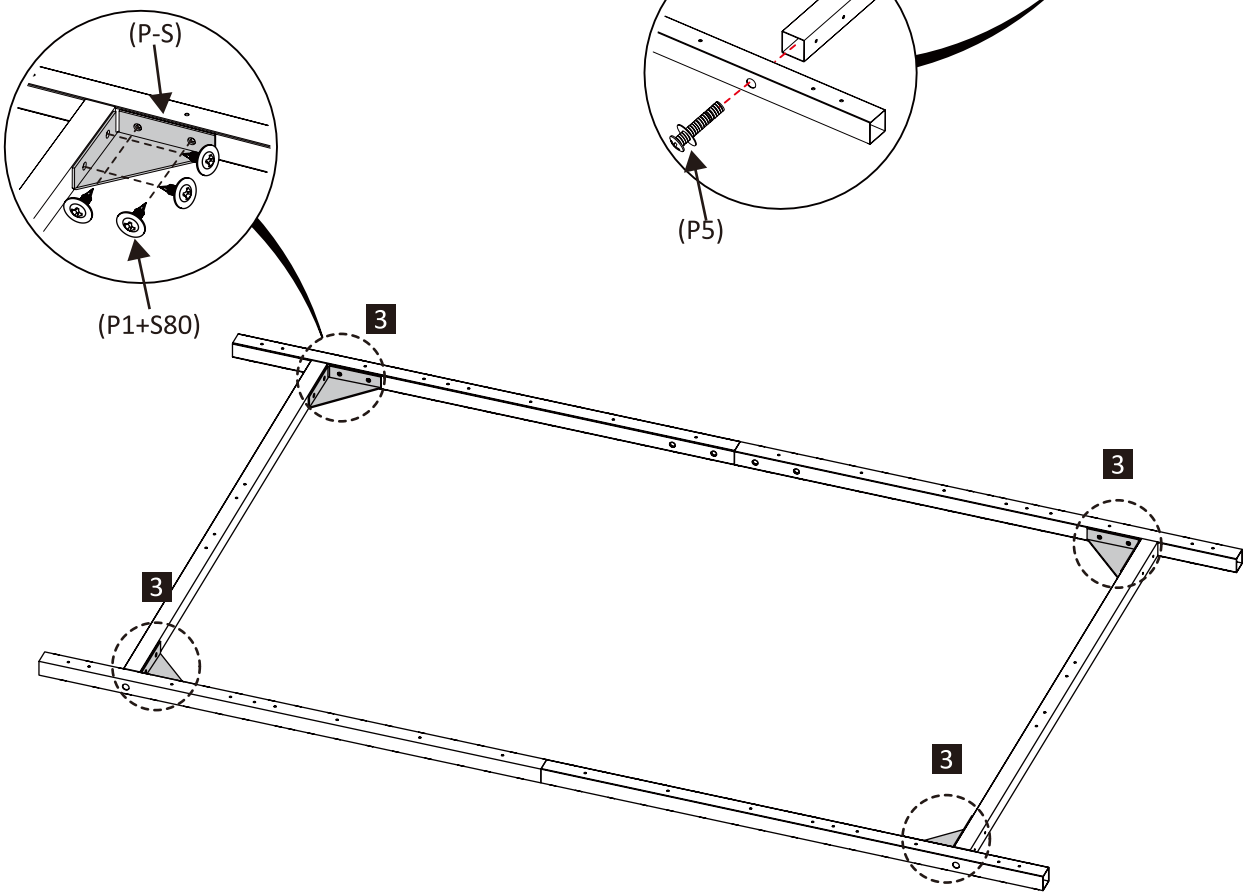

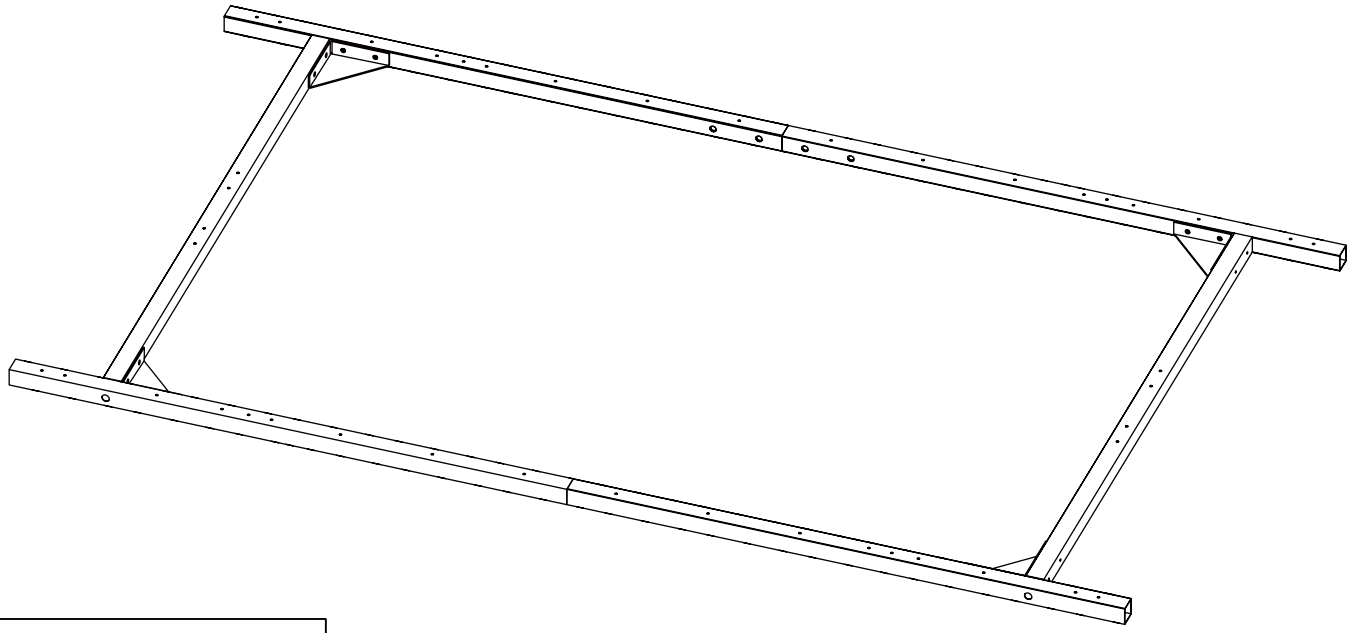

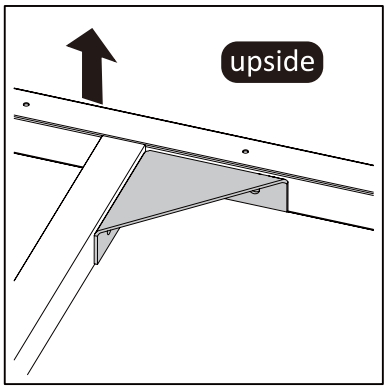
upside

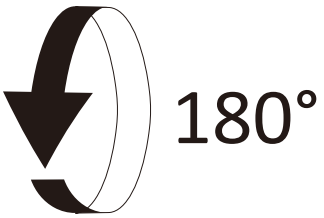
180°

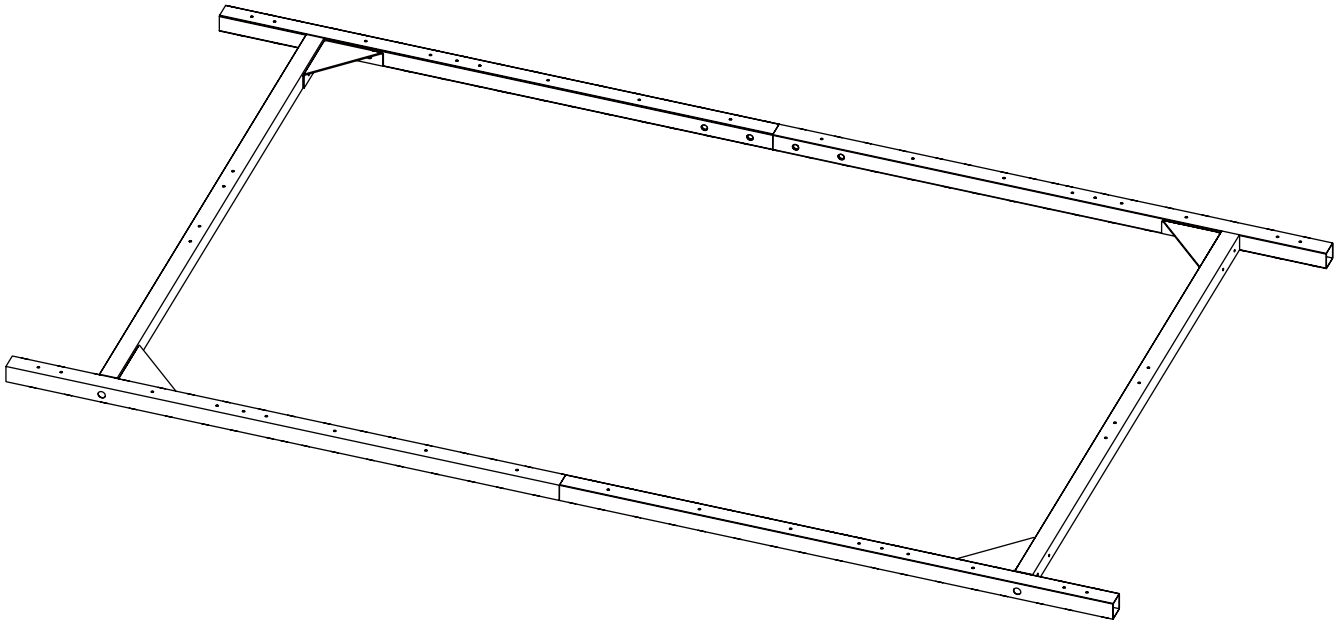

	Y-9 ×2
	Y-10 ×1

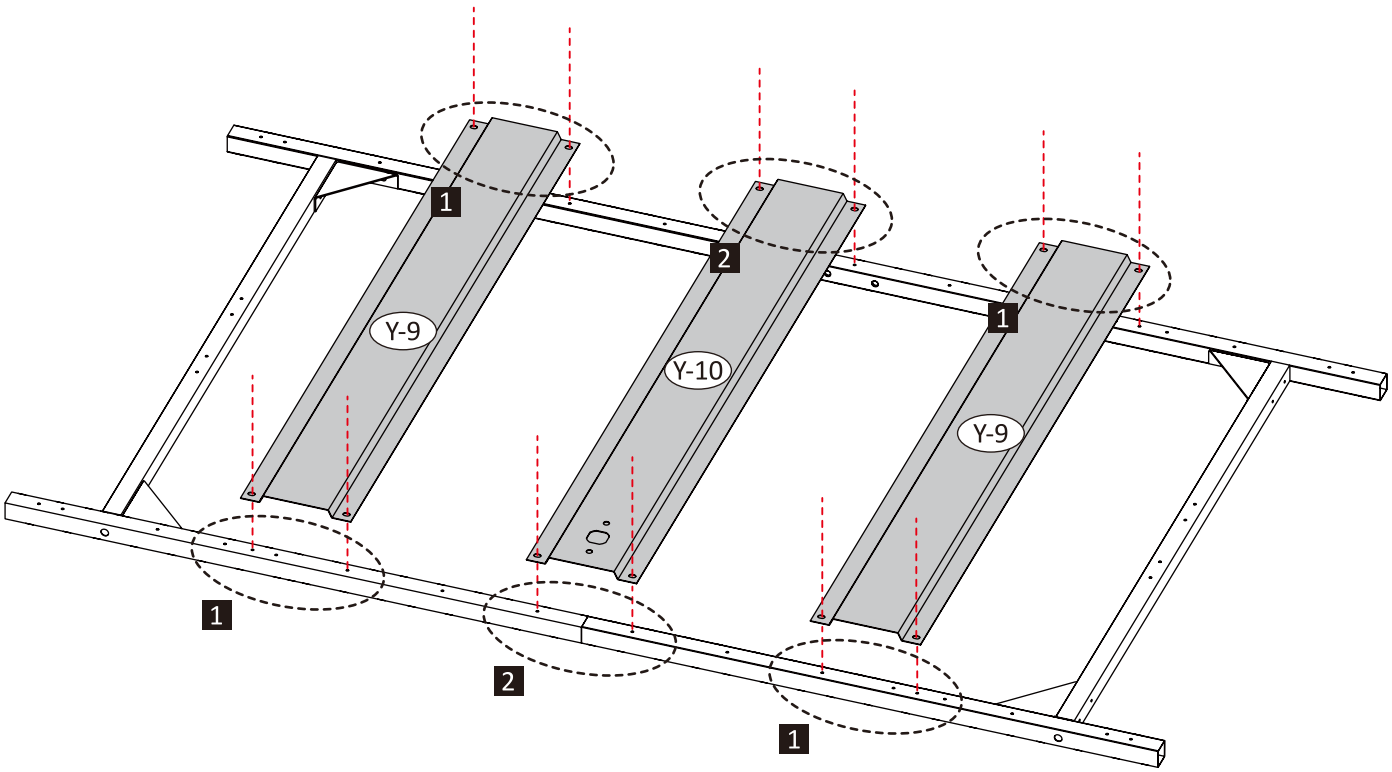

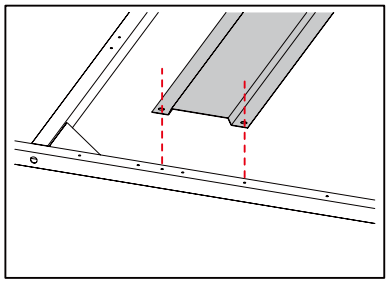

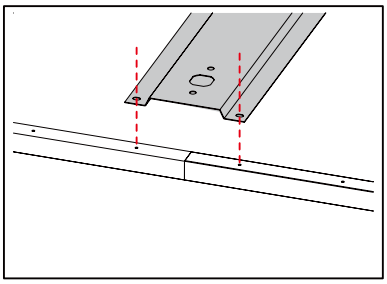

	W5-1 ×1
	W5-2 ×1
	P1 ×8
	S80 ×8
	P4 ×4

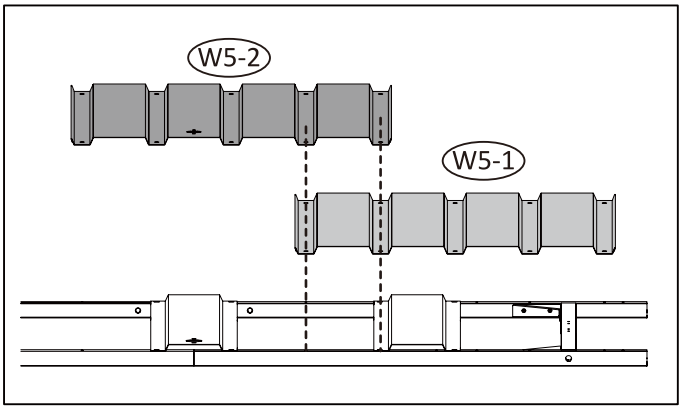

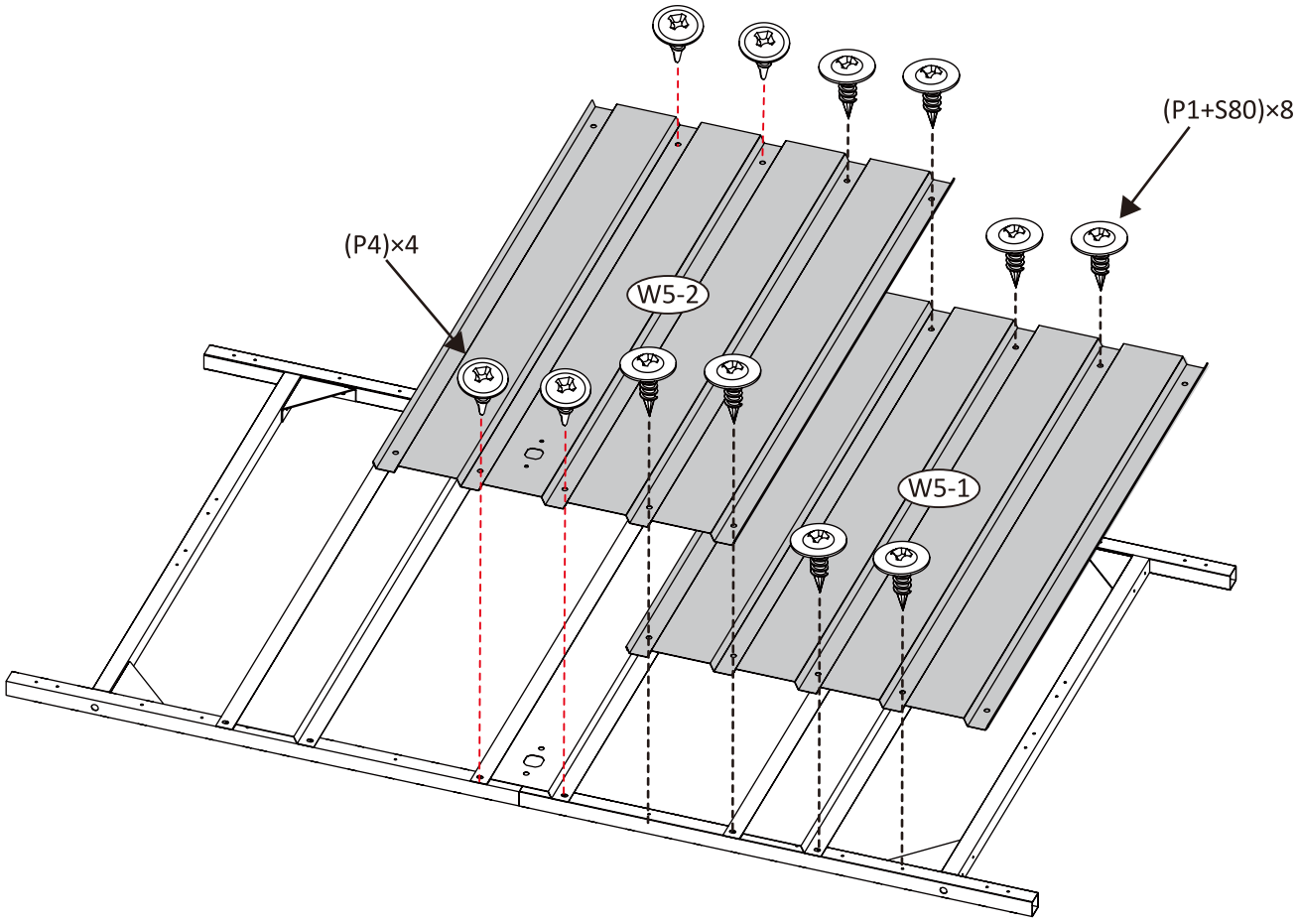

	W5-1 ×1
	P1 ×8
	S80 ×8

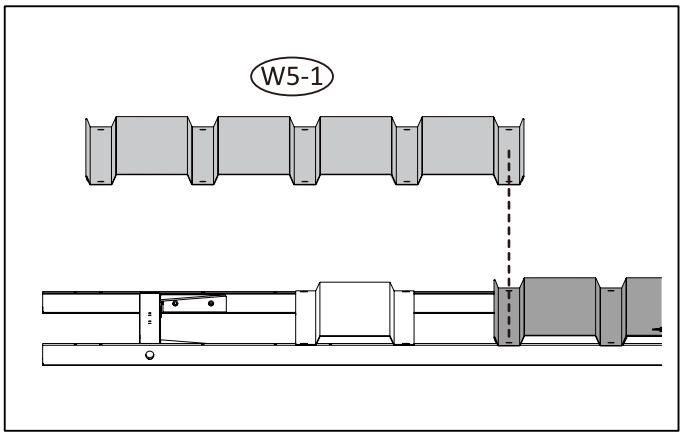

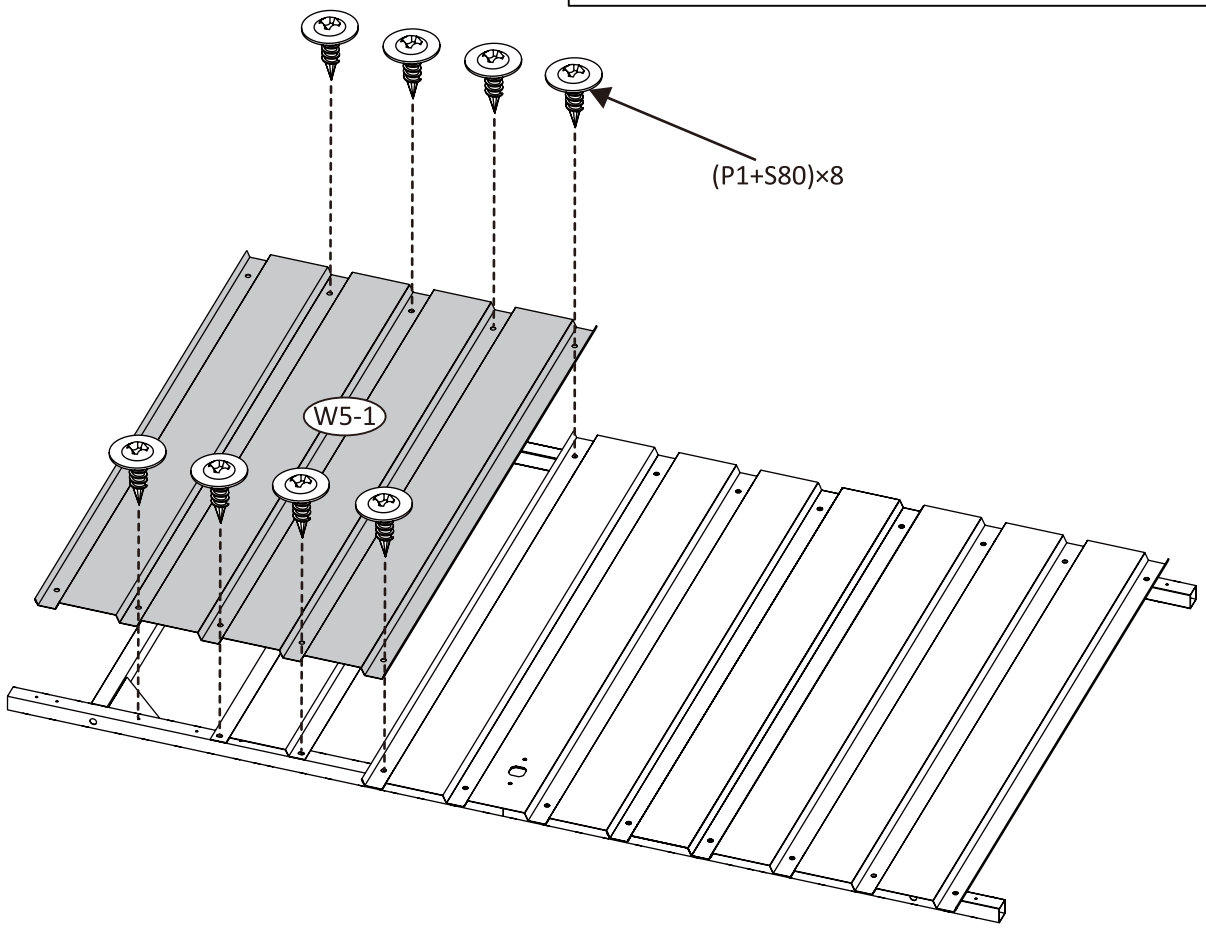

	K-1 ×2
	P1 ×4
	S80 ×4

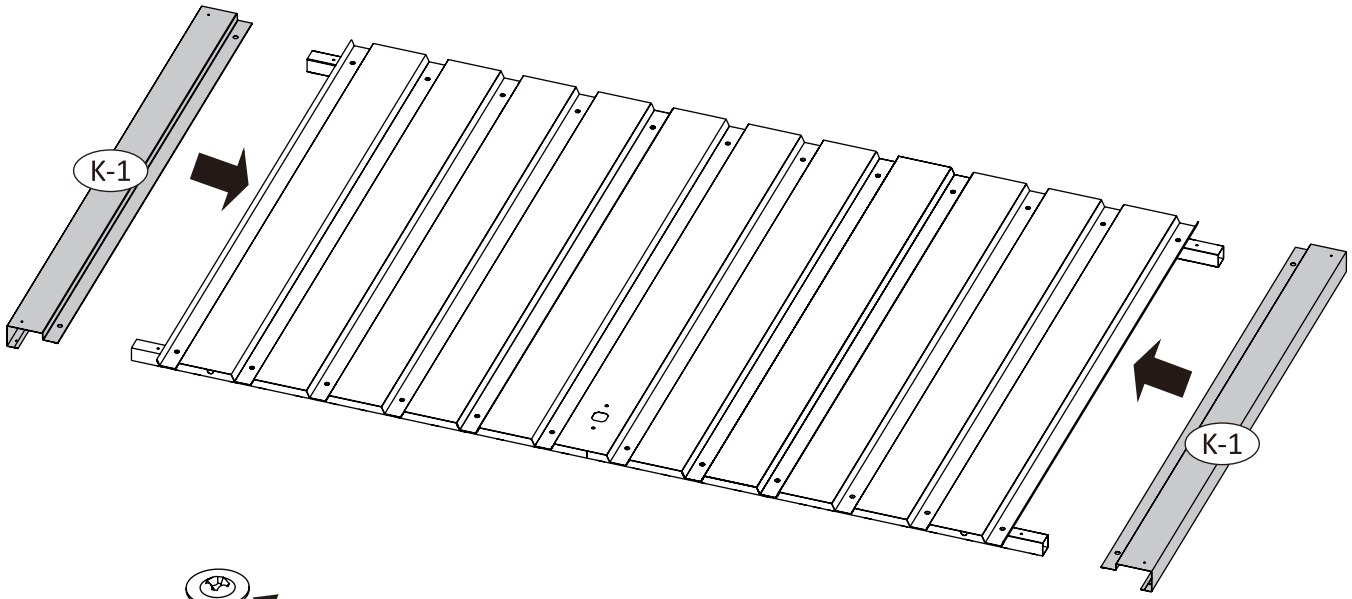

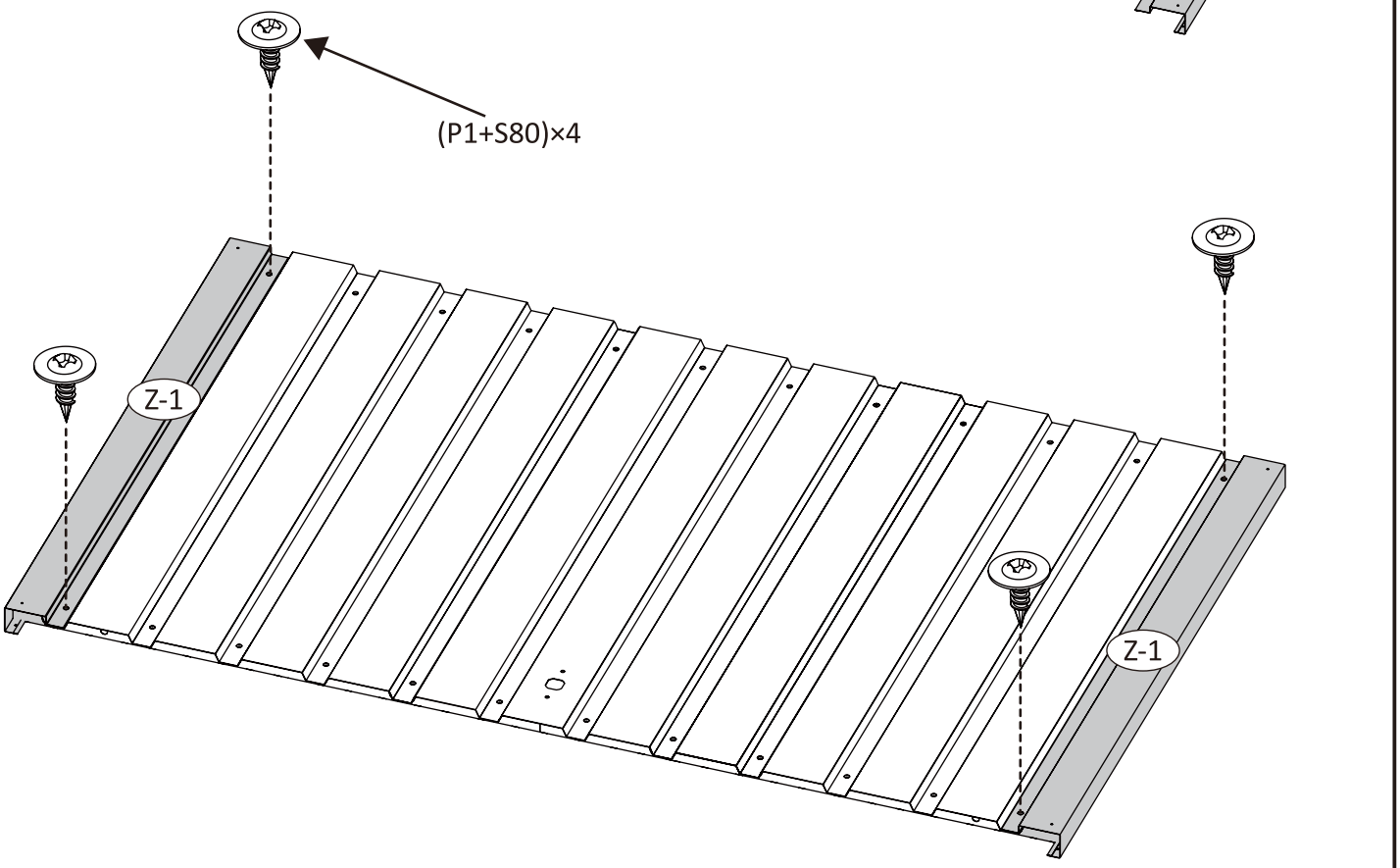

	Y-5 ×2
	Y-6 ×2
	S-1 ×4
	P1 ×4
	S80 ×4
	P4 ×2
	EVA-2 ×1

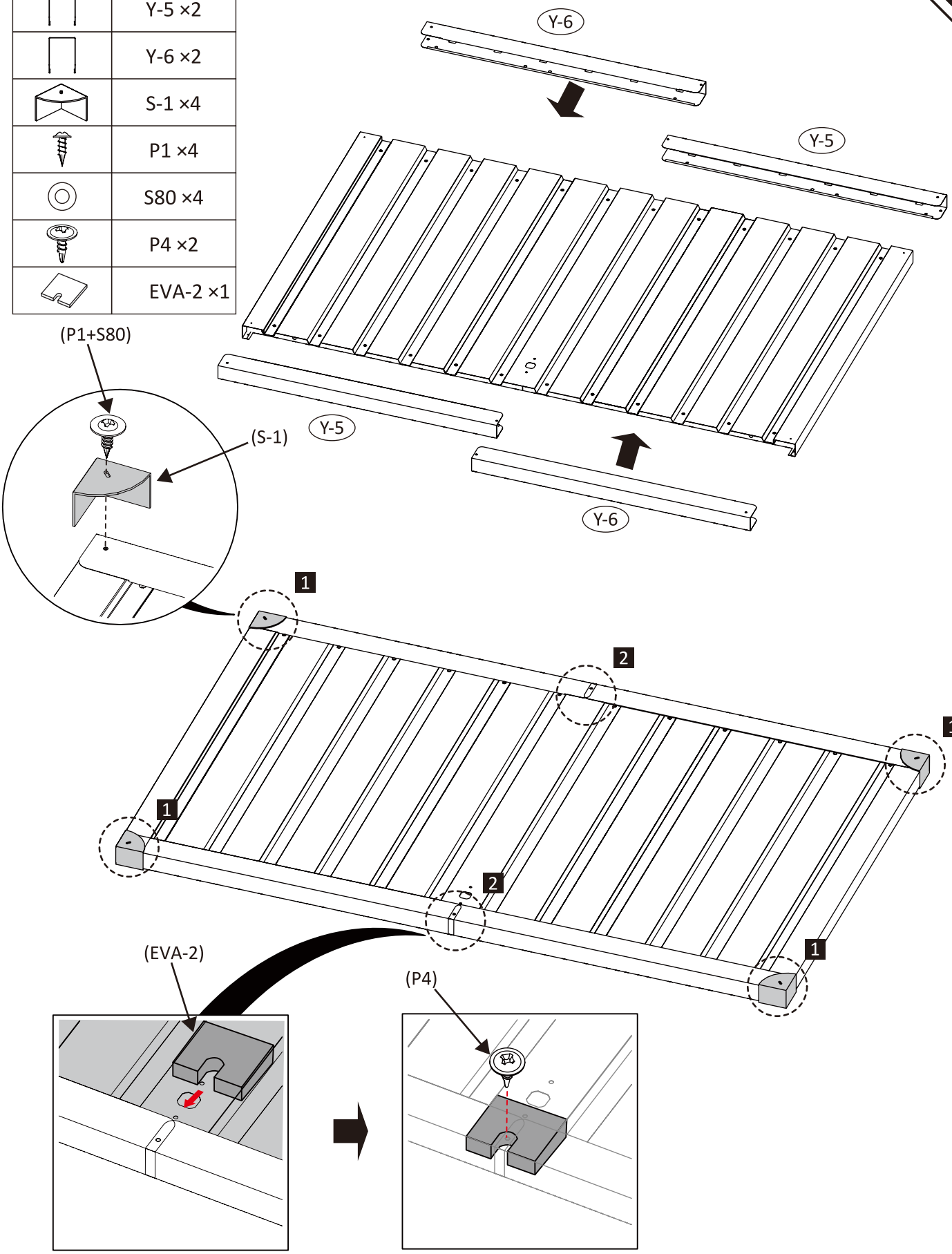

EN_EVA-2 is a tool used to assist in installation and avoid dents.
FR_EVA-2 est un outil destiné à faciliter l'installation et à éviter les bosses.
DE_EVA-2 ist ein Hilfsmittel, das die Montage erleichtert und Beulen verhindert.
ES_EVA-2 es una herramienta que se utiliza para facilitar la instalación y evitar abolladuras.
PT_O EVA-2 é uma ferramenta utilizada para facilitar a instalação e evitar amolgadelas.
IT_EVA-2 è uno strumento utilizzato per facilitare l'installazione ed evitare ammaccature.
RO_EVA-2 este un instrument utilizat pentru a facilita instalarea și a preveni apariția îndoiturilor.
PL_EVA-2 to narzędzie służące do ułatwienia montażu i zapobiegania powstawaniu wgnieceń.

	P1 ×8
	S80 ×8
	P4 ×4
	P-H20 ×2
	P3 ×4

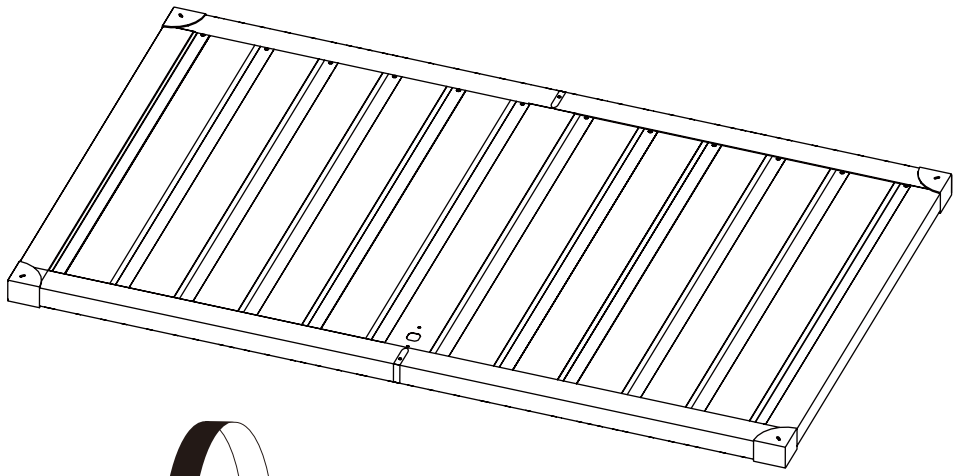

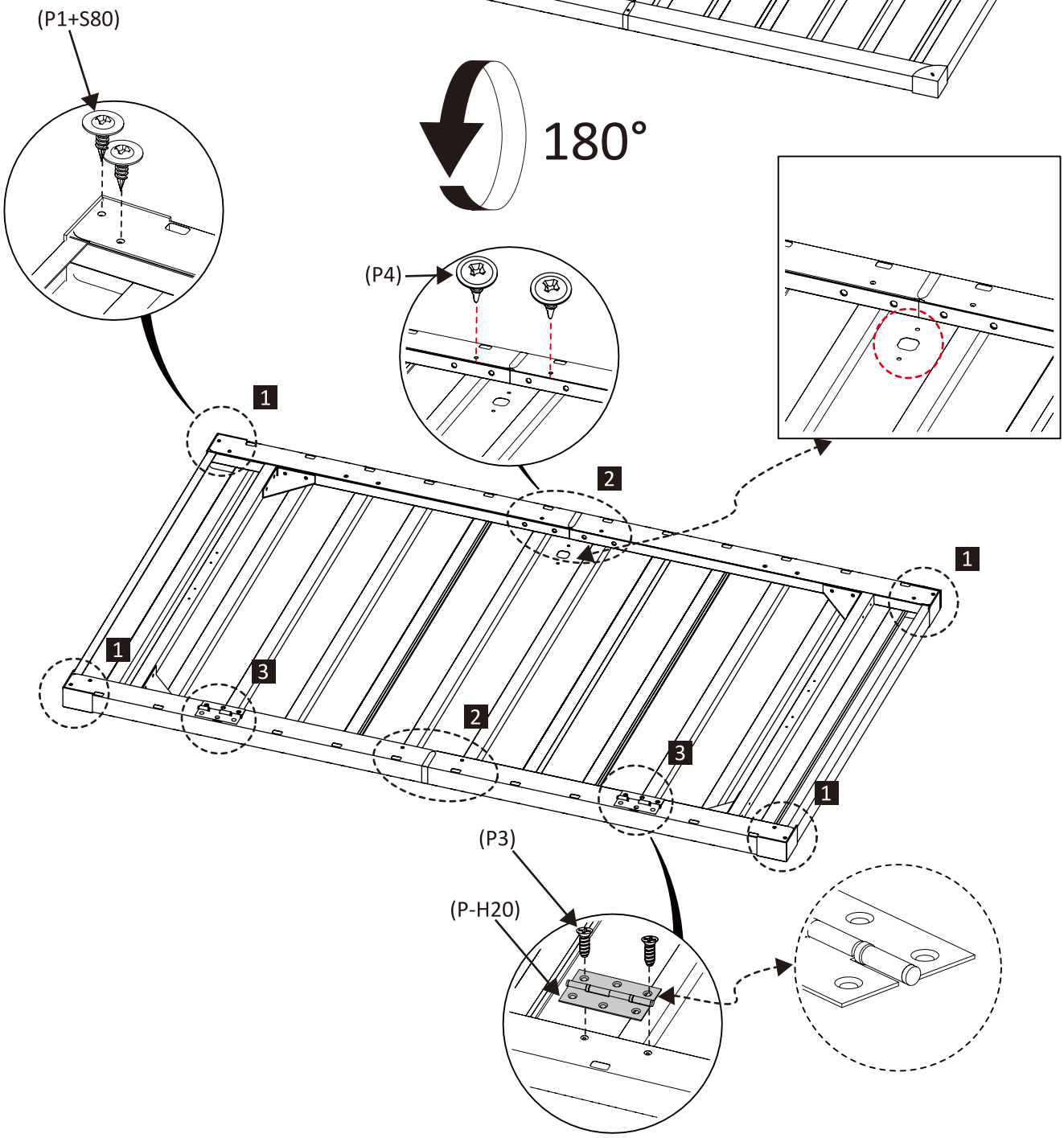

	P3 ×4

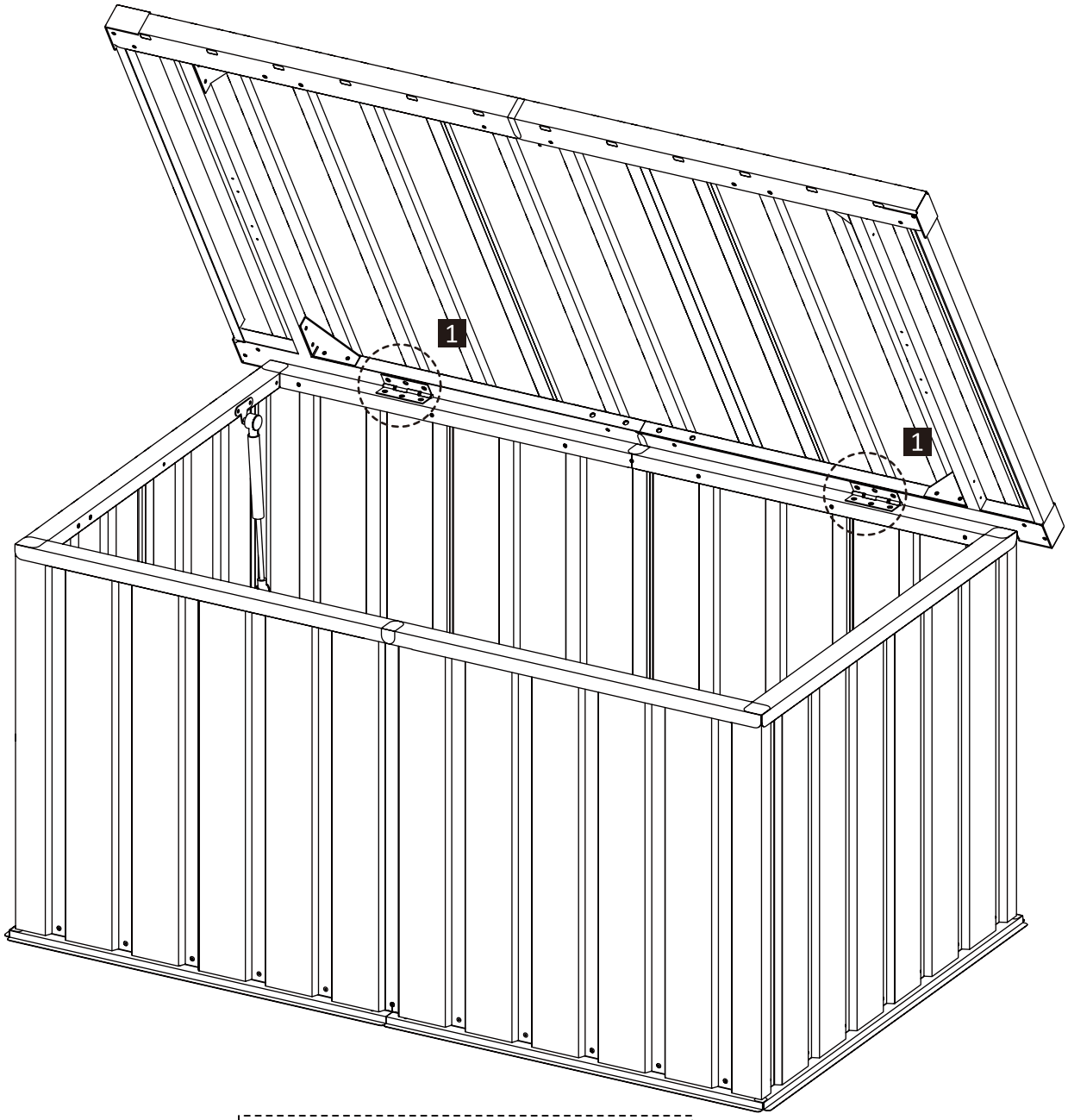

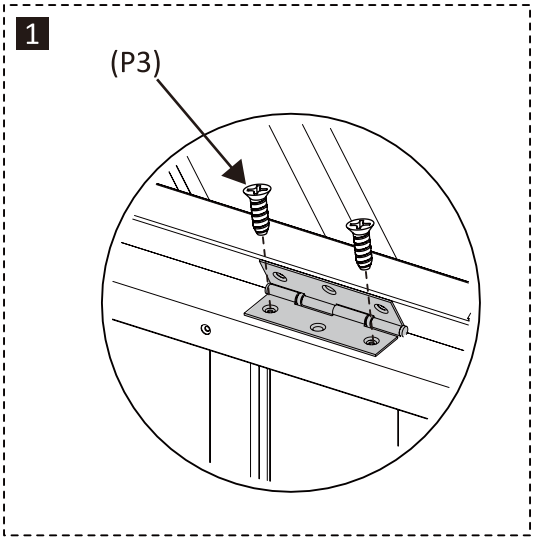

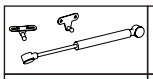	P-Y ×2
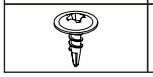	P4 ×4

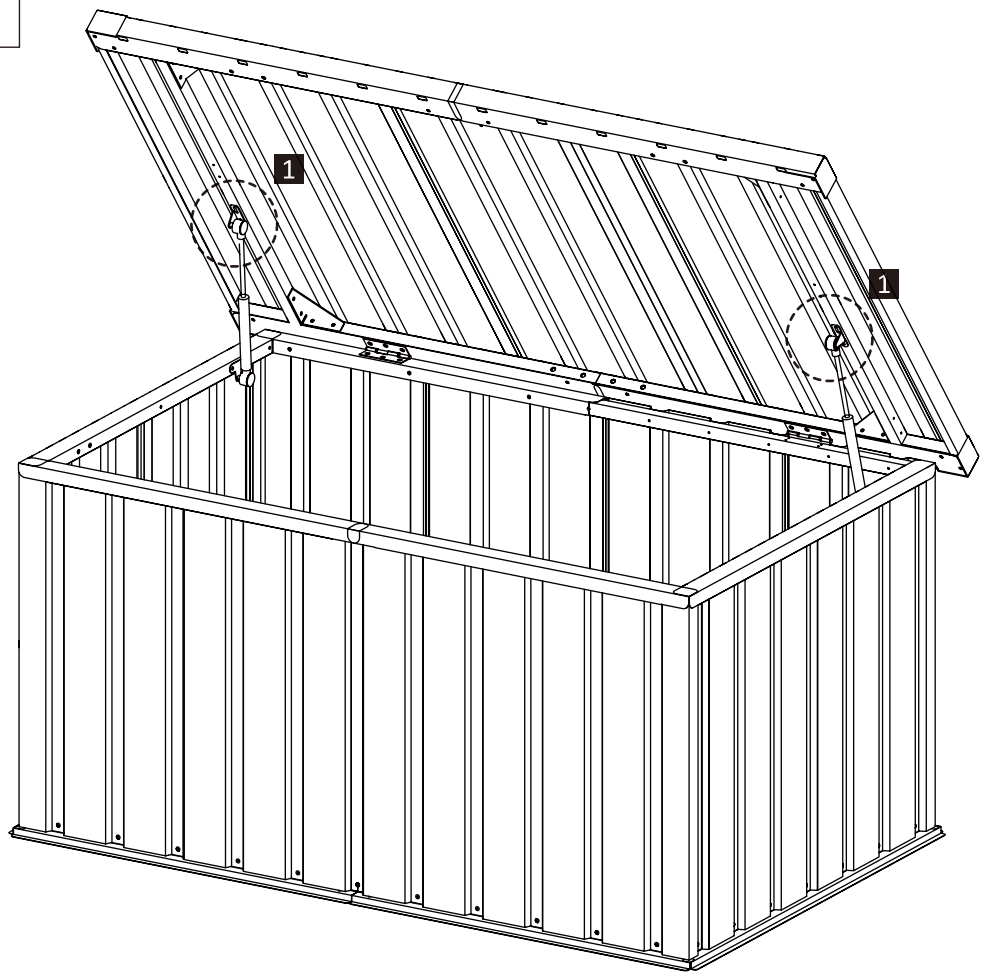

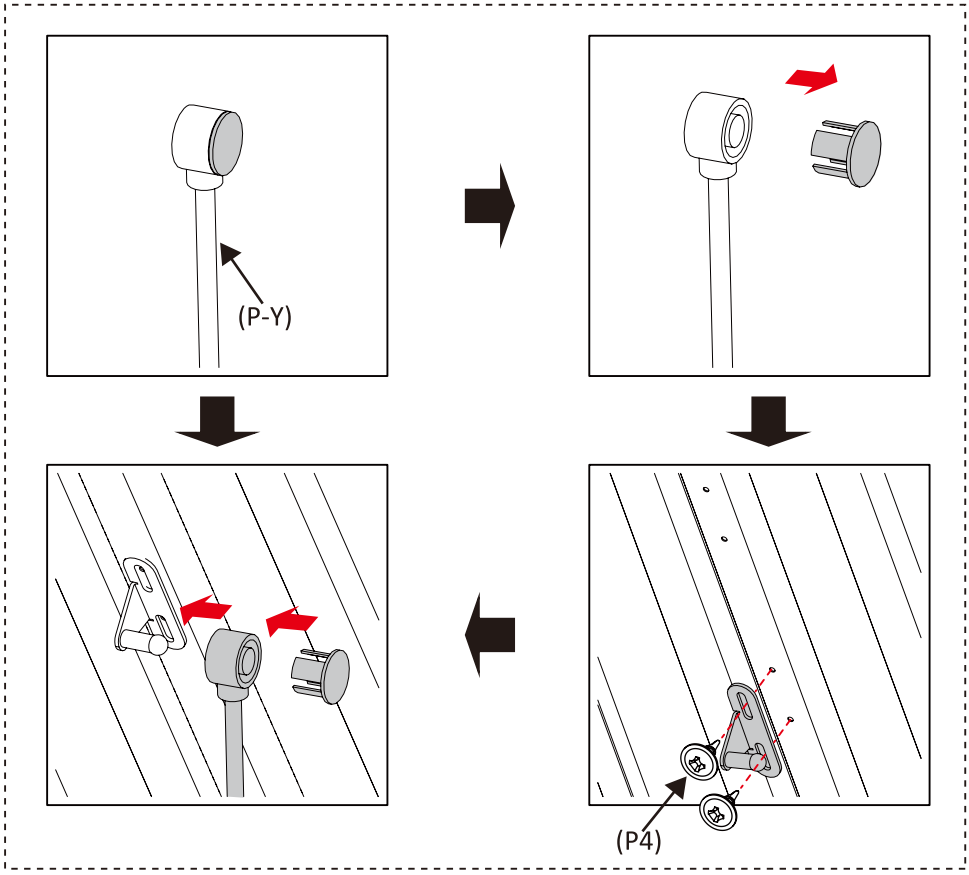

Done

	P-S1 ×1		P-S3 ×1		P6 ×2
	P-S2 ×1		P-S4 ×1		

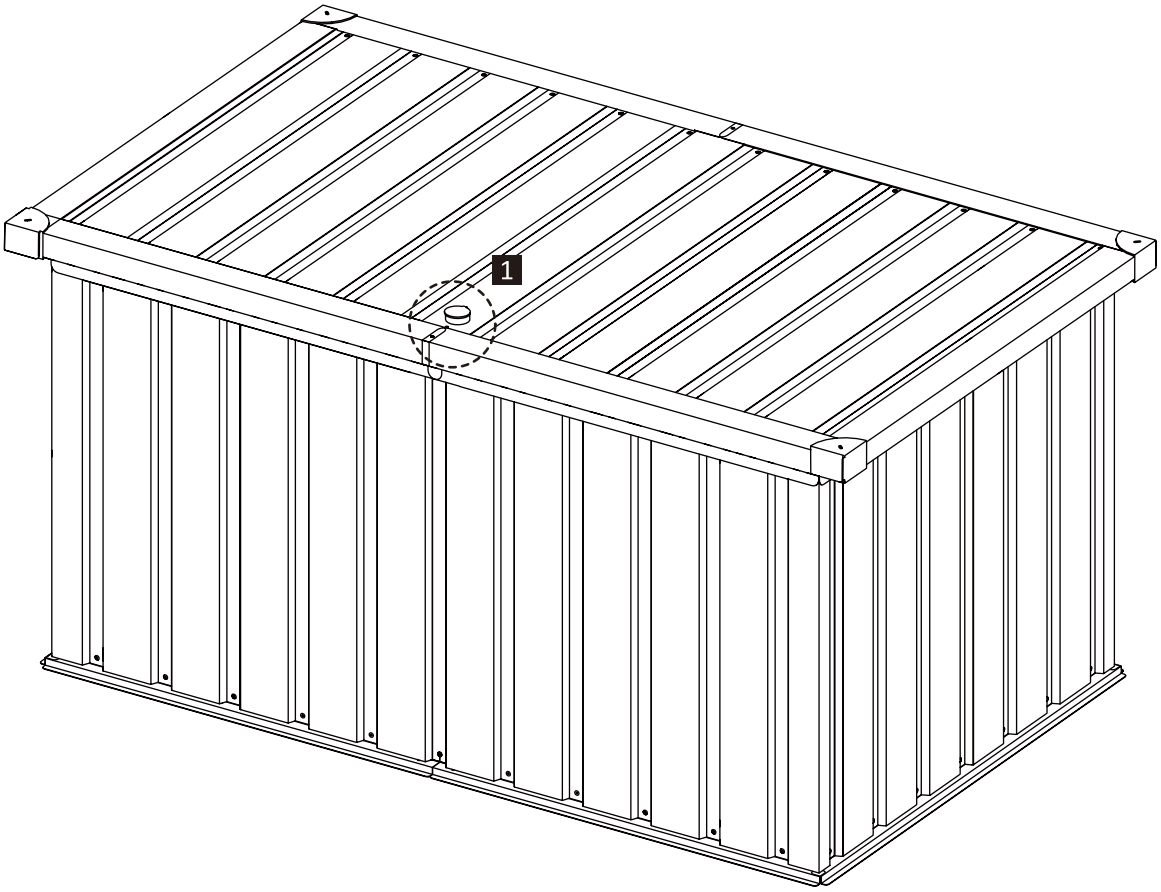

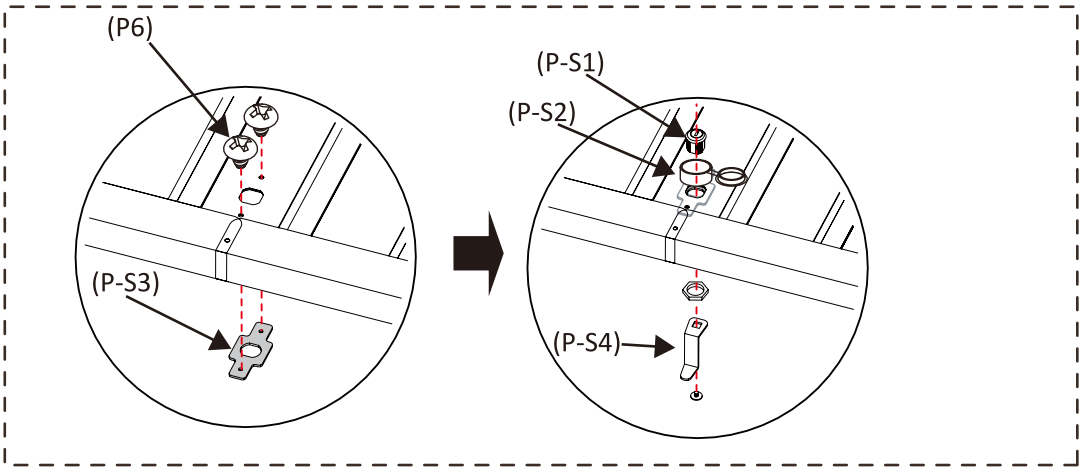

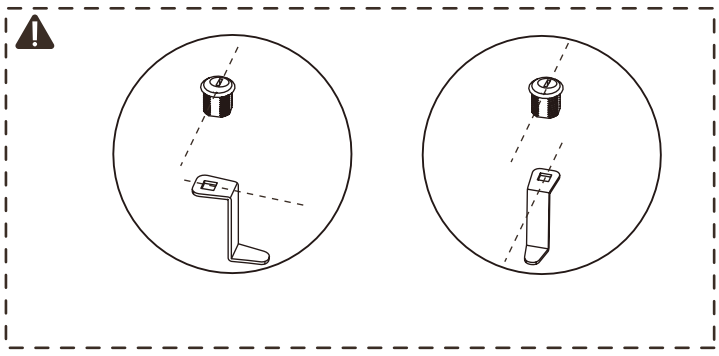

US

If you have any questions, please contact our customer care center, Our contact details are below:

001-877-644-9366

customerservice@aosom.com

Imported by Aosom LLC
7777 Center Ave. Suite 430
Huntington Beach, CA 92647-9998 USA
MADE IN CHINA

CA

If you have any questions, please contact our customer care center, Our contact details are below:

416-792-6088

customerservice@aosom.ca

Imported by Aosom Canada Inc.
Unit 33-1 Sparks Avenue, North York, Ontario, Canada
M2H 2W1
MADE IN CHINA

Si vous avez la moindre question, veuillez contacter notre centre d'assistance à la clientèle,Nos coordonnées sont les suivantes:

416-792-6088

customerservice@aosom.ca

Importé par Aosom Canada Inc.
Unité 33-1 Sparks Avenue, North York, Ontario, Canada M2H 2W1
Fabriqué en Chine

ES

Si tiene alguna pregunta, comuníquese con nuestro Centro de Atención al Cliente,Nuestros datos de contacto son los siguientes:

0034-931294512

atencioncliente@aosom.es

IMPORTADOR/Fabricante/REP:
SPANISH AOSOM, S.L.
C/ROC GROS,Nº15.08550, ELS HOSTALETS DE BALENYÀ, SPAIN.
B66295775
HECHO EN CHINA

Se tiver alguma dúvida, por favor contacte o nosso Centro de Atendimento ao Cliente,Os nossos dados de contacto são os seguintes:

0034-931294512

info@aosom.pt.

UK

If you have any questions, please contact our customer care center, Our contact details are below:

0044-800-240-4004

enquiries@mhstar.co.uk

IMPORTER ADDRESS:
MH STAR UK LTD
1 Northampton Cross Logistics Park
Northampton Cross Road
Northampton
Nn4 9FH
Tel: 0800 240 4050
enquiries@mhstar.co.uk
MADE IN CHINA

DE

Wenn Sie Fragen haben, wenden Sie sich bitte an unser Kundendienstzentrum,Unsere Kontaktdaten stehen unten:

0049-0(40)-87408465

service@aosom.de

ADRESSE DES IMPORTEURE/Hersteller/REP:
MH Handel GmbH
Wendenstraße 309
D-20537 Hamburg
Germany
IN CHINA HERGESTELLT

IT

In caso di dubbio, si prega di contattare il nostro centro assistenza clienti,I nostri dettagli di contatto sono di seguito:

0039-0249471447

clienti@aosom.it

IMPORTATO DA/Produttore/REP:
AOSOM Italy srl
Centro Direzionale Milanofiori
Strada 1 Palazzo F1
20057 Assago (MI)
P.I.: 08567220960
FATTO IN CINA

RO

Importator/Producător/REP:
Aosom Romania SRL
Str. Barbu Mumuleanu, nr. 30-32
Bucuresti, Sector 2
Tel: +40 312294730
clienti@aosom.ro
Fabricat in China

FR

Si vous avez la moindre question, veuillez contacter notre centre d'assistance à la clientèle,Nos coordonnées sont les suivantes:

0033-1-84166106

aosom@mhfrance.fr

Importé par/Fabricant/REP:
MH FRANCE
2 Rue Maurice Hartmann
92130 Issy Les Moulineaux
France
FABRIQUÉ EN CHINE

FR
DONNEZ OU RECYCLEZ
ASSOCIATION OU LIVRAISON OU DÉCHÈTERIE
Adresses sur quefairedemesdechets.fr