US/CA/UK/FR/ES/PT/DE/IT/RO

PawHut

IN260800226V01

# D51-605V00

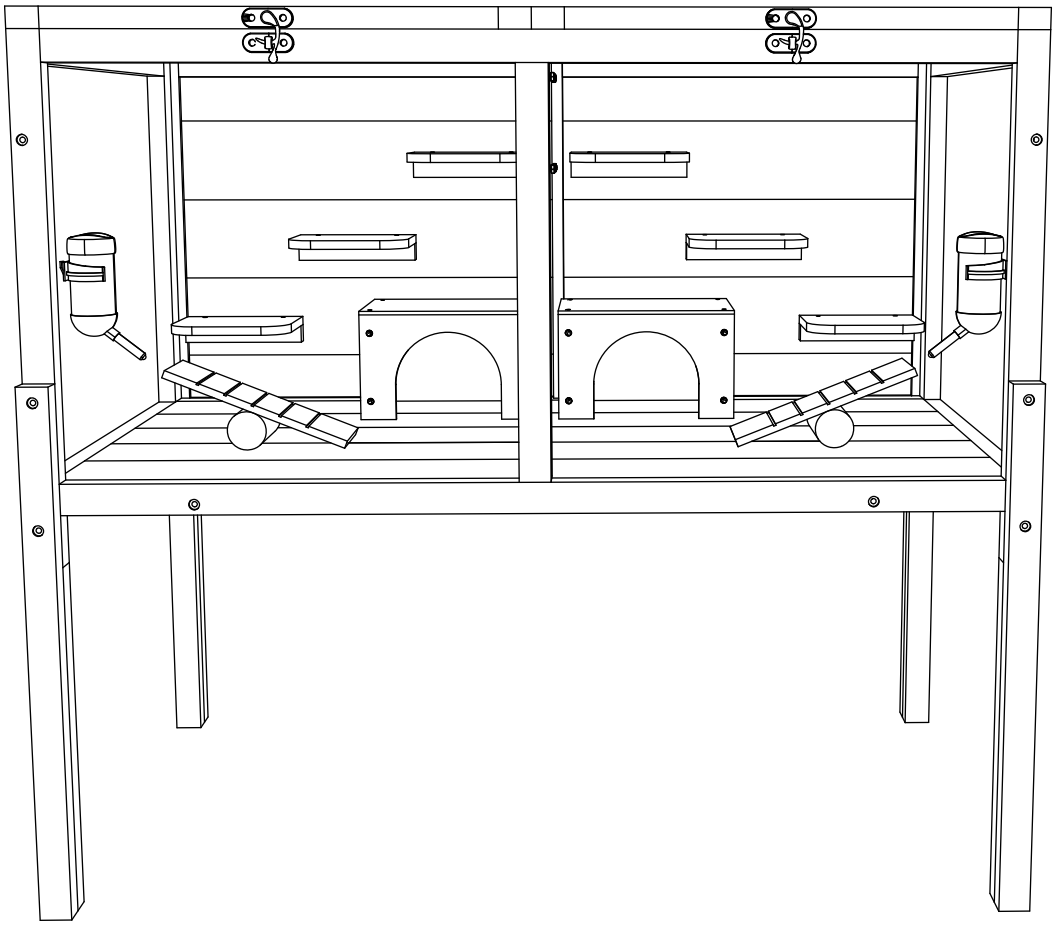

13
STEPS

2 HR

***EN_*** **IMPORTANT, RETAIN FOR FUTURE REFERENCE: READ CAREFULLY.**

***FR_*** **IMPORTANT:A LIRE ATTENTIVEMENT ET À CONSERVER POUR CONSULTATION ULTÉRIEURE.**

***ES_*** **IMPORTANTE, LEA Y GUARDE PARA FUTURAS REFERENCIAS.**

***PT_*** **IMPORTANTE: LEIA ATENTAMENTE E GUARDE PARA CONSULTA FUTURA.**

***DE_*** **WICHTIG! SORGFÄLTIG LESEN UND FÜR SPÄTER NACHSCHLAGEN AUFBEWAHREN.**

***IT_*** **IMPORTANTE! CONSERVARE IL PRESENTE MANUALE PER FUTURO RIFERIMENTO E LEGGERLO ATTENTAMENTE.**

***RO_*** **IMPORTANT: CITIȚI CU ATENȚIE ȘI PĂSTRAȚI PENTRU CONSULTARE VIITOARE.**

## PARTS

**A** x 1

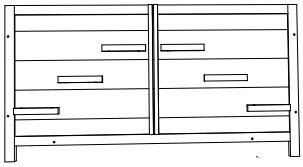

**B** x 2

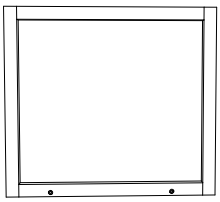

**C** x 1

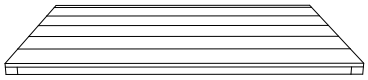

**D** x 1

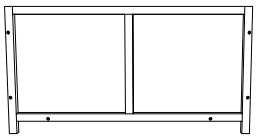

**E** x 6

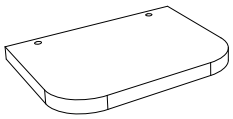

**F** x 1

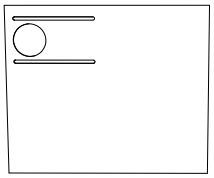

**G** x 1

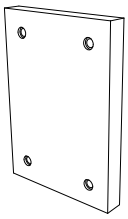

**H** x 2

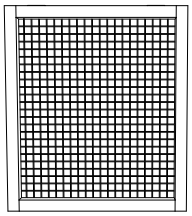

**I** x 4



**J** x 2

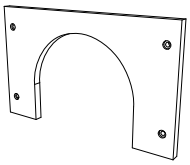

**K** x 4

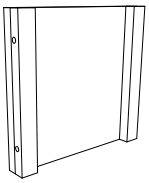

**L** x 2

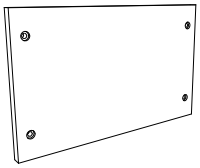

**M** x 2

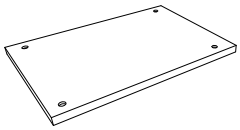

**N** x 2

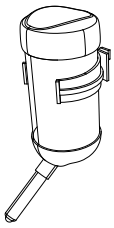

**O** x 2

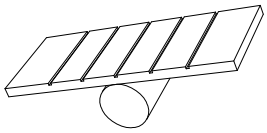

## HARDWARE

**1** x24
M3*35
+2(spare)

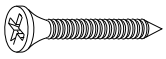

**2** x 8
M3*12
+1(spare)



**3** x 4
M6*15
+1(spare)

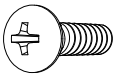

**4** x36
M3*20
+2(spare)

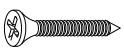

**5** x 8
M2.5*12
+1(spare)



**6** x 2

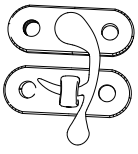

01

1 x 10



M3*35




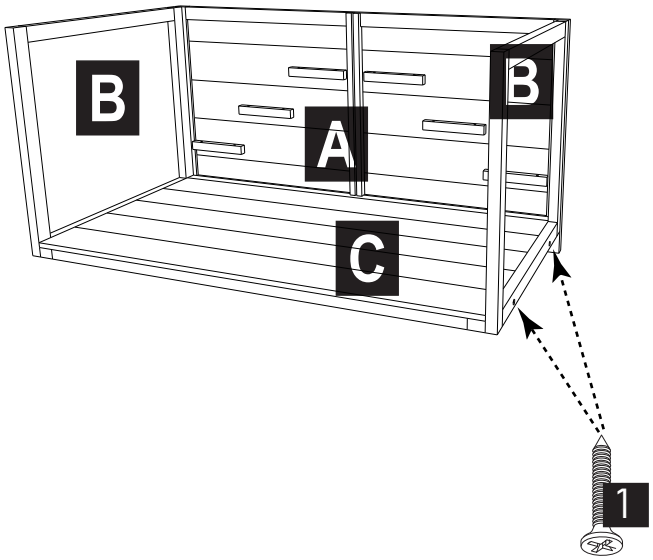


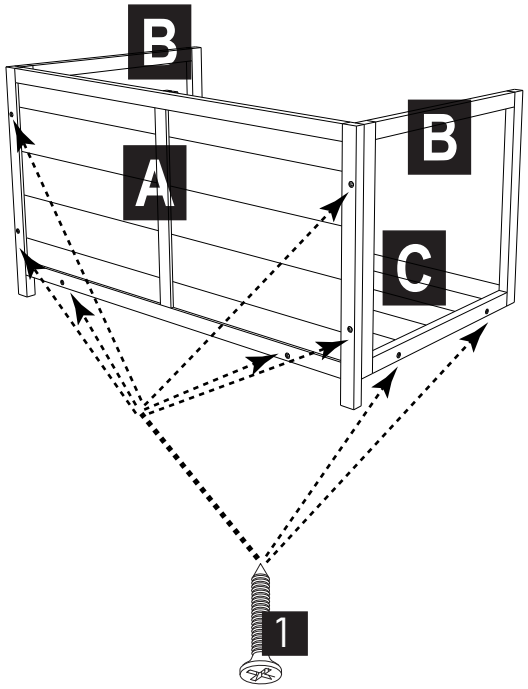


02

1 x 6

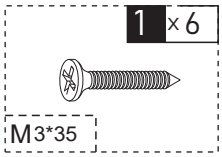

M3*35

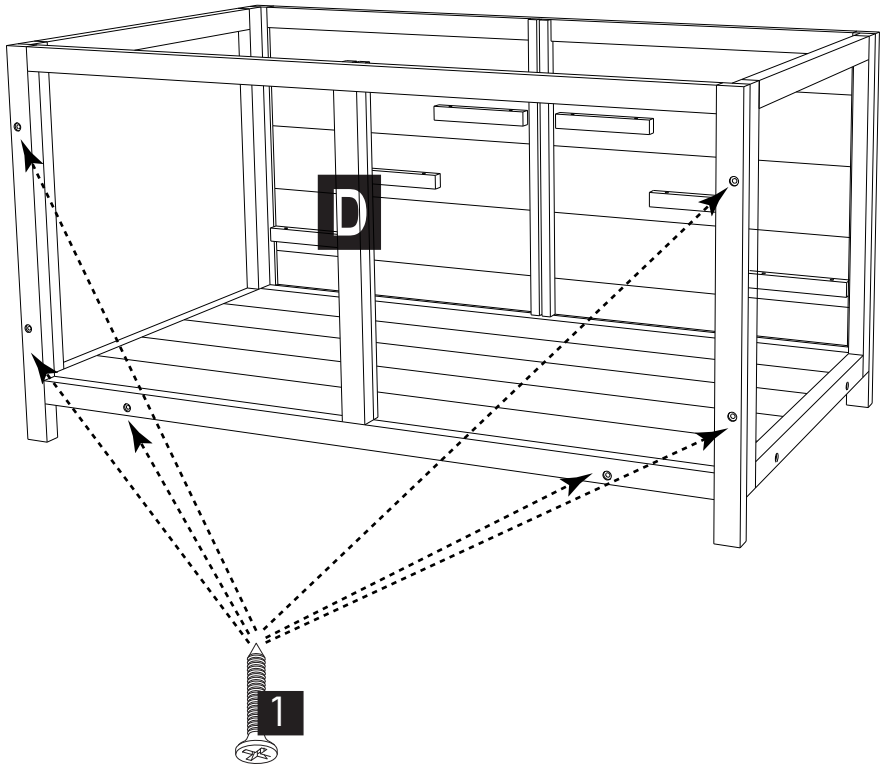

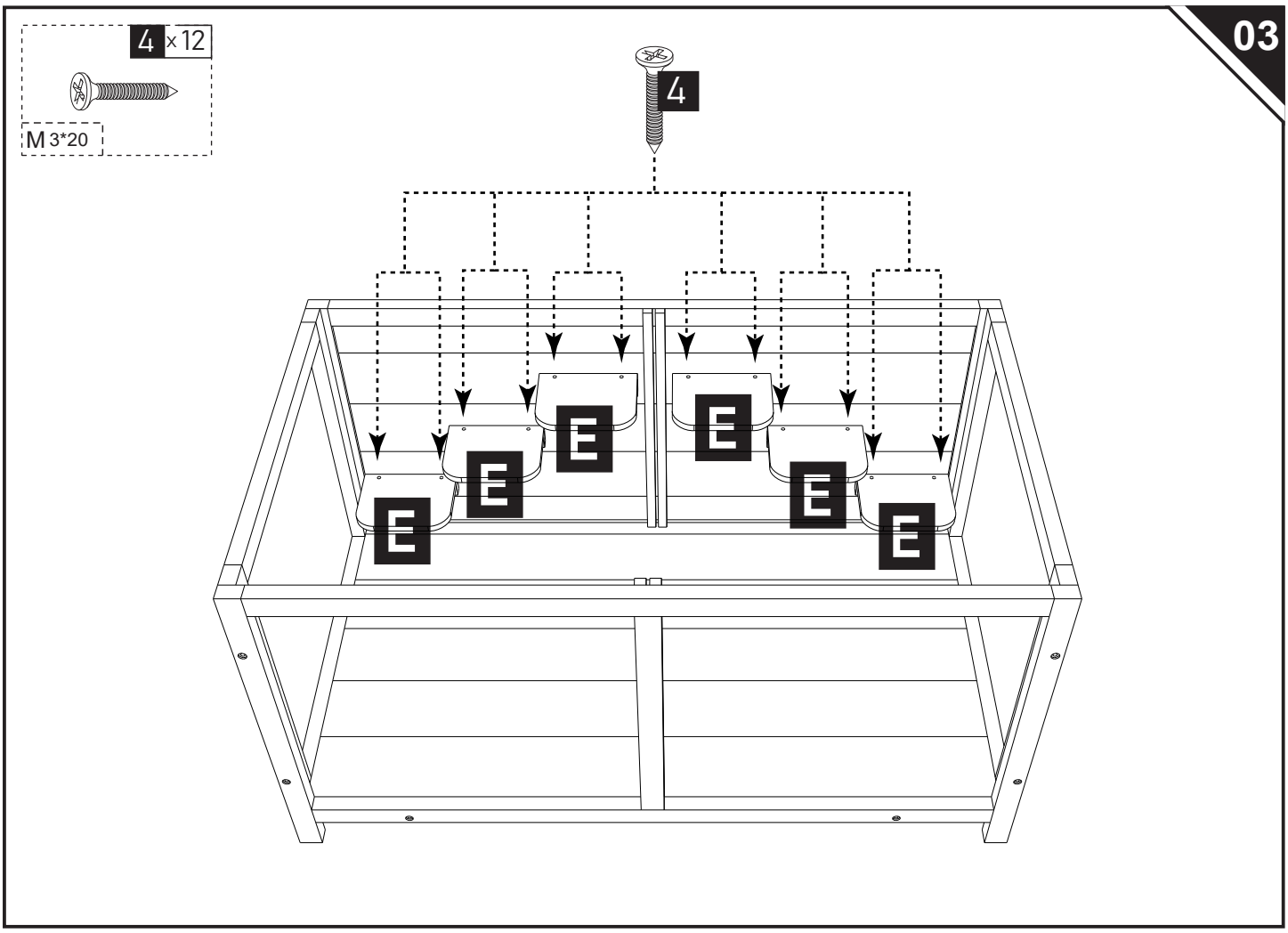
03
4 x 12
M 3*20
4
E
E
E
E
E
E

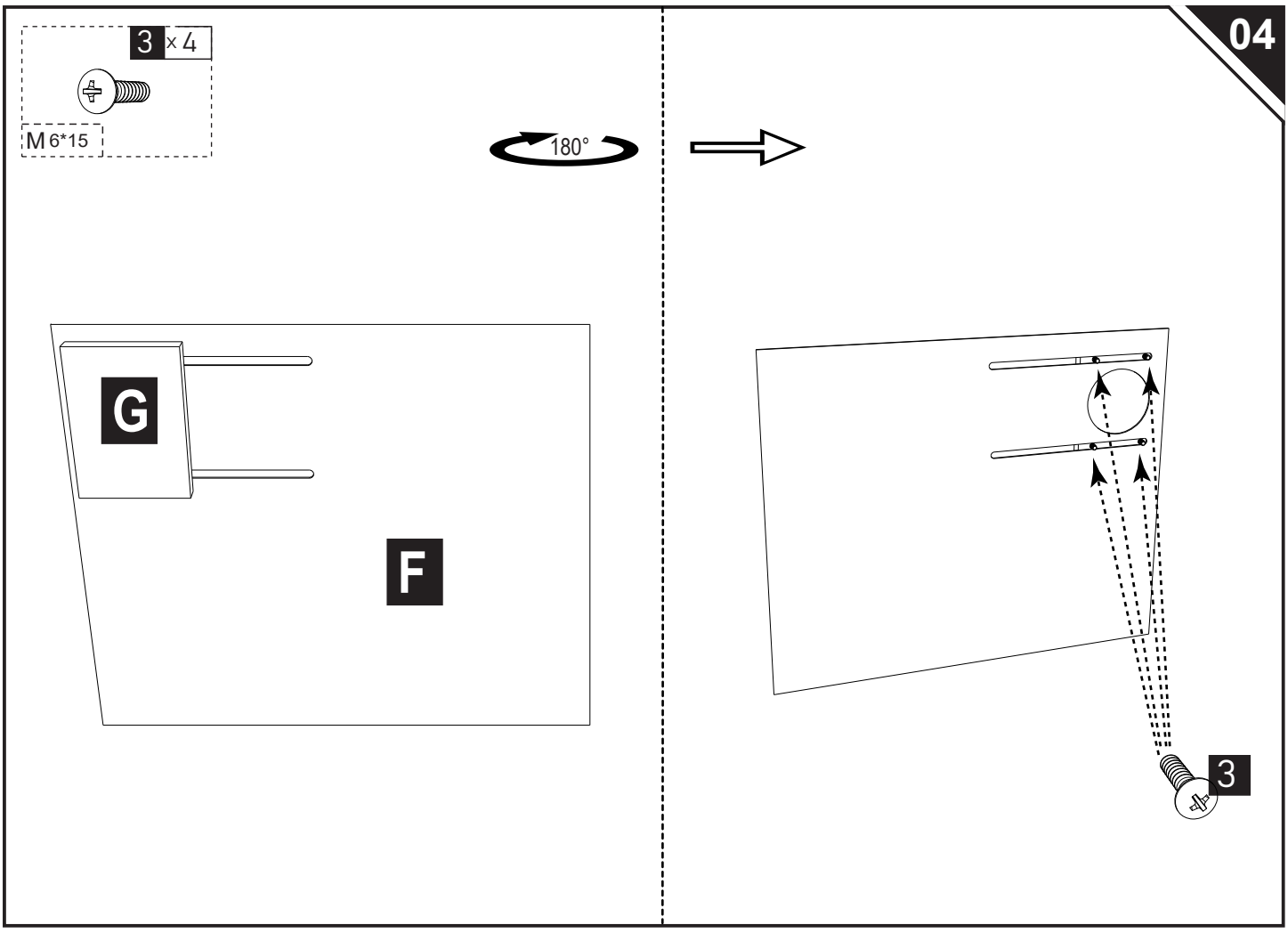
04
3 x 4
M 6*15
180°
G
F
3

05

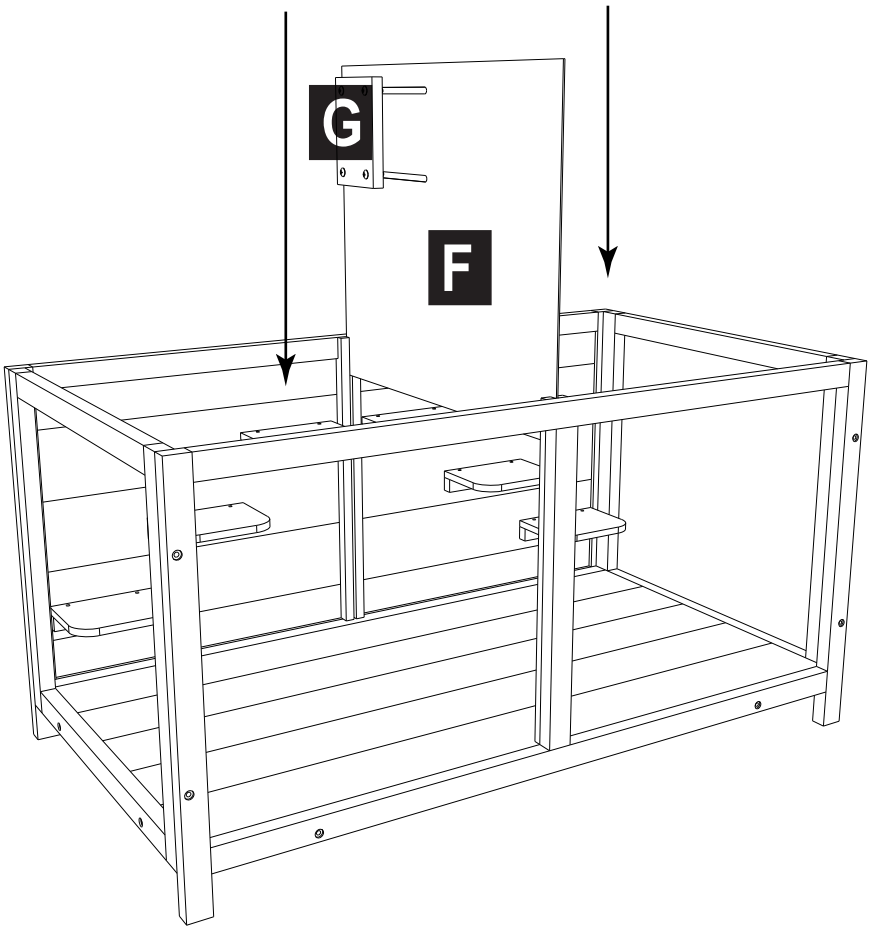


06

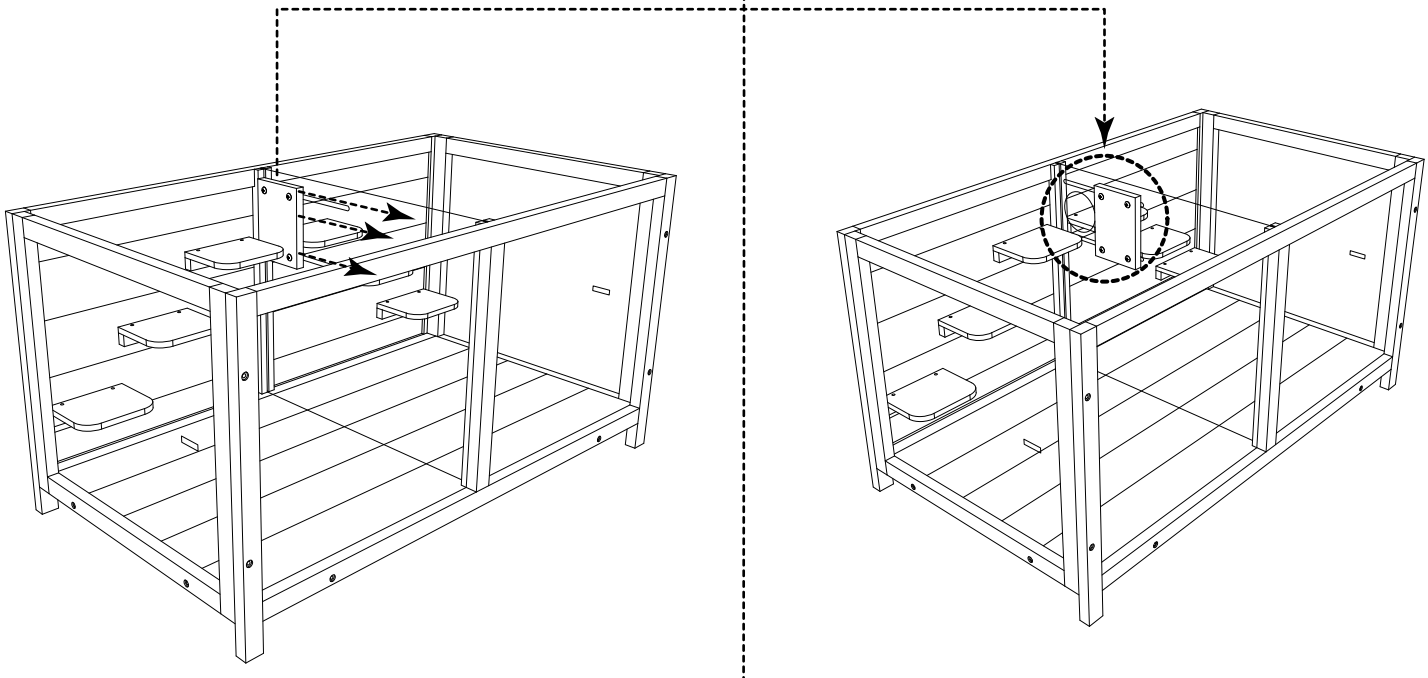

07

4 ×24

M 3*20

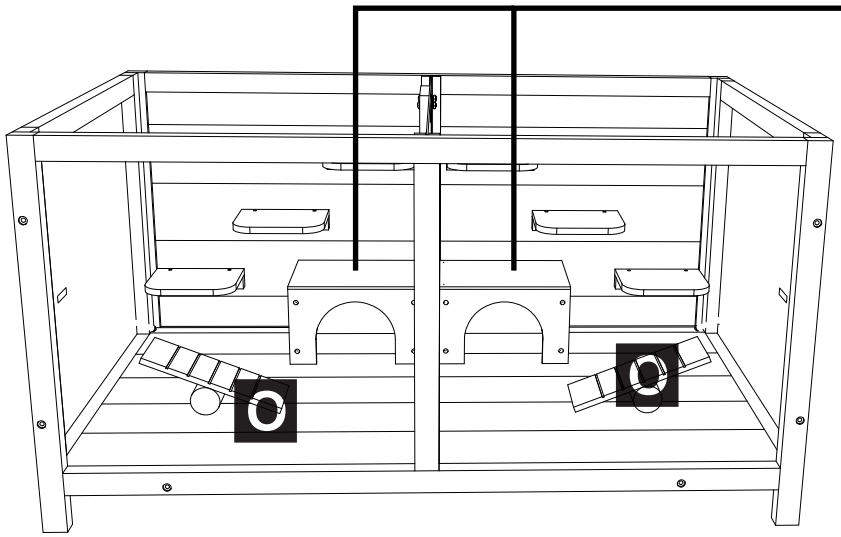


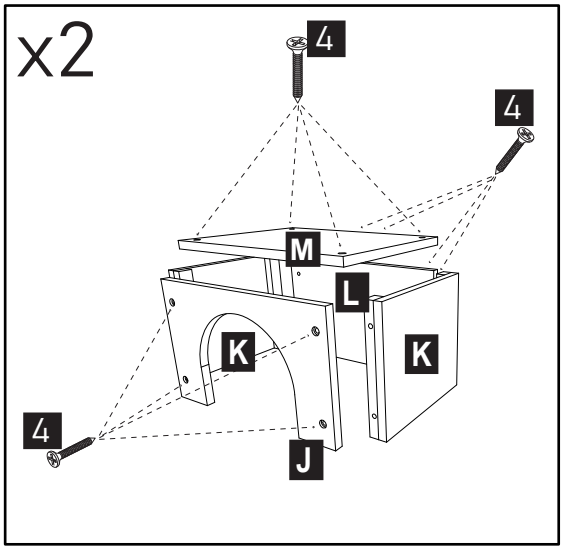


08

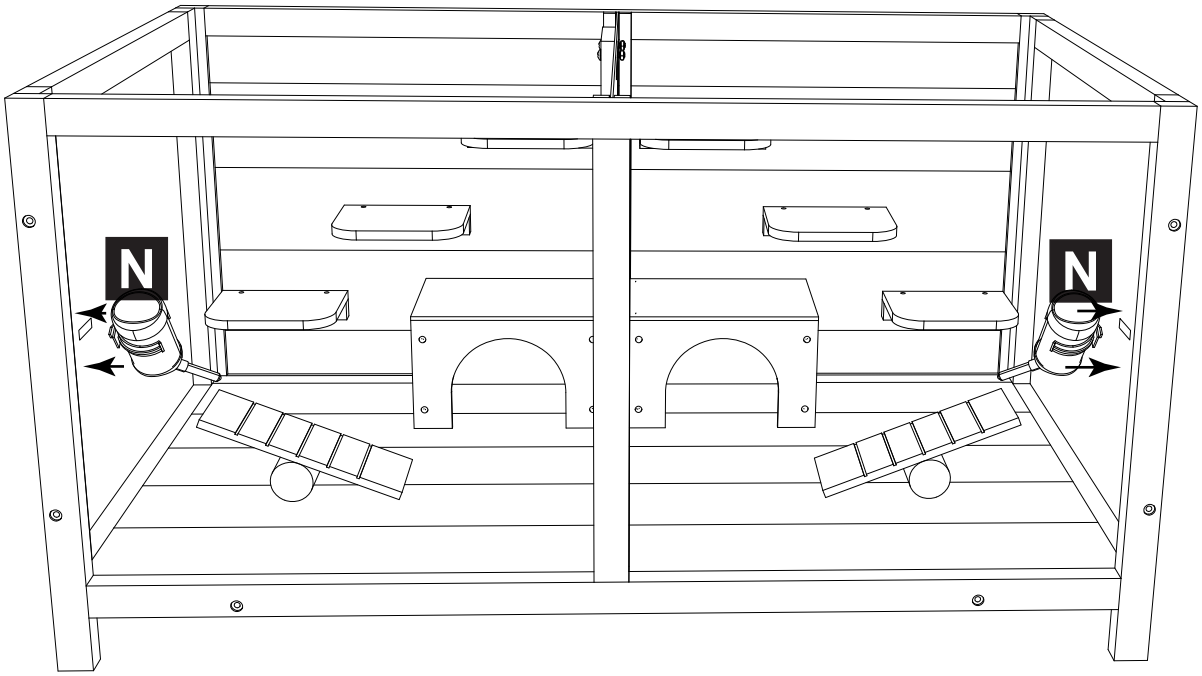

09

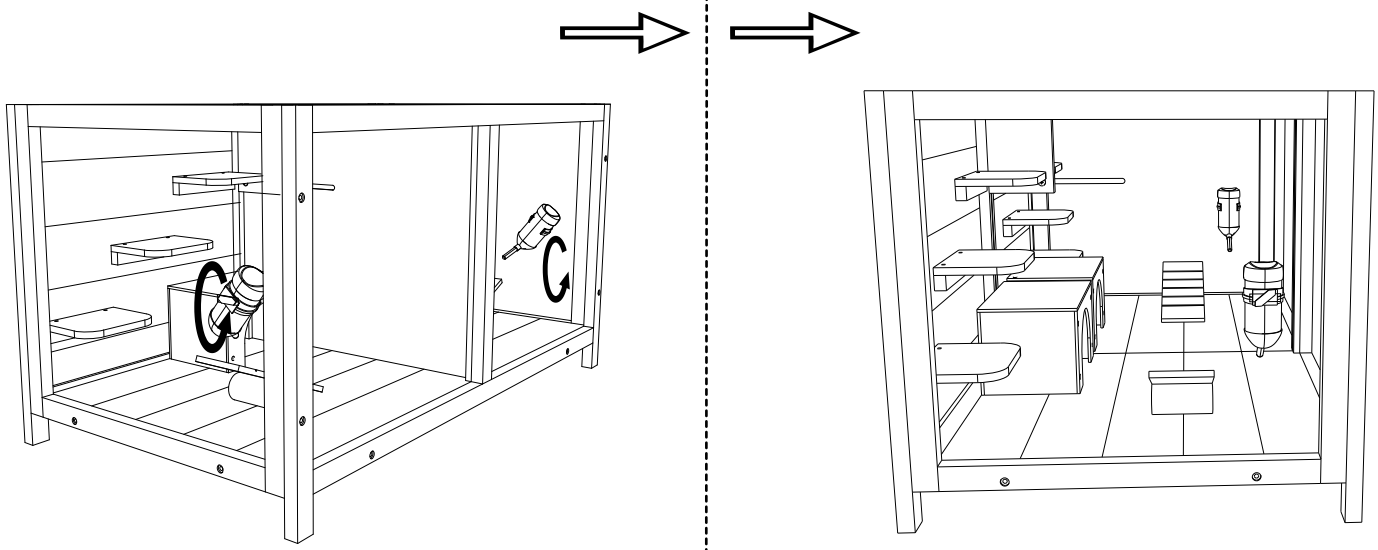

10

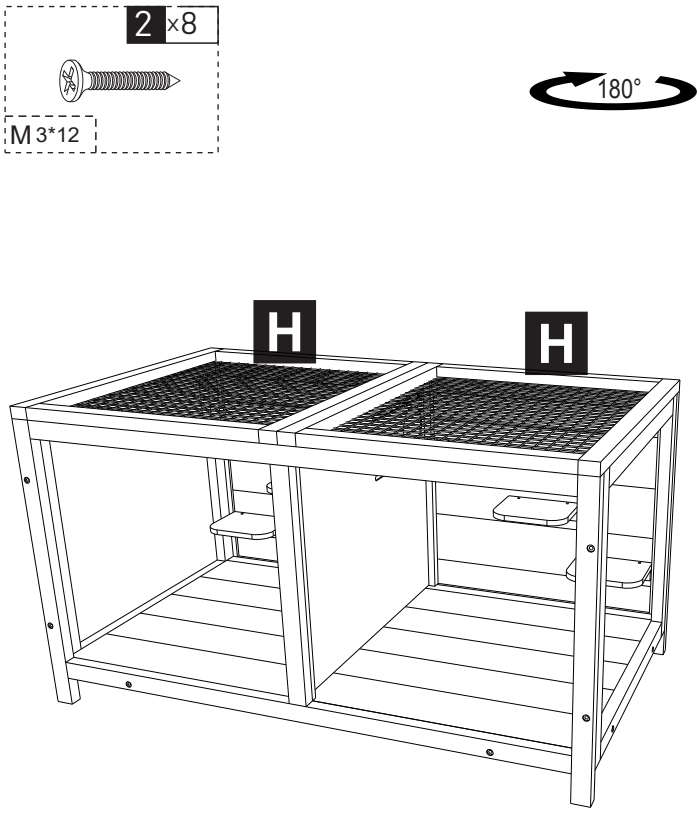


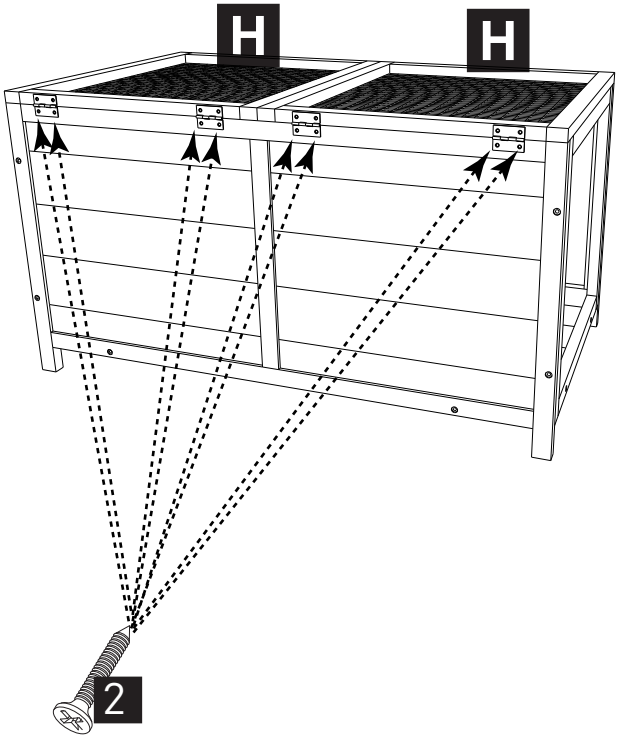

11

1 x 8

M3*35

180°

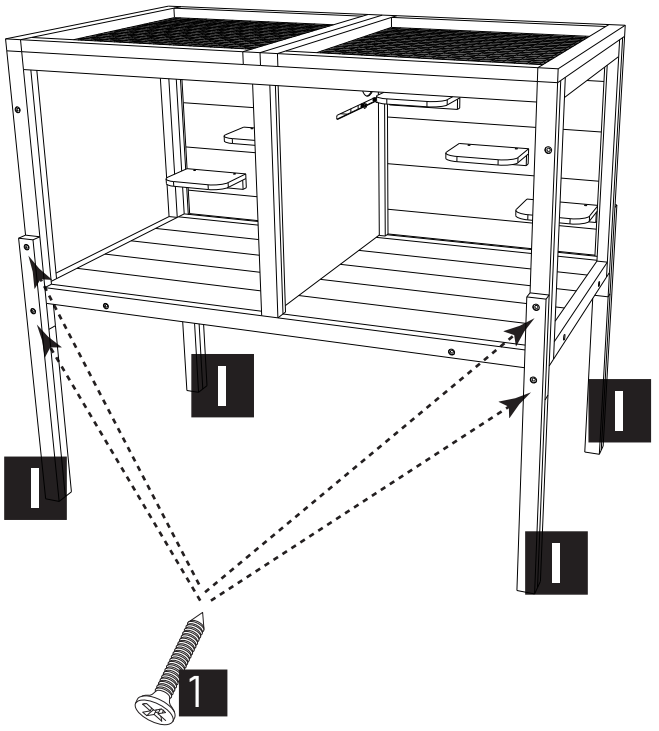


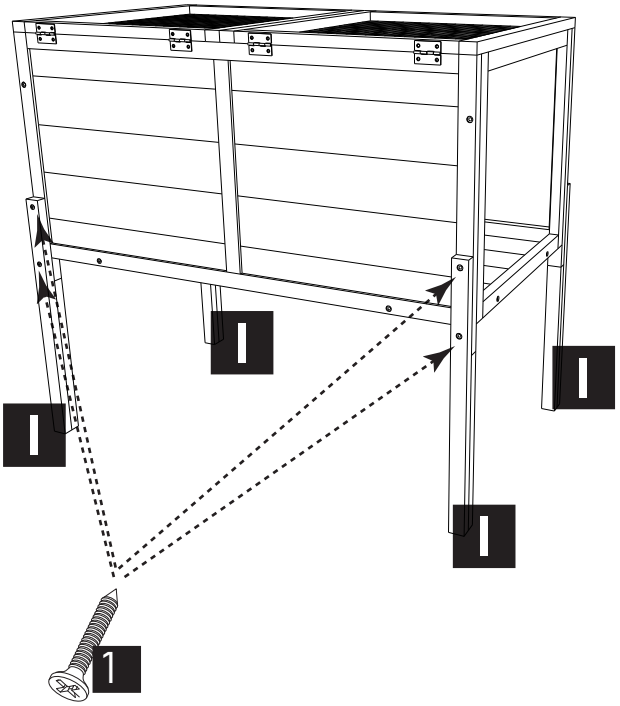


12

5 x 8

M2.5*12

6 x 2

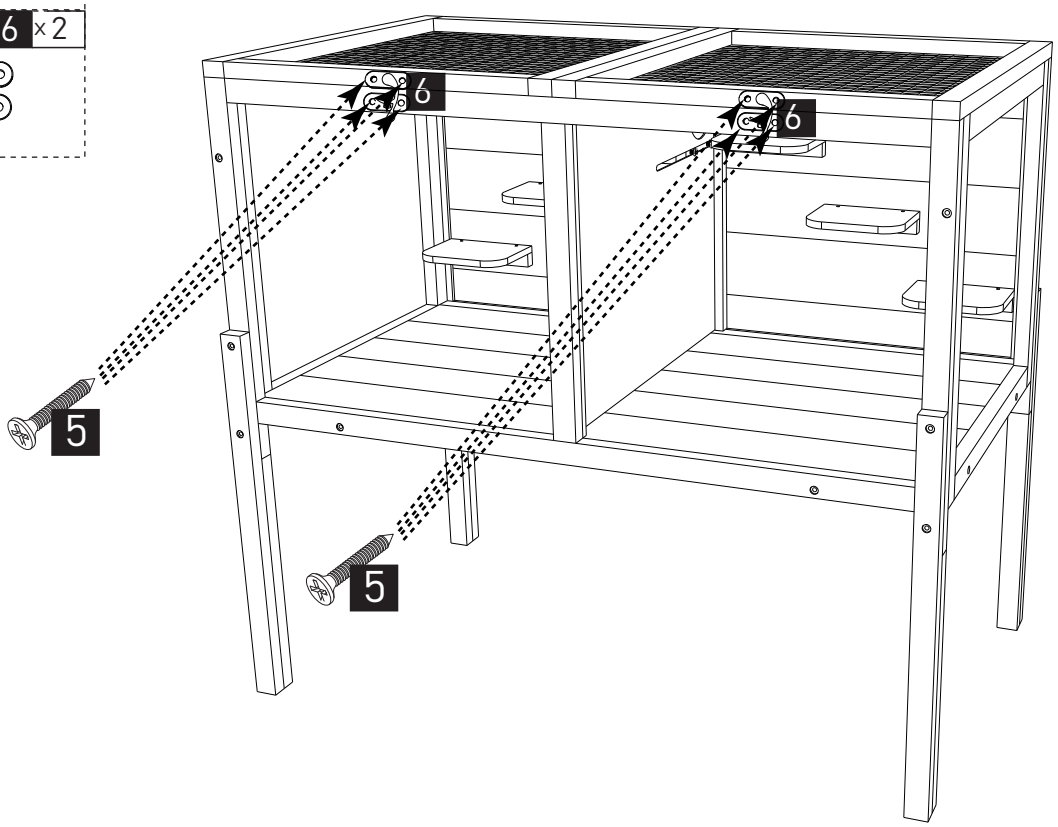

Done

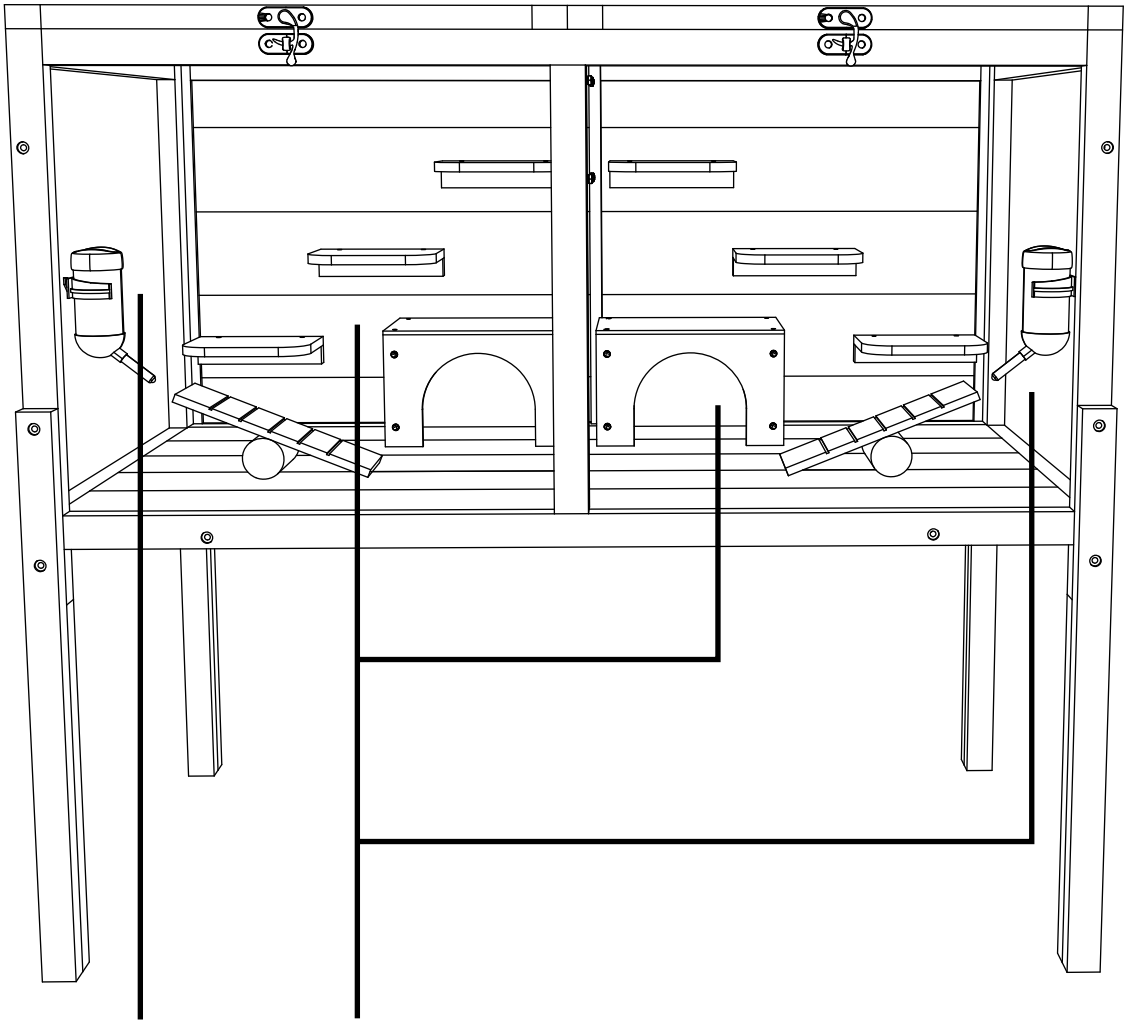

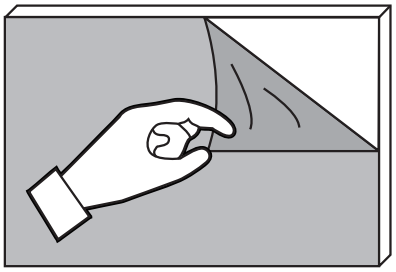

**EN_**Remove the protective film before use
**FR_**Retirer le film protecteur avant utilisation
**ES_**Retire la película protectora antes de usar
**PT_**R*etirar a película protetora antes de utilizar*
**DE_**Entfernen Sie die Schutzfolie vor dem Gebrauch
**IT_**Rimuovere la pellicola protettiva prima dell'uso
**RO_**Îndepărtați folia de protecție înainte de utilizare

**US**

If you have any questions, please contact our customer care center, Our contact details are below:

001-877-644-9366

customerservice@aosom.com

Imported by Aosom LLC
7777 Center Ave. Suite 430
Huntington Beach, CA 92647-9998 USA
MADE IN CHINA

**CA**

If you have any questions, please contact our customer care center, Our contact details are below:

416-792-6088

customerservice@aosom.ca

Imported by Aosom Canada Inc.
Unit 33-1 Sparks Avenue, North York, Ontario, Canada
M2H 2W1
MADE IN CHINA

Si vous avez la moindre question, veuillez contacter notre centre d'assistance à la clientèle,Nos coordonnées sont les suivantes:

416-792-6088

customerservice@aosom.ca

Importé par Aosom Canada Inc.
Unité 33-1 Sparks Avenue, North York, Ontario, Canada M2H 2W1
Fabriqué en Chine

**ES**

Si tiene alguna pregunta, comuníquese con nuestro Centro de Atención al Cliente,Nuestros datos de contacto son los siguientes:

0034-931294512

atencioncliente@aosom.es

IMPORTADOR/Fabricante/REP:
SPANISH AOSOM, S.L.
C/ROC GROS,Nº15.08550, ELS HOSTALETS DE BALENYÀ, SPAIN.
B66295775
HECHO EN CHINA

Se tiver alguma dúvida, por favor contacte o nosso Centro de Atendimento ao Cliente,Os nossos dados de contacto são os seguintes:

0034-931294512

info@aosom.pt.

**UK**

If you have any questions, please contact our customer care center, Our contact details are below:

0044-800-240-4004

enquiries@mhstar.co.uk

IMPORTER ADDRESS:
MH STAR UK LTD
1 Northampton Cross Logistics Park
Northampton Cross Road
Northampton
Nn4 9FH
Tel: 0800 240 4050
enquiries@mhstar.co.uk
MADE IN CHINA

**DE**

Wenn Sie Fragen haben, wenden Sie sich bitte an unser Kundendienstzentrum,Unsere Kontaktdaten stehen unten:

0049-0(40)-87408465

service@aosom.de

ADRESSE DES IMPORTEURE/Hersteller/REP:
MH Handel GmbH
Wendenstraße 309
D-20537 Hamburg
Germany
IN CHINA HERGESTELLT

**IT**

In caso di dubbio, si prega di contattare il nostro centro assistenza clienti,I nostri dettagli di contatto sono di seguito:

0039-0249471447

clienti@aosom.it

IMPORTATO DA/Produttore/REP:
AOSOM Italy srl
Centro Direzionale Milanofiori
Strada 1 Palazzo F1
20057 Assago (MI)
P.I.: 08567220960
FATTO IN CINA

**RO**

Importator/Producător/REP:
Aosom Romania SRL
Str. Barbu Mumuleanu, nr. 30-32
Bucuresti, Sector 2
Tel: +40 312294730
clienti@aosom.ro
Fabricat in China

**FR**

Si vous avez la moindre question, veuillez contacter notre centre d'assistance à la clientèle,Nos coordonnées sont les suivantes:

0033-1-84166106

aosom@mhfrance.fr

Importé par/Fabricant/REP:
MH FRANCE
2 Rue Maurice Hartmann
92130 Issy Les Moulineaux
France
FABRIQUÉ EN CHINE

FR
DONNEZ OU RECYCLEZ
ASSOCIATION OU LIVRAISON OU DÉCHÈTERIE
Adresses sur quefairedemesdechets.fr