US/CA/UK/FR/ES/PT/DE/IT/RO

Outsunny

IN260800107V01

84H-841V02

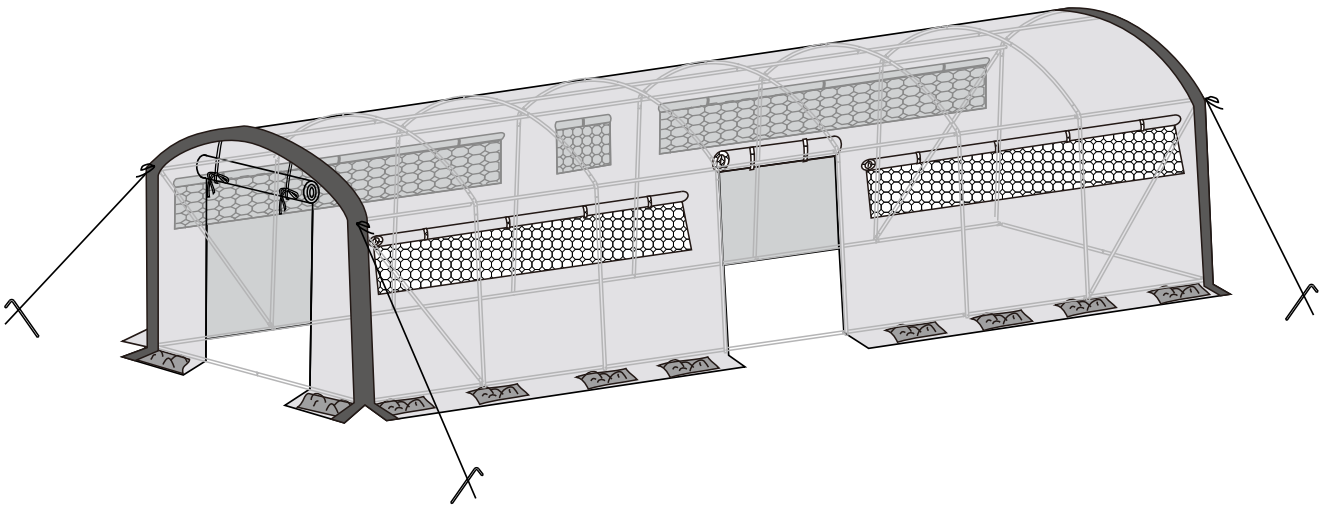

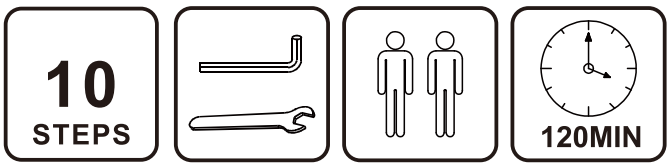

EN_ **IMPORTANT, RETAIN FOR FUTURE REFERENCE: READ CAREFULLY.**

FR_ **IMPORTANT:A LIRE ATTENTIVEMENT ET À CONSERVER POUR CONSULTATION ULTÉRIEURE.**

ES_ **IMPORTANTE, LEA Y GUARDE PARA FUTURAS REFERENCIAS.**

PT_ **IMPORTANTE: LEIA ATENTAMENTE E GUARDE PARA CONSULTA FUTURA.**

DE_ **WICHTIG! SORGFÄLTIG LESEN UND FÜR SPÄTER NACHSCHLAGEN AUFBEWAHREN.**

IT _ **IMPORTANTE! CONSERVARE IL PRESENTE MANUALE PER FUTURO RIFERIMENTO E LEGGERLO ATTENTAMENTE.**

RO_ **IMPORTANT: CITIȚI CU ATENȚIE ȘI PĂSTRAȚI PENTRU CONSULTARE VIITOARE.**

BOX-1/2

① x 8

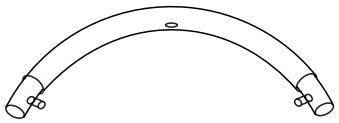

② x16

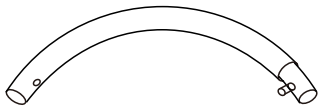

④ x 5



⑤ x25

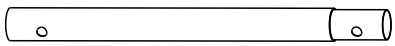

⑥ x 5

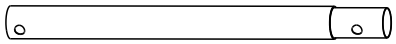

⑩ x16

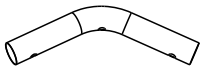

⑪ x 4

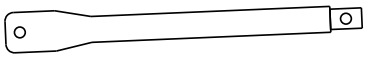

⑫ x 4

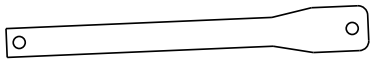

H x40
+1(spare)

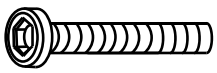

M6*58mm

H1 x 4

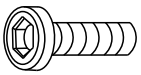

M6*25mm

K x44
+1(spare)



B x 4

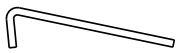

C x 4



A x10



X x 1



Y x 1

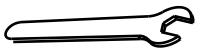

BOX-2/2

③ x16

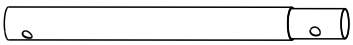

⑦ x 2

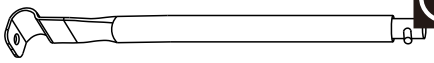

⑧ x 2

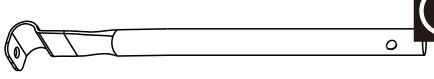

D x 1

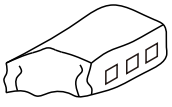

01

- 1 x2
- 2 x4
- 5 x1
- 6 x1
- A x1
- H x2
- K x2

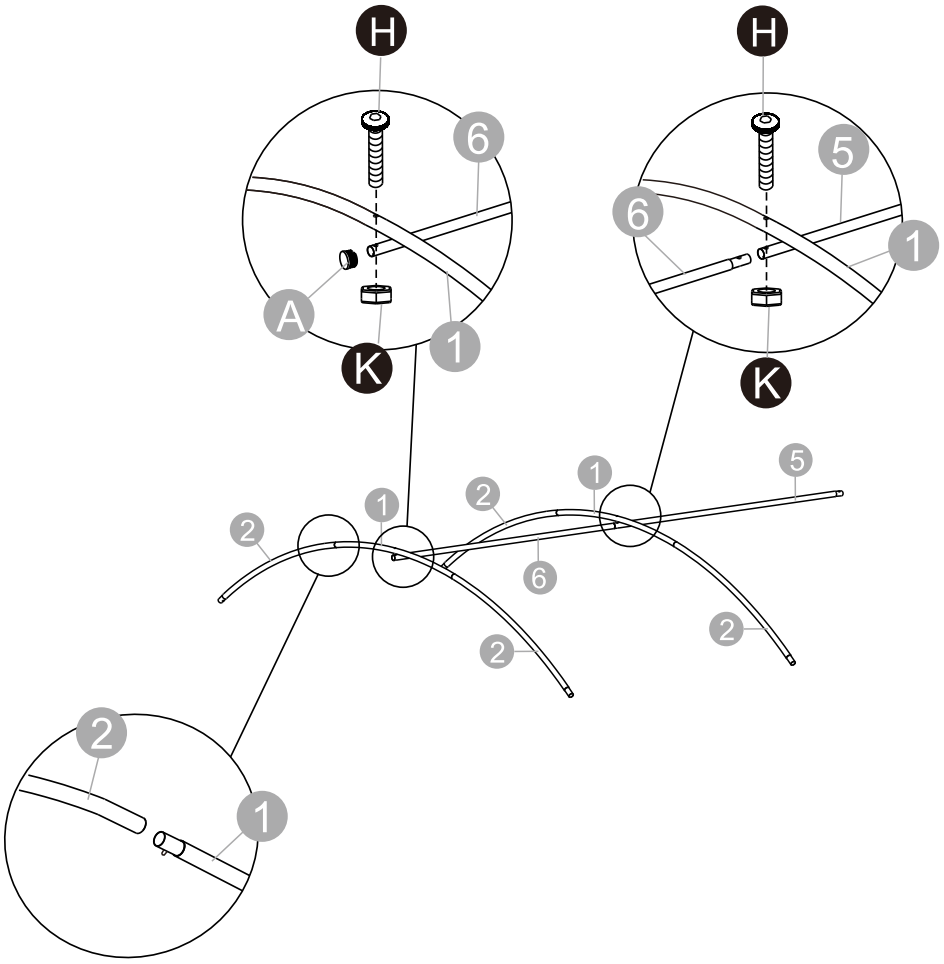

02

- 3 x4
- 5 x4
- 6 x4
- 7 x1
- 8 x1
- 10 x4
- 11 x2
- 12 x2
- A x4
- H x8
- H1 x2
- K x10

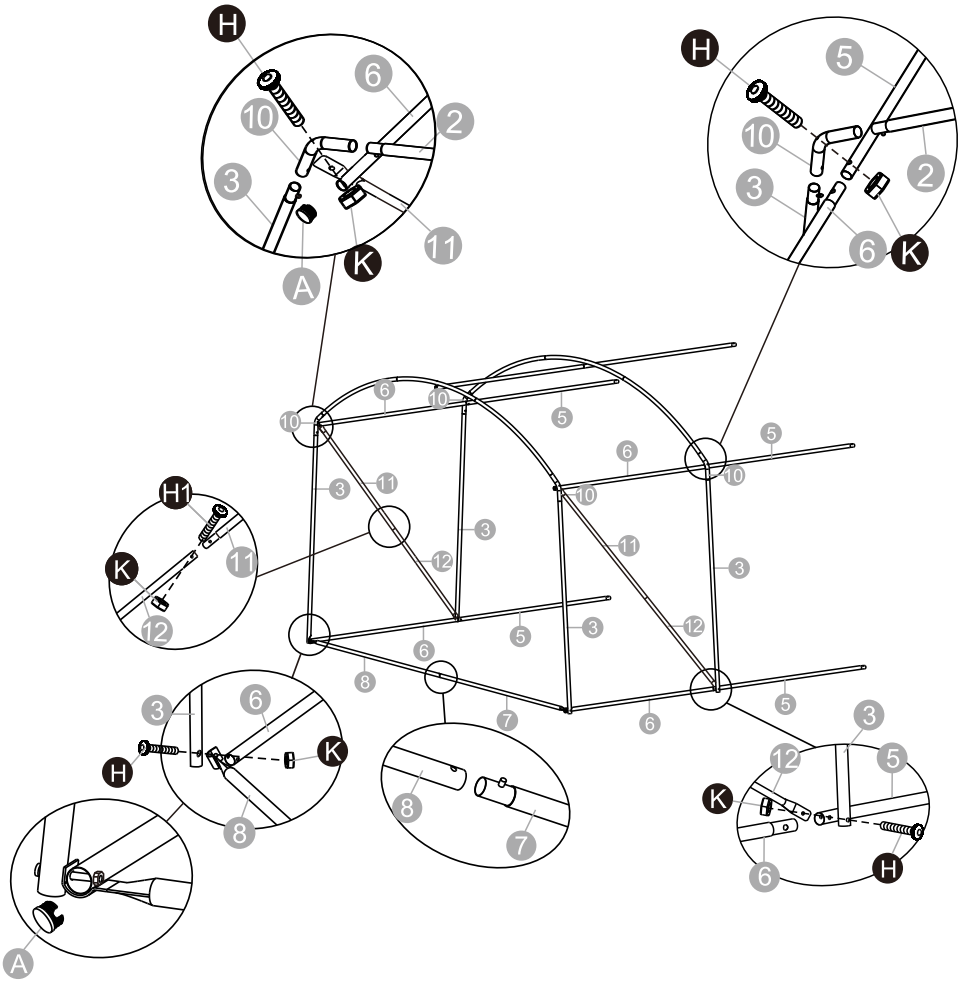

1 x1
2 x2
3 x2
5 x5
10 x2
H x5
K x5

03

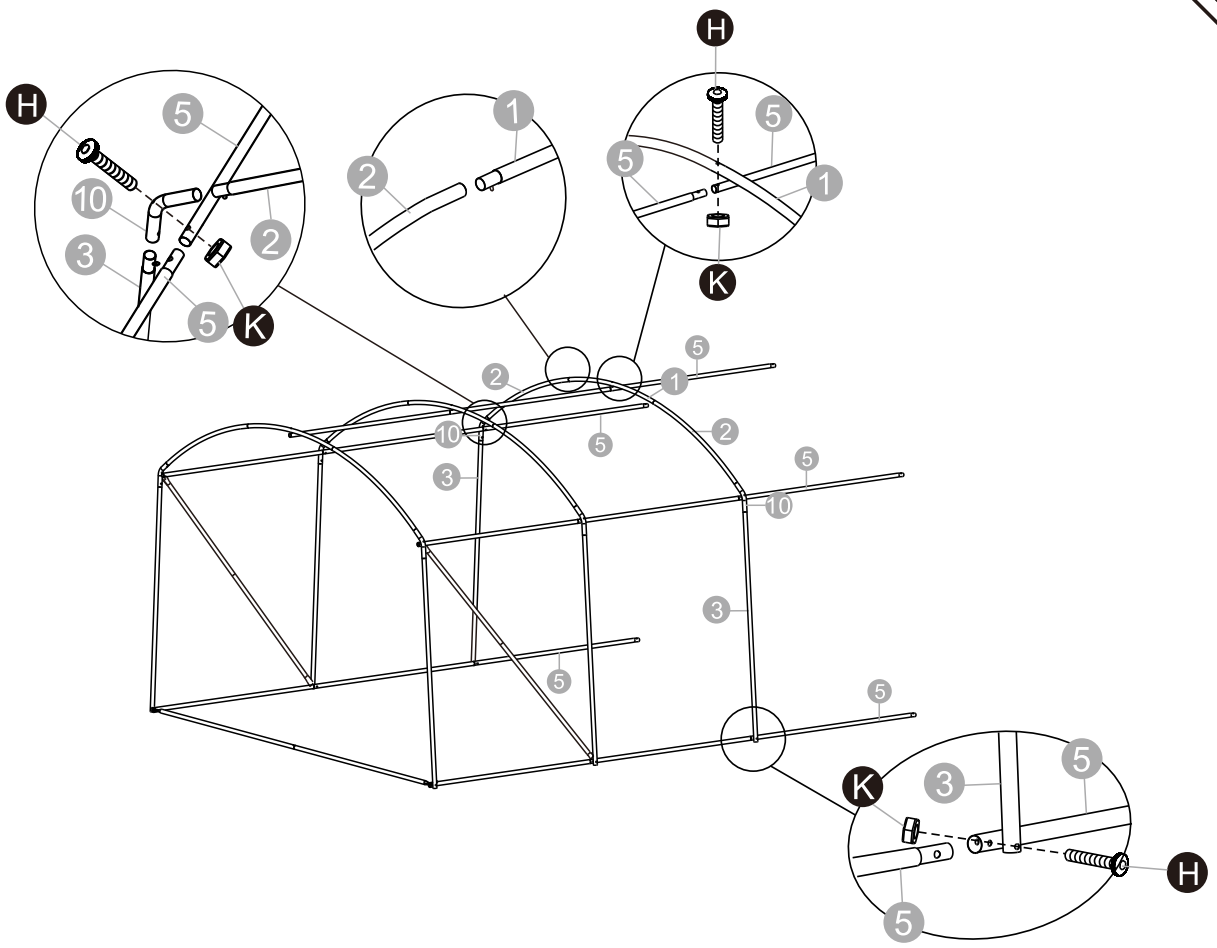

1 x1
2 x2
3 x2
5 x5
10 x2
H x5
K x5

04

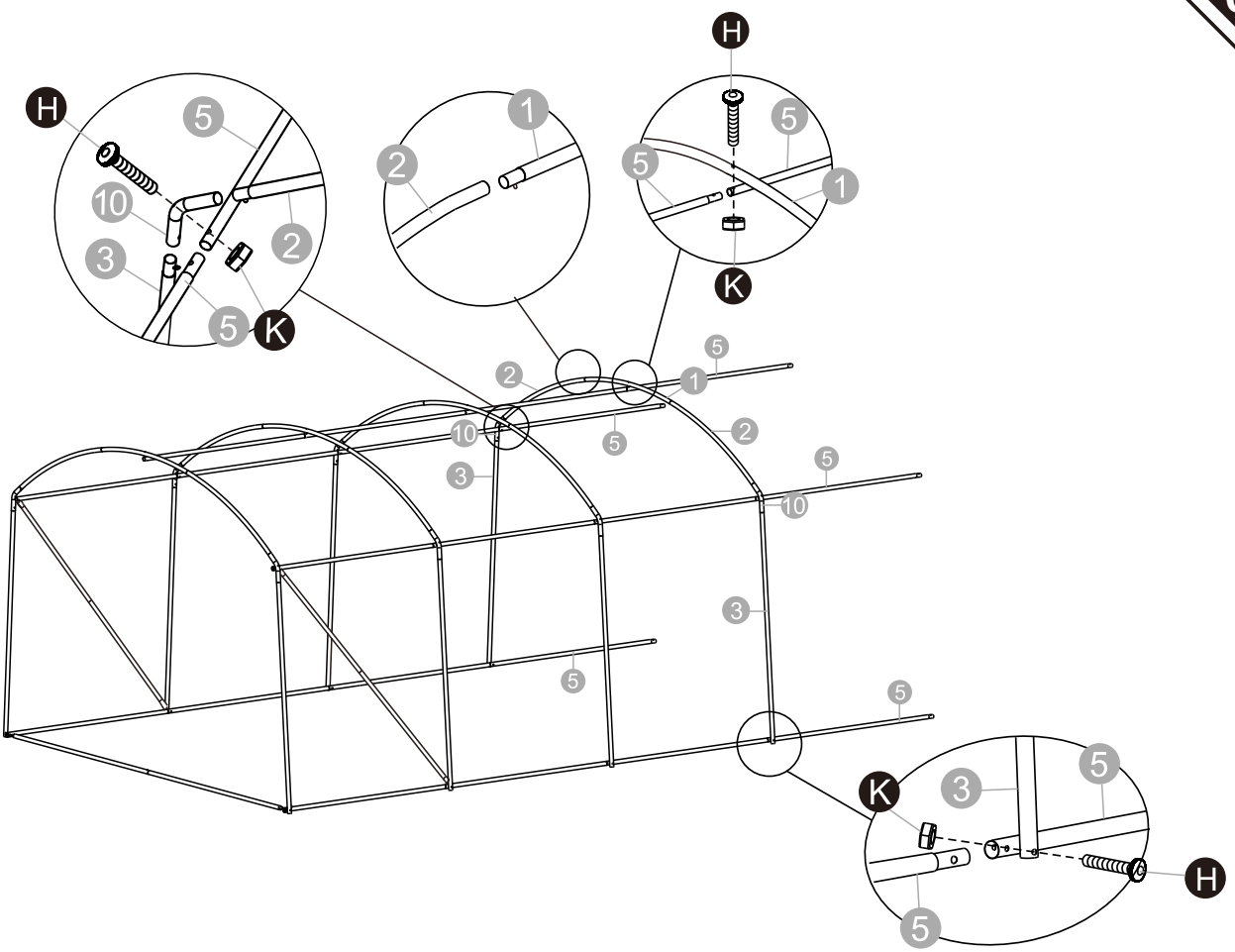

05

1 x1
2 x2
3 x2
5 x5
10 x2
H x5
K x5

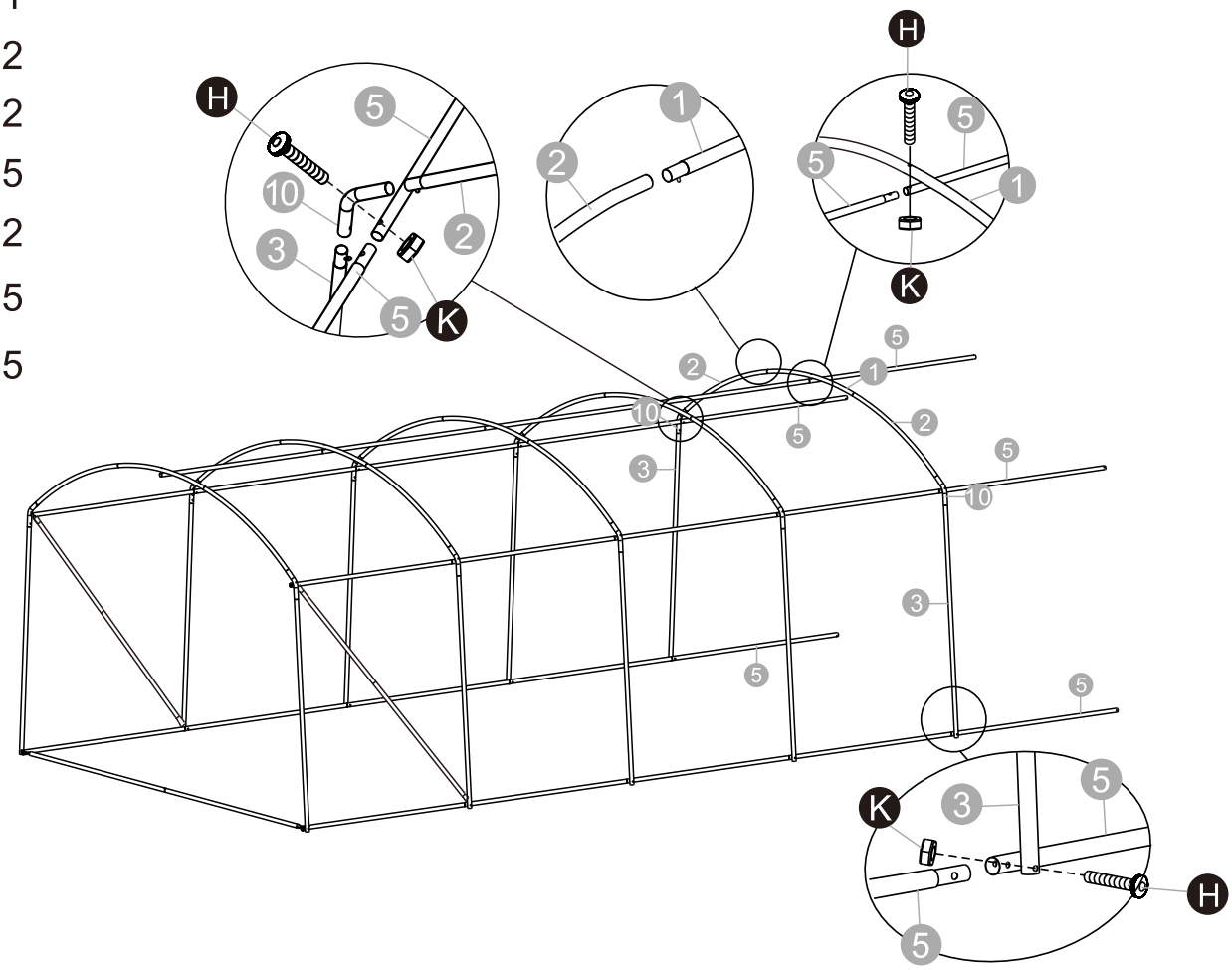

06

1 x1
2 x2
3 x2
5 x5
10 x2
H x5
K x5

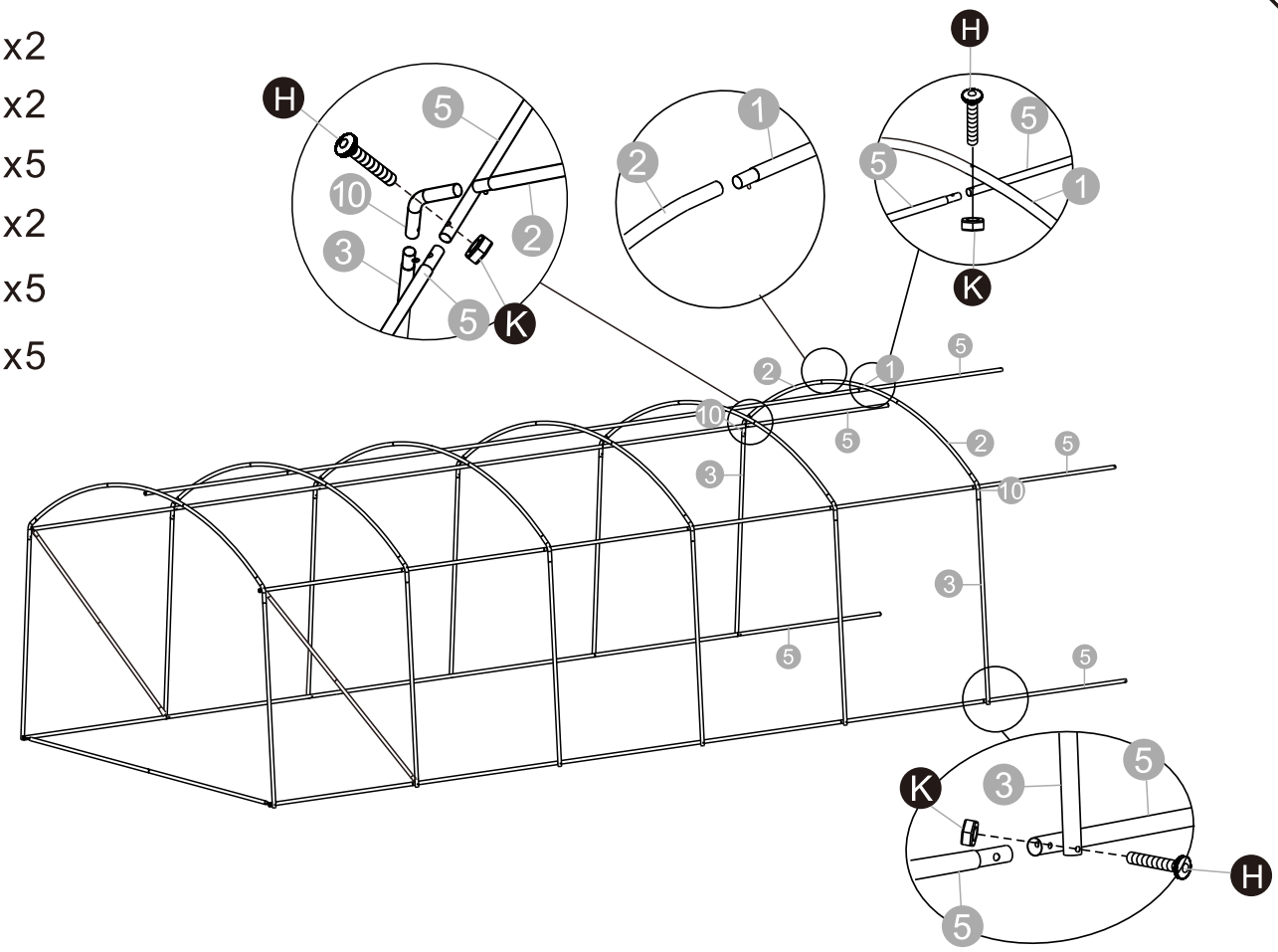

07

1 x1
2 x2
3 x2
4 x5
10 x2
11 x2
12 x2
H x5
H1 x2
K x7

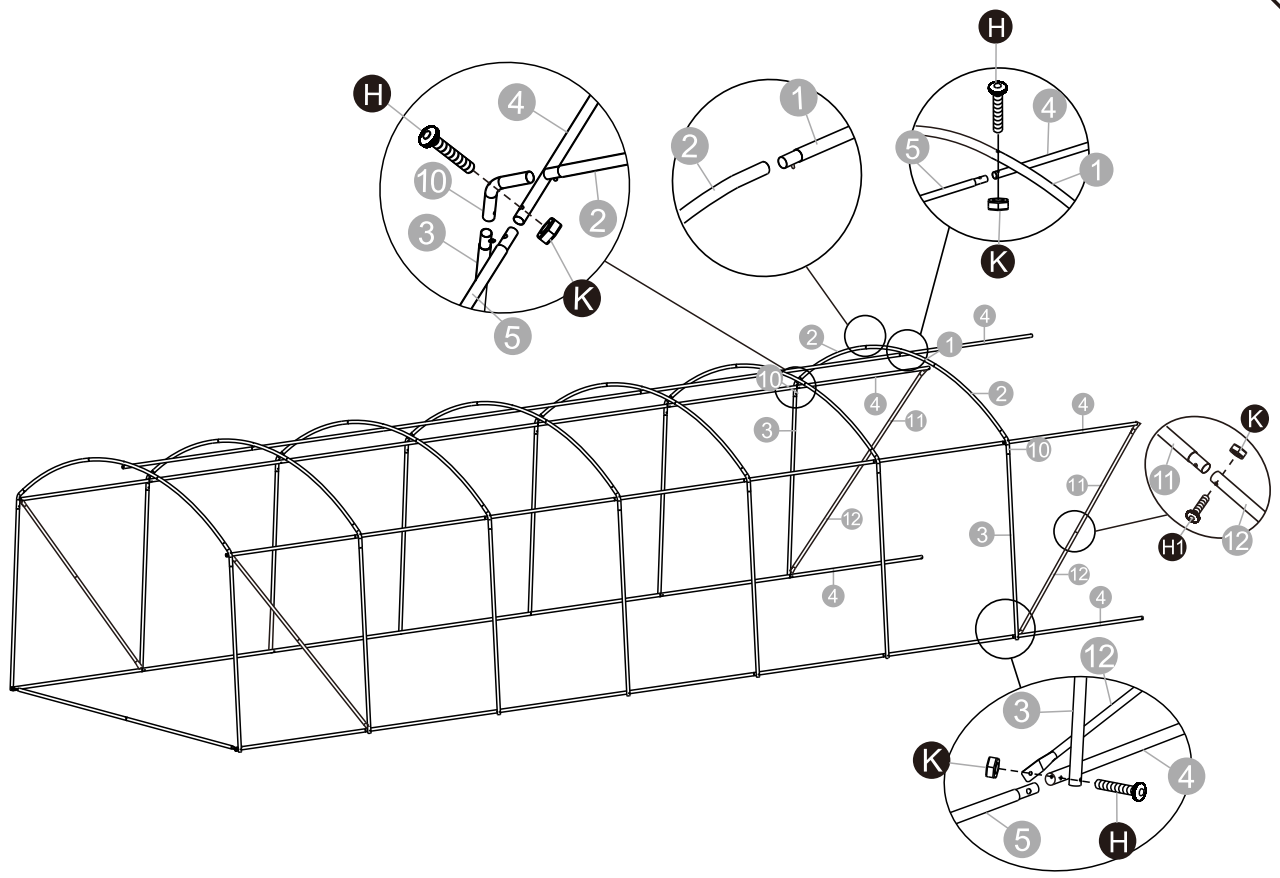

08

1 x1
2 x2
3 x2
7 x1
8 x1
10 x2
A x5
H x5
K x5

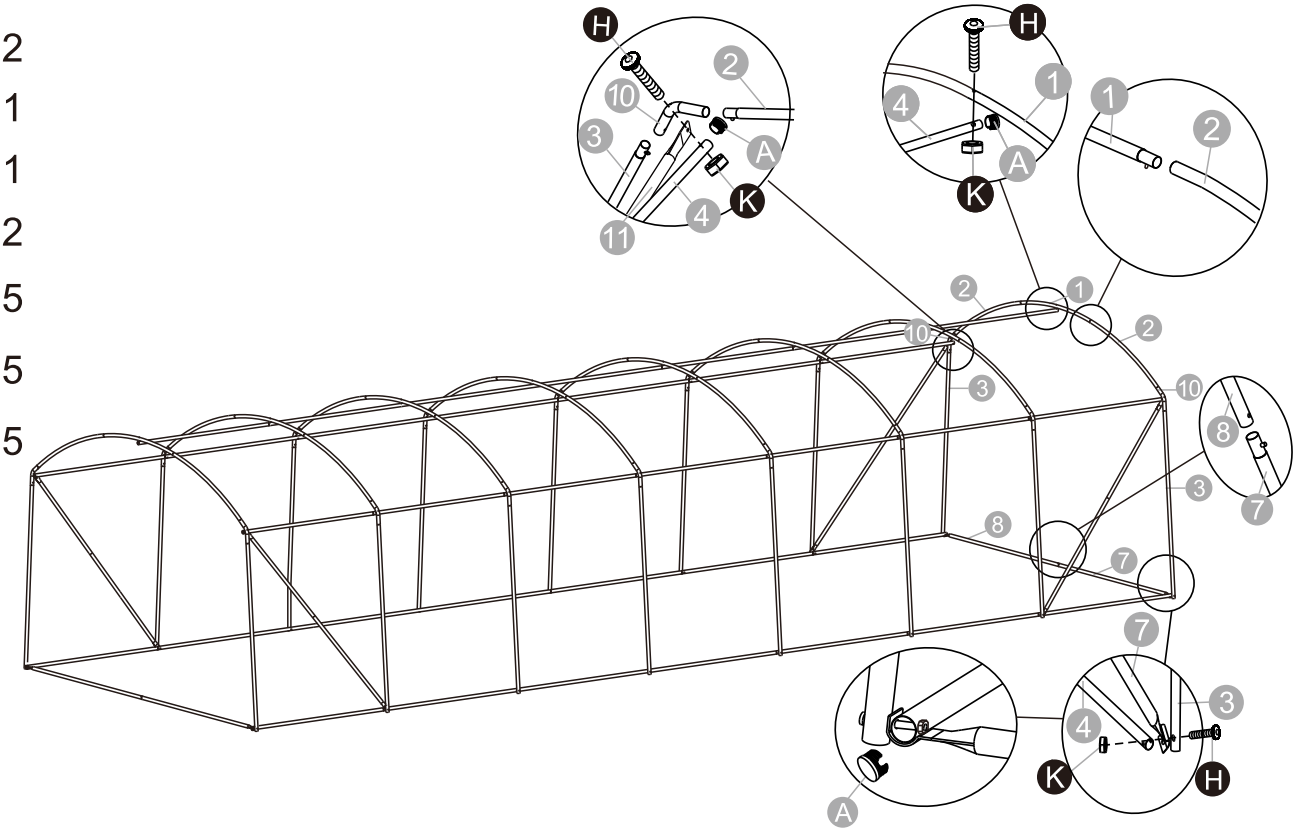

B x4

C x4

D x1

09

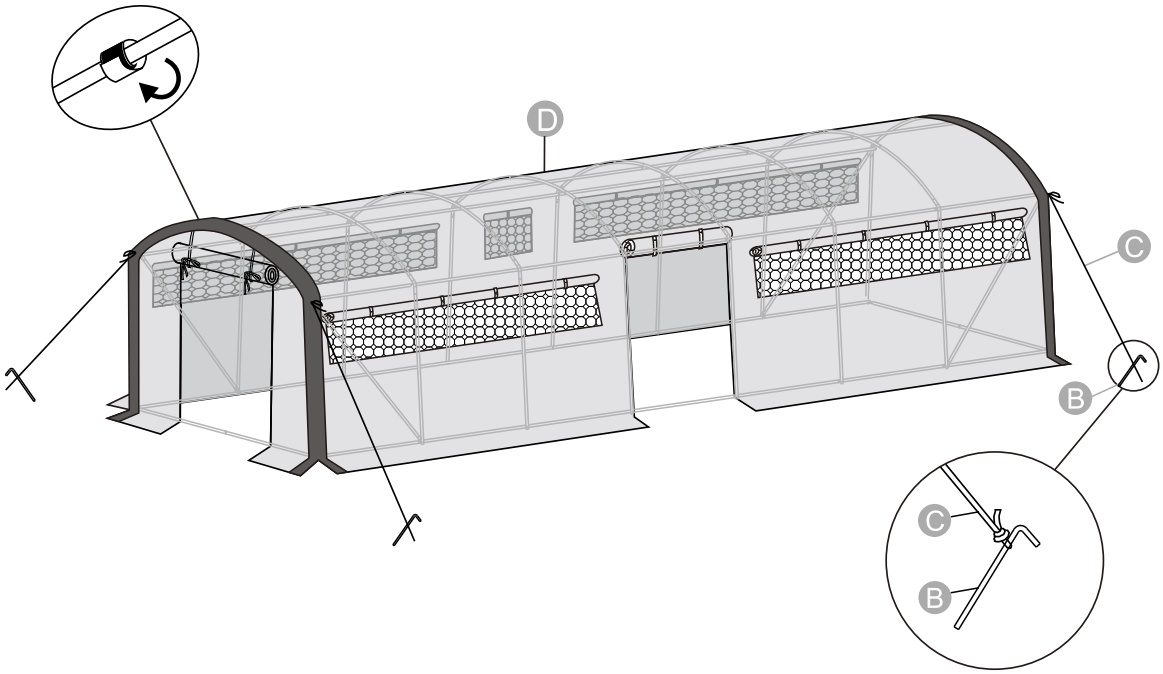

EN_ Always secure the greenhouse using the ropes and ground nails provided when in use.
FR_ Veillez à toujours fixer la serre à l'aide des cordes et des piquets fournis lorsque vous l'utilisez.
ES_ Cuando utilices el invernadero, asegúralo siempre con las cuerdas y las estacas que se incluyen.
PT_ Quando estiver a utilizar a estufa, fixe-a sempre com as cordas e os pregos de fixação ao solo fornecidos.
DE_ Sichern Sie das Gewächshaus während des Gebrauchs stets mit den mitgelieferten Seilen und Erdnägeln.
IT_ Quando la serra è in uso, fissarla sempre con le corde e i picchetti in dotazione.
RO_ Atunci când o folosiți, asigurați întotdeauna sera cu ajutorul frânghiilor și cuielor de fixare în pământ furnizate.

10

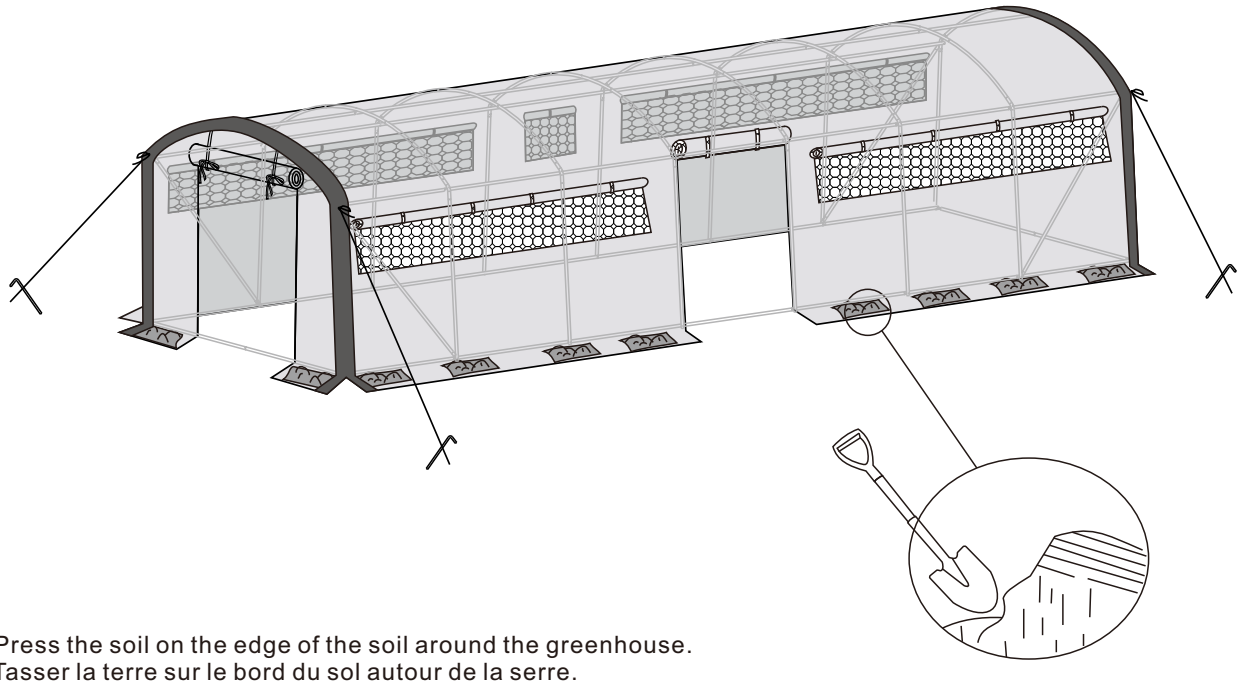

EN_Press the soil on the edge of the soil around the greenhouse.
FR_Tasser la terre sur le bord du sol autour de la serre.
ES_Presione el suelo en el borde de tierra alrededor del invernadero.
PT_Pressionar o solo na borda do solo em redor da estufa.
DE_Drücken Sie die Erde am Rand des Bodens um das Gewächshaus herum an.
IT_Premere il terreno sul bordo attorno alla serra.
RO_Apăsați pământul de la marginea solului din jurul serei.

US

If you have any questions, please contact our customer care center, Our contact details are below:

001-877-644-9366

customerservice@aosom.com

Imported by Aosom LLC
7777 Center Ave. Suite 430
Huntington Beach, CA 92647-9998 USA
MADE IN CHINA

CA

If you have any questions, please contact our customer care center, Our contact details are below:

416-792-6088

customerservice@aosom.ca

Imported by Aosom Canada Inc.
Unit 33-1 Sparks Avenue, North York, Ontario, Canada
M2H 2W1
MADE IN CHINA

Si vous avez la moindre question, veuillez contacter notre centre d'assistance à la clientèle,Nos coordonnées sont les suivantes:

416-792-6088

customerservice@aosom.ca

Importé par Aosom Canada Inc.
Unité 33-1 Sparks Avenue, North York, Ontario, Canada M2H 2W1
Fabriqué en Chine

ES

Si tiene alguna pregunta, comuníquese con nuestro Centro de Atención al Cliente,Nuestros datos de contacto son los siguientes:

0034-931294512

atencioncliente@aosom.es

IMPORTADOR/Fabricante/REP:
SPANISH AOSOM, S.L.
C/ROC GROS,Nº15.08550, ELS HOSTALETS DE BALENYÀ, SPAIN.
B66295775
HECHO EN CHINA

Se tiver alguma dúvida, por favor contacte o nosso Centro de Atendimento ao Cliente,Os nossos dados de contacto são os seguintes:

0034-931294512

info@aosom.pt.

UK

If you have any questions, please contact our customer care center, Our contact details are below:

0044-800-240-4004

enquiries@mhstar.co.uk

IMPORTER ADDRESS:
MH STAR UK LTD
1 Northampton Cross Logistics Park
Northampton Cross Road
Northampton
Nn4 9FH
Tel: 0800 240 4050
enquiries@mhstar.co.uk
MADE IN CHINA

DE

Wenn Sie Fragen haben, wenden Sie sich bitte an unser Kundendienstzentrum,Unsere Kontaktdaten stehen unten:

0049-0(40)-87408465

service@aosom.de

ADRESSE DES IMPORTEURE/Hersteller/REP:
MH Handel GmbH
Wendenstraße 309
D-20537 Hamburg
Germany
IN CHINA HERGESTELLT

IT

In caso di dubbio, si prega di contattare il nostro centro assistenza clienti,I nostri dettagli di contatto sono di seguito:

0039-0249471447

clienti@aosom.it

IMPORTATO DA/Produttore/REP:
AOSOM Italy srl
Centro Direzionale Milanofiori
Strada 1 Palazzo F1
20057 Assago (MI)
P.I.: 08567220960
FATTO IN CINA

RO

Importator/Producător/REP:
Aosom Romania SRL
Str. Barbu Mumuleanu, nr. 30-32
Bucuresti, Sector 2
Tel: +40 312294730
clienti@aosom.ro
Fabricat in China

FR

Si vous avez la moindre question, veuillez contacter notre centre d'assistance à la clientèle,Nos coordonnées sont les suivantes:

0033-1-84166106

aosom@mhfrance.fr

Importé par/Fabricant/REP:
MH FRANCE
2 Rue Maurice Hartmann
92130 Issy Les Moulineaux
France
FABRIQUÉ EN CHINE

FR
DONNEZ OU RECYCLEZ
ASSOCIATION OU LIVRAISON OU DÉCHÈTERIE
Adresses sur quefairedemesdechets.fr