HOMCOM

IN260700528V01_UK_FR_DE_ES_PT_IT_RO_US_CA

# C20-131V00






***EN*_IMPORTANT, RETAIN FOR FUTURE REFERENCE: READ CAREFULLY.**

***FR*_IMPORTANT : A LIRE ATTENTIVEMEN ET A CONSERVER POUR VOUS Y REFERER ULTERIEUREMENT.**

***ES*_IMPORTANTE, LEA Y GUARDE PARA FUTURAS REFERENCIAS.**

***PT*_IMPORTANTE, RETER PARA REFERÊNCIA FUTURA: LEIA ATENTAMENTE.**

***DE*_WICHTIG! SORGFÄLTIG LESEN UND FÜR SPÄTER NACHSCHLAGEN AUFBEWAHREN.**

***IT*_IMPORTANTE! CONSERVARE IL PRESENTE MANUALE PER FUTURO RIFERIMENTO E LEGGERLO ATTENTAMENTE.**

***RO*_IMPORTANT, PĂSTRAȚI PENTRU REFERINȚE VIITOARE: CITIȚI CU ATENȚIE.**

EN

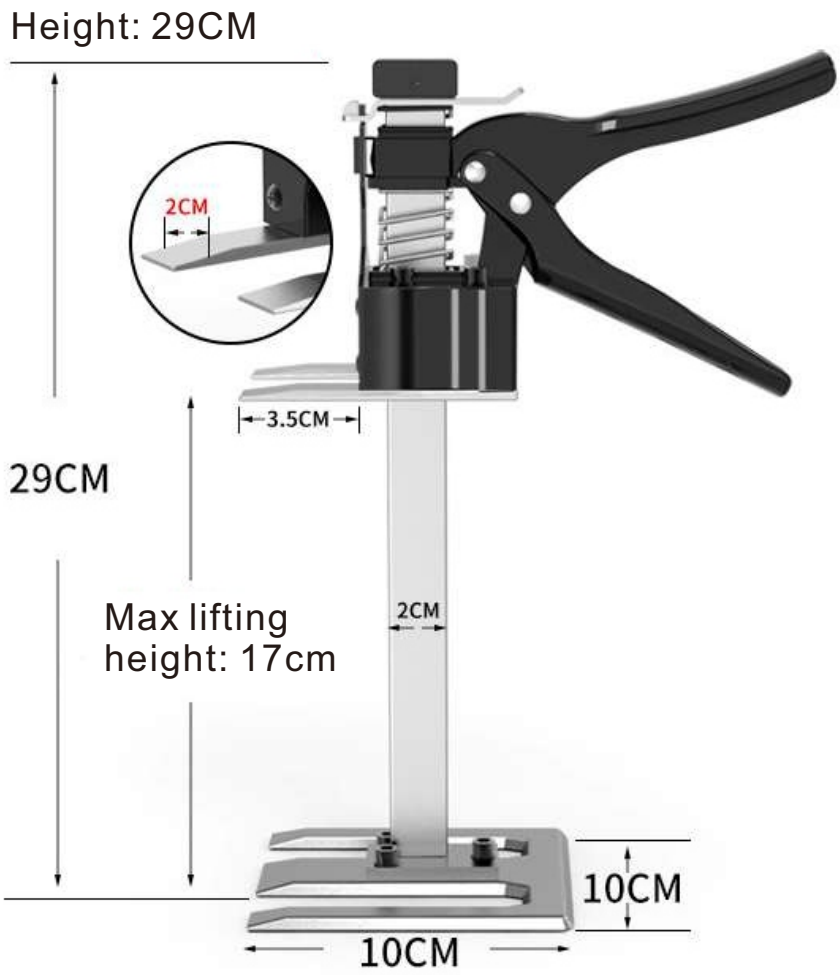


## HOLD THE HANDLE TIGHTLY TO RAISE THE HEIGHT

Suitable for ceramic tile / door panel / glass

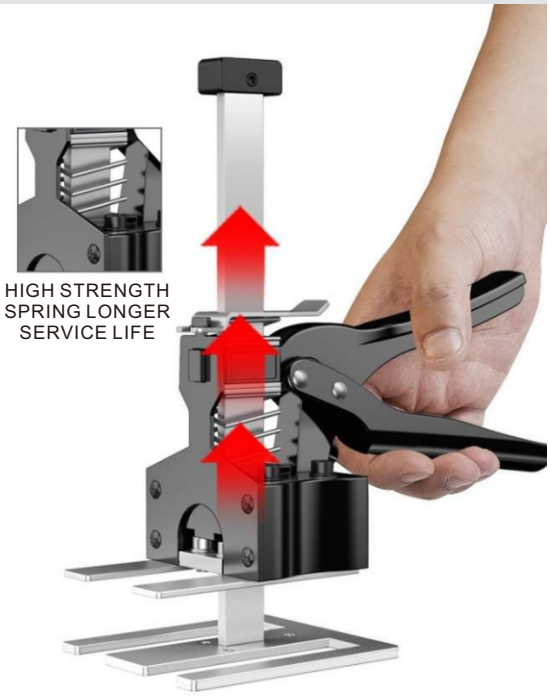


## STEEL HEIGHT REDUCTION PLATE

JUST PRESS THE PRESSURE PLATE GENTLY TO REDUCE THE HEIGHT QUICKLY

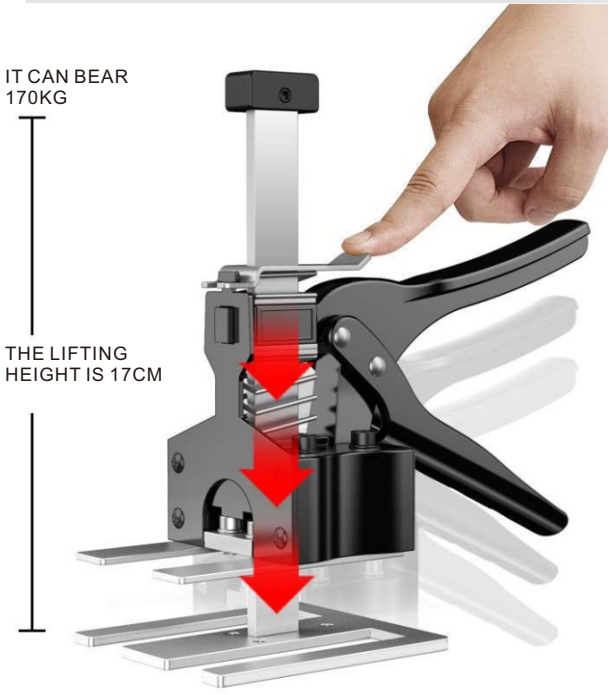

# WIDELY APPLIED













## MULTI-FUNCTIONAL JACK

Wall tile leveling device, the height can be easily adjusted by pressing the handle. All steel floor super high quality force arm is used for lifting, pressing, precise fastening and control. height adjustment, accurate positioning, fast lifting.

The multi-functional force arm can be used in various scenes. The installation of doors and windows and the installation of cabinets, floors, porches, decks and frames are small in volume and light in weight. The tile lifter is easy to carry and use. It's the best way to give away.

FR

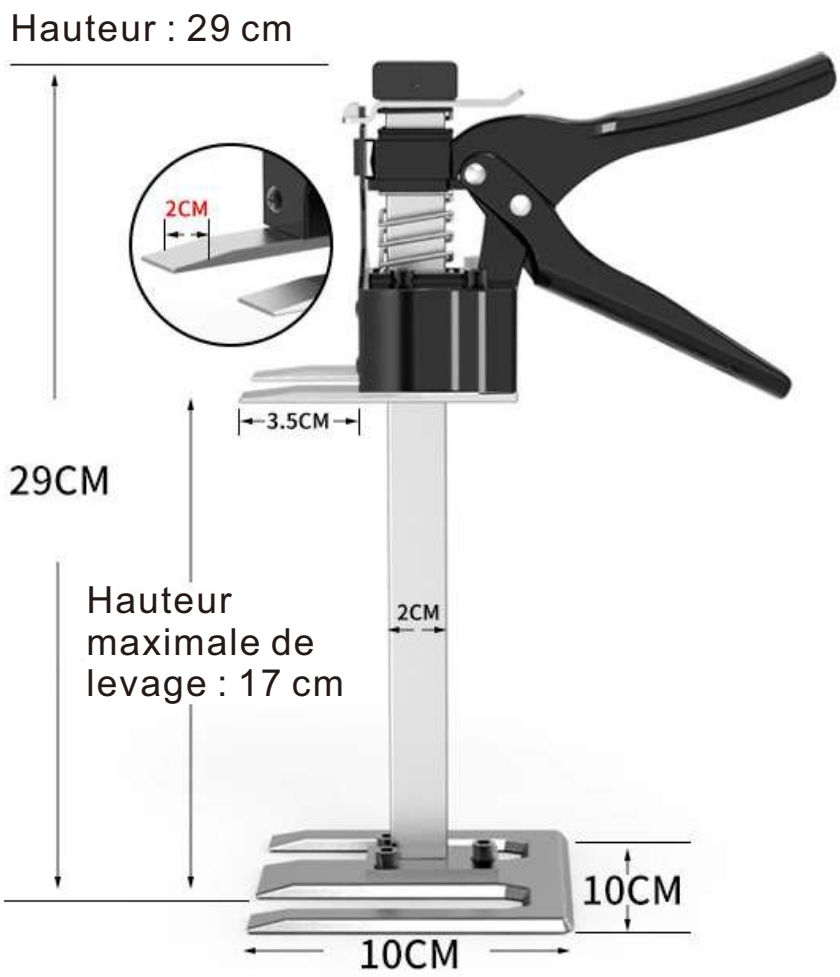


## TENEZ FERMEMENT LA POIGNÉE POUR AUGMENTER LA HAUTEUR

Convient pour carrelage en céramique / panneau de porte / verre

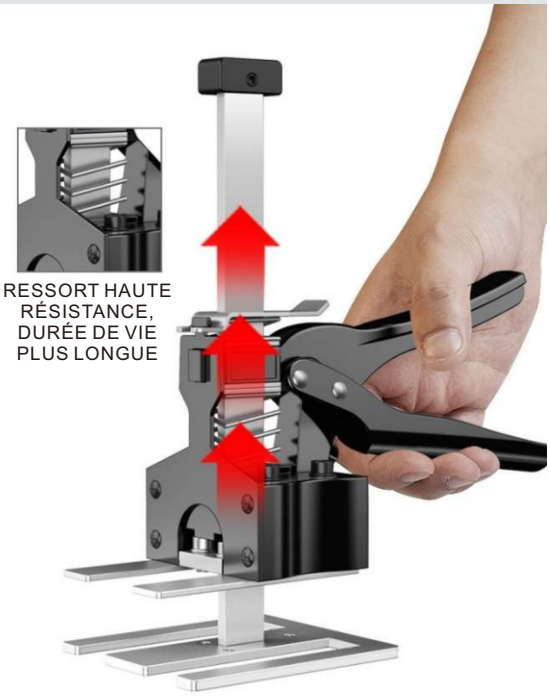


## PLAQUE RÉDUCTRICE DE HAUTEUR EN ACIER

APPUYEZ SIMPLEMENT LÉGÈREMENT SUR LA PLAQUE DE PRESSION POUR RÉDUIRE RAPIDEMENT LA HAUTEUR

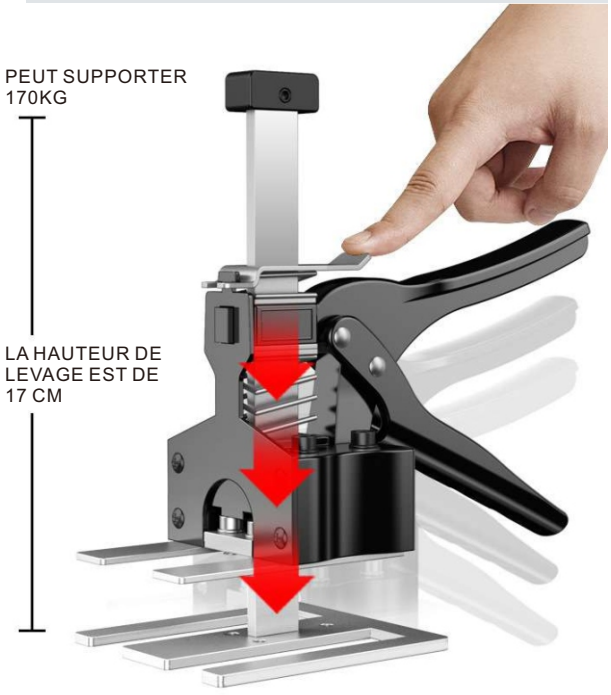

# LARGEMENT APPLIQUÉ

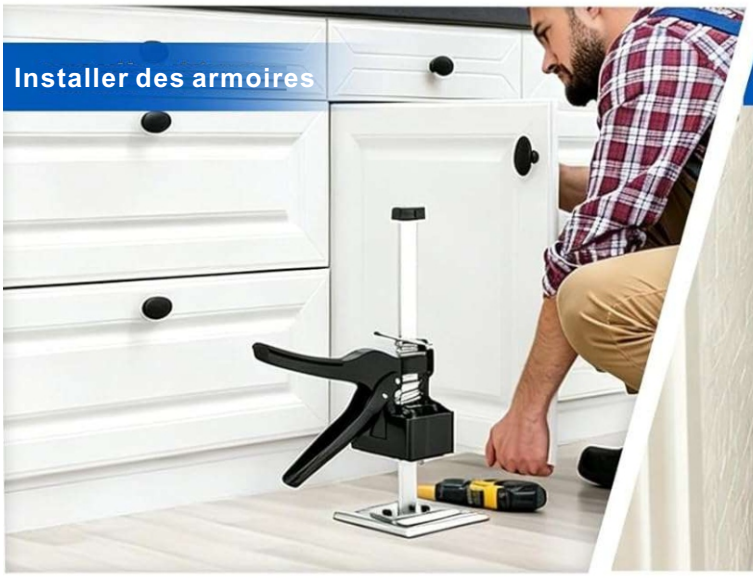











**CRIC MULTIFONCTION**

Dispositif de nivellement pour carrelage mural, la hauteur peut être facilement réglée en pressant la poignée. Bras de force en acier intégral de qualité supérieure pour le levage, le pressage, le serrage précis et le contrôle. réglage de la hauteur, positionnement précis, levage rapide.

Le bras de force multifonction peut être utilisé dans divers scénarios. L'installation de portes et fenêtres ainsi que celle d'armoires, de sols, de porches, de terrasses et de cadres sont de petit volume et léger en poids. Le lève-carrelage est facile à transporter et à utiliser. C'est le meilleur moyen d'offrir.

DE




## HALTEN SIE DEN GRIFF FEST, UM DIE HÖHE ZU VERSTELLEN

Geeignet für Keramikfliesen / Türverkleidung / Glas

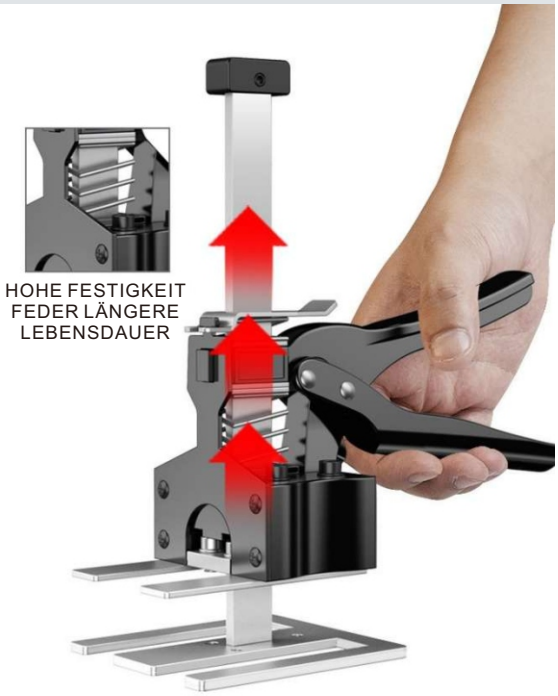


## STAHL-HÖHENVERKÜRZUNGSPLATTE

DRÜCKEN SIE DIE DRUCKPLATTE EINFACH SANFT, UM DIE HÖHE SCHNELL ZU VERRINGERN



# BREIT EINSETZBAR













## MEHRFUNKTIONALER WAGENHEBER

Wandfliesen-Nivelliergerät, die Höhe lässt sich durch Drücken des Griffs leicht einstellen. Für das Heben, Pressen, präzises Befestigen und Steuern wird ein hochwertiger Stahlkraftarm verwendet. Höhenverstellung, genaue Positionierung, schnelles Anheben.

Der multifunktionale Kraftarm kann in verschiedenen Einsatzbereichen verwendet werden. Die Montage von Türen und Fenstern sowie die Installation von Schränken, Böden, Veranden, Terrassen und Rahmen sind platzsparend und leicht. Der Fliesenheber ist leicht zu transportieren und zu bedienen. Er ist das beste Geschenk.

ES




## SUJETE FIRME DEL MANIJA PARA ELEVAR LA ALTURA

Adecuado para azulejo cerámico / panel de puerta / vidrio




## PLACA DE REDUCCIÓN DE ALTURA DE ACERO

SOLO PRESIONE LA PLACA DE PRESIÓN SUAVEMENTE PARA REDUCIR LA ALTURA RÁPIDAMENTE

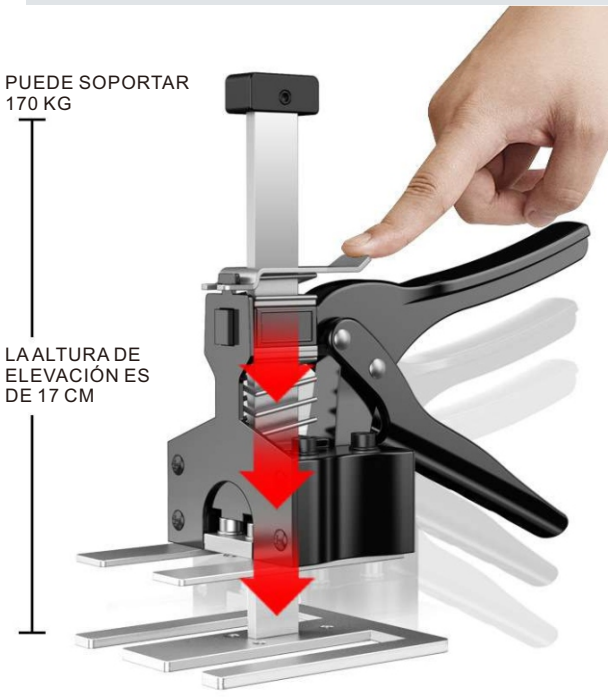

# AMPLIAMENTE APLICADO













## GATO MULTIFUNCIONAL

Dispositivo nivelador de azulejos de pared, la altura se puede ajustar fácilmente presionando la manija. Se utiliza un brazo de fuerza de calidad superalta totalmente de acero para levantar, presionar, fijar con precisión y controlar. ajuste de altura, posicionamiento preciso, elevación rápida.

El brazo de fuerza multifuncional se puede usar en diversas escenas. La instalación de puertas y ventanas y la instalación de armarios, suelos, porches, terrazas y marcos son de pequeño volumen y peso ligero. El elevador de azulejos es fácil de transportar y usar. Es la mejor opción para regalar.

PT




## SEGURE A ALÇA FIRMEMENTE PARA LEVANTAR A ALTURA

Adequado para azulejo cerâmico / painel de porta / vidro

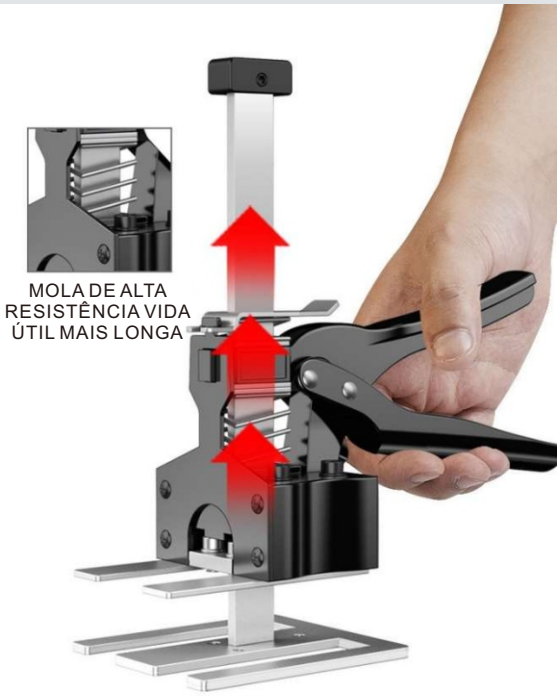


## CHAPA REDUTORA DE ALTURA DE AÇO

BASTA PRESSIONAR A PLACA DE PRESSÃO SUAVEMENTE PARA REDUZIR A ALTURA RAPIDAMENTE



# AMPLAMENTE APLICADO

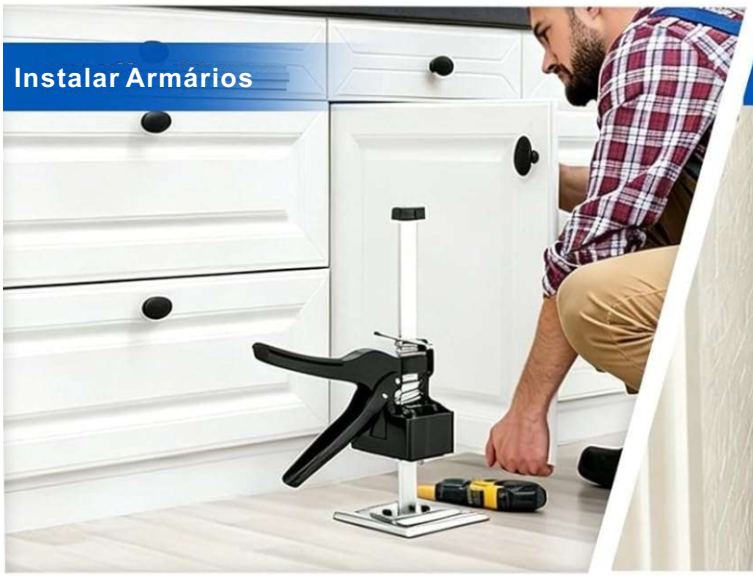











**MACACO MULTIFUNCIONAL**

Dispositivo nivelador de azulejos de parede, a altura pode ser facilmente ajustada pressionando a alça. Braço de força de aço de alta qualidade usado para elevação, prensagem, fixação precisa e controle. ajuste de altura, posicionamento preciso, elevação rápida.

O braço de força multifuncional pode ser usado em várias situações. A instalação de portas e janelas e a instalação de armários, pisos, alpendres, decks e armações são de pequeno volume e peso leve. O elevador de azulejos é fácil de transportar e usar. É a melhor opção para presentear.

IT




## TENERE SALDAMENTE LA MANIGLIA PER ALZARE L'ALTEZZA

Adatto per piastrelle in ceramica / pannello porta / vetro

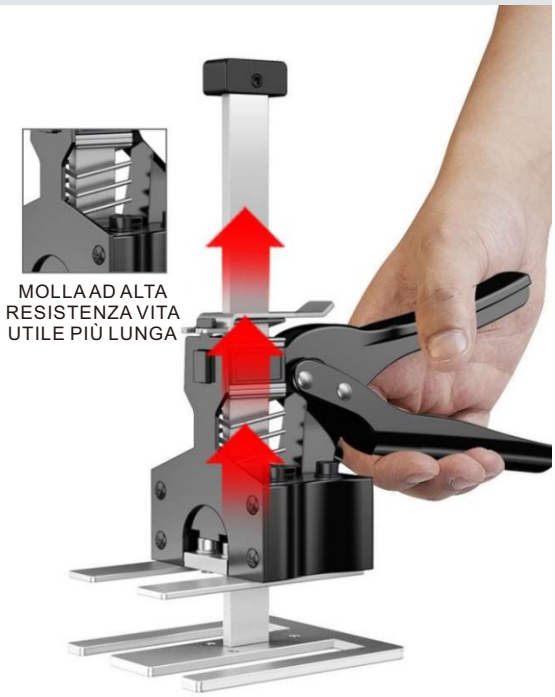


## PIASTRA DI RIDUZIONE DELL'ALTEZZA IN ACCIAIO

PREMERE LEGGERMENTE LA PIASTRA DI PRESSIONE PER RIDURRE RAPIDAMENTE L'ALTEZZA

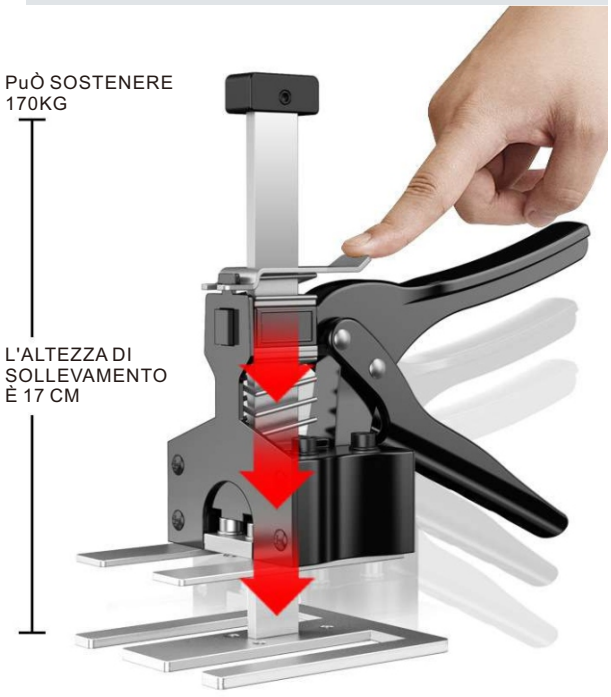

# AMPIO UTILIZZO













## CRIC MULTIFUNZIONE

Dispositivo livellante per piastrelle da parete, l'altezza può essere facilmente regolata premendo la maniglia. Braccio di forza in acciaio di qualità super alta per sollevamento, pressatura, fissaggio preciso e controllo. regolazione dell'altezza, posizionamento accurato, sollevamento rapido.

Il braccio di forza multifunzionale può essere utilizzato in varie situazioni. L'installazione di porte e finestre e l'installazione di armadi, pavimenti, portici, ponti e telai sono di piccolo ingombro e leggero peso. Il sollevatore per piastrelle è facile da trasportare e da usare. È il modo migliore per regalare.

RO




## ȚINEȚI MÂNERUL BINE PRINS PENTRU A RIDICA ÎNĂLȚIMEA

Potrivit pentru plăci ceramice / panou de ușă / sticlă

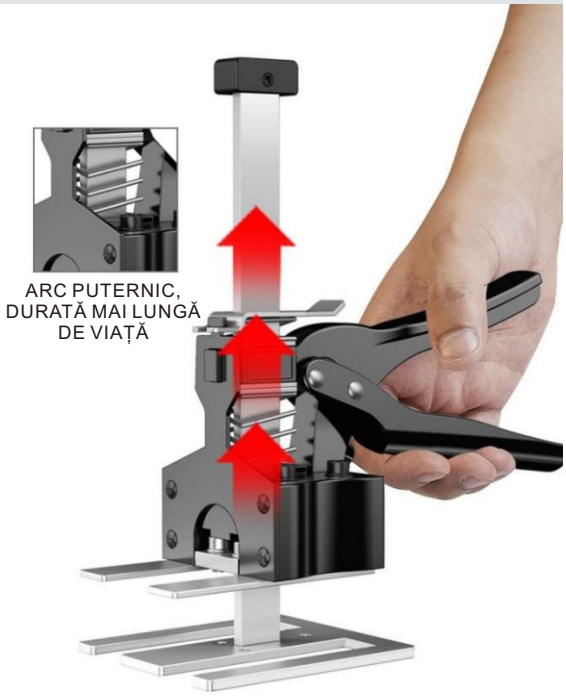


## PLACĂ DE REDUCERE A ÎNĂLȚIMII DIN OȚEL

APĂSAȚI UȘOR PLACA DE PRESIUNE PENTRU A REDUCE RAPID ÎNĂLȚIMEA

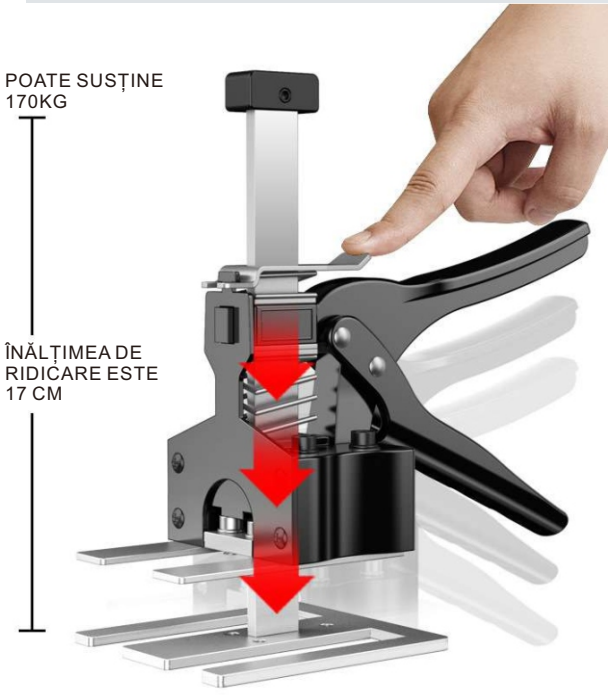

# FOLOSIRE LARGĂ













## ASCENSOR MULTIFUNCȚIONAL

Dispozitiv pentru nivelarea plăcilor de perete, înălțimea se poate regla ușor prin apăsarea mânerului. Braț de forță din oțel de calitate superioară, folosit pentru ridicare, presare, fixare și control precise. reglare a înălțimii, poziționare exactă, ridicare rapidă.

Brațul de forță multifuncțional poate fi folosit în diverse situații. Montarea ușilor și ferestrelor și instalarea dulapurilor, podelelor, pridvoarelor, teraselor și cadrelor sunt compacte și ușoare. Ridicătorul de plăci este ușor de transportat și de utilizat. Este cel mai bun mod de a oferi cadou.

**US**

If you have any questions, please contact our customer care center, Our contact details are below:

001-877-644-9366

customerservice@aosom.com

Imported by Aosom LLC
7777 Center Ave. Suite 430
Huntington Beach, CA 92647-9998 USA
MADE IN CHINA

**CA**

If you have any questions, please contact our customer care center, Our contact details are below:

416-792-6088

customerservice@aosom.ca

Imported by Aosom Canada Inc.
Unit 33-1 Sparks Avenue, North York, Ontario, Canada
M2H 2W1
MADE IN CHINA

Si vous avez la moindre question, veuillez contacter notre centre d'assistance à la clientèle,Nos coordonnées sont les suivantes:

416-792-6088

customerservice@aosom.ca

Importé par Aosom Canada Inc.
Unité 33-1 Sparks Avenue, North York, Ontario, Canada M2H 2W1
Fabriqué en Chine

**ES**

Si tiene alguna pregunta, comuníquese con nuestro Centro de Atención al Cliente,Nuestros datos de contacto son los siguientes:

0034-931294512

atencioncliente@aosom.es

IMPORTADOR/Fabricante/REP:
SPANISH AOSOM, S.L.
C/ROC GROS,Nº15.08550, ELS HOSTALETS DE BALENYÀ, SPAIN.
B66295775
HECHO EN CHINA

Se tiver alguma dúvida, por favor contacte o nosso Centro de Atendimento ao Cliente,Os nossos dados de contacto são os seguintes:

0034-931294512

info@aosom.pt.

**UK**

If you have any questions, please contact our customer care center, Our contact details are below:

0044-800-240-4004

enquiries@mhstar.co.uk

IMPORTER ADDRESS:
MH STAR UK LTD
1 Northampton Cross Logistics Park
Northampton Cross Road
Northampton
Nn4 9FH
Tel: 0800 240 4050
enquiries@mhstar.co.uk
MADE IN CHINA

**DE**

Wenn Sie Fragen haben, wenden Sie sich bitte an unser Kundendienstzentrum,Unsere Kontaktdaten stehen unten:

0049-0(40)-87408465

service@aosom.de

ADRESSE DES IMPORTEURE/Hersteller/REP:
MH Handel GmbH
Wendenstraße 309
D-20537 Hamburg
Germany
IN CHINA HERGESTELLT

**IT**

In caso di dubbio, si prega di contattare il nostro centro assistenza clienti,I nostri dettagli di contatto sono di seguito:

0039-0249471447

clienti@aosom.it

IMPORTATO DA/Produttore/REP:
AOSOM Italy srl
Centro Direzionale Milanofiori
Strada 1 Palazzo F1
20057 Assago (MI)
P.I.: 08567220960
FATTO IN CINA

**RO**

Importator/Producător/REP:
Aosom Romania SRL
Str. Barbu Mumuleanu, nr. 30-32
Bucuresti, Sector 2
Tel: +40 312294730
clienti@aosom.ro
Fabricat in China

**FR**

Si vous avez la moindre question, veuillez contacter notre centre d'assistance à la clientèle,Nos coordonnées sont les suivantes:

0033-1-84166106

aosom@mhfrance.fr

Importé par/Fabricant/REP:
MH FRANCE
2 Rue Maurice Hartmann
92130 Issy Les Moulineaux
France
FABRIQUÉ EN CHINE

FR
DONNEZ OU RECYCLEZ
ASSOCIATION OU LIVRAISON OU DÉCHÈTERIE
Adresses sur quefairedemesdechets.fr

Aosom