SPORTNOW

IN260700504V01_UK_FR_DE_ES_PT_IT_RO

A71-071V00

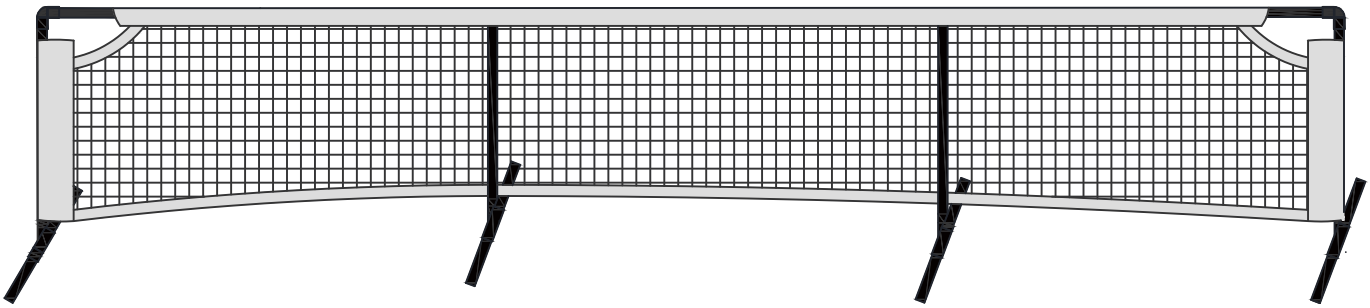

07 STEPS

30 MIN

***EN*_IMPORTANT, RETAIN FOR FUTURE REFERENCE: READ CAREFULLY.**

***FR*_IMPORTANT : A LIRE ATTENTIVEMEN ET A CONSERVER POUR VOUS Y REFERER ULTERIEUREMENT.**

***ES*_IMPORTANTE, LEA Y GUARDE PARA FUTURAS REFERENCIAS.**

***PT*_IMPORTANTE, RETER PARA REFERÊNCIA FUTURA: LEIA ATENTAMENTE.**

***DE*_WICHTIG! SORGFÄLTIG LESEN UND FÜR SPÄTER NACHSCHLAGEN AUFBEWAHREN.**

***IT*_IMPORTANTE! CONSERVARE IL PRESENTE MANUALE PER FUTURO RIFERIMENTO E LEGGERLO ATTENTAMENTE.**

***RO*_IMPORTANT, PĂSTRAȚI PENTRU REFERINȚE VIITOARE: CITIȚI CU ATENȚIE.**

PARTS

① 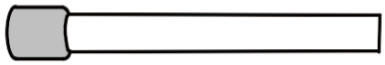 x 8PCS	②  x 6PCS
③  x 4PCS	④ 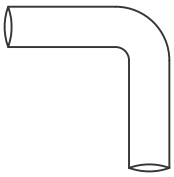 L- connector x2PCS
⑤  straight connector x3PCS	⑥ 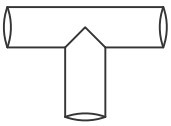 T-connector x6PCS
⑦ 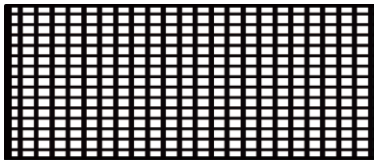 x 1PC	⑧  Sandbag x2PCS
⑨  x 2PCS	⑩  x 2PCS
⑪  x 3PCS	

01

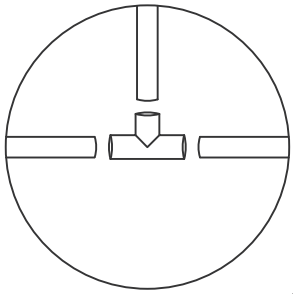

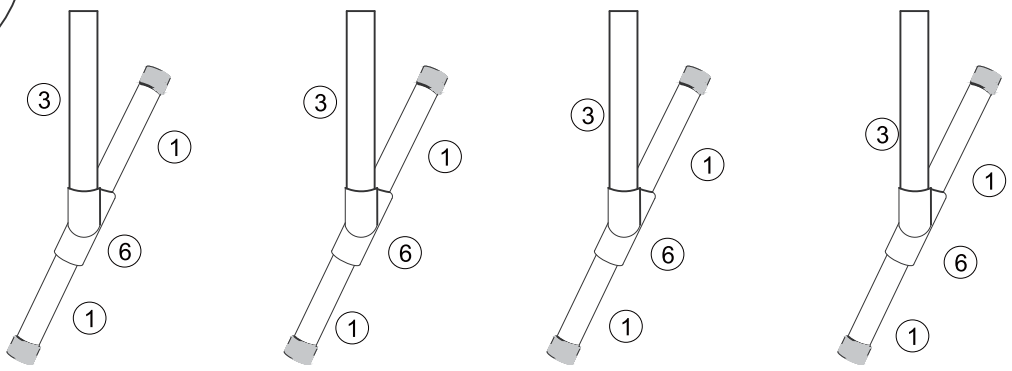

02

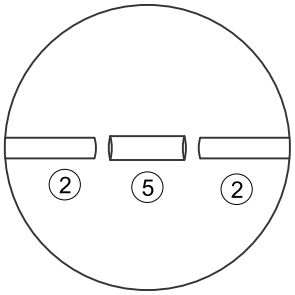

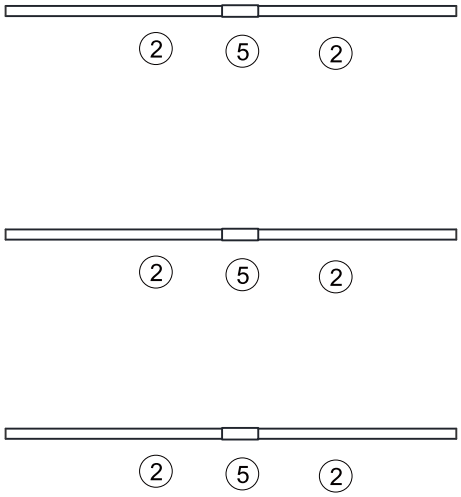

03

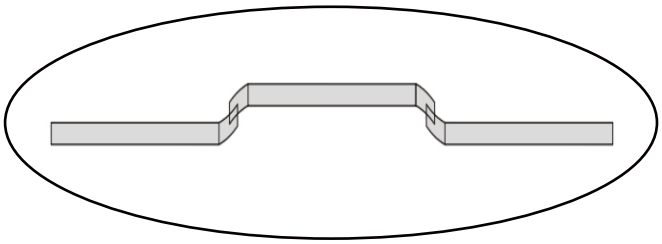

EN_Small opening with hook-and-loop fasteners
FR_Ouverture petite avec attaches auto-agrippantes
DE_Kleine Öffnung mit Klettverschlüssen
ES_Pequeña abertura con cierres de gancho y bucle
PT_Pequena abertura com fechos de gancho e laço
IT_Piccola apertura con chiusure a strappo
RO_Deschidere mică cu închizători cu cârlige și bucle

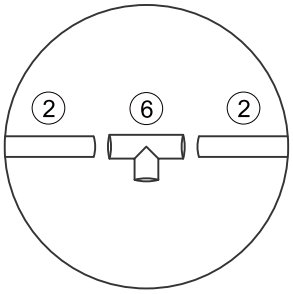

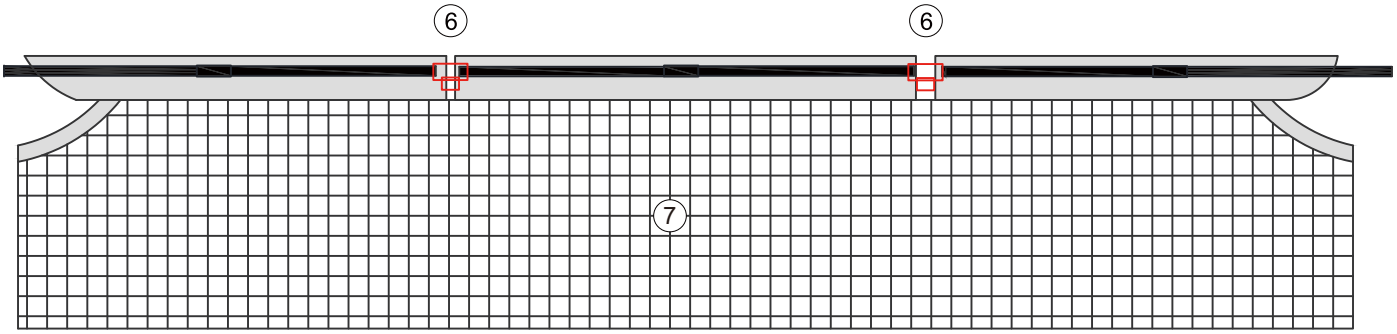

04

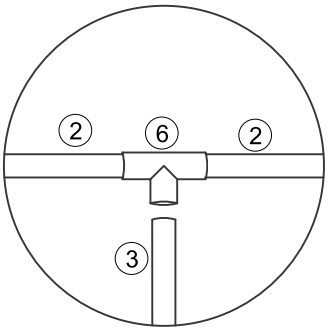

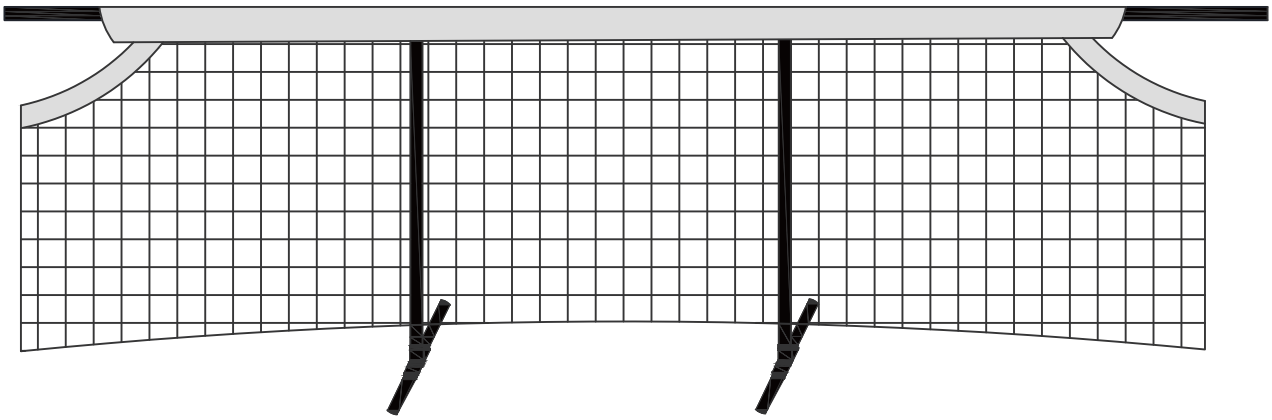

05

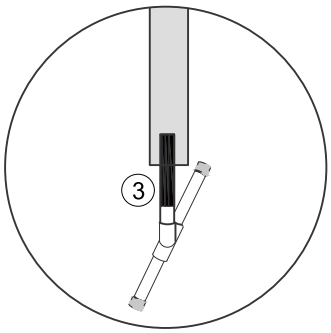

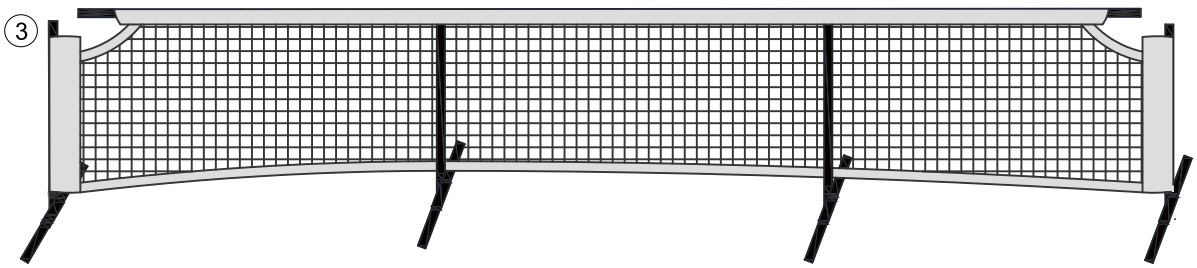

06

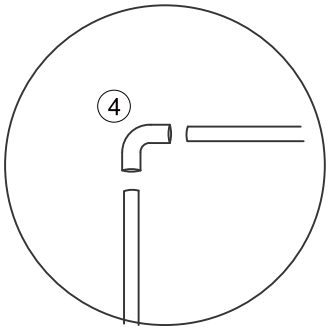

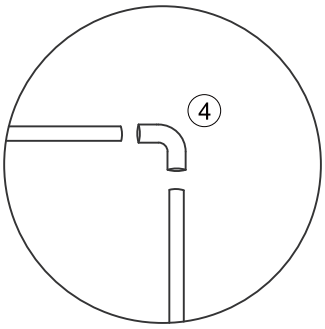

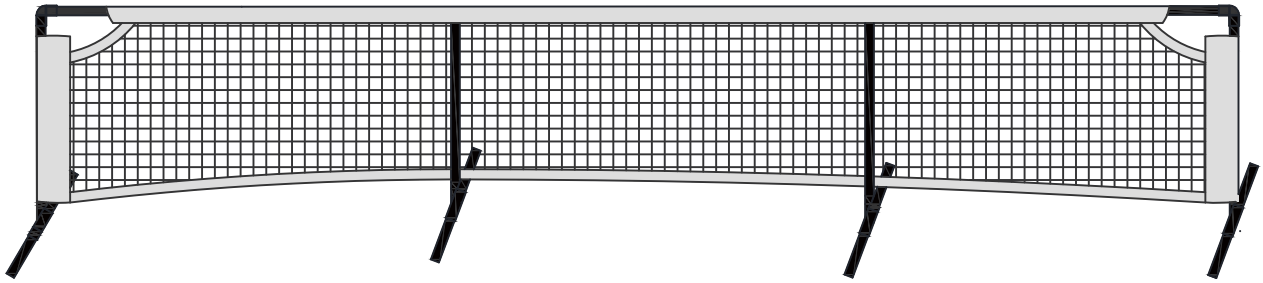

07

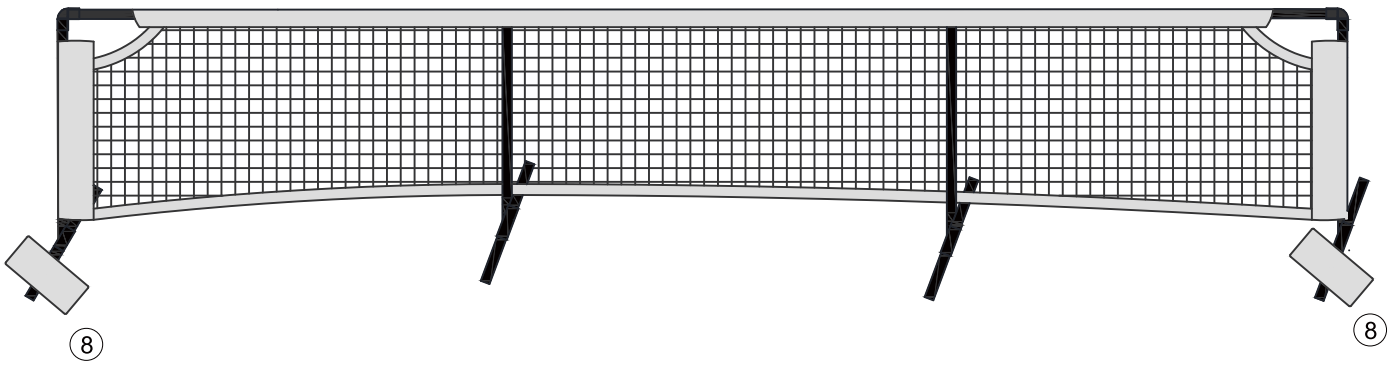

UK

If you have any questions, please contact our customer care centre.
Our contact details are below:


0044-800-240-4004


enquiries@mhstar.co.uk

IMPORTER ADDRESS:
MH STAR UK LTD
1 Northampton Cross Logistics Park
Northampton Cross Road
Northampton
NN4 9FH
0800 240 4050
enquiries@mhstar.co.uk
MADE IN CHINA

FR

Si vous avez la moindre question, veuillez contacter notre centre d'assistance à la clientèle.
Nos coordonnées sont les suivantes:


0033-1-84166106


aosom@mhfrance.fr

Importé par/Fabricant/REP:
MH France
2, rue Maurice Hartmann
92130 Issy-les-Moulineaux
France
FABRIQUÉ EN CHINE

DE

Wenn Sie Fragen haben, wenden Sie sich bitte an unser Kundendienstzentrum.
Unsere Kontaktdaten stehen unten:


0049-0(40)-87408465


service@aosom.de

Importeur/Hersteller/REP:
MH Handel GmbH
Wendenstraße 309
D-20537 Hamburg
Germany
IN CHINA HERGESTELLT

IT

In caso di dubbio, si prega di contattare il nostro centro assistenza clienti.
I nostri dettagli di contatto sono di seguito:


0039-0249471447


clienti@aosom.it

IMPORTATO DA/Produttore/REP:
AOSOM Italy srl
Centro Direzionale Milanofiori
Strada 1 Palazzo F1
20057 Assago (MI)
P.I.: 08567220960
FATTO IN CINA

RO

Dacă aveți întrebări, vă rugăm să contactați centrul nostru de asistență pentru clienți.
Datele noastre de contact sunt mai jos:


+40 312294730


clienti@aosom.ro

Importat/Producător/REP:
Aosom Romania SRL
Str. Barbu Mumuleanu, nr. 30-32
Bucuresti, Sector 2
Tel: +40 312294730
clienti@aosom.ro
Fabricat in China

ES

Si tiene alguna pregunta, comuníquese con nuestro Centro de Atención al Cliente.
Nuestros datos de contacto son los siguientes:

Se tiver alguma dúvida, por favor contacte o nosso Centro de Atendimento ao Cliente.
Os nossos dados de contacto são os seguintes:


0034-931294512


atencioncliente@aosom.es/info@aosom.pt.

Importador/Fabricante/REP:
Spanish Aosom, S.L.
C/ Roc Gros, nº 15. 08550, Els Hostalets de Balenyà, Spain.
B66295775
HECHO EN CHINA

Aosom