US_CA_UK_FR_ES_PT_DE_IT_RO_PL

IN260700189V01

83E-038V00

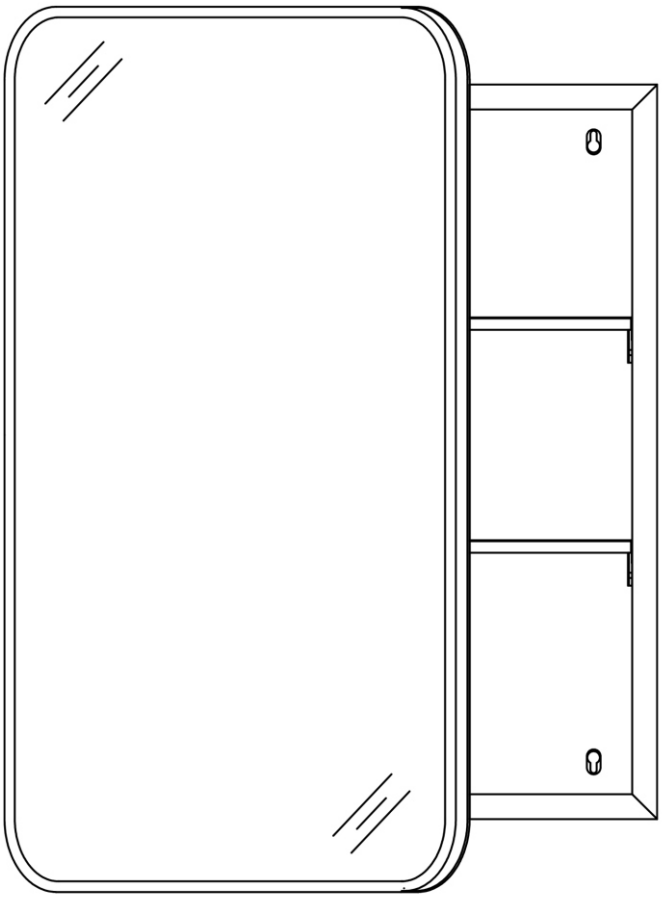

5
STEPS

1 HR

EN_IMPORTANT, RETAIN FOR FUTURE REFERENCE: READ CAREFULLY.
FR_IMPORTANT : A LIRE ATTENTIVEMEN ET A CONSERVER POUR VOUS Y REFERER ULTERIEUREMENT
ES_IMPORTANTE, LEA Y GUARDE PARA FUTURAS REFERENCIAS.
PT_IMPORTANTE, RETAR PARA REFERÉNCIA FUTURA: LEIA ATENTAMENTE.
DE_WICHTIG! SORGFÄLTIG LESEN UND FÜR SPÄTER NACHSCHLAGEN AUFBEWAHREN.
IT_IMPORTANTE! CONSERVARE IL PRESENTE MANUALE PER FUTURO RIFERIMENTO E LEGGERLO ATTENTAMENTE.
RO_IMPORTANT, PĂSTRAȚI PENTRU REFERINȚĂ VIITOARE: CITIȚI CU ATENȚIE.
PL_WAŻNE, PRZECHOWAJ DO WYKORZYSTANIA W PRZYSZŁOŚCI: PRZECZYTAJ UWAŻNIE.

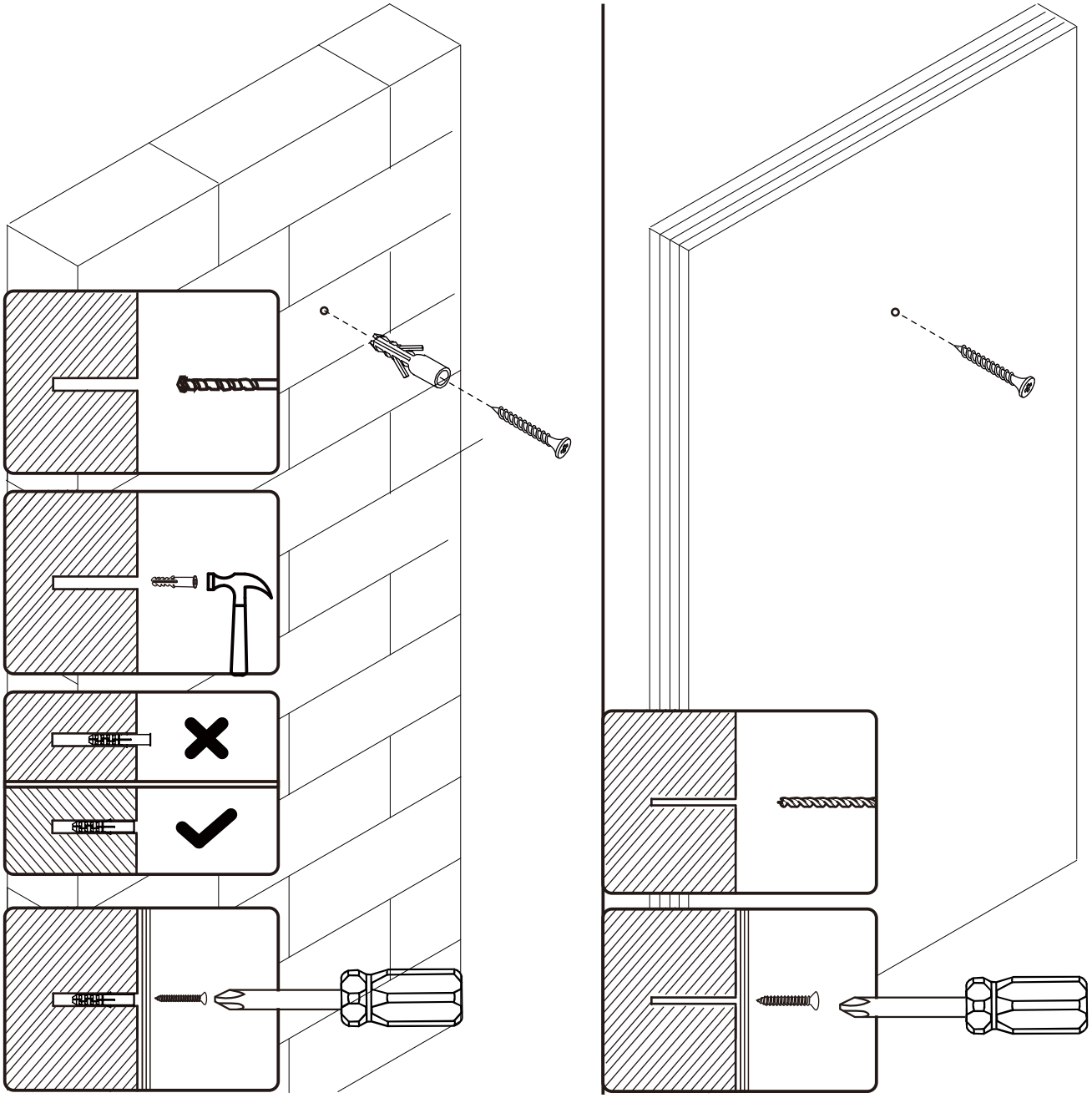

EN_If it is a solid wall, please use expansion and self-tapping screws, if it is a wooden wall, only use self-tapping screws, please do not overtighten the screws

FR_Si le mur est massif, veuillez utiliser des chevilles à expansion et des vis autotaraudeuses, mais s'il s'agit d'un mur en bois, utilisez uniquement des vis autotaraudeuses et ne serrez pas trop les vis.

ES_Para una pared sólida, utilice los tornillos de expansión y autorroscantes. Para una pared de madera, utilice exclusivamente los tornillos autorroscantes, no los apriete demasiado.

PT_Se for uma parede sólida, use por favor parafusos de expansão e auto-roscantes, se for uma parede de madeira, use apenas parafusos auto-roscantes, por favor não aperte demasiado os parafusos.

DE_Wenn es sich um eine Massivwand handelt, verwenden Sie bitte Dehnungs- und selbstschneidende Schrauben. Wenn es sich um eine Holzwand handelt, verwenden Sie nur selbstschneidende Schrauben, bitte ziehen Sie die Schrauben nicht zu fest an.

IT_Se si tratta di un muro solido, utilizzare sia viti ad espansione che autofilettanti. Se si tratta di una parete in legno, utilizzare solo viti autofilettanti, non stringere eccessivamente le viti.

PL_Jeśli jest to ściana pełna, należy użyć wkrętów rozporowych i samogwintujących, jeśli jest to ściana drewniana, należy użyć wyłącznie wkrętów samogwintujących. Nie należy zbyt mocno dokręcać wkrętów.

RO_Dacă este un perete solid, vă rugăm să utilizați șuruburi cu expansiune și autofiletante, dacă este un perete din lemn, utilizați numai șuruburi autofiletante, vă rugăm să nu strângeți prea tare șuruburile.

EN

WARNING: GLASS - FRAGILE - HANDLE WITH CARE

● We strongly recommend a professional experienced in fixing this type of hanging is consulted.
● Ensure your mounting surface & method of fixing is strong enough to support this item.
● As mounting surfaces vary ensure adequate fixings are used.
● An incorrectly fixed mirror may cause damage to the item or your property.
● Mirrors are heavy objects and your safety is dependent on the construction & strength of the wall to which it is attached.
● Prior to drilling check there are no hidden pipes or electric cables!
● Only hang by means of a suitable permanent fixing on a fim, flat, level and dry surface.
● Special fixings may be required for partition walls. If in doubt seek professional advice.
● CAUTION: this item may be heavy. Seek assistance if necessary
● Do not strike the glass with hard or pointed items
● Do not use wire between the two fixing brackets on the frame - only hang by screwing a permanent screw into a secure wall.
● Caution - Check the strength of the wall, on which the mirror is to be positioned.
● Special raw plugs/ screws maybe required if fitting onto a partition wall.

CARE INSTRUCTIONS:

Wipe clean with a soft, damp cloth and dry immediately. Do not use harsh or abrasive cleaners or scouring pads.

PLEASE RETAIN THIS INFORMATION FOR FUTURE REFERENCE. INDOOR USE ONLY.

FR

AVERTISSEMENT: VERRE - FRAGILE - À MANIPULER AVEC PRÉCAUTION

● Nous recommandons vivement de consulter un professionnel expérimenté dans la fixation de ce type de suspension.
● Assurez-vous que votre surface de montage et votre méthode de fixation sont suffisamment solides pour supporter cet article.
● Les surfaces de montage pouvant varier, assurez-vous d'utiliser des fixations adéquates.
● Une fixation incorrecte du miroir peut endommager l'article ou votre propriété.
● Les miroirs sont des objets lourds et votre sécurité dépend de la construction et de la résistance du mur sur lequel il est fixé.
● Avant de procéder au perçage, vérifiez qu'il n'y a pas de tuyaux ou de câbles électriques cachés !
● N'accrochez le miroir qu'au moyen d'une fixation permanente appropriée sur une surface ferme, plate, plane et sèche.
● Des fixations spéciales peuvent être nécessaires pour les cloisons. En cas de doute, demandez conseil à un professionnel.
● ATTENTION : cet article peut être lourd. Demandez de l'aide si nécessaire.
● Ne heurtez pas le verre avec des objets durs ou pointus.
● Ne vous servez pas de câble entre les deux supports de fixation du cadre ~ suspendez-le uniquement en vissant une vis permanente dans un mur solide.
● Attention ~ Vérifiez la solidité du mur sur lequel le miroir doit être installé.
● Des chevilles/vis spéciales peuvent être nécessaires en cas de montage sur une cloison.

Consignes d'entretien :

Nettoyer avec un chiffon doux et humide et sécher immédiatement. N'utilisez pas de nettoyants agressifs ou abrasifs ni de tampons à récurer.

VEUILLEZ CONSERVER CES INFORMATIONS POUR POUVOIR VOUS Y RÉFÉRER ULTÉRIEUREMENT. UTILISA-TION INTÉRIEURE UNIQUEMENT.

ES

ADVERTENCIA: VIDRIO - FRÁGIL - MANIPULAR CON CUIDADO

● Se recomienda encarecidamente que consulte a un profesional con experiencia en la fijación de este tipo de colgados.
● Asegúrese de que la superficie de montaje y el método de fijación sean lo suficientemente fuertes para soportar este espejo.
● A medida que las superficies de montaje varían, asegúrese de utilizar los accesorios de fijación adecuados.
● Un espejo fijado de manera incorrecta puede provocar daños al espejo mismo o a su propiedad.
● El espejo es objeto pesado y su seguridad depende de la estructura y la resistencia de la pared a la que se fija.
● ¡Compruebe para asegurarse de que no haya tuberías ni cables eléctricos ocultos antes de perforar!
● Cuelgue el espejo en una superficie de película, plana, nivelada y seca mediante una fijación permanente apropiada.
● Para fijar el espejo en el tabique, es posible que se necesiten fijaciones especiales. En caso de duda, consulte a un profesional.
● PRECAUCIÓN: Este espejo puede ser pesado. Busque ayuda si es necesario.
● Nunca golpee el vidrio con objetos duros o afilados.
● No utilice alambre entre los dos soportes de fijación del marco para colgar el espejo, atornille exclusivamente un tornillo permanente en la pared segura para colgarlo.
● Precaución: Compruebe la resistencia de la pared en la que se va a colgar el espejo.
● Es posible que se necesiten clavijas/tornillos especiales si el espejo se cuelga en un tabique.

INSTRUCCIONES DE CUIDADO:

Limpie el espejo con un paño suave y humedecido y séquelo inmediatamente. No utilice limpiadores ásperos o abrasivos ni estropajos para limpiarlo.

GUARDE ESTA INFORMACIÓN CUIDADOSAMENTE PARA LAS REFERENCIAS FUTURAS. SOLAMENTE PARA USO EN INTERIORES.

PT

ADVERTÊNCIA: VIDRO - FRÁGIL - MANIPULAR COM CUIDADO

●É aconselhável que consulte um profissional experiente na fixação deste tipo de pendurados.
●Certifique-se de que a superfície de montagem e o método de fixação são suficientemente fortes para suportar este espelho.
●Uma vez que as superfícies de montagem variam, certifique-se de utilizar o equipamento de montagem adequado.
●Um espelho mal fixado pode resultar em danos para o próprio espelho ou para a sua propriedade.
●O espelho é um objecto pesado e a sua segurança depende da estrutura e da resistência da parede à qual está ligado.
●Verificar se não há tubos ou cabos eléctricos escondidos antes de perfurar!
●Pendurar o espelho sobre uma superfície plana, lisa e seca, utilizando uma fixação permanente adequada.
●Para fixar o espelho à parede divisória, podem ser necessárias fixações especiais. Em caso de dúvida, consultar um profissional.
●CUIDADO: Este espelho pode ser pesado. Procurar assistência, se necessário.
● Nunca golpear o vidro com objectos duros ou afiados.
●Não utilizar arame entre os dois suportes de fixação da estrutura para pendurar o espelho, apenas aparafusar um parafuso permanente na parede segura para pendurar.
●Atenção: Verificar a resistência da parede sobre a qual o espelho deve ser pendurado.
●Podem ser necessárias cavilhas/parafusos especiais se o espelho for pendurado numa parede divisória.

INSTRUÇÕES DE CUIDADO:

Limpar o espelho com um pano macio e húmido e secá-lo imediatamente. Não utilizar produtos de limpeza ásperos ou abrasivos ou esfregões para o limpar.

GUARDE ESTA INFORMAÇÃO CUIDADOSAMENTE PARA REFERÊNCIAS FUTURAS. SOMENTE PARA UTILIZAÇÃO NO INTERIOR

DE

ACHTUNG: GLAS - ZERBRECHLICH - MIT VORSICHT HANDHABEN

● Wir empfehlen dringend, einen Fachmann mit Erfahrung in der Befestigung dieser Art von Aufhängungen zu konsultieren.
● Vergewissern Sie sich, dass Ihre Montagefläche und die Befestigungsmethode stark genug sind, um diesen Artikel zu tragen.
● Da es unterschiedliche Montageflächen gibt, müssen Sie sicherstellen, dass geeignete Befestigungsmittel verwendet werden.
● Ein nicht ordnungsgemäß befestigter Spiegel kann zu Schäden am Gegenstand oder an Ihrem Eigentum führen.
● Spiegel sind schwere Gegenstände und ihre Sicherheit hängt von der Konstruktion und der Festigkeit der Wand ab, an der sie befestigt werden.
● Vergewissern Sie sich vor dem Bohren, dass es keine versteckten Rohre oder elektrischen Kabel gibt!
● Hängen Sie den Spiegel nur mit einer geeigneten dauerhaften Befestigung auf einer flachen, ebenen und trockenen Oberfläche auf.
● Bei Trennwänden können spezielle Befestigungen erforderlich sein. Ziehen Sie im Zweifelsfall einen Fachmann zu Rate.
● VORSICHT: Dieser Artikel kann schwer sein. Holen Sie sich gegebenenfalls Hilfe.
● Schlagen Sie nicht mit harten oder spitzen Gegenständen gegen das Glas.
● Verwenden Sie keinen Draht zwischen den beiden Befestigungslaschen am Rahmen - hängen Sie es nur an einer festen Schraube an einer sicheren Wand auf.
● Achtung - Prüfen Sie die Festigkeit der Wand, an der der Spiegel angebracht werden soll.
● Bei der Montage an einer Trennwand sind möglicherweise spezielle Dübel/Schrauben erforderlich.

PFLEGEHINWEISE:

Wischen Sie den Spiegel mit einem weichen, feuchten Tuch ab und trocknen Sie ihn sofort. Verwenden Sie keine scharfen oder scheuern-den Reinigungsmittel oder Scheuerschwämme.

BITTE BEWAHREN SIE DIESE INFORMATIONEN ZUM SPÄTEREN NACHSCHLAGEN AUF. NUR FÜR DEN INNEN-BEREICH GEEIGNET.

IT

AVVERTENZA: VETRO - FRAGILE - MANEGGIARE CON CURA

● Vi consigliamo vivamente di consultare un professionista esperto nella riparazione di questo tipo di prodotto appeso.
● Assicurarsi che la superficie di montaggio e il metodo di fissaggio siano sufficientemente resistenti per supportare questo prodotto.
● Visto che le superfici di montaggio variano, assicurarsi di utilizzare gli adequati componenti di fissaggio.
● Uno specchio fissato in modo errato può causare danni a questo prodotto o alla proprietà.
● Gli specchi sono oggetti pesanti e la tua sicurezza dipende dalla struttura e dalla resistenza del muro a cui sono fissati.
● Prima di perforare, controllare che non ci siano tubi nascosti o cavi elettrici!
● Appenderlo solo mediante idoneo fissaggio permanente su una superficie liscia, piana, livellata ed asciutta.
● Occorrerebbero i fissaggi speciali per le pareti divisorie. In caso di dubbio, richiedere una consulenza professionale.
● ATTENZIONE: questo prodotto potrebbe essere pesante. Chiedere assistenza se necessario
● Non colpire il vetro con oggetti duri o appuntiti
● Non utilizzare cavi tra le due staffe di fissaggio sul telaio, appendere solo avvitando una vite permanente a una parete sicura.
● ATTENZIONE - Verificare la solidità della parete su cui va posizionato lo specchio.
● Occorrerebbero I tasselli/viti speciali per il montaggio su una parete divisoria.

ISTRUZIONI PER LA CURA:

Pulire con un panno morbido e umido e asciugare immediatamente. Non utilizzare detergenti aggressivi o abrasivi o spugne abrasive.

SI PREGA DI CONSERVARE QUESTE INFORMAZIONI PER RIFERIMENTI FUTURI. SOLO PER USO ALL'INTERNO.

PL

OSTRZEŻENIE: SZKŁO – DELIKATNE – OBCHODZIĆ SIĘ OSTROŻNIE

● Zalecamy skonsultowanie się z profesjonalistą doświadczonym w montażu tego typu elementów wiszących.
● Upewnij się, że powierzchnia montażowa i sposób mocowania są wystarczająco wytrzymałe, aby utrzymać ten przedmiot.
● Ponieważ powierzchnie montażowe są różne, należy użyć odpowiednich elementów mocujących.
● Nieprawidłowo zamocowane lustro może spowodować uszkodzenie przedmiotu lub mienia.
● Lustra są ciężkimi przedmiotami, a Twoje bezpieczeństwo zależy od konstrukcji i wytrzymałości ściany, do której są przymocowane.
● Przed wierceniem sprawdź, czy nie ma ukrytych rur lub kabli elektrycznych!
● Zawieszaj wyłącznie za pomocą odpowiednich trwałych mocowań na twardej, płaskiej, równej i suchej powierzchni.
● W przypadku ścianek działowych mogą być wymagane specjalne mocowania. W razie wątpliwości zasięgnij porady profesjonalisty.
● UWAGA: ten przedmiot może być ciężki. W razie potrzeby poproś o pomoc.
● Nie uderzaj w szkło twardymi lub ostrymi przedmiotami.
● Nie używaj drutu między dwoma uchwytami mocującymi na ramie – zawieszaj wyłącznie za pomocą trwałej śruby wkręconej w stabilną ścianę.
● Uwaga – sprawdź wytrzymałość ściany, na której ma zostać umieszczone lustro.
● W przypadku montażu na ścianie działowej mogą być wymagane specjalne kołki rozporowe/śruby.

INSTRUKCJA PIELĘGNACJI:

Wycierać miękką, wilgotną ściereczką i natychmiast osuszyć. Nie używać silnych lub ściernych środków czyszczących ani drucianych gąbek.

PROSIMY ZACHOWAĆ NINIEJSZE INFORMACJE DO WYKORZYSTANIA W PRZYSZŁOŚCI. WYŁĄCZNIE DO UŻYTKU WEWNĄTRZ POMIESZCZEŃ.

RO

AVERTISMENT: STICLĂ - FRAGIL - MANEVRAȚI CU GRIJĂ

● Vă recomandăm insistent să consultați un profesionist cu experiență în fixarea acestui tip de obiecte suspendate.
● Asigurați-vă că suprafața de montare și metoda de fixare sunt suficient de solide pentru a susține acest obiect.
● Deoarece suprafețele de montare variază, asigurați-vă că utilizați elemente de fixare adecvate.
● O oglindă fixată incorect poate provoca daune obiectului sau proprietății dvs.
● Oglinzile sunt obiecte grele, iar siguranța dvs. depinde de construcția și rezistența peretelui pe care este fixată.
● Înainte de a găuri, verificați dacă nu există țevi sau cabluri electrice ascunse!
● Agățați numai cu ajutorul unui sistem de fixare permanent adecvat pe o suprafață fermă, plană, nivelată și uscată.
● Pentru pereții despărțitori pot fi necesare sisteme de fixare speciale. Dacă aveți dubii, solicitați sfatul unui profesionist.
● ATENȚIE: acest obiect poate fi greu. Solicitați ajutor dacă este necesar.
● Nu loviți sticla cu obiecte dure sau ascuțite.
● Nu utilizați sârmă între cele două console de fixare de pe cadru - agățați oglinda numai prin înșurubarea unui șurub permanent într-un perete sigur.
● Atenție - Verificați rezistența peretelui pe care urmează să fie poziționată oglinda.
● Pot fi necesare dibluri/șuruburi speciale dacă se montează pe un perete despărțitor.

INSTRUCTIUNI DE INTRUTIUNE:

Curățați cu o cârpă moale și umedă și uscați imediat. Nu folosiți detergenți agresivi sau abrazivi sau bureți de curățat.

PĂSTRAȚI ACESTE INFORMAȚII PENTRU REFERINȚĂ ULTERIOARĂ. DOAR PENTRU UTILIZARE ÎN INTERIOR.

A x1

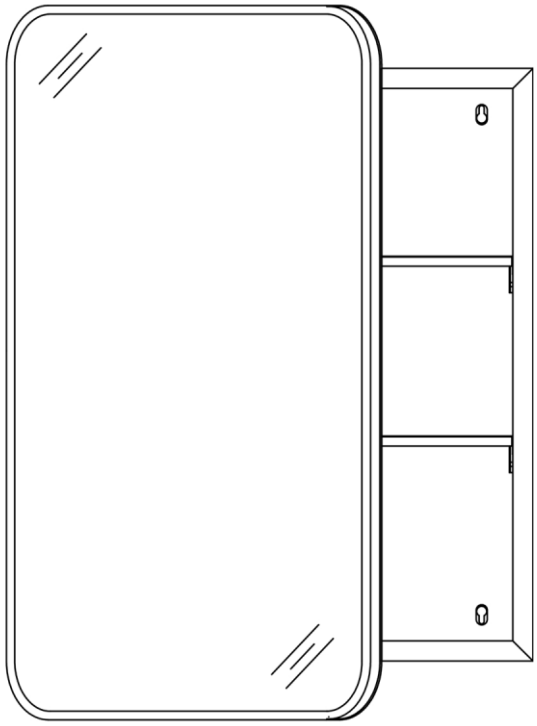

B x2

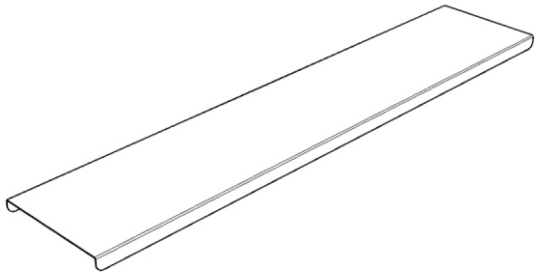

C x4

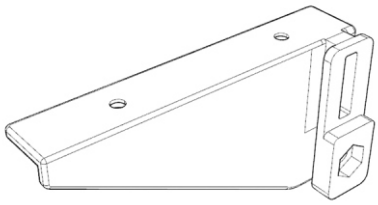

D x4
+1(spare)

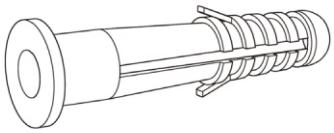

E x4
+1(spare)

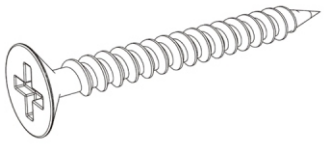

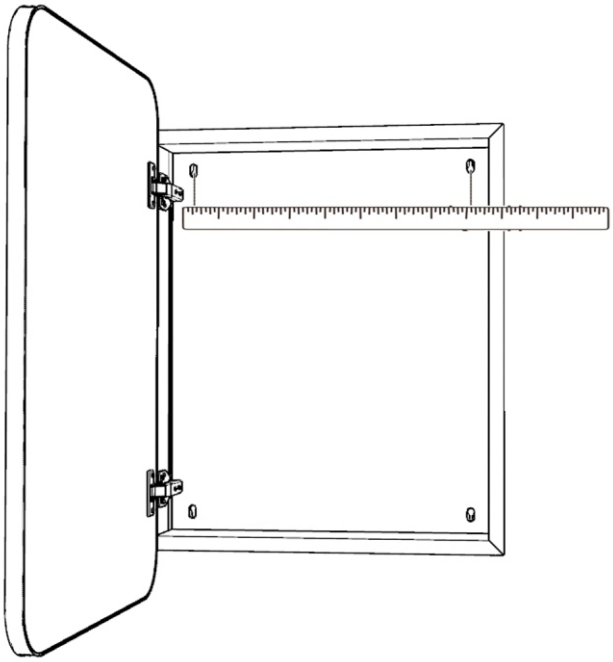

***EN*_SURFACE INSTALLATION**
Step 1. Open the doors and locate/measure the four mounting holes (on the cabinet).
***FR*_INSTALLATION EN SAILLIE**
Étape 1. Ouvre les portes et repère/mesure les quatre trous de fixation (sur le meuble).
***DE*_OBERFLÄCHENMONTAGE**
Schritt 1. Öffne die Türen und suche die vier Befestigungslöcher (am Schrank) und miss sie aus.
***ES*_INSTALACIÓN EN SUPERFICIE**
Paso 1. Abre las puertas y localiza y mide los cuatro orificios de montaje (en el armario).
***PT*_INSTALAÇÃO À SUPERFÍCIE**
Passo 1. Abre as portas e localiza/mede os quatro orifícios de montagem (no armário).
***IT*_INSTALLAZIONE A SUPERFICIE**
Passo 1. Apri le ante e individua/misura i quattro fori di montaggio (sul mobile).
***RO*_INSTALARE LA SUPRAFAȚĂ**
Pasul 1. Deschideți ușile și localizați/măsurați cele patru orificii de montare (de pe dulap).
***PL*_MONTAŻ NA POWIERZCHNI**
Krok 1. Otwórz drzwiczki I zlokalizuj/zmierz cztery otwory montażowe (na szafce).

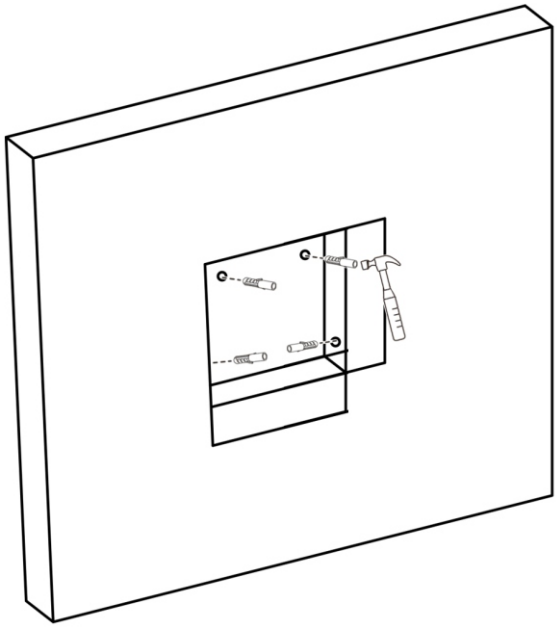

***EN*_**Step 2. Insert the cabinet into the wall opening in a plumb and centered position. Use a carpenter's level and shim the corners of the cabinet if necessary.
***FR*_**Étape 2. Insère le meuble dans l'ouverture murale en veillant à ce qu'il soit d'aplomb et bien centré. Utilise un niveau de charpentier et caler les coins du meuble si nécessaire.
***DE*_**Schritt 2. Setze den Schrank lotrecht und zentriert in die Wandöffnung ein. Verwende eine Wasserwaage und unterlege die Ecken des Schranks bei Bedarf mit Unterlegscheiben.
***ES*_**Paso 2. Introduce el armario en el hueco de la pared, asegurándote de que quede a plomo y centrado. Usa un nivel de carpintero y coloca cuñas en las esquinas del armario si es necesario.
***PT*_**Passo 2. Inser o armário na abertura da parede, mantendo-o a prumo e centrado. Usa um nível de carpinteiro e coloca calços nos cantos do armário, se for preciso.
***IT*_**Passo 2. Inserisci il mobile nell'apertura della parete in posizione a piombo e centrata. Usa una livella da carpentiere e, se necessario, metti degli spessori agli angoli del mobile.
***RO*_**Pasul 2. Introduceți dulapul în deschiderea din perete, asigurându-vă că este perfect vertical și centrat. Folosiți un nivel de tâmplărie și, dacă este necesar, reglați colțurile dulapului cu șaibe de reglare.
***PL*_**Krok 2. Wsuń szafkę do otworu w ścianie, tak żeby była wypoziomowana i wyśrodkowana. Użyj poziomicy stolarskiej i w razie potrzeby podłóż podkładki pod rogi szafki.

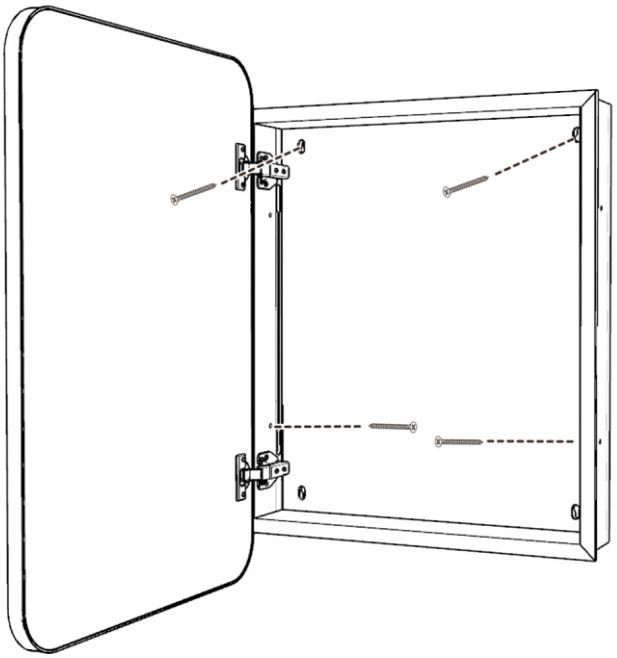

EN_Step 3. Using a drill bit, Secure it to the wall studs through the 4 mounting holes inside the cabinet (screws provided).
FR_Étape 3. À l'aide d'un foret, fixe-le aux montants du mur à travers les 4 trous de fixation situés à l'intérieur du meuble (vis fournies).
DE_Schritt 3. Befestige den Schrank mit einem Bohrer durch die 4 Befestigungslöcher an der Innenseite des Schranks an den Wandstützen (Schrauben im Lieferumfang enthalten).
ES_Paso 3. Con una broca, fíjalo a los montantes de la pared a través de los 4 orificios de montaje del interior del armario (tornillos incluidos).
PT_Passo 3. Com uma broca, fixa-o às vigas da parede através dos 4 orifícios de montagem no interior do armário (parafusos fornecidos).
IT_Passo 3. Con una punta da trapano, fissalo ai montanti della parete attraverso i 4 fori di montaggio all'interno del mobile (viti in dotazione).
RO_Pasul 3. Folosind un burghiu, fixați-l de șipcile de perete prin cele 4 orificii de montare din interiorul dulapului (șuruburi furnizate).
PL_Krok 3. Za pomocą wiertła przykręć szafkę do słupków ściennych przez 4 otwory montażowe wewnątrz szafki (śruby w zestawie).

DIFFERENT COMBINATIONS

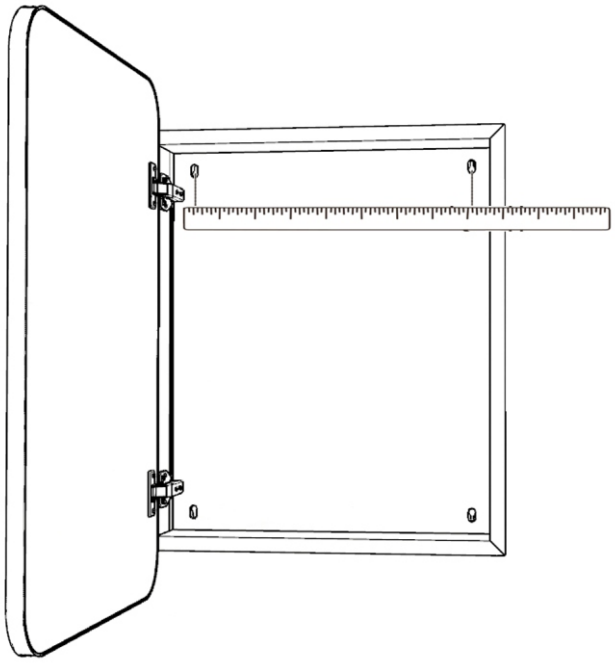

EN_**SURFACE INSTALLATION**
Step 1. Open the doors and locate/measure the four mounting holes (on the cabinet).
FR_**INSTALLATION EN SAILLIE**
Étape 1. Ouvre les portes et repère/mesure les quatre trous de fixation (sur le meuble).
DE_**OBERFLÄCHENMONTAGE**
Schritt 1. Öffne die Türen und suche die vier Befestigungslöcher (am Schrank) und miss sie aus.
ES_**INSTALACIÓN EN SUPERFICIE**
Paso 1. Abre las puertas y localiza y mide los cuatro orificios de montaje (en el armario).
PT_**INSTALAÇÃO À SUPERFÍCIE**
Passo 1. Abre as portas e localiza/mede os quatro orifícios de montagem (no armário).
IT_**INSTALLAZIONE A SUPERFICIE**
Passo 1. Apri le ante e individua/misura i quattro fori di montaggio (sul mobile).
RO_**INSTALARE LA SUPRAFAȚĂ**
Pasul 1. Deschideți ușile și localizați/măsurați cele patru orificii de montare (de pe dulap).
PL_**MONTAŻ NA POWIERZCHNI**
Krok 1. Otwórz drzwiczki I zlokalizuj/zmierz cztery otwory montażowe (na szafce).

02

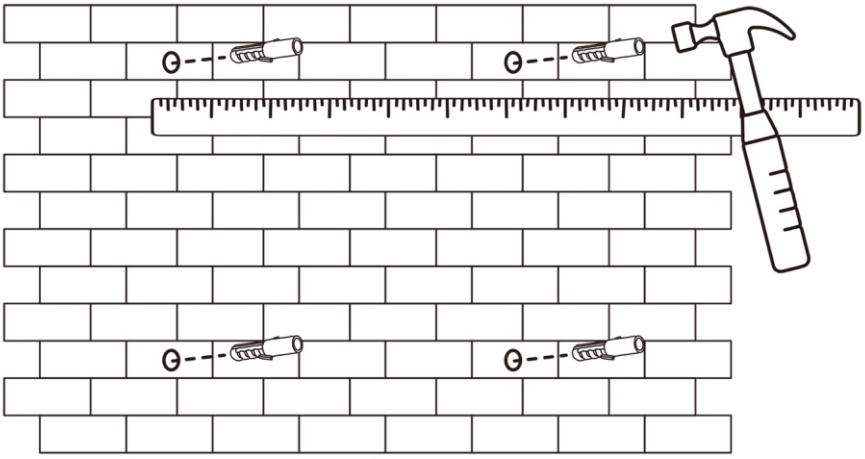

EN_ Step 2. Mark the four mounting holes on the wall that correspond to the predrilled locations in the mounting bars on the cabinet's inside back panel.
FR_Étape 2. Marque les quatre trous de fixation sur le mur qui correspondent aux emplacements pré-percés dans les barres de fixation situées sur le panneau arrière intérieur du meuble.
DE_Schritt 2. Markiere die vier Befestigungslöcher an der Wand, die den vorgebohrten Stellen in den Befestigungsschienen an der hinteren Innenwand des Schranks entsprechen.
ES_Paso 2. Marca en la pared los cuatro orificios de montaje que se corresponden con los agujeros pretaladrados en las barras de montaje del panel trasero interior del armario.
PT_Passo 2. Marca os quatro orifícios de montagem na parede que correspondem aos locais pré-perfurados nas barras de montagem no painel traseiro interior do armário.
IT_Passo 2. Segna sulla parete i quattro fori di montaggio che corrispondono ai fori preforati nelle barre di montaggio sul pannello posteriore interno del mobile.
RO_Pasul 2. Marcați pe perete cele patru orificii de montare care corespund locațiilor pre-găurite din barele de montare de pe panoul din spate interior al dulapului.
PL_Krok 2. Zaznacz na ścianie cztery otwory montażowe, które odpowiadają wstępnie wywierconym otworom w listwach montażowych na wewnętrznym tylnym panelu szafki.

03

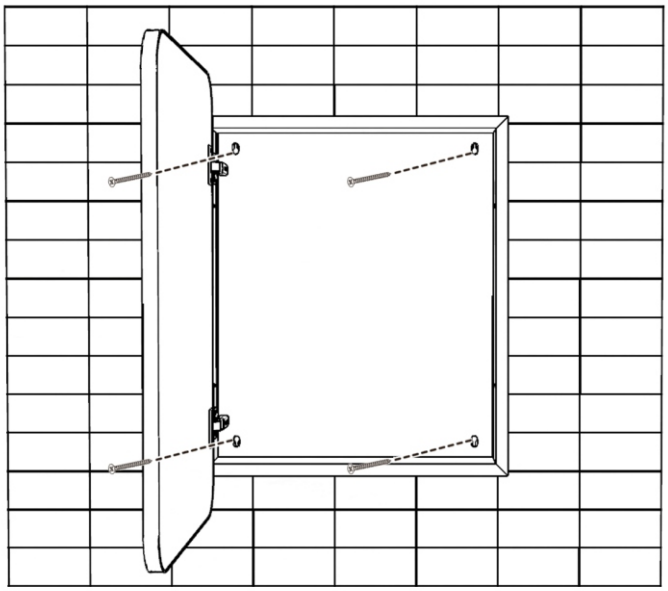

EN_ Step 3. With a helper holding the cabinet, drive the supplied mounting screws to secure the cabinet firmly to the mounting surface.
FR_Étape 3. Avec l'aide d'une autre personne qui tient le meuble, visse les vis de fixation fournies pour bien fixer le meuble à la surface de montage.
DE_Schritt 3. Während ein Helfer den Schrank festhält, schraube die mitgelieferten Befestigungsschrauben ein, um den Schrank fest an der Montagefläche zu befestigen.
ES_Paso 3. Con la ayuda de alguien que sujete el armario, atornilla los tornillos de montaje incluidos para fijar el armario firmemente a la superficie de montaje.
PT_Passo 3. Com alguém a segurar o armário, aparafusa os parafusos de montagem fornecidos para fixar o armário firmemente à superfície de montagem.
IT_Passo 3. Con qualcuno che ti aiuta a tenere fermo il mobile, avvita le viti di montaggio in dotazione per fissare saldamente il mobile alla superficie di montaggio.
RO_Pasul 3. Cu ajutorul unei persoane care ține dulapul, înșurubați șuruburile de montare furnizate pentru a fixa ferm dulapul de suprafața de montare.
PL_Krok 3. Poproś kogoś o przytrzymanie szafki, a następnie wkręć dołączone śruby montażowe, aby solidnie przymocować szafkę do powierzchni montażowej.

04

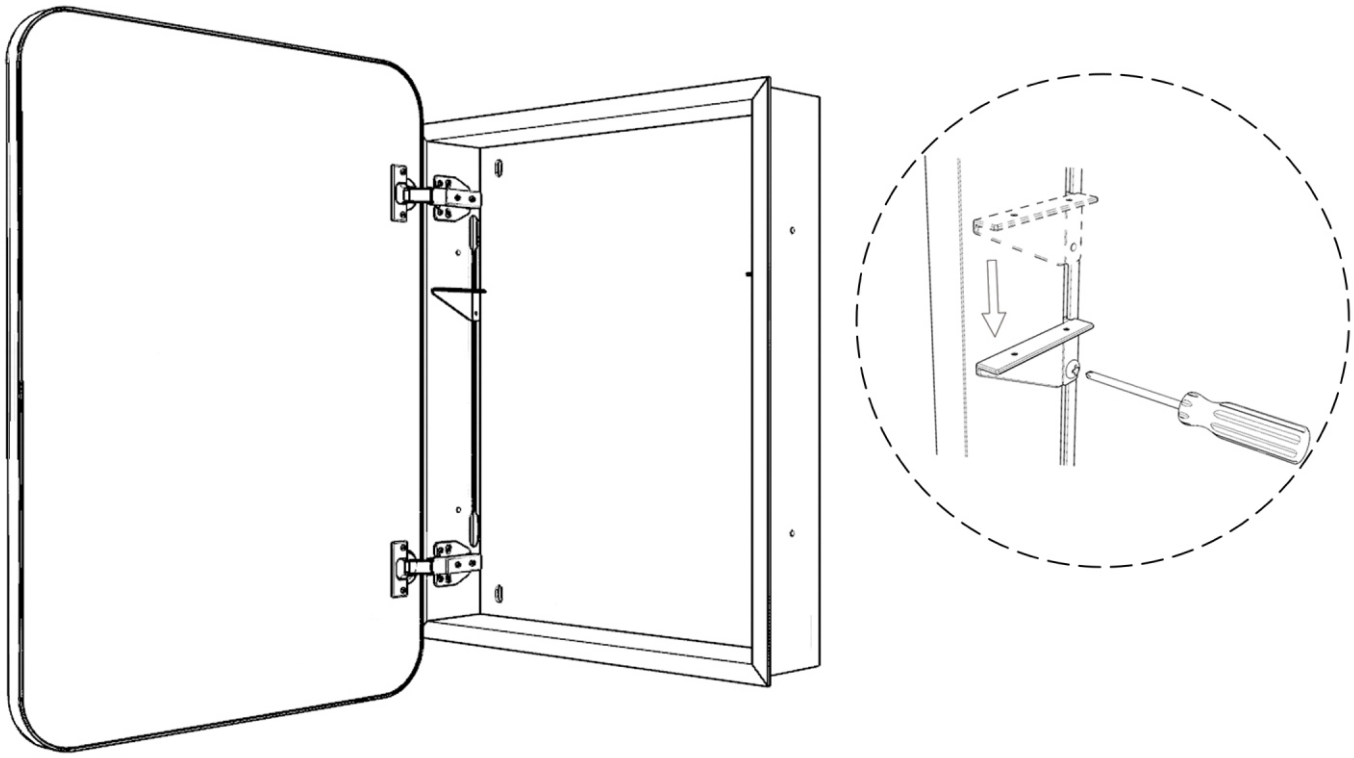

Done

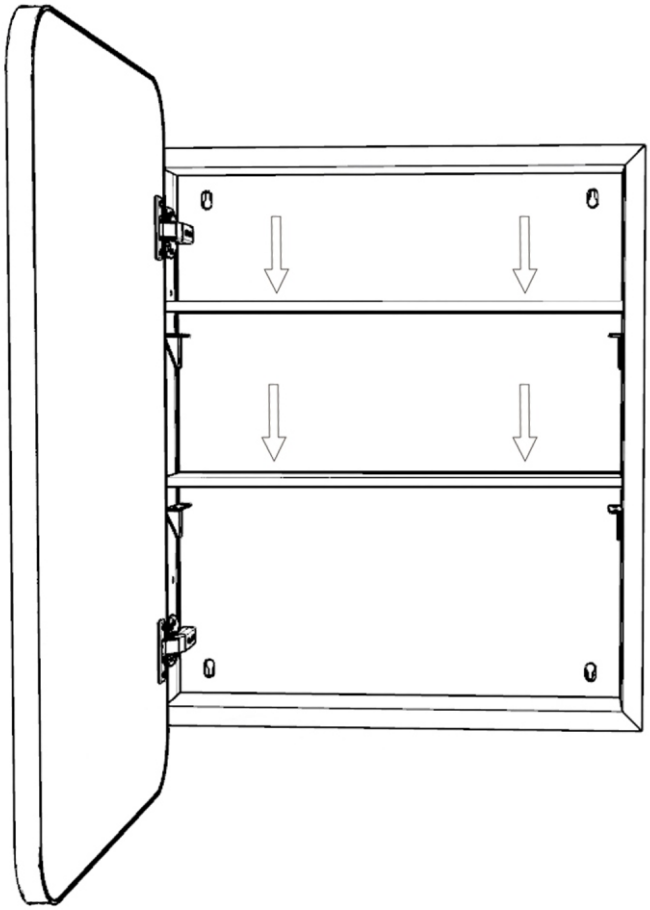

US

If you have any questions, please contact our customer care center, Our contact details are below:

001-877-644-9366

customerservice@aosom.com

Imported by Aosom LLC
7777 Center Ave. Suite 430
Huntington Beach, CA 92647-9998 USA
MADE IN CHINA

CA

If you have any questions, please contact our customer care center, Our contact details are below:

416-792-6088

customerservice@aosom.ca

Imported by Aosom Canada Inc.
Unit 33-1 Sparks Avenue, North York, Ontario, Canada
M2H 2W1
MADE IN CHINA

Si vous avez la moindre question, veuillez contacter notre centre d'assistance à la clientèle,Nos coordonnées sont les suivantes:

416-792-6088

customerservice@aosom.ca

Importé par Aosom Canada Inc.
Unité 33-1 Sparks Avenue, North York, Ontario, Canada M2H 2W1
Fabriqué en Chine

ES

Si tiene alguna pregunta, comuníquese con nuestro Centro de Atención al Cliente,Nuestros datos de contacto son los siguientes:

0034-931294512

atencioncliente@aosom.es

IMPORTADOR/Fabricante/REP:
SPANISH AOSOM, S.L.
C/ROC GROS,Nº15.08550, ELS HOSTALETS DE BALENYÀ, SPAIN.
B66295775
HECHO EN CHINA

Se tiver alguma dúvida, por favor contacte o nosso Centro de Atendimento ao Cliente,Os nossos dados de contacto são os seguintes:

0034-931294512

info@aosom.pt.

UK

If you have any questions, please contact our customer care center, Our contact details are below:

0044-800-240-4004

enquiries@mhstar.co.uk

IMPORTER ADDRESS:
MH STAR UK LTD
1 Northampton Cross Logistics Park
Northampton Cross Road
Northampton
Nn4 9FH
Tel: 0800 240 4050
enquiries@mhstar.co.uk
MADE IN CHINA

DE

Wenn Sie Fragen haben, wenden Sie sich bitte an unser Kundendienstzentrum,Unsere Kontaktdaten stehen unten:

0049-0(40)-87408465

service@aosom.de

ADRESSE DES IMPORTEURE/Hersteller/REP:
MH Handel GmbH
Wendenstraße 309
D-20537 Hamburg
Germany
IN CHINA HERGESTELLT

IT

In caso di dubbio, si prega di contattare il nostro centro assistenza clienti,I nostri dettagli di contatto sono di seguito:

0039-0249471447

clienti@aosom.it

IMPORTATO DA/Produttore/REP:
AOSOM Italy srl
Centro Direzionale Milanofiori
Strada 1 Palazzo F1
20057 Assago (MI)
P.I.: 08567220960
FATTO IN CINA

RO

Importator/Producător/REP:
Aosom Romania SRL
Str. Barbu Mumuleanu, nr. 30-32
Bucuresti, Sector 2
Tel: +40 312294730
clienti@aosom.ro
Fabricat in China

FR

Si vous avez la moindre question, veuillez contacter notre centre d'assistance à la clientèle,Nos coordonnées sont les suivantes:

0033-1-84166106

aosom@mhfrance.fr

Importé par/Fabricant/REP:
MH FRANCE
2 Rue Maurice Hartmann
92130 Issy Les Moulineaux
France
FABRIQUÉ EN CHINE

FR
DONNEZ OU RECYCLEZ
ASSOCIATION OU LIVRAISON OU DÉCHÈTERIE
Adresses sur quefairedemesdechets.fr