IN260700133V01_UK_DE_FR_ES_PT_IT_RO

F20-008V01

Electric Guitar
Guitare électrique
Elektrische Gitarre
Guitarra eléctrica
Guitarra elétrica
Chitarra elettrica
Chitară electrică

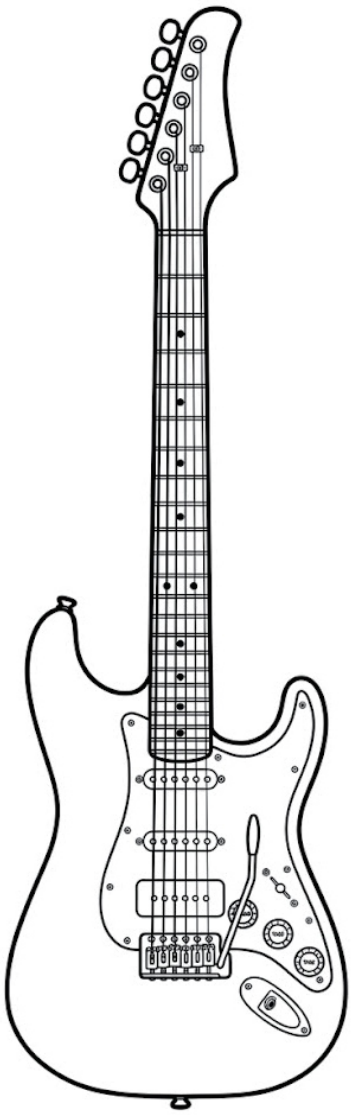

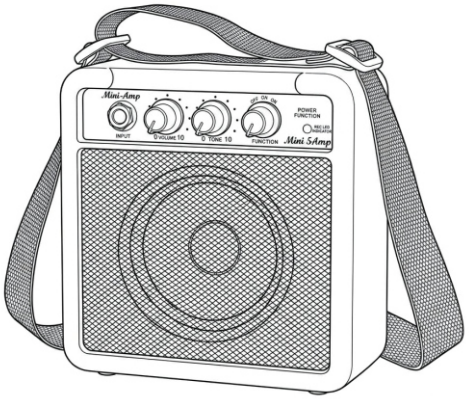

***EN*_IMPORTANT, RETAIN FOR FUTURE REFERENCE: READ CAREFULLY.**
***FR*_IMPORTANT : A LIRE ATTENTIVEMEN ET A CONSERVER POUR VOUS Y REFERER ULTERIEUREMENT.**
***ES*_IMPORTANTE, LEA Y GUARDE PARA FUTURAS REFERENCIAS.**
***PT*_IMPORTANTE, RETER PARA REFERÊNCIA FUTURA: LEIA ATENTAMENTE.**
***DE*_WICHTIG! SORGFÄLTIG LESEN UND FÜR SPÄTER NACHSCHLAGEN AUFBEWAHREN.**
***IT*_IMPORTANTE! CONSERVARE IL PRESENTE MANUALE PER FUTURO RIFERIMENTO E LEGGERLO ATTENTAMENTE.**
***RO*_IMPORTANT, PĂSTRAȚI PENTRU REFERINȚE VIITOARE: CITIȚI CU ATENȚIE.**

EN

GUITAR HARDWARE & CARE

If there are any electrical components on your guitar which you think need to be fixed, please be aware that we recommend taking your guitar to your local music store to fix it. Beginner musicians and people unfamiliar with repairing the electrical parts of a guitar should not attempt to do so, especially without supervision.

If you hear any rattling or buzzing noises while playing, some hardware may be loose. You can tighten any hardware with the appropriate tool. It could be possible that a nut on the bridge post may be loose. If you hear a rattling noise, try strumming the guitar with one hand to re-create the noise while touching various parts with your other hand. The rattling should stop once you touch the affected part, and then you can tighten the part that is loose.

Dust and other foreign matter can harm the quality of your electric guitar. Make sure to regularly clean and maintain your guitar, including around the tuning pegs and bridge. Do not leave your guitar exposed to the elements, and be aware that guitars are sensitive to changes in temperature, humidity, and altitude.

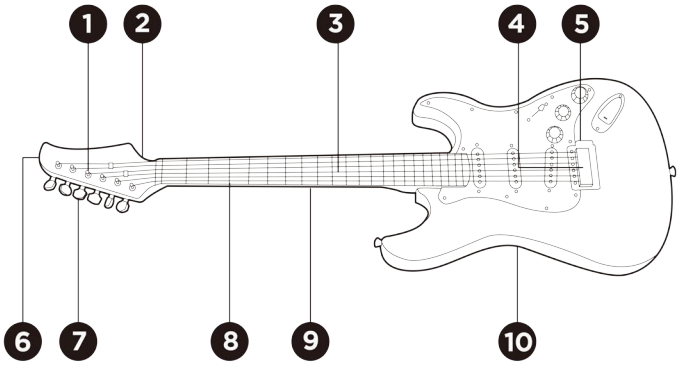

1. Tuning Machine
2. Truss Rod (behind the head)
3.String
4. Saddle
5.Bridge
6. Headstock/Head
7. Tuning Machine
8. Fret
9. Neck
10. Body

GUITAR AMP

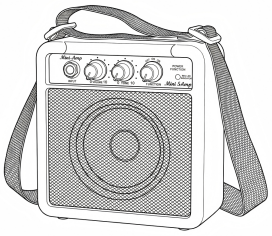

Main function：

1.Turn the Power knob to switch the amp on/off and overdrive
2.Turn the Volume knob to audio Volume
3.Turn the Tone knob to adjust the audio tones

Product Detail：

1.Batteries(on back):1)9V
2.Input (Front):1/4" Jack
3.Impendence:4Ω
4.Output(Left Side):1/4 " Jack
5.Aux-In (Right Side):3.5mm Jack

CAUTION

Please retain these instructions for future reference.

- Repairs to amplifier or electrical components of guitar should be done by a professional.
- If replacing the fuse or conducting any repairs, unplug amplifier from electricity or electric mains before replacing the fuse or conducting repairs.
- The fixed bolt should not be over 4 mm (Diameter) x 30 mm (Length) to prevent the fixed bolt from touching the switch and fuse holder.

IMPORTANT

- To avoid risk of electrical shock, do not expose to water or humidity.
- Always connect instrument cord to guitar before connecting cord to amplifier to avoid damage to speaker.
- Do not leave guitar unattended with volume level turned up.
- Neon or fluorescent lighting near the amplifier may cause a hum from amplifier.
- To avoid damaging your ears, turn down volume of amplifier before plugging in headphones or speakers.
- Plugging in a pair of headphones will turn off your amplifier speaker.

⚠WARNING

Manufacturer and seller expressly disclaim any and all liability for personal injury, property damage o loss, whether direct, indirect, or incidental, resulting from the incorrect attachment, improper use inadequate maintenance, or neglect of this product.

- Secure the string to the headstock end of your guitar via the tuning machine. To do so, make sure the eye/hole of the tuning machine is parallel to the neck/headstock of the guitar. Feed the string through the eye of the tuning machine, and pull the string fairly taut. The string should have a bit of slack (about 1-2 inches).
- Secure the string to the tuning machine by winding the part of the string that has come out through the tuning machine back underneath the part of the string that is running between the bridge and tuning machine. Then, pull the string back up and over the string running through the tuning machine (see diagram). The string should now be secure.

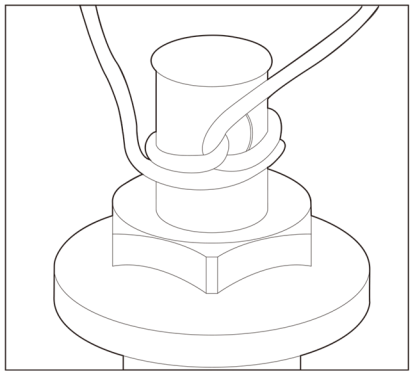

- Begin to tune the string, winding the tuning peg until the desired sound is produced. After hearing the desired tune, pull the string lightly. The string will go slightly out of tune. Readjust the tuning peg until receiving the desired tune again. Repeat the process a few more times. This will ensure that your string will stay in tune while playing.
- You may cut off the excess string, but it is important to leave some excess still attached (about ¼-1 inch) in case the guitar string needs to be restrung again. Remember, it is easy to cut more off later, but impossible to add string back.

Adjusting String Action:

If you feel that you have difficulty in fretting or hear a buzzing noise, the strings may be set too high or too low. In this case, the action (the space between the strings and the fretboard) will have to be adjusted. Adjusting the action will let you achieve the desired string level. This can easily be remedied by lowering or raising the string saddles located on the bridge. The saddles are the parts in front of the bridge where the strings sit. You can raise or lower the saddle by turning the hex screws on the saddle with a hex wrench. Turn the screw clockwise to raise the saddle and counterclockwise to lower it. If the saddle has two hex screws, be sure to turn them the same amount.

Adjusting String Intonation:

If you notice that your strings are fretting sharp or fretting flat, or that your guitar is in tune near the bottom of the guitar but loses tune the further up the frets you go, you may need to adjust the intonation. First, determine if all strings are having the issue or a particular string. You can adjust the intonation of a string by moving the saddle away from the nut if the string is fretting sharp, and toward the nut if the string is fretting flat. Don't forget that adjusting the saddle for a string only corrects that string. You may need to adjust intonation for each string. Check the strings as you adjust the intonation to keep the guitar in tune.

Adjusting Truss Rod:

The neck of your guitar can go out of adjustment, or you may want to readjust the neck to get a different sound. The neck on every guitar will eventually need to be readjusted – this is normal guitar maintenance. Inside the neck of the guitar is a "backbone" of the guitar: a truss rod. This rod helps keep your neck adjusted. If your strings are creating too high a sound and are hard to fret, or create a low, buzzing noise, these can signal the guitar neck needs adjustment. If the sound is too high and the strings are hard to fret, the truss should be tightened. If the sound is low or "buzzy," it should be loosened.

You can adjust the truss rod with a nut located on one end. It should be located on the headstock, under a cap just behind the nut or where the neck joins the body under the fingerboard. You may need a truss-rod wrench to adjust it, which can be purchased at any local music store. To tighten the truss rod, turn the nut clockwise a quarter-turn at a time, giving the neck a few minutes to adjust. To loosen the truss rod, turn counterclockwise a quarter turn at a time, giving the neck a few minutes to adjust. Remember that over-tightening or over-loosening a truss rod can potentially damage the neck and body, so please do so with care!

PARTS

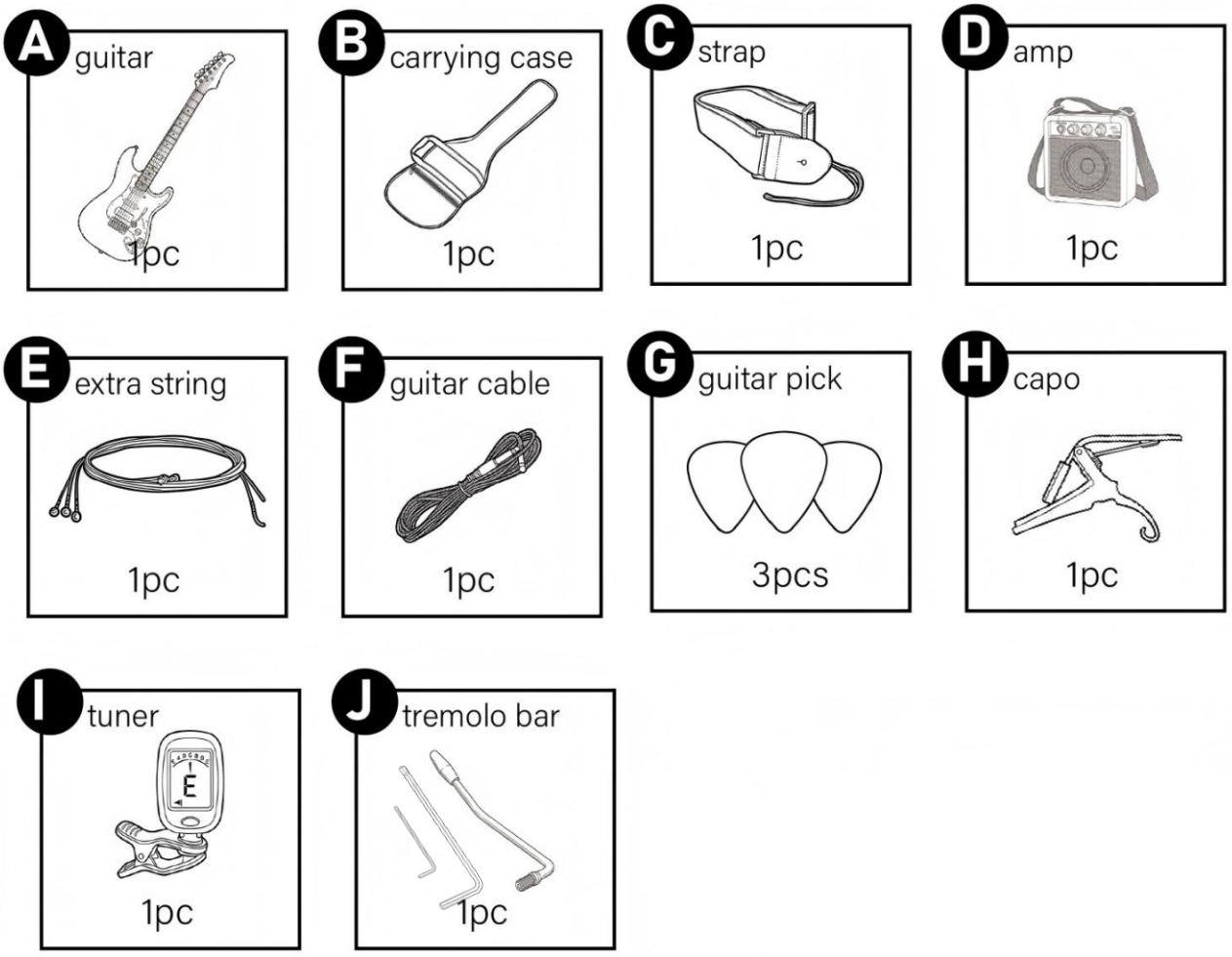

GUITAR STRING MAINTENANCE

If strings are difficult to play or do not play correctly:
Replacing guitar strings can remedy many problems involving poor sound. All strings can be changed at once or strings can be changed individually. To change a guitar string, the old string should be completely removed before attaching the new string. After the new string is attached, the guitar will need to be re-tuned.

CHANGING STRINGS

Removing Old Strings:

- To remove a guitar string, first, find the tuning machine and tuning peg that the string is attached to. Loosen the string by winding the tuning peg until the string has no tension.
- Continue to wind the string loose until the string can be pulled loose from the top. The strings can be pulled out via the bridge at the bottom of the guitar.
- If you do not wish to use the old string again, you can cut the string near the middle of the strings via wire cutters. If you choose to do this, be careful and hold the string securely next to the cut; otherwise, the string may pop up and can potentially harm you.

Installing New Strings:

- Attach strings to the bridge of your guitar. Locate the proper string to replace your old string. Then, from the end of the string that does NOT have a ball at the end, feed the string through the bridge via the open hole. The string should be pulled through until the ball is secure at the bottom of the bridge.

MATÉRIEL DE GUITARE ET ENTRETIEN

FR

Si votre guitare comporte des composants électriques qui, selon vous, doivent être réparés, veuillez noter que nous vous recommandons d'apporter votre guitare à votre magasin de musique local pour qu'elle soit réparée. Les musiciens débutants et les personnes ne connaissant pas la réparation des pièces électriques d'une guitare ne doivent pas hésiter à le faire, en particulier sans supervision.
Si vous entendez un grésillement ou des bruits parasites pendant que vous jouez, certaines pièces matérielles peuvent être desserrées. Vous pouvez serrer le matériel approprié avec l'outil adéquat. Il se peut qu'un écrou sur le chevalet soit desserré.
Si vous entendez un bruit de grésillement, essayez de gratter les cordes avec une main pour recréer le bruit tout en touchant diverses pièces avec votre autre main. Le grésillement doit s'arrêter dès que vous touchez la pièce affectée, puis vous pouvez serrer cette pièce si elle est desserrée.
La poussière et d'autres matières étrangères peuvent nuire à la qualité de votre guitare électrique. Assurez-vous de nettoyer et d'entretenir régulièrement votre guitare, y compris autour des mécaniques d'accordage et du chevalet. Ne laissez pas votre guitare exposée aux éléments, et soyez conscient que les guitares sont sensibles aux changements de température, d'humidité et d'altitude.

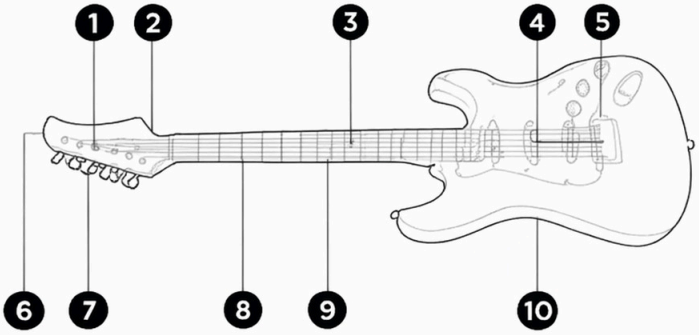

1. Mécanique d'accordage
2. Truss Rod (derrière la tête)
3. Corde
4. Sillet
5. Chevalet
6. Tête/Tête de manche
7. Mécanique d'accordage
8. Frette
9. Manche
10. Corps

AMPLI DE GUITARE



Fonctions principales :

1. Tournez le bouton d'alimentation pour allumer/éteindre l'ampli et l'activer
2. Tournez le bouton de volume pour régler le volume audio
3. Tournez le bouton de tonalité pour ajuster les tonalités audio

Détails du produit :

1. Piles (à l'arrière) : 1) 9V
2. Entrée (avant) : prise 1/4"
3. Impédance : 4Ω
4. Sortie (côté gauche) : prise 1/4"
5. Entrée auxiliaire (côté droit) : prise 3,5 mm

ATTENTION

Veuillez conserver ces instructions pour référence ultérieure.

- Les réparations de l'amplificateur ou des composants électriques de la guitare doivent être effectuées par un professionnel.
- Avant de remplacer le fusible ou d'effectuer des réparations, débranchez l'amplificateur de l'électricité ou du réseau électrique.
- La vis de fixation ne doit pas dépasser 4 mm (diamètre) x 30 mm (longueur) pour éviter que la vis de fixation n'entre en contact avec l'interrupteur et le porte-fusible.

IMPORTANT

- Pour éviter tout risque de choc électrique, n'exposez pas à l'eau ou à l'humidité.
- Branchez toujours le câble de l'instrument à la guitare avant de le connecter à l'amplificateur afin d'éviter d'endommager le haut-parleur.
- Ne laissez pas la guitare sans surveillance avec le volume à un niveau élevé.
- Les néons ou les éclairages fluorescents à proximité de l'amplificateur peuvent provoquer un bourdonnement.
- Pour éviter d'endommager vos oreiles, baissez le volume de l'amplificateur avant de brancher des écouteurs ou des haut-parleurs.
- Brancher une paire d'écouteurs coupe le haut-parleur de votre amplificateur.

⚠ AVERTISSEMENT

Le fabricant et le vendeur déclinent expressément toute responsabilité pour toute blessure corporelle, dommage matériel ou perte, qu'elle soit directe, indirecte ou accidentelle, résultant d'une fixation incorrecte, d'une utilisation inappropriée, d'un entretien inadéquat ou d'une négligence de ce produit.

- Fixez la corde à l'extrémité de la tête (la tête de guitare) à l'aide de la mécanique d'accordage. Pour ce faire, assurez-vous que l'axe/le trou de la mécanique d'accordage est parallèle au manche/à la tête de la guitare. Passez la corde dans le trou de la mécanique d'accordage et tirez-la assez fermement. La corde doit avoir un peu de mou (environ 2,5 à 5 cm).
- Fixez la corde à la mécanique d'accordage en enroulant la partie de la corde qui est sortie par la mécanique d'accordage sous la partie de la corde qui se trouve entre le chevalet et la mécanique d'accordage. Ensuite, tirez la corde vers le haut et par-dessus la corde passant dans la mécanique d'accordage (voir schéma). La corde doit maintenant être bien fixée.

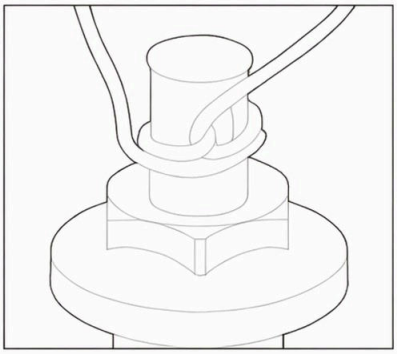

- Commencez à accorder la corde en tournant la cheville d'accordage jusqu'à obtenir le son souhaité. Après avoir obtenu la note souhaitée, tirez légérement sur la corde. La corde se désaccordera légérement. Réajustez la cheville d'accordage jusqu'à obtenir de nouveau la note souhaitée. Répétez ce processus plusieurs fois. Cela garantira que votre corde restera accordée pendant que vous jouez.
- Vous pouvez couper l'excédent de corde, mais il est important de laisser une certaine longueur d'excédent toujours attachée (environ 6 à 12 mm) au cas où la corde de guitare devrait être réaccordée. Rappelez-vous qu'il est facile d'en couper davantage plus tard, mais impossible d'en remettre.

Réglage de l'action des cordes :
Si vous avez l'impression d'avoir des difficultés à faire sonner les notes proprement ou si vous entendez un bourdonnement, les cordes peuvent être réglées trop hautes ou trop basses. Dans ce cas, l'action (l'espace entre les cordes et la touche) devra être ajustée. Le réglage de l'action vous permettra d'obtenir le niveau de cordes souhaité. Cela peut facilement se corriger en abaissant ou en relevant les sillets de cordes situés sur le chevalet. Les sillets sont les pièces devant le chevalet où reposent les cordes. Vous pouvez monter ou descendre le sillet en tournant les vis hexagonales du sillet avec une clé hexagonale. Tournez la vis dans le sens des aiguilles d'une montre pour relever le sillet et dans le sens inverse pour l'abaisser. Si le sillet comporte deux vis hexagonales, veillez à les tourner de la même quantité.

Réglage de l'intonation des cordes :
Si vous constatez que vos cordes frettent trop aiguës ou trop graves, ou que votre guitare est accordée près du bas du manche mais perd l'accord en remontant vers les frettes, vous devrez peutêtre régler l'intonation. Commencez par déterminer si toutes les cordes sont concernées ou seulement une corde en particulier. Vous pouvez régler l'intonation d'une corde en déplaçant la selle vers l'arrière (éloignée du sillet) si la corde frette trop aiguë, et vers l'avant (vers le sillet) si la corde frette trop grave. N'oubliez pas que régler la selle corrige uniquement cette corde. Il se peut que vous deviez ajuster l'intonation pour chaque corde. Vérifiez les cordes au fur et à mesure que vous ajustez l'intonation afin de garder la guitare accordée.

Réglage du truss rod :
Le manche de votre guitare peut se dérégler, ou vous pouvez vouloir le réajuster pour obtenir un son différent. Le manche de chaque guitare finira par devoir être réajusté - c'est un entretien normal de la guitare. À l'intérieur du manche se trouve une « colonne vertébrale » : une tige de renfort (truss rod). Cette tige aide à maintenir le manche réglé. Si vos cordes produisent un son trop aigu et sont difficiles à freter, ou génèrent un bruit de basse fréquence et de bourdonnement, cela peut indiquer que le manche de la guitare a besoin d'un réglage. Si le son est trop aigu et que les cordes sont difficiles à freter, la tige doit être serrée. Si le son est bas ou « bourdonne », elle doit être desserrée.
Vous pouvez ajuster la tige de renfort à l'aide d'un écrou situé à une extrémité. Il devrait se trouver sur la tête de la guitare, sous un capuchon juste derrière le sillet ou à l'endroit où le manche rejoint le corps sous la touche. Vous aurez peut-être besoin d'une clé pour truss rod afin de l'ajuster, que l'on peut acheter dans n'importe quel magasin de musique local. Pour serrer la tige, tournez l'écrou dans le sens horaire par quarts de tour, en laissant quelques minutes au manche pour se réajuster. Pour desserrer la tige, tournez dans le sens antihoraire par quarts de tour, en laissant quelques minutes au manche pour se réajuster.
Souvenez-vous qu'un serrage excessif ou un desserrage trop important de la tige de renfort peut potentiellement endommager le manche et le corps ; procédez donc avec précaution !

PIÈCES

A guitare



1pc

B étui de transport



1pc

C sangle



1pc

D ampli



1pc

E corde supplémentaire



1pc

F câble de guitare



1pc

G médiator de guitare

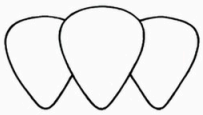

3pcs

H capodastre



1pc

I accordeur



1pc

J barre de trémolo



1pc

ENTRETIEN DES CORDES DE GUITARE

Si les cordes sont difficiles à jouer ou si elles ne sonnent pas correctement :
Remplacer les cordes de guitare peut résoudre de nombreux pròbièmes, notamment les sons médiocres. Toutes les cordes peuvent être remplacées en même temps ou les cordes peuvent être remplacées individuellement. Pour changer une corde de guitare, l'ancienne corde doit être complétement retirée avant de fixer la nouvelle. Une fois la nouvelle corde installée, la guitare devra ê être réaccordée.

CHANGEMENT DES CORDES

Retrait des anciennes cordes :

- Pour retirer une corde de guitare, commencez par trouver la mécanique d'accordage et la cheville d'accord auxquelles la corde est attachée. Détendez la corde en tournant la cheville d'accord jusqu'à ce que la corde soit sans tension.
- Continuez à tourner la corde pour la détendre jusqu'à ce qu'elle puisse être tirée librement par le haut. Les cordes peuvent être tirées via le chevalet au bas de la guitare.
- Si vous ne souhaitez pas réutiliser l'ancienne corde, vous pouvez la couper près du milieu des cordes à l'aide d'une pince coupante. Si vous choisissez cette option, soyez prudent et maintenez fermement la corde près de la coupe ; sinon, la corde peut se détendre soudainement et peut présenter un risque.

Installation des nouvelles cordes :

- Fixez les cordes au chevalet de votre guitare. Localisez la corde appropriée pour remplacer votre ancienne corde. Ensuite, à partir de l'extrémité de la corde qui n'a PAS de boule à l'extrémité, faites passer la corde à travers le chevalet par le trou ouvert. La corde doit être tirée jusqu'à ce que la boule soit sécurisée au bas du chevalet.

GITARREN-HARDWARE & PPLEGE

DE

Wenn sich elektriscke Komponenten an Ihrer Gitarre befinden, die repariert werden müssen, empfehlen wir, Ihre Gitarre zu Ihrem örtlichen Musikgeschäft zu bringen, um sie reparieren zu lassen. Anfänger und Personen, die mit der Reparatur elektrischer Teile einer Gitarre nicht vertraut sind, sollten dies, insbesondere ohne Aufsicht, nicht versuchen.
Wenn Sie ein Knarren oder summende Geräusche beim Spielen hören, kann lose Hardware die Ursache sein. Sie können jede Hardware mit dem ensprechenten Werkzeug festzjehen. Möglicherweise ist eine Mutter am Stegpfosten locker. Wenn Sie ein rasselndes Geräusch hören, versuchen Sie, die Gitarre mit einer Hand zu spielen, während Sie mit der anderen verschiedene Teile berühren, um die Ursache zu finden, und ziehen Sie dann das lose Teil fest.
Staub und andere Fremdstoffe können die Qualität Ihrer elektrischen Gitarre beeinträchtigen. Achten Sie darauf, Ihre Gitarre regelmäßig zu reinigen und zu pflegen, einschließlich der Bereiche um die Wirbelmechaniken und den Steg. Lassen Sie Ihre Gitarre nicht den Elementen ausgesetzt und beachten Sie, dass Gitarren empfindlich auf Änderungen von Temperatur, Luffeuchtigkeit und Höhe reagieren.

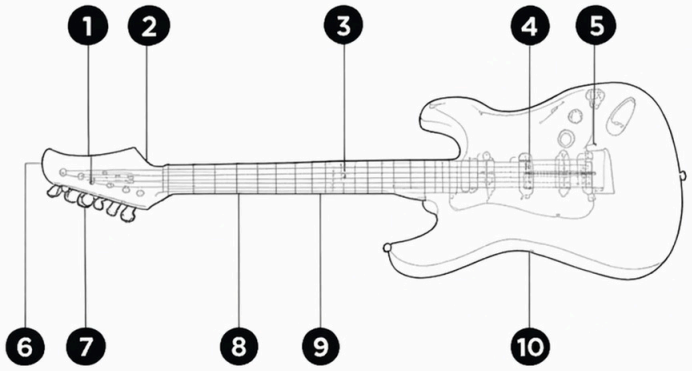

1. Stimmmechanik
2. Truss Rod (hinter dem Kopf)
3. Saite
4. Sattel
5. Steg
6. Kopfplatte/Headstock
7. Stimmmechanik
8. Bund
9. Hals
10. Korpus

GITARRENVERSTÄRKER



Hauptfunktionen :

1.Den Ein-/Ausschalter drehen, um den Verstärker ein-/ aus- und zu übersteuern
2.Den Lautstärkeregler drehen, um die Lautstärke anzupassen
3.Den Tonregler drehen, um die Klangeinstellungen anzupassen

Productdetails :

1.Batterien (auf der Rückseite): 19V
2.Eingang (Vorderseite):1/4"-Buchse
3.Impedanz:4Ω
4.Ausgang (linke Seite): 1/4" -Buchse
5.Aux-In (rechte Seite): 3,5-mm-Buchse

VORSICHT

Bitte bewahren Sie diese Anleitung zum späteren Gebrauch auf.

- Reparaturen an Verstärkern oder elektrischen Komponenten der Gitarre sollten von einem Fachmann durchgeführt werden.
- Wenn Sie die Sicherung ersetzen oder Reparaturen durchführen, ziehen Sie den Verstärker vom Stromnetz ab, bevor Sie die Sicherung ersetzen oder Reparaturen durchführen.
- Die Befestigungsschraube sollte nicht mehr als 4 mm (Durchmesser) x 30 mm (Länge) betragen, um das Gehäuse der Taste und des Sicherungshalters zu vermeiden.

WICHTIG

- Um das Risiko eines elektrischen Schlags zu vermeiden, darf das Gerät nicht Wasser oder Feuchtigkeit ausgesetzt werden.
- Schließen Sie das Instrumentenkabel immer zuerst an die Gitarre an, bevor Sie es an den Verstärker anschließen, um Schäden am Lautsprecher zu vermeiden.
- Lassen Sie Ihre Gitarre nicht unbeaufsichtigt, wenn die Lautstärke aufgedreht ist.
- Neon- oder Leuchtstofflampen in der Nähe des Verstärkers können zu Brummen führen.
- Um Schäden an Ihren Ohren zu vermeiden, drehen Sie die Lautstärke des Verstärkers herunter, bevor Sie Kopfhörer oder Lautsprecher anschließen.
- Wenn Sie einen Kopfhörer anschließen, wird der Lautsprecher Ihres Verstärkers ausgeschaltet.

⚠ WARNUNG

Hersteller und Verkäufer schließen ausdrücklich jegliche Haftung für Personen-, Sachschäden oder Verluste aus, unabhängig davon, ob direkt, indirekt oder zufällig, die sich aus falschem Anschließen, unsachgemäßem Gebrauch, unzureichender Wartung oder Vernachlässigung dieses Produkts ergeben.

- Sichern Sie die Saite am Kopfende Ihrer Gitarre über die Stimmmechanik. Achten Sie darauf, dass die Öse/Bohrung der Stimmmechanik parallel zum Hals/Kopfende der Gitarre verläuft. Führen Sie die Saite durch die Öse der Stimmmechanik und ziehen Sie die Saite mäßig straff. Die Saite sollte etwas Spiel haben (ca. 2-5 cm).
- Sichern Sie die Saite an der Stimmmechanik, indem Sie das Stück der Saite, das aus der Stimmmechanik herausragt, unter den Teil der Saite wickeln, der zwischen Steg und Stimmmechanik verläuft. Ziehen Sie dann die Saite wieder nach oben und über die Saite, die durch die Stimmmechanik verläuft (siehe Abbildung). Die Saite sollte nun sicher befestigt sein.

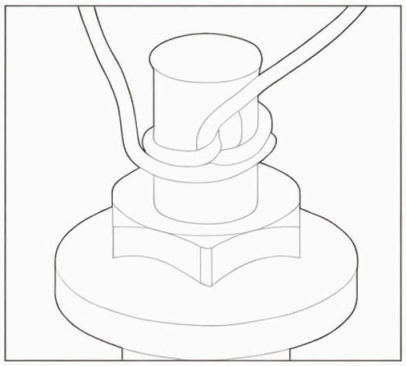

- Beginnen Sie die Saite zu stimmen, indem Sie den Stimmwirbel drehen, bis der gewünschte Ton erzeugt wird. Nachdem Sie den gewünschten Ton gehört haben, ziehen Sie die Saite leicht. Die Saite wird dabei etwas verstimmen. Stellen Sie den Stimmwirbel erneut ein, bis Sie wieder den gewünschten Ton erreichen. Wiederholen Sie den Vorgang noch einige Male. Dadurch stellen Sie sicher, dass Ihre Saite während des Spielens in der Stimmung bleibt.
- Schneiden Sie die überschüssige Saite ab, lassen Sie jedoch einen kleinen Rest stehen (ca. 1-2 cm), falls die Gitarrensaite erneut aufgezogsee werden muss. Denken Sie daran: Es ist einfach, später mehr abzuschneiden, aber es ist unmöglich, Saite wieder anzufügen.

Saitenlage einstellen:
Wenn Sie das Gefühl haben, dass Sie Schwierigekten haben, zu greiffen, oder wenn ein Brummgeräusch zu hören ist, können die Saiten möglicherweise zu hoch oder zu tief eingestelll sein. In diesem Fall muss die Saitenlage eingestelll werden (der Abstand zwischen den Saiten und dem Griffbrett). Durch das Einstellen der Saitenlage erreichen Sie das gewünschte Saitenniveau. Dies kann leicht behoben werden, indem Sie die Saite am Steg senken oder anheben. Die Sättel sind die Teile vor dem Steg, auf denen die Saiten aufliegen. Sie können die Sättel anheben oder absenken, indem Sie die Innensechskantschrauben an den Sätteln mit einem Inbusschlüssel drehen. Drehen Sie die Schraube im Uhrzeigersinn, um den Sattel anzuheben, und gegen den Uhrzeigersinn, um ihn abzusenken. Wenn der Sattel zwei Innensechskantschrauben hat, achten Sie darauf, beide gleich weit zu drehen.

Intonation einstellen:
Wenn Sie feststellen, dass Ihre Saiten am Sattel scharf oder am Sattel flach klingen oder dass Ihre Gitarre in der Nähe des Sattels in Stimmung ist, aber je weiter Sie die Bünde hinaufgehen, an Stimmung verliert, müssen Sie möglicherweise die Intonation einsstellen. Stellen Sie zunächst fest, ob alle Saiten das Problem oder eine bestimmte Saite haben. Sie können die Intonation einer Saite einstellen, indem Sie den Sattel vom Sattel weg bewegen, wenn die Saite am Sattel scharf ist, und zum Sattel hin, wnen die Saite am Sattel flach ist. Denken Sie daran, dass die Einstellung des Sattels für eine Saite nur diese Saite korrigiert. Möglicherweise müssen Sie die Intonation für jede Saite einstellen. Überprüfen Sie die Saiten, währned Sie die Intonation einstellen, um die Gitarre in Stimmung zu inallen.

Trussrod einstellen:
Der Hals deiner Gitarre kann sich verstellen, oder du möchtest den Hals neu einstellen, um einen anderen Klang zu erzielen. Der Hals jeder Gitarre muss schließlich einmal nachgestellt werden – das ist normale Gitarrenpflege. Im Inneren des Halses befindet sich eine „Wirbelsäule“ der Gitarre: eine Truss-Rod (Stahlstab). Dieser Stab hilft, den Hals in Stellung zu halten. Wenn deine Saiten zu hoch klingen und schwer zu greifen sind, oder einen tiefen, brummenden Ton erzeugen, können dies Anzeichen dafür sein, dass der Gitarrenhals nachgestellt werden muss. Wenn der Ton zu hoch ist und die Saiten schwer zu greifen sind, sollte die Truss-Rod angezogen werden. Wenn der Ton niedrig oder „brummend“ ist, sollte sie gelockert werden.
Du kannst die Truss-Rod mit einer Mutter an einem Ende verstellen. Sie sollte am Kopf der Gitarre unter einer Abdeckung direkt hinter der Sattelkerbe oder dort, wo der Hals am Korpus ansetzt, unter dem Griffbrett zu finden sein. Möglicherweise benötigst du einen Truss-Rod-Schlüssel zum Einstellen, den du in jedem Musikgeschäft kaufen kannst. Um die Truss-Rod anzuziehen, drehe die Mutter viertelweise im Uhrzeigersinn und gib dem Hals ein paar Minuten Zeit zum Einstellen. Um die Truss-Rod zu lockern, drehe gegen den Uhrzeigersinn viertelweise und gib dem Hals ein paar Minuten Zeit zum Einstellen.Denke daran, dass ein zu starkes Anziehen oder zu starkes Lockern der Halsstabfeder den Hals und Korpus beschädigen kann, also gehe bitte vorsichtig vor!

TEILE

A Gitarre



1 Stk.

B Tragetasche



1 Stk.

C Gurt

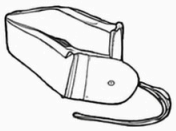

1 Stk.

D Verstärker



1 Stk.

E Ersatzsaiten



1 Stk.

F Gitarrenkabel



1 Stk.

G Gitarrenplektren

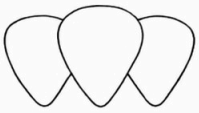

3 Stk.

H Kapodaster

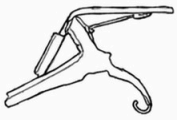

1 Stk.

I Stimmgerät



1 Stk.

J Tremolohebel



1 Stk.

WARTUNG DER GITARRENSAITEN

Wenn Saiten schwer zu spielen sind oder nicht richtig klingen:

Der Austausch der Gitarrensaiten kann viele Probleme im Zusammenhang mit schlechtem Klang beheben. Alle Saiten können auf einmal oder einzeln ausgetauscht werden. Um eine Gitarrensaite zu wechseln, sollte die alte Saite vollständig entfernt werden, bevor die neue Saite befestigt wird. Nachdem die neue Saite aufgezogen wurde, muss die Gitarre neu gestimmt werden.

SAITEN WECHSELN

Alte Saiten entfernen:

- Um eine Gitarrensaite zu entfernen, suchen Sie zuerst die Stimmmechanik und den Stimmwirbel, an dem die Saite befestigt ist. Lösen Sie die Saite, indem Sie den Stimmwirbel drehen, bis die Saite keine Spannung mehr hat.
- Drehen Sie die Saite weiter locker, bis sie oben herausgezogen werden kann. Die Saiten können unten am Steg der Gitarre oder über den Steg hinweg herausgezogen werden.
- Wenn Sie die alte Saite nicht wiederverwenden möchten, können Sie die Saite mit einem Seitenschneider in der Mitte der Saiten durchtrennen. Wenn Sie dies tun, seien Sie vorsichtig und halten Sie die Saite sicher neben der Schnittstelle; andernfalls kann die Saite herausschnellen und Sie möglicherweise verletzen.

Neue Saiten aufziehen:

- Befestigen Sie die Saiten am Steg Ihrer Gitarre. Suchen Sie die richtige Saite, um die alte Saite zu ersetzen. Führen Sie dann das Ende der Saite, an dem sich KEINE Kugel befindet, durch die Öffnung im Steg. Die Saite sollte so weit durchgezogen werden, bis die Kugel unten am Steg sicher sitzt.

CUIDADO Y MANTENIMIENTO DE LA GUITARRA

ES

Si hay algún componente eléctrico en su guitarra que cree que necesita ser reparado, tenga en cuenta que le recomendamos llevar su guitarra a su tienda de música local para que la reparen.
Los músicos principiantes y las personas que no estén familiarizadas con la reparación de los componentes eléctricos de una guitarra no deben intentar hacerlo, especiallmente sin supervisión.
Si oye algún crujido o zumbido mientras toca, puede que algún herraje esté suelto. Puede apretar cualquier herraje con la herramienta adecuada. Podria ser posible que una tuerca del poste del puente esté floja. Si oye un crujido, intente rasguear la guitarra con una mano para recrear el ruido mientras toca varias partes con la otra mano. Deje de rasguear en cuanto toque la parte afectada y, a continuación, apriete la pieza que este ffoja.
El polvo y otras materias extrañas pueden dañar la calidad de su guitarra eléctrica. Asegúrese de limpiar y mantener su guitarra con regularidad, incluyendo alrededor de las clavijas de afinación y el puente.
No deje su guitarra expuesta a los elementos y tenga an cuenta que las guitarras son sensibles a los cambios de temperatura, humedad y atttiud.

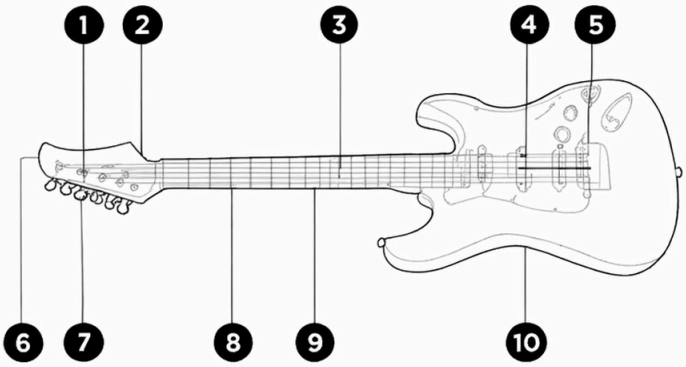

1. Clavijero
2. Barra de armadura (detrás del clavijero)
3. Cuerda
4. Selleta
5. Puente
6. Clavijero/Cabeza
7. Máquina de afinación
8. Traste
9. Mástil
10. Cuerpo

AMPLIFICADOR DE GUITARRA



Función principal :

1.Gire el botón de Encendido para encender y apagar el amplificador
2.Gire el botón de Volumen para ajustar el volumen de audio
3.Gire el botón de Tono para ajustar los tonos de audio

Detalle del producto :

1. Pilas (en la parte trasera): 1)9V
2.Entrada (Frontal): Jack de 1/4"
3.Impedancia:4Ω
4.Salida (Lado izquierdo): Jack de 1/4"
5.Entrada auxiliar (Lado derecho): Jack de 3,5 mm

PRECAUCIÓN

Conserve estas instrucciones para futuras consultas.

- Las reparaciones del amplificador o de los componentes eléctricos de la guitarra deben ser realizadas por un profesional.
- Si va a reemplazar el fusible o realizar alguna reparación, desenchufe el amplificador de la corriente eléctrica o de la red eléctrica antes de reemplazar of fusible o realizar las reparaciones.
- El perno fijo no debe exceder de 4 mm (Diámetro) x 30 mm (Longitud) para evitar que el perno fijo interfiera con el interruptor y el portafusibles.

IMPORTANTE

- Para evitar el riesgo de descarga eléctrica, no exponga el equipo al agua ni a la humedad.
- Conecte siempre el cable del instrumento a la guitarra antes de conectar el cable al amplificador para evitar daños al altavoz.
- No deje la guitarra desatendida con el nivel de volumen subido.
- La luz de neón o fluorescente cerca del amplificador puede causar un zumbido.
- Para evitar daños en sus oídos, baje el volumen del amplificador antes de conectar auriculares o altavoces.
- Al conectar unos auriculares, se apagará el altavoz del amplificador.

⚠ ADVERTENCIA

El fabricante y el vendedor rechazan expresamente toda responsabilidad por lesiones personales, daños en la propiedad o pérdidas, ya sean directos, indirectos o incidentales, que resulten de la conexión incorrecta, el uso inadecuado, el mantenimiento insuficiente o la negligencia de este producto.

- Asegure la cuerda al extremo del clavijero de su guitarra mediante la clavija de afinación. Para ello, asegúrese de que el ojo o agujero de la clavija de afinación esté paralelo al mástil/clavijero de la guitarra. Pase la cuerda por el ojo de da clavija de afinación y tire de ella con firmeza. La cuerda debe tener un poco de holgura (aproximadamente 1-2 pulgadas).
- Asegure la cuerda a la clavija de afinación errollanddo la parte de la cuerda que sale a través de la clavija por debajo de la parte de la cuerda que permanece entre el puente y vla clavija de afinación. Luego, tire de la cuerda hacia arriba y pásela por encima de la cuerda que pasa por la clavija de afinación (véase el diagrama). La cuerda ya debe estar asegurada.

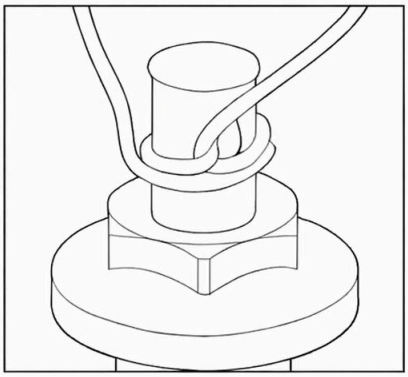

- Comience a afinar la cuerda, girandıo la clavija de afinación hasto obtener el sonido deseado. Después de escuchar la afinación deseada, tire ligeramemte de la cuercda. La cuerda se desajustará ligeramente. Vuelva a ajustar la clavija de afinación hasta obtener de nuevo la afinación deseada. Repita el proceso unas cuantas veces más. Esto asegurará que su cuerdda se mantenga afinada mientras toca.
- Puede cortar el exceso de cuerda, pero es importante dejar algo de exceso aún sujeto (aproximadamente ¼-1 pulgada) por si es necesario volver a afinar la guitarra. Recuerde: es fácil cortar más tarde, pero imposible volver a añadir cuerda.

Ajuste de la acción de las cuerdas:

Si siente que tiene dificultad para pulsar las cuerdas o escucha un zumbido, es posible que las cuerdas estén demasiado altas o demasiado bajas. En este caso, la acción (el espacio entre las cuerdas y el diapasón) deberá ajustarse. Ajustar la acción le permitrái lograr el nivel de cuerdas deseado. Esto puede remediarse fácilmente bajando o subiendo las selletas situadas en el puente. Las selletas son las pıézzas ubicadas delante del puente donde se apoyan o apoyan las cuerdas. Puede sübir o bajar lıas selletas gjrando los tornillos hexagonales de las selletas con una llave hexagonal. Gire el tornillo en sentido horario para subir la selletta y en sentido antihorario para bajarla. Si la selleta tiene dos tornillos hexagonales, asegúrese de girarlos la misma cantidad.

Ajuste de la entonación de las cuerdas:

Si nota que sus cuerdas están desafinadas al pulsar trastes agudos o trastes graves, o que su guitarra está afinada cerca de la cejuela pero pierde afinación a medida que sube por los trastes, es posible que deba ajustar la entonación. Primero, determine si todas las cuerdas presentaın el problema o solo una en particular. Puede ajustar la entonación de una cuerda moviendo la selleta alejándoda de la cejuela si la cuerda desafina al pulsar trastes agudos, y acercándola a la cejuela i desafina al pulsar trastes graves. No olvidde que ajustar la selleta de una cuerda solo corrige esa cuerda. Es soısble que deba ajustar la entonación de cada cuerda. Compruebe las cuerdas a medida que ajusta la entonación para mantener la guitarra afinada.

Ajuste de la varilla del mástil (truss rod):

El mástil de tu guitarra puede desajustarse, o puede que quieras reajustarlo para obtener un sonido diferente. El mástil de toda guitarra eventualmente necesitará ser reajustado: esto es mantenimiento normal de la guitarra. Dentro del mástil de la guitarra hay una "columna vertebral": una barra tensor. Esta barra ayuda a mantener el mástil ajustado. Si tus cuerdas producen un sonido demasiado agudo y son difíciles de pisar, o generan un zumbido bajo, esto puede indicar que el mástil necesita ajuste. Si el sonido es demasiado agudo y las cuerdas son difíciles de pisar, la barra tensor debe apretarse. Si el sonido es bajo o “zumboso”, debe aflojarse.
Puedes ajustar la barra tensor con una tuerca situada en uno de los extremos. Debe encontrarse en la pala, bajo una cubierta justo detrás de la cejuela o donde el mástil se une al cuerpo bajo el diapasón. Puede que necesites una llave para la barra tensor, que se puede comprar en cualquier tienda de música local. Para apretar la barra tensor, gira la tuerca en el sentido de las agujas del reloj un cuarto de vuelta cada vez, dando al mástil unos minutos para ajustarse. Para aflojar la barra tensor, gira en sentido contrario a las agujas del reloj un cuarto de vuelta cada vez, dando al mástil unos minutos para ajustarse.
Recuerda que apretar o aflojar en exceso la varilla tensor puede dañar el mástil y el cuerpo, ¡así que hazlo con cuidado!

PIEZAS

A guitarra



1 pza.

B estuche de transporte

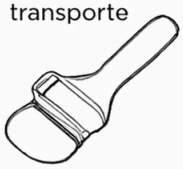

1 pza.

C correa

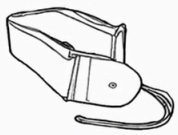

1 pza.

D amplificador



1 pza.

E cuerda adicional



1 pza.

F cable de guitarra



1 pza.

G púas de guitarra

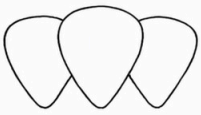

3 pzas.

H capotraste

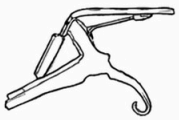

1 pza.

I afinador



1 pza.

J barra de trémolo



1 pza.

MANTENIMIENTO DE LAS CUERDAS DE LA GUITARRA

Si las cuerdas son dificiles de tocar o no suenan correctamente:
Reemplazar las cuerdas de la guitarra puede solucionar muchos problemas relacionados con un sonido deficiente. Todas las cuerdas pueden cambiarse de una sola vez o las cuerdas pueden cambiarse individualmente. Para cambiar una cuerda de la guitarra, la cuerda vieja debe retirarse completamente antes de colocar la nueva. Después de colocar la nueva cuerda, será necesario afinar la guitarra nuevamente.

CÓMO CAMBIAR LAS CUERDAS

Cómo quitar las cuerdas viejas:

- Para quitar una cuerda de la guitarra, primero localice la clavija de afinación y la clavija a la que está sujeta la cuerda. Afloje la cuerda girando la clavija de afinación hasta que la cuerda ya no tenga tensión.
- Continúe girando la cuerda hasta que pueda tirar de ella suetta desde la parte superior. Las cuerdas pueden extraerse a través del puente en la parte inferior de la guitara.
- Si no desea reutilizar la cuerda vieja, puede cortar la cuerda cerca de la parte central de las cuerdas con alicates cortacables. Si decide hacerlo, tenga cuidado y sujete la cuerda firmemente junto al corte; de lo contrario, la cuerda puede salir despedida y podria lesionarlo.

Cómo instalar cuerdas nuevas:

- Coloque las cuerdas en el puente de su guitarra. Localice la cuerda adecuada para reemplazar la cuerda vieja. Luego, desde el extremo de la cuerda que NO tiene la bolita en el extremo, pase la cuerda a través del puente por el orificio abierto. La cuerda debe pasarse hasta que la bolita quede asegurada en la parte inferior del puente.

HARDWARE E MANUTENZIONE DELLA CHITARRA

IT

Se sulla tua chitarra sono presenti componenti elettrici che ritieni necessitino di riparazione, sappi che consigliamo di portare la chitarra pessso il tuo negozio di strumenti musicali locale per farla riparare. Musicisti principianti e persone non familiari con la riparazione delle parti elettriche di una chitarra non dovrebbero tentare di farlo, in particolare senza supervisione.
Se senti rumori di vibrazione o ronzio duеante la riproduzione, alcuni componenti hardware potrebbero essere allentati. Puoi serrare eventuali componeenti hardware con l'utensile appropriato. Potrebbe essere possibile che un dado sul perno del ponte sia alleenatto. Se senti un rumore di vibrazione, prova a suonare la chitarra con una mano, ricreandb il rumore con l'aitra mano toccando varie parti. il rumore di vibrazione dovrebbe cessare non appena tocchl la parte interreessata; quindi poui serrare la parte allentata.
Polvere e altre sostanze estranee possono danneggiare la qualità della tua chitarra elettrica. Assicurati di pulire regolarmente e mantenere la tua chitarra, inclusi la zona delle meccaniche e il ponte. Non lasciare la tua chitarra esposta agli agenti atmosferrci e sappi che le chitarre sono sensibili a variazioni di temperatura, umidità e allitudine.

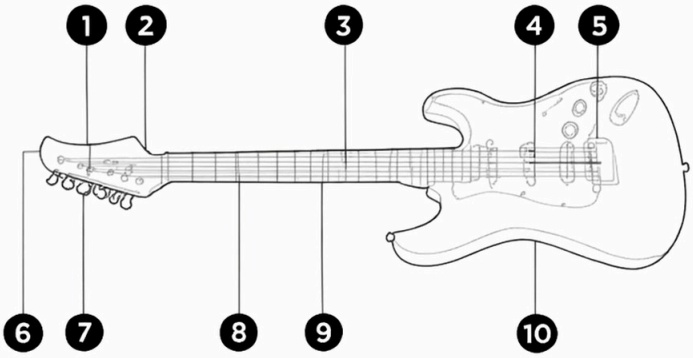

1. Meccanica di accordatura
2. Truss rod (dietro la paletta)
3. Corda
4. Sella
5. Ponte
6. Paletta/Testa
7. Meccanica di accordatura
8. Tasto
9. Manico
10. Corpo

AMPLIFICATORE PER CHITARRA



Funzioni principali :

1. Ruotare la manopola di alimentazione per accendere/spegnere l'amplificatore e per applicare l'overdriive
2. Ruotare la manopola del volume per regolare il volume audio
3. Ruotare la manopola del tono per regolare i toni audio

Dettagli del prodotto :

1. Batterie (sul retro): 19V
2. Ingresso (anteriore): jack 1/4"
3. Impedenza: 4Ω
4. Uscita (lato sinistro): jack 1/4"
5. Ingresso aux (lato destro): jack 3,5 mm

ATTENZIONE

Conservare queste istruzioni per riferimiento futuro.

- Le riparazioni dell'amplificatore o dei componenti elettrici della chitarra devono essere eseguite da un professionista.
- Prima di sostituire il fusibile o di eseguire qualiasi riparazione, scollegare l'amplificatore dalla rete elettrica.
- Il bullone di fissaggio non deve superare i 4 mm (diametro) x 30 mm (lunghezza) per evitare che il bullone di fissaggio tocchi l'interruttore e il portafusibile.

IMPORTANTE

- Per evitare il rischio di scosse elettriche, non esporre a acqua o umidità.
- Collegare sempre il cavo dello strumento alla chitarra prima di collegarlo all'amplificatore per evitare danni all'altoparlante.
- Non lasciare la chitarra incustodita con il volume alzato.
- La luce al neon o fluorescente presente vicino all'amplificatore può causare ronzio.
- Per evitare danni alle orecchie, abbassare il volume dell'amplificatore prima di collegare le cuffie o gli altoparlanti.
- Collegando un paio di cuffie, l'altoparlante dell'amplificatore si disattiverà.

⚠ AVVERTENZA

Il produttore e il venditore declinano espressamente qualsiasi responsabilità per danni personali, danni materiali o perdite, diretti, indiretti o incidentali, derivanti da un attacco scorretto, da un uso improprio, da una manutenzione inadeguata o da negligenza di questo prodotto.

- Fissa la corda all'estremità della paletta della chitarra tramite la meccanica di accordatura. Per farlo, assicurati che l'occhiello/foro della meccanica sia parallelo al manico/paletta della chitarra. Fai passare la corda attraverso l'occhiello della meccanica e tirala abbastanza tesa. La corda dovrebbe avere un po' di gioco (circa 2–3 cm).
- Fissa la corda alla meccanica avvolgendo la parte della corda che è uscita attraverso la meccanica sotto la parte della corda che esi trova tra il ponte e la meccanica. Quindi tira la corda indietro e sopra la corda che passa attraverse la meccanica (vedl diagarmma). La corda dovrebbe ora essere sicura.

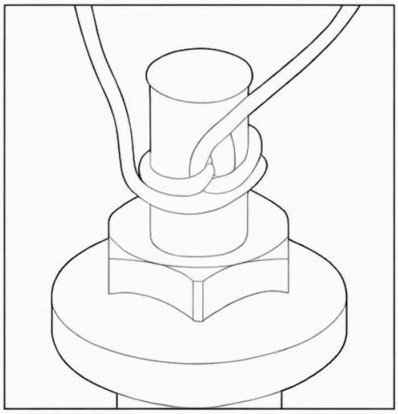

• Inizia a intonare la corda, avvolgendo il pirolo finché non si ottiene il suono desiderato. Dopo aver sentito l'intonazione voluta, tira leggermente la corda. La corda si disintonerà leggermente. Regola di nuovo il pirolo fino a ottenere nuovamente l'intonazione desiderata. Ripeti il processo ancora qualche volta. Questo assicurerà che la corda rimanga accordata durante l'esecuzione.

• Puoi tagliare l'eccesso di corda, ma è importante lasciare ancora un po' di avanzo attaccato (circa 1/4-1 pollice) nel caso la corda della chitarra debba essere rinnovata. Ricorda, è facile tagliare ancora in seguito, ma è impossibile riattaccare della corda.

Regolazione dell'azione delle corde:

Se avverti difficoltà di frizione o senti un ronzio, le corde potrebbero essere impostate troppo alte o troppo basse. In questo caso sarà necessario regolare l'action (lo spazio tra le corde e la tastiera). Regolare l'action ti permetterà di ottenere il livello di corde desiderato. Questo può essere facilmente sistemato abbassando o alzando le selle delle corde situate sul ponte. Le selle sono le parti davanti al ponte dove poggiano le corde. Puoi alzare o abbassare la sella girando le viti esagonali sulla sella con una chiave esagonale. Gira la vite in senso orario per alzare la sella e in senso antiorario per abbassarla. Se la sella ha due viti esagonali, assicurati di girarle della stessa quantità.

Regolazione dell'intonazione:

Se noti che le tue corde suonano strozzate acute o strozzate gravi, o che la tua chitarra è accordata vicino alla parte bassa ma perde l'intonazione salendo sui tasti, potrebbe essere necessario regolare l'intonazione. Innanzitutto, determina se il problema riguarda tutte le corde o una corda in particolare. Puoi regolare l'intonazione di una corda spostando la selletta lontano dal capotasto se la corda suona strozzata acuta, e verso il capotasto se la corda suona strozzata grave. Non dimenticare che regolare la selletta per una corda corregge solo quella corda. Potrebbe essere necessario regolare l'intonazione per ogni corda. Controlla le corde mentre regoli l'intonazione per mantenere la chitarra accordata.

Regolazione del truss rod:

Il manico della tua chitarra può uscire di regolazione, oppure potresti volerlo rimettere a posto per ottenere un suono diverso. Il manico di ogni chitarra alla fine dovrà essere ri-regolato: è normale manutenzione della chitarra. All'interno del manico della chitarra c'è una "colonna vertebrale" dello strumento: il truss rod. Questa barra aiuta a mantenere il manico in regolazione. Se le corde producono un suono troppo alto e sono difficili da premere, o producono un rumore basso e frusciante, questi possono essere segnali che il manico della chitarra necessita di una regolazione. Se il suono è troppo alto e le corde sono difficili da premere, il truss va stretto. Se il suono è basso o "ronzante", va allentato.
Puoi regolare il truss rod con un dado situato a un'estremità. Dovrebbe trovarsi sul headstock, sotto un cappuccio appena dietro il nut o dove il manico si unisce al corpo sotto la tastiera. Potrebbe servirti una chiave per truss rod per regolarlo, acquistabile in qualsiasi negozio di musica locale. Per stringere il truss rod, gira il dado in senso orario di un quarto di giro alla volta, dando al manico qualche minuto per assestarsi. Per allentare il truss rod, gira in senso antiorario di un quarto di giro alla volta, dando al manico qualche minuto per assestarsi.
Ricorda che serrare eccessivamente o allentare troppo un truss rod può potenzialmente danneggiare il manico e il corpo, quindi fallo con attenzione!

PARTI

A chitarra



1pz

B custodia da trasporto



1pz

C tracolla

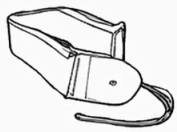

1pz

D amplificatore



1pz

E corda di riserva



1pz

F cavo per chitarra



1pz

G plettro per chitarra



3pz

H capotasto



1pz

I accordatore



1pz

J leva tremolo



1pz

MANUTENZIONE DELLE CORDE DELLA CHITARRA

Se le corde sono difficili da suonare o non producono il suono corretto:
La sostituzione delle corde può risolvere moti proolemii legati a un suono scadente. Tutte le corde possono essere sostituite in una sola volta oppure le corde possono essere sostituite singolarmente. Per cambiare una corda della chitarra, la vecchia corda deve essere completamente rimossa prima di applicare la nuova. Dopo aver montato la nuova corda, la chitarra dovrà essere riaccordata.

SOSTITUZIONE DELLE CORDE

Rimozione delle vecchie corde:

- Per rimuovere una corda della chitarra, per prima cosa individua la meccanica e la paletta di accordatura a cui è fissata la corda.
- Allenta la corda ruotando la paletta di accordatura finchè la corda non è priva di tensione.
- Continua ad allentare la corda finchè questa non può essere tirata via dalla parte superiore. Le corde possono essere tirate fuori tramite il ponticiello posto nella parte inferiore della chitarra.
- Se non desideri riutilizzare la vecchia corda, puoi tagliarla vicino al centro delle corde utilizzando una tronchese. Se scegii di farlo, fai attenzione e tieni saldamente la corda vicino al punto di taglio; in caso contrario, la corda potrebbe schizzare via e potenzialmente ferirti.

Installazione delle nuove corde:

- Fissa le corde al ponticello della tua chitarra. Individua la corda corretta da sostituire. Quindl, dall'estremità della corda che NON ha la pallina all'estremità, fai passare la corda attraverso il ponticello tramite il foro aperto. La corda deve essere tirata fino a quando la pallina è fissata nella parte inferiore del ponticello.

HARDWARE E CUIDADOS DA GUITARRA

PT

Se existirem quaisquer componentes elétricos na sua guitarra que considere necessitarem de reparação, por favor, tenha em atenção que recomendamos que leve a sua guitarra à sua loja de música local para ser reparada. Músicos principiantes e pessoas não familiarizadas com a reparação de componentes elétricos de uma guitarra não devem tentar fazê-lo, especialmente sem supervisão.
Se ouvir algum som de chocalho ou ruido ao tocar, alguns componentes de hardware podem estar soltos. Pode apertar qualquer hardware com a ferramenta apropriada. Pode ser possível que uma porca no pino da ponte esteja solta. Se ouvir um ruído de chocalho, experimente dedilhar a guitarra com uma mão para recriar o ruído enquanto toca várias partes com a outra mão. O chocalho deve parar assim que tocar na peça afetada, e então poderá apertar a peça que está solta.
Poeira e outras matérias estranhas podem prejudicar a qualidade da sua guitarra elétrica. Certifique-se de limpar e manter a sua guitarra regualrmente, incluindo em volta das tarraxas e da ponte. Não deixe a sua guitarra exposta aos elementos e tenha em atenção que as guitarras são sensíveis a alterações de temperatura, humidade e altitude.

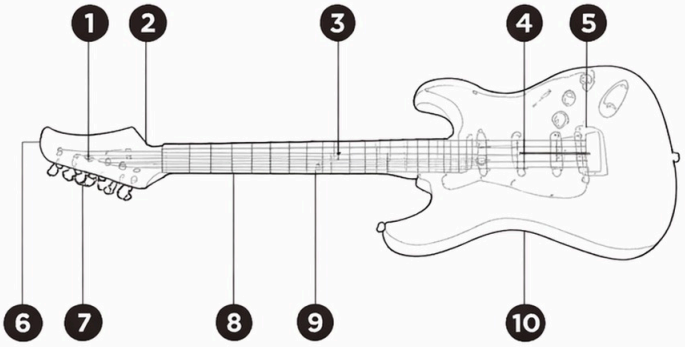

1. Mecanismo de afinação
2. Truss Rod (atrás da cabeça)
3. Cordas
4. Selim
5. Ponte
6. Cabeça/Cabecote
7. Mecanismo de afinação
8. Traste
9. Braço
10. Corpo

AMP DA GUITARRA



Função principal :
1.Rode o botão de alimentação para ligar/desligar o amplificador e ativar a função overdrive
2.Rode o botão de volume para ajustar o volume do áudio
3.Rode o botão de tom para ajustar os tons do áudio

Detalhes do produto :
1.Pilhas (na parte de trás): 1)9V
2.Entrada (Frente): 1/4" Jack
3.Impendância:4Ω
4.Saída (Lado Esquerdo): 1/4 " Jack
5.Entrada Aux (Lado Direito): 3,5mm Jack

CUIDADO

Guarde estas instruções para referência futura.

- As reparações no amplificador ou em componentes elétricos da guitarra devem ser realizadas por um profissional.
- Se substituir o fusível ou realizar quuisquer reparações, desligue o amplificador da corrente elétrica ou da rede elétrica antes de substituir o fusível ou efetuar reparações.
- O parafuso de fixação não deve ter mais de 4 mm (Diâmetro) x 30 mm (Comprimento) para evitar que o parafuso de fixação toque no interruptor e no suporte do fusível.

IMPORTANTE

- Para evitar o risco de choque elétrico, não exponha à água ou à humidade.
- Ligue sempre o cabo do instrumento à guitarra antes de ligar o cabo ao amplificador para evitar danos no altifalante.
- Não deixe a guitarra sem vigilância com o volume no máximo.
- A luz neon ou fluorescente junto ao amplificador pode causar um zumbido no amplificador.
- Para evitar danos nos ouvidos, baixe o volume do amplificador antes de ligar auscultadores ou altifalantes.
- Ligar um par de auscultadores desliga o altifalante do amplificador.

⚠ AVISO

O fabricante e o vendedor declinam expressamente toda e qualquer responsabilidade por lesões pessoais, danos materiais ou perdas, quer diretas, indiretas ou acidentais, resultantes de ligação incorreta, utilização inadequada, manutenção insuficiente ou negligência deste produto.

• Prenda a corda na extremidade do headstock da sua guitarra pela tarraxa. Para isso, certifique-se de que o olho/furo da tarraxa esteja paralelo ao braço/headstock da guitarra. Passe a corda pelo olho da tarraxa e puxe a corda até ficar relativamente esticada. A corda deve ter um pouco de folga (cerca de 1–2 polegadas).

• Prenda a corda na tarraxa enrolando a parte da corda que saiu pelo olho da tarraxa por baixo da parte da corda que vai entre a ponte e a tarraxa. Em seguida, puxe a corda de volta para cima e por cima da corda que passa pela tarraxa (veja o diagrama). A corda agora deve estar segura.

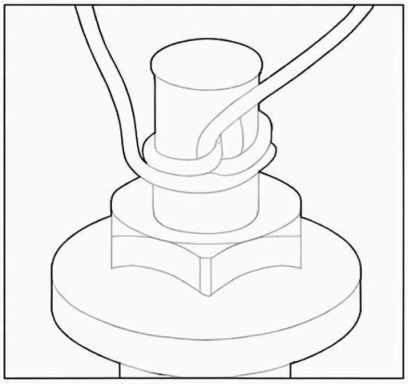

• Comece a afinar a corda, girando a tarraxa até que o som desejado seja produzido. Após ouvir a afinação desejada, puxe levemente a corda. A corda sairá ligeiramente da afinação. Gire novamente a tarrraxa até obtar a afinação desejada. Repita o processo mais algumas vezes. Isso garantirá que sua corda se mantenha afinada enquanto você toca.

• Você pode cortar o excesso da corda, mas é importante deixar algum exzesso ainda preso (cerca de 0,6-2,5 cm), caso seja necessário retornar a afinação do violão. Lembre-se: é fácil cortar mais depois, mas é impossivel adicionar corda de volta.

Ajuste da Ação das Cordas:

Se você sentir dificuldade ao tocar notas presas (fret) ou ouvir um zumbido, as cordas podem estar muito altas ou muito baixas. Nesse caso, a ação (o espaço entre as cordas e o braço) terá de ser ajustada. Ajustar a ação permitirá alcançar o nível desejado das cordas. Isso pode ser facilmente corrigido abaixando ou levantando as selas das cordas localizadas na ponte. As selas são as partes à frente da ponte onde as cordas se apoiam. Você pode elevar ou abaixar a sela girando os parafusos hexagonais na sela com uma chave Allen. Gire o parafuso no sentido horário para elevar a sela e no sentido anti-horário para abaixála. Se a sela tiver dois parafusos hexagonais, certifiquese de girálos na mesma medida.

Ajuste da Entonação:

Se você notar que suas cordas estão soando mais agudas ou mais graves ao pressionar na casa, ou que sua guitarra está afinada perto do corpo mas perde a afinação quanto mais sobe pelas casas, pode ser necessário ajustar a entonação. Primeiro, determine se todas as cordas apresentam o problema ou apenas uma corda específica. Você pode ajustar a entonação de uma corda movendo a ponte para longe da pestana se a corda estiver soando mais aguda, e em direção à pestana se a corda estiver soando mais grave. Não esqueça que ajustar a sela de uma corda corrige apenas essa corda. Pode ser necessário ajustar a entonação de cada corda. Verifique as cordas enquanto ajusta a entonação para manter a guitarra afinada.

Ajuste da Haste de Tensor:

O braço da sua guitarra pode sair de ajuste, ou você pode querer reajustá-lo para obter um som diferente. O braço de toda guitarra eventualmente precisará ser reajustado - isso é manutenção normal da guitarra. Dentro do braço da guitarra há uma "espinha dorsal" do instrumento: uma vergalhão de ajuste (truss rod). Essa haste ajuda a manter o braço ajustado. Se suas cordas estiverem produzindo um som muito alto e forem difíceis de pressionar, ou produzirem um ruído baixo e zumbido, isso pode indicar que o braço da guitarra precisa de ajuste. Se o som estiver muito alto e as cordas difíceis de pressionar, o truss rod deve ser apertado. Se o som estiver baixo ou "zumbindo", ele deve ser afrouxado.
Você pode ajustar o tensor com uma porca localizada em uma das extremidades. Ela deve ficar no headstock, sob uma tampa logo atrás da porca, ou onde o braço se junta ao corpo, sob a escala. Pode ser necessário uma chave para tensor para ajustála, que pode ser comprada em qualquer loja de música local. Para apertar o tensor, gire a porca no sentido horário um quarto de volta por vez, dando ao braço alguns minutos para se ajustar. Para folgar o tensor, gire no sentido anti-horário um quarto de volta por vez, dando ao braço alguns minutos para se ajustar. Lembre-se de que apertar demais ou afrouxar demais o tensor pode danificar potencialmente o braço e o corpo, portanto faça isso com cuidado!

PEÇAS

A guitarra



1 unidade

B estojo de transporte



1 unidade

C alça

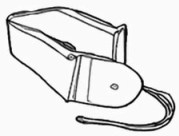

1 unidade

D amplificador



1 unidade

E corda extra



1 unidade

F cabo da guitarra



1 unidade

G palheta de guitarra

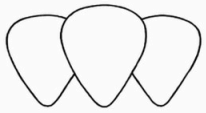

3 unidades

H capotraste



1 unidade

I afinador



1 unidade

J alavanca de trémolo



1 unidade

MANUTENÇÃO DAS CORDAS DA GUITARRA

Se as cordas forem dificeis de tocar ou não tocarem corretamente:
A substituição das cordas da guitarra pode resolver muitos problemas relacionados com som fraco. Todas as cordas podem ser substituídas de uma só vez ou as cordas podem ser substituidas individualmente. Para substituir uma corda da guitarra, a corda antiga deve ser completamente removida antes de instalar a nova. Após a nova corda estar instalada, a guitarra precisará de ser novamente afinada.

SUBSIITUIÇÃO DAS CORDAS

Remoção das cordas antigas:

- Para remover uma corda da guitarra, primeiro localize a tarraxa de afinação e o pino de afinação a que a corda está ligada. Solte a corda, rodando o pino de afinação até que a corda fique sem tensão.
- Continue a enrolar a corda de modo a que esta fique solta até poder ser puxada para fora por cima. As cordas podem ser puxadas para fora através da ponte, na parte inferior da guitarra.
- Se não desejar utilizar rovamente a corda antiga, pode cortar a corda perto do meio das cordas com um corta-fios. Se optar por fazé-lo, tenha cuidado e segure bem a corda junto ao corte; caso contrário, a corda pode saltar e provocar ferimentos.

Instalação de novas cordas:

- Fixe as cordas à ponte da sua guitarra. Localize a corda adequada para substituir a corda antiga. Em seguida, a partir da extremidade da corda que NÃO tem uma bolinha na ponta, introduza a corda através da ponte pelo orifício aberto. A corda deve ser puxada até que a bolinha fique segura na parte inferior da ponte.

ÎNGRIJIREA HARDWARE-ULUI CHITAREI

RO

Dacă există componente electrice pe chitara dumneavoastră pe care credeți că trebuie să le reparați, vă recomandăm să duceți chitara la magazinul dumneavoastră local de muzică pentru a o repara. Muzicienii începători și persoanele necunoscute cu repararea componentelor electrice ale unei chitare nu ar trebui să încerce să facă acest lucru, mai ales fără supraveghere.

Dacă auziți orice zgomote de trosnitură sau bâzâit în timpul cântării, este posibil să fie slăbit vreun hardware. Puteți strânge orice hardware cu scula adecvată. Este posibil ca o piuliță de pe stâlpul călușului să fie slăbită. Dacă auziți un zgomot de trosnitură, încercați să cântați la chitară cu o singură mână pentru a recrea zgomotul în timp ce atingeți diferite părți cu cealaltă mână. Zgomotul de trosnitură ar trebui să se oprească odată ce atingeți partea afectată, iar apoi puteți strânge acea parte care este slăbită.

Praful și alte materii străine pot afecta calitatea chitarei dummeavoastră electrice. Asigurați-vă că curățați regulat și întrețineți chitara, inclusiv în jurul mecanismelor de acordare și al călușului. Nu lăsați chitara expusă intemperiilor și fiți conștient că chitarele sunt sensibile la schimbările de temperatură, umiditate și altitudine.

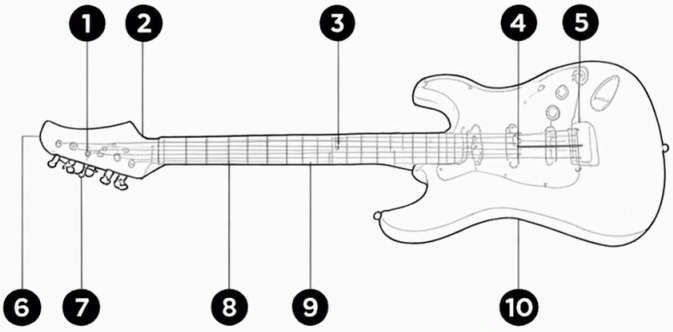

1. Mecanism de acordare
2. Tijă de ferme (în spatele capului)
3. Corzi
4. Bridă
5. Căluș
6. Cap de chitară
7. Mecanism de acordare
8. Prag (fret)
9. Gât
10. Corp

AMPLIFICATOR PENTRU CHITARĂ



Funcție principală :

1.Rotiți butonul de alimentare pentru a porni și a opri amplificatorul
2.Rotiți butonul de volum pentru volumul audio
3.Rotiți butonul de ton pentru a regla tonurile audio

Detalii produs :

1.Baterii (în spate): 1)9V
2.Intrare (Față): mufă de 1/4" Jack
3.Impedență: 4Ω
4.Ieșire (stânga): mufă de 1/4" Jack
5.Intrare auxiliară (dreapta): mufă de 3,5 mm Jack

ATENȚIE

Păstrați aceste instrucțiuni pentru referințe viitoare.

- Reparațile la amplificator sau la componentele electrice ale chitarei trebuie efectuate de un profesionist.
- Înainte de a înlocui siguranța sau de a efectua orice reparații, deconectați amplificatorul de la rețeaua electrică sau de la sursa de alimentare înainte de a înlocui siguranța sau de a efectua reparați..
- Șurubul de fixare nu trebuie să depășească 4 mm (diametru) x 30 mm (lungime) pentru a preveni contactul șurubului de fixare cu întrerupătorul și suportul siguranței.

IMPORTANT

- Pentru a evita riscul de electrocutare, nu expuneți la apă sau umiditate.
- Conectați întotdeauna cablul instrumentului la chitară înainte de a conecta cablul la amplificator pentru a evita deteriorarea difuzorului.
- Nu lăsați chitara nesupravegheată cu nivelul volumului ridicat.
- Neonul sau lumina fluorescentă aprinsă în apropierea amplificatorului pot cauza un zumzet.
- Pentru a evita deteriorarea uechilor, reduceți volumul amplificatorului înainte de a introduce căști sau de a conecta la difuzoare.
- Conectarea unei perechi de căști va opri difuzorul amplificatorului.

⚠ AVERTISMENT

Producătorul și vânzătorul își declină în mod expres orice și toată răspunderea pentru vătămări corporale, daune materiale sau pierderi, directe, indirecte sau accidentale, rezultate din atașarea incorectă, utilizarea necorespunzătoare, întreținerea necorespunzătoare sau neglijarea acestui produs.

- Fixați corzile la capătul headstock-ului chitarei prin intermediul mecanismului de acordaj. Pentru a face acest lucru, asigurați-vă că ochiul/găura mecanismului de acordaj este paralelă cu griful/headstock-ul chitarei. Treceți coarda prin ochiul mecanismului de acordaj și trageți coarda destul de întinsă. Coarda ar trebui să aibă puțină joasă (aproximativ 1–2 inci).

- Fixați corzile la mecanismul de acordare înfășurând partea de sfoară care a ieșit prin mecanism înapoi sub partea de sfoară care trece între pod și mecanismul de acordare. Apoi, trageți corzile în sus și peste sfoara care trece prin mecanismul de acordare (vedeți diagrama). Corzile ar trebui acum să fie fixate.

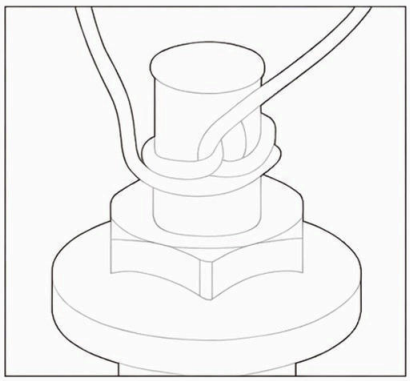

- Începe să acorzi coarda, rotind cheia de acordare până când se obține sunetul dorit. După ce auzi acordul dorit, trage ușor de coardă. Coarda va ieşi uşor din acord. Readjustează cheia de acordare până când obții din nou acordul dorit. Repetă procesul de incă câteva ori. Acest lucru va asigura că coarda ta va rămâne in acord în timpul cântatuluu.

- Poți tăia excesul de coardă, dar este important să lași ceva exces atașat (aproximativ 0,6-2,5 cm) pentru cazul în care coarda chitarei trebuie reîntinsă din nou. Amintește-ți, este ușor să tai mai mult mai târziu, dar imposibil să adaugi coardă la loc.

Reglarea acțiunii corzilor:

Dacă simți că ai dificultăți în a obține o redare clară (fretuit) sau auzi un zumzet, corzile pot fi puse prea sus sau prea jos. În acest caz, acțiunea (spațiul dintre corzi și tastieră) va trebui ajustată. Ajustarea acțiunii îți va permite să obții nivelul dorit al corzilor. Aceasta se poate remedia ușor prin coborârea sau ridicarea șeilor corzilor situate pe pod. Șeile sunt părțile din fața podului pe care stau corzile. Poți ridica sau coborî șaua rotind șuruburile hexagonale de pe şa cu o cheie hexagonală. Rotește șurubul în sensul acelor de ceasornic pentru a ridica șaua și în sens invers acelor de ceasornic pentru a o coborî. Dacă șaua are două șuruburi hexagonale, asigură-te că le rotești în aceeași măsură.

Reglarea intonației corzilor:

Dacă observați că corzile sunt aprinse în sus (fret sharp) sau aprinse în jos (fret flat), sau că chitara este acordată corect lângă baza gâtului dar își pierde acordajul pe măsură ce urcați pe taste, este posibil să trebuiască să ajustați intonația. Mai întâi, stabiliți dacă problema apare la toate corzile sau doar la una anume. Puteți ajusta intonația unei corzi mutând șaiba (saddle) departe de nut dacă coarda este aprinsă în sus, și către nut dacă coarda este aprinsă în jos. Nu uitați că ajustarea șaibei corectează doar acea coardă. S-ar putea să fie necesar să ajustați intonația pentru fiecare coardă. Verificați corzile pe măsură ce ajustați intonația pentru a menține chitara acordată.

Reglarea truss rod-ului:

Gâtul chitarei tale se poate regla sau poate doriți să refaceți reglajul gâtului pentru a obține un sunet diferit. Gâtul fiecărei chitare va trebui în cele din urmă reajustat - acesta este întreținerea normală a chitarei. În interiorul gâtului chitarei există „coloana vertebrală” a chitarei: o tijă de tensiune (truss rod). Această tijă ajută la menținerea gâtului reglat. Dacă corzile produc un sunet prea înalt și sunt greu de apăsat pe frette, sau produc un zgomot bas, vibrații, acestea pot semnala că gâtul chitarei are nevoie de reglaj. Dacă sunetul este prea înalt și corzile sunt greu de apăsat, truss-ul trebuie strâns. Dacă sunetul este jos sau „bâzâitor”, acesta trebuie slăbit.
Puteți regla tija de reglaj (truss rod) cu o piuliță situată la un capăt. Ar trebui să fie pe headstock, sub un capac chiar în spatele nut-ului sau acolo unde griful se unește cu corpul, sub tastieră. Este posibil să aveți nevoie de o cheie pentru truss-rod pentru a o regla, care poate fi cumpărată din orice magazin local de muzică. Pentru a strânge tija, rotiți piulița în sensul acelor de ceasornic câte un sfert de tur pe rând, lăsând griful câteva minute să se adapteze. Pentru a slăbi tija, rotiți în sens invers acelor de ceasornic câte un sfert de tur pe rând, lăsând griful câteva minute să se adapteze.
Amintește-ți că strângerea prea tare sau slăbirea excesivă a unei tijă de menținere (truss rod) poate deteriora gâtul și corpul, așa că procedează cu grijă!

PIESE

A chitară



1 buc.

B husă de transport



1 buc.

C curea

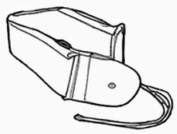

1 buc.

D amplificator



1 buc.

E coardă de rezervă



1 buc.

F cablu de chitară



1 buc.

G pană de chitară

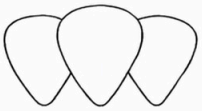

3 buc.

H capodastru



1 buc.

I acordor



1 buc.

J pârghie de tremolo



1 buc.

ÎNTREȚINEREA CORZILOR DE CHITARĂ

Dacă corzile sunt dificil de cântat sau nu se cântă corect:

înlocuirea corzilor de chitară poate remedia multe probleme legate de un sunet slab. Toate corzile pot fi înlocuite deodată sau corzile pot fi înlocuite individual. Pentru a schimba o coardă de chitară, coarda veche trebuie îndepărtată complet înainte de a atașa noua coardă. După ce noua coardă este atașată, chitara va trebui reacordată.

SCHIMBAREA CORZILOR

Îndepărtarea corzilor vechi:

- Pentru a îndepărta o coardă de chitară, mai întâi găsește mecanismul de acordare și știftul de acordare la care este atașată coarda.
- Slăbește coarda rotind știftul de acordare până când coarda nu mai are tensiune.
- Continuă să rotești coarda și să o slăbești până când poate fi trasă afară din partea de sus. Corzile pot fi trase afară prin bridă de la partea de jos a chitarei.
- Dacă nu dorești să folosești din nou coarda veche, o poți tăia aproape de mijlocul corzilor cu un clește tăietor de sărmă. Dacă alegi să faci acest lucru, fii atent și ține coarda bine lângă locul tăieturii; în caz contrar, coarda se poate desprinde și te poate răni.

Instalarea corzilor noi:

- Atașează corzile la bridă la chitara ta. Găsește coarda potrivită pentru a înlocui coarda veche. Apoi, de la capătul corzii care NU are bila la capăt, treci coarda prin bridă prin orificiul deschis. Coarda trebuie trasă până când bila este fixată la partea de jos a bridei.

US

If you have any questions, please contact our customer care center.
Our contact details are below:

001-877-644-9366

customerservice@aosom.com

Imported by Aosom LLC
7777 Center Ave. Suite 430
Huntington Beach, CA 92647-9998 USA
MADE IN CHINA

CA

If you have any questions, please contact our customer care center.
Our contact details are below:

416-792-6088

customerservice@aosom.ca

Imported by Aosom Canada Inc.
Unit 33-1 Sparks Avenue, North York, Ontario, Canada
M2H 2W1
MADE IN CHINA

Si vous avez la moindre question, veuillez contacter notre centre d'assistance à la clientèle.
Nos coordonnées sont les suivantes:

416-792-6088

customerservice@aosom.ca

Importé par Aosom Canada Inc.
Unité 33-1 Sparks Avenue, North York, Ontario, Canada
M2H 2W1
FABRIQUÉ EN CHINE

UK

If you have any questions, please contact our customer care centre. Our contact details are below:

0044-800-240-4004

enquiries@mhstar.co.uk

IMPORTER ADDRESS:
MH STAR UK LTD
1 Northampton Cross Logistics Park
Northampton Cross Road
Northampton
NN4 9FH
0800 240 4050
enquiries@mhstar.co.uk
MADE IN CHINA

IT

In caso di dubbio, si prega di contattare il nostro centro assistenza clienti.
I nostri dettagli di contatto sono di seguito:

0039-0249471447 clienti@aosom.it

IMPORTATO DA/Produttore/REP:
AOSOM Italy srl
Centro Direzionale Milanofiori
Strada 1 Palazzo F1
20057 Assago (MI)
P.I.: 08567220960
FATTO IN CINA

ES

Si tiene alguna pregunta, comuníquese con nuestro Centro de Atención al Cliente.
Nuestros datos de contacto son los siguientes:

0034-931294512

atencioncliente@aosom.es

Importador/Fabricante/REP:
Spanish Aosom, S.L.
C/ Roc Gros, nº 15. 08550, Els Hostalets de Balenyà, Spain.
B66295775
atencioncliente@aosom.es
TEL: 931294512
HECHO EN CHINA

Se tiver alguma dúvida, por favor contacte o nosso Centro de Atendimento ao Cliente.
Os nossos dados de contacto são os seguintes:

0034-931294512 (SEG-SEX DAS 7:30H ÀS 16:30H)

info@aosom.pt.

IMPORTADOR:
SPANISH AOSOM, S.L
C.ROC GROS N.15, 08550. ELS HOSTALETS DE BALENYÀ
WWW.AOSOM.PT

DE

Wenn Sie Fragen haben, wenden Sie sich bitte an unser Kundendienstzentrum.
Unsere Kontaktdaten stehen unten:

0049-0(40)-87408465 service@aosom.de

Importeur/Hersteller/REP:
MH Handel GmbH
Wendenstraße 309
D-20537 Hamburg
Germany
IN CHINA HERGESTELLT

FR

Si vous avez la moindre question, veuillez contacter notre centre d'assistance à la clientèle.
Nos coordonnées sont les suivantes:

0033-1-84166106

aosom@mhfrance.fr

Importé par/Fabricant/REP:
MH France
2, rue Maurice Hartmann
92130 Issy-les-Moulineaux
France
Fabriqué en Chine





Adresses sur quefairedemesdechets.fr

Aosom