US/CA/UK/FR/ES/PT/DE/IT/RO

IN260700110V01

851-113V00

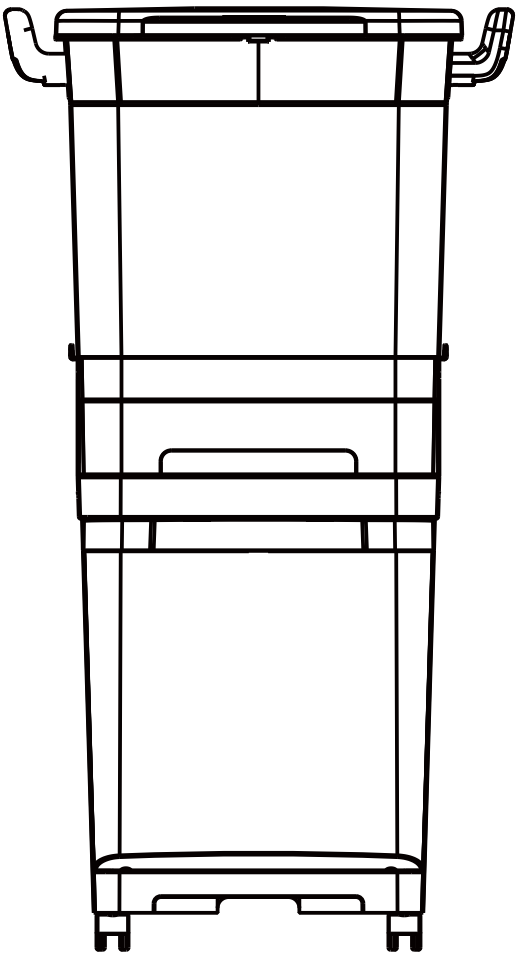

06
STEPS

10 MIN

EN_ **IMPORTANT, RETAIN FOR FUTURE REFERENCE: READ CAREFULLY.**

FR_ **IMPORTANT:A LIRE ATTENTIVEMENT ET À CONSERVER POUR CONSULTATION ULTÉRIEURE.**

ES_ **IMPORTANTE, LEA Y GUARDE PARA FUTURAS REFERENCIAS.**

PT_ **IMPORTANTE: LEIA ATENTAMENTE E GUARDE PARA CONSULTA FUTURA.**

DE_ **WICHTIG! SORGFÄLTIG LESEN UND FÜR SPÄTER NACHSCHLAGEN AUFBEWAHREN.**

IT _ **IMPORTANTE! CONSERVARE IL PRESENTE MANUALE PER FUTURO RIFERIMENTO E LEGGERLO ATTENTAMENTE.**

RO_ **IMPORTANT: CITIȚI CU ATENȚIE ȘI PĂSTRAȚI PENTRU CONSULTARE VIITOARE.**

PART LIST

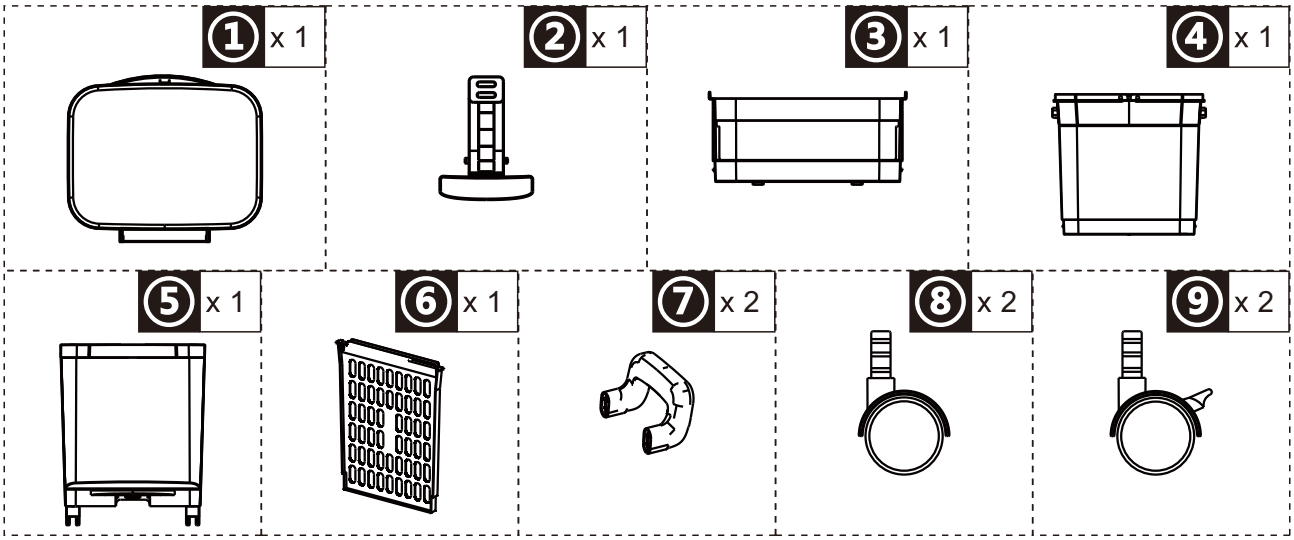

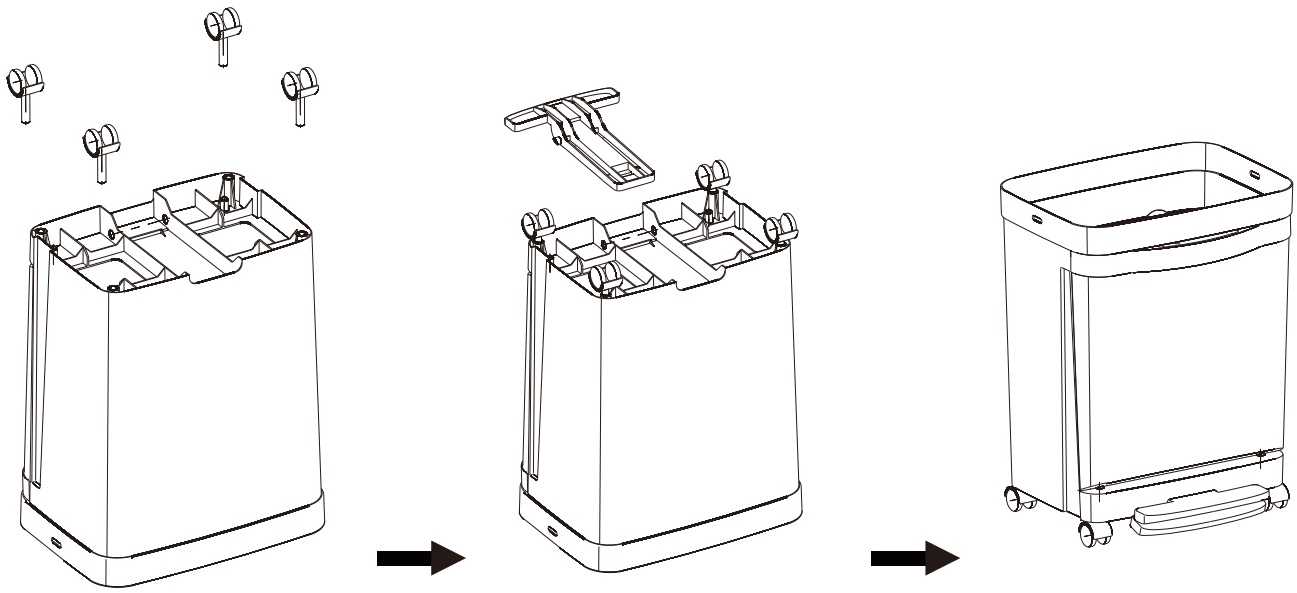

EN_ 1.Fit the four swivel casters into the cylindrical holes on the base. For convenient foot control, we suggest installing the braked casters at the front.
2.Insert the pivot pegs of the foot pedal into the matching holes. The lower bucket frame assembly is now complete.
FR_ 1. Insérez les quatre roulettes pivotantes dans les trous cylindriques de la base. Pour faciliter la commande au pied, nous vous recommandons d'installer les roulettes freinées à l'avant.
2. Insérez les goupilles de pivotement de la pédale dans les trous correspondants. Le montage du châssis inférieur du siège est désormais terminé.
ES_ 1. Coloca las cuatro ruedas giratorias en los orificios cilíndricos de la base. Para facilitar el control con el pie, te recomendamos instalar las ruedas con freno en la parte delantera.
2. Inserta las clavijas de pivote del pedal en los orificios correspondientes. El montaje del bastidor inferior de la cubeta ya está completo.
PT_ 1. Encaixe os quatro rodízios giratórios nos orifícios cilíndricos da base. Para facilitar o controlo com o pé, sugerimos que instale os rodízios com travão na parte da frente.
2. Insira os pinos de articulação do pedal nos orifícios correspondentes. A montagem da estrutura inferior do assento está agora concluída.
DE_ 1. Setzen Sie die vier Lenkrollen in die zylindrischen Bohrungen am Sockel ein. Um eine bequeme Fußsteuerung zu gewährleisten, empfehlen wir, die gebremsten Rollen vorne anzubringen.
2. Stecken Sie die Drehstifte des Fußpedals in die entsprechenden Bohrungen. Die Montage des unteren Sitzrahmens ist nun abgeschlossen.
IT_ 1. Inserire le quattro rotelle girevoli nei fori cilindrici presenti sulla base. Per facilitare il comando a pedale, si consiglia di installare le rotelle con freno nella parte anteriore.
2. Inserire i perni di articolazione del pedale nei fori corrispondenti. Il montaggio del telaio inferiore della poltrona è ora completato.
RO_1. Introduceți cele patru roți pivotante în orificiile cilindrice de pe bază. Pentru o manevrare mai ușoară cu piciorul, vă recomandăm să montați roțile cu frână în partea din față.
2. Introduceți știfturile de pivotare ale pedalei în orificiile corespunzătoare. Asamblarea cadrului inferior al scaunului este acum finalizată.

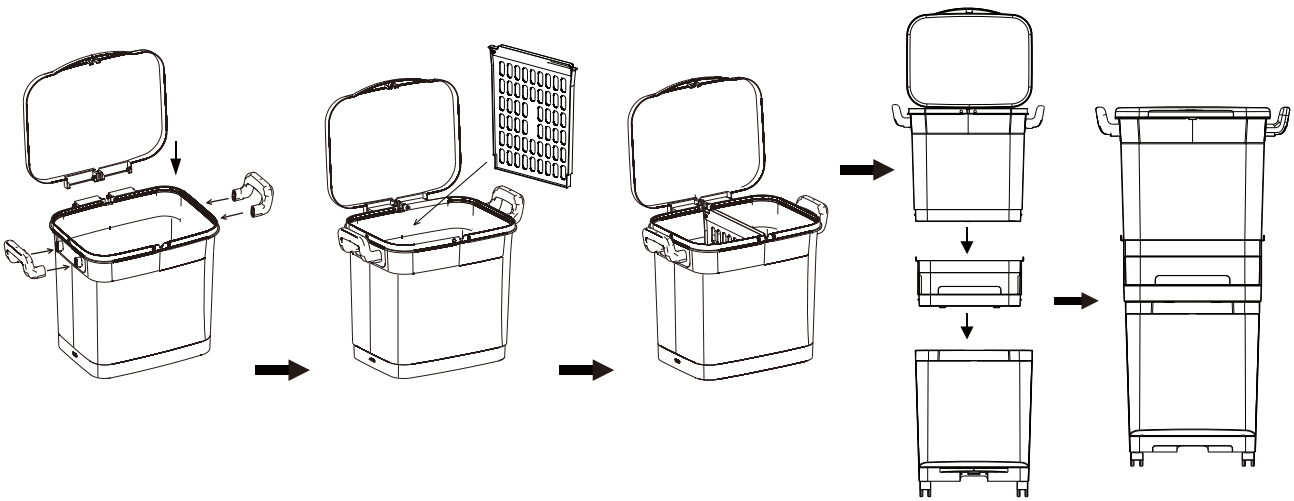

EN_ 3.As shown in the diagram, slide the handle all the way over the two oval pegs on both sides of the upper bucket.
4.Fit the lid onto the two matching pegs at the rear of the upper bucket.
5.Slide the divider into the corresponding grooves inside the bucket. The upper bucket assembly is now fully assembled.
6.Line up the latches on both sides of the upper bucket with the latches on the drawer assembly, then push until they click securely.
7.Line up the latches on the lower bucket with the latches at the bottom of the drawer assembly, then push until they click securely

FR_3. Comme le montre le schéma, faites glisser la poignée jusqu'au bout sur les deux ergots ovales situés de part et d'autre du bac supérieur.
4. Enclenchez le couvercle sur les deux ergots correspondants à l'arrière du bac supérieur.
5. Faites glisser la cloison dans les rainures correspondantes à l'intérieur du bac. Le bac supérieur est désormais entièrement assemblé.
6. Alignez les loquets situés de part et d'autre du bac supérieur avec ceux du bloc-tiroir, puis appuyez jusqu'à ce qu'ils s'enclenchent correctement.
7. Alignez les loquets du bac inférieur avec ceux situés au bas du bloc-tiroir, puis appuyez jusqu'à ce qu'ils s'enclenchent correctement.

ES_3. Tal y como se muestra en el esquema, desliza el asa hasta el final sobre las dos clavijas ovaladas situadas a ambos lados del cubo superior.
4. Coloca la tapa sobre las dos clavijas correspondientes situadas en la parte trasera del cubo superior.
5. Desliza el separador en las ranuras correspondientes del interior del cubo. El conjunto del cubo superior ya está completamente montado.
6. Alinea los pestillos de ambos lados de la cubeta superior con los pestillos del conjunto del cajón y, a continuación, empuja hasta que encajen con un clic.
7. Alinea los pestillos de la cubeta inferior con los pestillos de la parte inferior del conjunto del cajón y, a continuación, empuja hasta que encajen con un clic.

PT_ 3. Conforme ilustrado no diagrama, deslize a pega até ao fim sobre os dois pinos ovais situados em ambos os lados do balde superior.
4. Encaixe a tampa nos dois pinos correspondentes na parte traseira do balde superior.
5. Deslize a divisória nas ranhuras correspondentes no interior do balde. O conjunto do balde superior está agora totalmente montado.
6. Alinhe os fechos de ambos os lados do compartimento superior com os fechos do conjunto da gaveta e, em seguida, empurre até ouvirem um clique que indique que estão bem encaixados.
7. Alinhe os fechos do compartimento inferior com os fechos na parte inferior do conjunto da gaveta e, em seguida, empurre até ouvirem um clique que indique que estão bem encaixados.

DE_ 3. Schieben Sie den Griff, wie in der Abbildung gezeigt, vollständig über die beiden ovalen Zapfen auf beiden Seiten des oberen Behälters.
4. Setzen Sie den Deckel auf die beiden passenden Zapfen an der Rückseite des oberen Behälters.
5. Schieben Sie die Trennwand in die entsprechenden Nuten im Inneren des Behälters. Die Baugruppe des oberen Behälters ist nun vollständig zusammengebaut.
6. Richten Sie die Verriegelungen an beiden Seiten des oberen Behälters auf die Verriegelungen an der Schubladenbaugruppe aus und drücken Sie sie dann hinein, bis sie sicher einrasten.
7. Richten Sie die Verriegelungen am unteren Behälter auf die Verriegelungen an der Unterseite der Schubladenbaugruppe aus und drücken Sie sie dann hinein, bis sie sicher einrasten.

IT_ 3. Come illustrato nello schema, far scorrere la maniglia fino in fondo sui due perni ovali situati su entrambi i lati del contenitore superiore.
4. Inserire il coperchio sui due perni corrispondenti situati nella parte posteriore del contenitore superiore.
5. Far scorrere il divisorio nelle scanalature corrispondenti all'interno del contenitore. Il gruppo del contenitore superiore è ora completamente assemblato.
6. Allineare i fermi su entrambi i lati del contenitore superiore con quelli del gruppo cassetto, quindi spingere fino a quando non scattano in posizione.
7. Allineare i fermi sul contenitore inferiore con quelli nella parte inferiore del gruppo cassetto, quindi spingere fino a quando non scattano in posizione.

RO_3. Așa cum se arată în diagramă, glisați mânerul până la capăt peste cele două știfturi ovale situate de ambele părți ale coșului superior.
4. Fixați capacul pe cele două știfturi corespunzătoare din partea din spate a coșului superior.
5. Glisați separatorul în canelurile corespunzătoare din interiorul coșului. Ansamblul coșului superior este acum complet asamblat.
6. Aliniați dispozitivele de blocare de pe ambele părți ale compartimentului superior cu cele de pe ansamblul sertarului, apoi apăsați până când se fixează cu un clic.
7. Aliniați dispozitivele de blocare de pe compartimentul inferior cu cele de la baza ansamblului sertarului, apoi apăsați până când se fixează cu un clic.

US

If you have any questions, please contact our customer care center, Our contact details are below:

001-877-644-9366

customerservice@aosom.com

Imported by Aosom LLC
7777 Center Ave. Suite 430
Huntington Beach, CA 92647-9998 USA
MADE IN CHINA

CA

If you have any questions, please contact our customer care center, Our contact details are below:

416-792-6088

customerservice@aosom.ca

Imported by Aosom Canada Inc.
Unit 33-1 Sparks Avenue, North York, Ontario, Canada
M2H 2W1
MADE IN CHINA

Si vous avez la moindre question, veuillez contacter notre centre d'assistance à la clientèle,Nos coordonnées sont les suivantes:

416-792-6088

customerservice@aosom.ca

Importé par Aosom Canada Inc.
Unité 33-1 Sparks Avenue, North York, Ontario, Canada M2H 2W1
Fabriqué en Chine

ES

Si tiene alguna pregunta, comuníquese con nuestro Centro de Atención al Cliente,Nuestros datos de contacto son los siguientes:

0034-931294512

atencioncliente@aosom.es

IMPORTADOR/Fabricante/REP:
SPANISH AOSOM, S.L.
C/ROC GROS,Nº15.08550, ELS HOSTALETS DE BALENYÀ, SPAIN.
B66295775
HECHO EN CHINA

Se tiver alguma dúvida, por favor contacte o nosso Centro de Atendimento ao Cliente,Os nossos dados de contacto são os seguintes:

0034-931294512

info@aosom.pt.

UK

If you have any questions, please contact our customer care center, Our contact details are below:

0044-800-240-4004

enquiries@mhstar.co.uk

IMPORTER ADDRESS:
MH STAR UK LTD
1 Northampton Cross Logistics Park
Northampton Cross Road
Northampton
Nn4 9FH
Tel: 0800 240 4050
enquiries@mhstar.co.uk
MADE IN CHINA

DE

Wenn Sie Fragen haben, wenden Sie sich bitte an unser Kundendienstzentrum,Unsere Kontaktdaten stehen unten:

0049-0(40)-87408465

service@aosom.de

ADRESSE DES IMPORTEURE/Hersteller/REP:
MH Handel GmbH
Wendenstraße 309
D-20537 Hamburg
Germany
IN CHINA HERGESTELLT

IT

In caso di dubbio, si prega di contattare il nostro centro assistenza clienti,I nostri dettagli di contatto sono di seguito:

0039-0249471447

clienti@aosom.it

IMPORTATO DA/Produttore/REP:
AOSOM Italy srl
Centro Direzionale Milanofiori
Strada 1 Palazzo F1
20057 Assago (MI)
P.I.: 08567220960
FATTO IN CINA

RO

Importator/Producător/REP:
Aosom Romania SRL
Str. Barbu Mumuleanu, nr. 30-32
Bucuresti, Sector 2
Tel: +40 312294730
clienti@aosom.ro
Fabricat in China

FR

Si vous avez la moindre question, veuillez contacter notre centre d'assistance à la clientèle,Nos coordonnées sont les suivantes:

0033-1-84166106

aosom@mhfrance.fr

Importé par/Fabricant/REP:
MH FRANCE
2 Rue Maurice Hartmann
92130 Issy Les Moulineaux
France
FABRIQUÉ EN CHINE

FR
DONNEZ OU RECYCLEZ
ASSOCIATION OU LIVRAISON OU DÉCHÈTERIE
Adresses sur quefairedemesdechets.fr