US/CA/UK/FR/ES/PT/DE/IT/RO

IN260700107V01

851-110V01

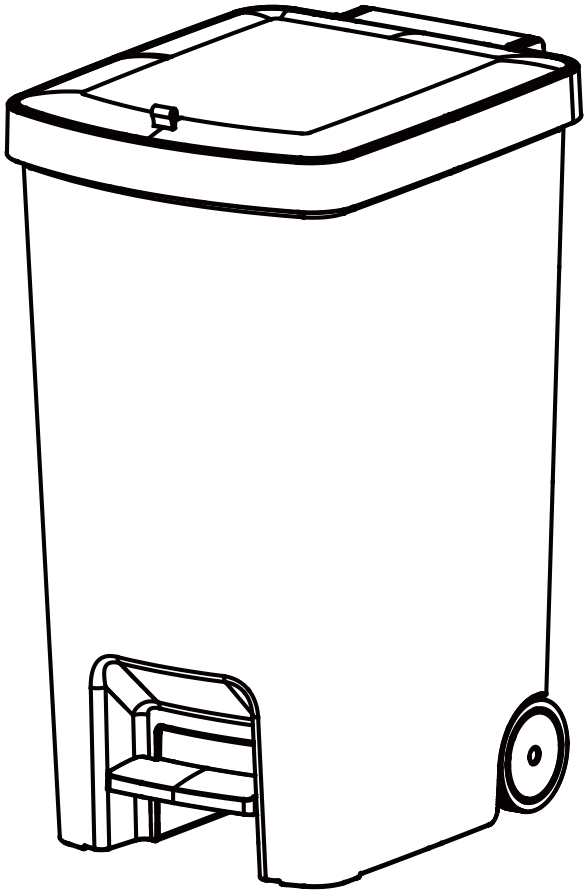

05
STEPS

10 MIN

EN_ **IMPORTANT, RETAIN FOR FUTURE REFERENCE: READ CAREFULLY.**

FR_ **IMPORTANT:A LIRE ATTENTIVEMENT ET À CONSERVER POUR CONSULTATION ULTÉRIEURE.**

ES_ **IMPORTANTE, LEA Y GUARDE PARA FUTURAS REFERENCIAS.**

PT_ **IMPORTANTE: LEIA ATENTAMENTE E GUARDE PARA CONSULTA FUTURA.**

DE_ **WICHTIG! SORGFÄLTIG LESEN UND FÜR SPÄTER NACHSCHLAGEN AUFBEWAHREN.**

IT _ **IMPORTANTE! CONSERVARE IL PRESENTE MANUALE PER FUTURO RIFERIMENTO E LEGGERLO ATTENTAMENTE.**

RO_ **IMPORTANT: CITIȚI CU ATENȚIE ȘI PĂSTRAȚI PENTRU CONSULTARE VIITOARE.**

PARTS

① x 1

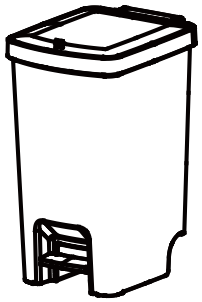

② x 2



01

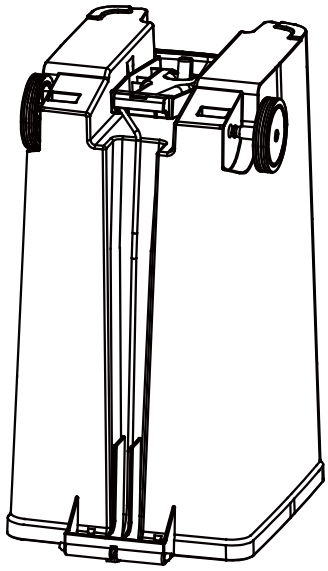

EN_Detach the wheels, insert them into the matching left and right mounting holes on the bottom of the bucket, and press firmly until fully secured.
FR_ Retirez les roues, insérez-les dans les trous de fixation correspondants (gauche et droite) situés au fond du bac, puis appuyez fermement jusqu'à ce qu'elles soient bien en place.
ES_ Desmonta las ruedas, insértalas en los orificios de montaje correspondientes (izquierdo y derecho) de la parte inferior del cubo y presiona con firmeza hasta que queden bien fijadas.
PT_ Retire as rodas, insira-as nos orifícios de montagem correspondentes, à esquerda e à direita, na parte inferior do balde, e pressione com firmeza até ficarem bem fixas.
DE_ Nehmen Sie die Räder ab, setzen Sie sie in die entsprechenden linken und rechten Befestigungslöcher an der Unterseite des Bechers ein und drücken Sie sie fest an, bis sie vollständig sitzen.
IT_ Staccare le ruote, inserirle nei fori di montaggio corrispondenti (sinistro e destro) sul fondo della benna e premere con decisione fino a quando non sono completamente fissate.
RO_ Desprindeți roțile, introduceți-le în orificiile de fixare corespunzătoare (stânga și dreapta) din partea inferioară a cupei și apăsați cu fermitate până când sunt fixate complet.

02

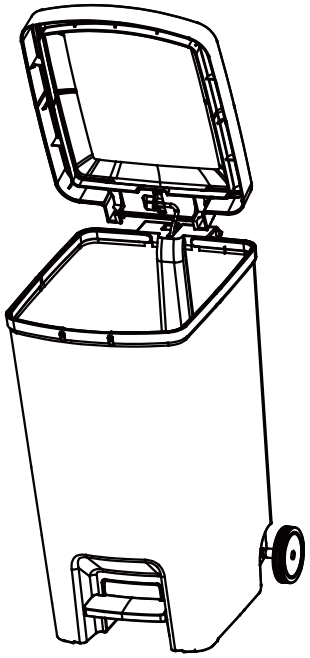

EN_ Fit the L-shaped crossbar of the bucket into the matching L-shaped groove on the back of the flip lid.
FR_ Insérez la traverse en L du seau dans la rainure en L correspondante située à l'arrière du couvercle rabattable.
ES_Encaja la barra transversal en forma de L del cubo en la ranura correspondiente, también en forma de L, situada en la parte trasera de la tapa abatible.
PT_Encaixe a barra transversal em forma de L do balde na ranhura correspondente, também em forma de L, na parte de trás da tampa basculante.
DE_ Führen Sie die L-förmige Querstrebe des Eimers in die entsprechende L-förmige Nut auf der Rückseite des Klappdeckels ein.
IT_Inserire la traversa a forma di L del secchio nella corrispondente scanalatura a forma di L sul retro del coperchio ribaltabile.
RO_ Potriviți traversa în formă de L a cupei în canelura corespunzătoare, tot în formă de L, situată pe partea din spate a capacului rabatabil.

03

EN_ First, slide the slot over the support post of the bucket.
FR_ Commencez par glisser la fente sur le montant de soutien du godet.
ES_ En primer lugar, desliza la ranura sobre el poste de soporte del cubo.
PT_ Primeiro, deslize a ranhura sobre o poste de suporte do balde.
DE_ Schieben Sie zunächst den Schlitz über den Stützpfosten des Eimers.
IT_ Per prima cosa, far scorrere la fessura sul montante di sostegno della benna.
RO_ Mai întâi, glisați fanta peste stâlpul de susținere al cupei.

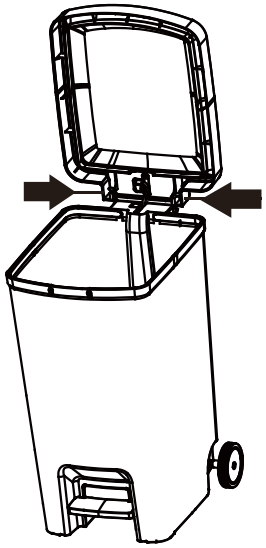

EN_ First, slide the slot over the support post of the bucket.
FR_ Commencez par glisser la fente sur le montant de soutien du godet.
ES_ En primer lugar, desliza la ranura sobre el poste de soporte del cubo.
PT_ Primeiro, deslize a ranhura sobre o poste de suporte do balde.
DE_ Schieben Sie zunächst den Schlitz über den Stützpfosten des Eimers.
IT_ Per prima cosa, far scorrere la fessura sul montante di sostegno della benna.
RO_ Mai întâi, glisați fanta peste stâlpul de susținere al cupei.

EN_ Align the cylindrical protrusion on one rear side of the bucket with the mounting slot on the lid and push it in. Then slide the vertical post on the opposite rear side of the bucket down into its corresponding slot on the lid.
FR_ Alignez la saillie cylindrique située sur l'un des côtés arrière du bac avec la fente de fixation du couvercle, puis enfoncez-la. Faites ensuite glisser la tige verticale située sur le côté arrière opposé du bac vers le bas, dans la fente correspondante du couvercle.
ES_ Alinea la protuberancia cilíndrica situada en uno de los lados traseros del cubo con la ranura de montaje de la tapa y empújala hacia dentro. A continuación, desliza el poste vertical situado en el lado trasero opuesto del cubo hacia abajo hasta que encaje en su ranura correspondiente de la tapa.
PT_ Alinhe a saliência cilíndrica num dos lados traseiros do balde com a ranhura de montagem na tampa e empurre-a para dentro. Em seguida, deslize o pino vertical no lado traseiro oposto do balde para baixo, introduzindo-o na ranhura correspondente da tampa.
DE_ Richten Sie den zylindrischen Vorsprung an einer der hinteren Seiten des Behälters auf den Befestigungsschlitz am Deckel aus und drücken Sie ihn hinein. Schieben Sie anschließend den vertikalen Zapfen an der gegenüberliegenden hinteren Seite des Behälters nach unten in den entsprechenden Schlitz am Deckel.
IT_ Allineare la sporgenza cilindrica situata su uno dei lati posteriori della benna con la fessura di montaggio presente sul coperchio e inserirla. Quindi far scorrere il perno verticale situato sul lato posteriore opposto della benna verso il basso, inserendolo nella fessura corrispondente sul coperchio.
RO_ Aliniați proeminența cilindrică de pe una dintre laturile posterioare ale cupei cu fanta de fixare de pe capac și împingeți-o înăuntru. Apoi glisați tija verticală de pe latura posterioară opusă a cupei în jos, în fanta corespunzătoare de pe capac.

04

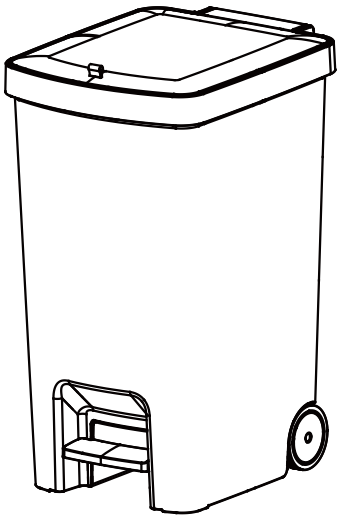

EN_ Assembly complete.
FR_ Le montage est terminé.
ES_ Montaje completado.
PT_ Montagem concluída.
DE_ Montage abgeschlossen.
IT_ Assemblaggio completato.
RO_ Asamblarea este finalizată.

EN_ REPLACEMENT OF GARBAGE BAG LIMIT INSTRUCTIONS
FR_ INSTRUCTIONS RELATIVES À LA MODIFICATION DE LA LIMITE DU NOMBRE DE SACS POUR LES DÉCHETS
ES_ INSTRUCCIONES SOBRE LA MODIFICACIÓN DEL LÍMITE DE BOLSAS DE BASURA
PT_ INSTRUÇÕES SOBRE A SUBSTITUIÇÃO DO LIMITE DE SACOS DE LIXO
DE_ ANWEISUNGEN ZUR ÄNDERUNG DER BESCHRÄNKUNG FÜR MÜLLSÄCKE
IT_ISTRUZIONI SULLA SOSTITUZIONE DEL LIMITE RELATIVO AI SACCHETTI PER I RIFIUTI
RO_ INSTRUȚIUNI PRIVIND MODIFICAREA LIMITEI DE SACI DE GUNOI

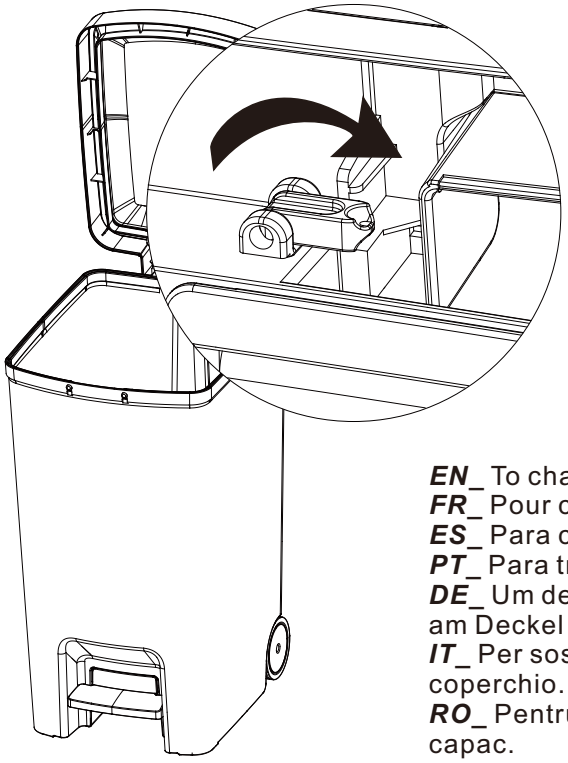

EN_ To change the trash bag, flip open the latch on the lid.
FR_ Pour changer le sac poubelle, ouvrez le loquet du couvercle.
ES_ Para cambiar la bolsa de basura, abre el pestillo de la tapa.
PT_ Para trocar o saco do lixo, abra a trava da tampa.
DE_ Um den Müllbeutel zu wechseln, klappen Sie die Verriegelung am Deckel auf.
IT_ Per sostituire il sacchetto della spazzatura, apri il fermo sul coperchio.
RO_ Pentru a schimba sacul de gunoi, deschideți zăvorul de pe capac.

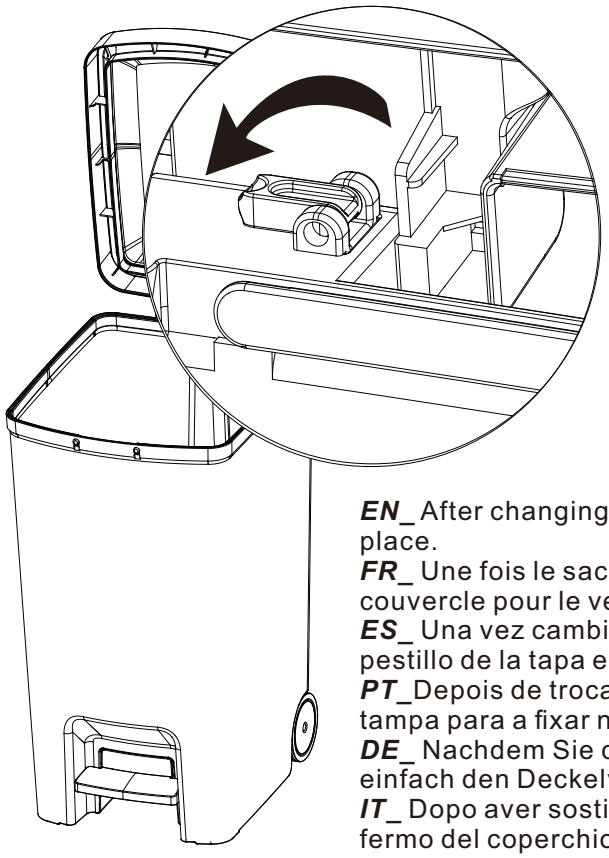

EN_ After changing the trash bag, simply flip the lid latch back to lock it in place.
FR_ Une fois le sac poubelle remplacé, il suffit de rabattre le loquet du couvercle pour le verrouiller.
ES_ Una vez cambiada la bolsa de basura, basta con volver a colocar el pestillo de la tapa en su sitio para bloquearla.
PT_Depois de trocar o saco do lixo, basta voltar a fechar a trava da tampa para a fixar no lugar.
DE_ Nachdem Sie den Müllbeutel gewechselt haben, klappen Sie einfach den Deckelverschluss wieder zurück, um ihn zu verriegeln.
IT_ Dopo aver sostituito il sacchetto della spazzatura, basta ribaltare il fermo del coperchio per bloccarlo in posizione.
RO_ După ce ați schimbat sacul de gunoi, pur și simplu rabatați zăvorul capacului înapoi pentru a-l bloca în poziție.

US

If you have any questions, please contact our customer care center, Our contact details are below:

001-877-644-9366

customerservice@aosom.com

Imported by Aosom LLC
7777 Center Ave. Suite 430
Huntington Beach, CA 92647-9998 USA
MADE IN CHINA

CA

If you have any questions, please contact our customer care center, Our contact details are below:

416-792-6088

customerservice@aosom.ca

Imported by Aosom Canada Inc.
Unit 33-1 Sparks Avenue, North York, Ontario, Canada
M2H 2W1
MADE IN CHINA

Si vous avez la moindre question, veuillez contacter notre centre d'assistance à la clientèle,Nos coordonnées sont les suivantes:

416-792-6088

customerservice@aosom.ca

Importé par Aosom Canada Inc.
Unité 33-1 Sparks Avenue, North York, Ontario, Canada M2H 2W1
Fabriqué en Chine

ES

Si tiene alguna pregunta, comuníquese con nuestro Centro de Atención al Cliente,Nuestros datos de contacto son los siguientes:

0034-931294512

atencioncliente@aosom.es

IMPORTADOR/Fabricante/REP:
SPANISH AOSOM, S.L.
C/ROC GROS,Nº15.08550, ELS HOSTALETS DE BALENYÀ, SPAIN.
B66295775
HECHO EN CHINA

Se tiver alguma dúvida, por favor contacte o nosso Centro de Atendimento ao Cliente,Os nossos dados de contacto são os seguintes:

0034-931294512

info@aosom.pt.

UK

If you have any questions, please contact our customer care center, Our contact details are below:

0044-800-240-4004

enquiries@mhstar.co.uk

IMPORTER ADDRESS:
MH STAR UK LTD
1 Northampton Cross Logistics Park
Northampton Cross Road
Northampton
Nn4 9FH
Tel: 0800 240 4050
enquiries@mhstar.co.uk
MADE IN CHINA

DE

Wenn Sie Fragen haben, wenden Sie sich bitte an unser Kundendienstzentrum,Unsere Kontaktdaten stehen unten:

0049-0(40)-87408465

service@aosom.de

ADRESSE DES IMPORTEURE/Hersteller/REP:
MH Handel GmbH
Wendenstraße 309
D-20537 Hamburg
Germany
IN CHINA HERGESTELLT

IT

In caso di dubbio, si prega di contattare il nostro centro assistenza clienti,I nostri dettagli di contatto sono di seguito:

0039-0249471447

clienti@aosom.it

IMPORTATO DA/Produttore/REP:
AOSOM Italy srl
Centro Direzionale Milanofiori
Strada 1 Palazzo F1
20057 Assago (MI)
P.I.: 08567220960
FATTO IN CINA

RO

Importator/Producător/REP:
Aosom Romania SRL
Str. Barbu Mumuleanu, nr. 30-32
Bucuresti, Sector 2
Tel: +40 312294730
clienti@aosom.ro
Fabricat in China

FR

Si vous avez la moindre question, veuillez contacter notre centre d'assistance à la clientèle,Nos coordonnées sont les suivantes:

0033-1-84166106

aosom@mhfrance.fr

Importé par/Fabricant/REP:
MH FRANCE
2 Rue Maurice Hartmann
92130 Issy Les Moulineaux
France
FABRIQUÉ EN CHINE

FR
DONNEZ OU RECYCLEZ
ASSOCIATION OU LIVRAISON OU DÉCHÈTERIE
Adresses sur quefairedemesdechets.fr