US/CA/UK/FR/ES/PT/DE/IT/RO

IN260700104V01

850-416V00

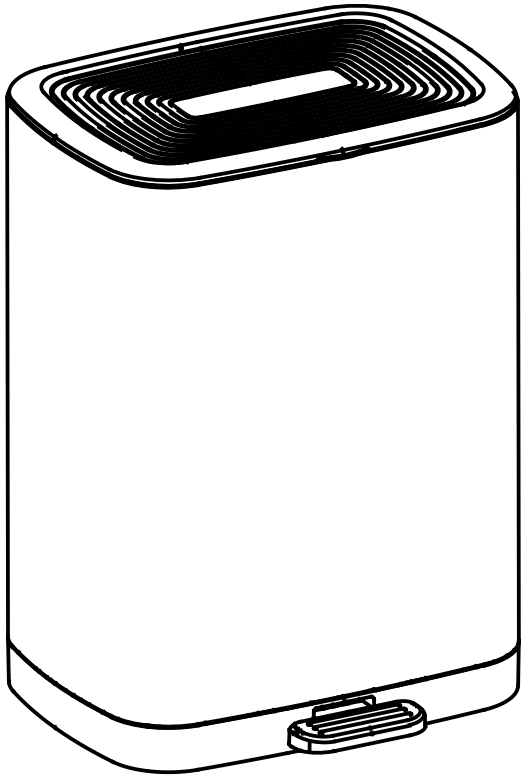

08
STEPS

10 MIN

EN_ **IMPORTANT, RETAIN FOR FUTURE REFERENCE: READ CAREFULLY.**

FR_ **IMPORTANT:A LIRE ATTENTIVEMENT ET À CONSERVER POUR CONSULTATION ULTÉRIEURE.**

ES_ **IMPORTANTE, LEA Y GUARDE PARA FUTURAS REFERENCIAS.**

PT_ **IMPORTANTE: LEIA ATENTAMENTE E GUARDE PARA CONSULTA FUTURA.**

DE_ **WICHTIG! SORGFÄLTIG LESEN UND FÜR SPÄTER NACHSCHLAGEN AUFBEWAHREN.**

IT _ **IMPORTANTE! CONSERVARE IL PRESENTE MANUALE PER FUTURO RIFERIMENTO E LEGGERLO ATTENTAMENTE.**

RO_ **IMPORTANT: CITIȚI CU ATENȚIE ȘI PĂSTRAȚI PENTRU CONSULTARE VIITOARE.**

① x 1

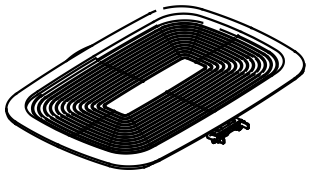

② x 1

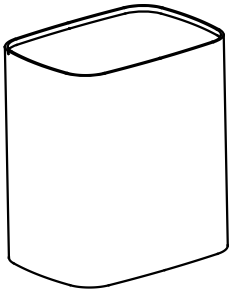

③ x 2

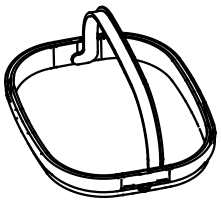

④ x 1

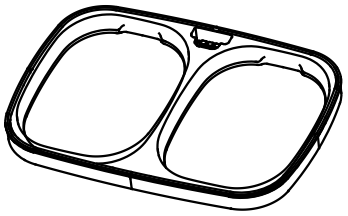

⑤ x 1

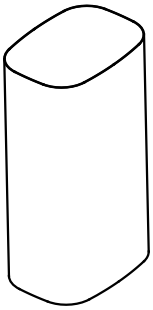

⑥ x 1

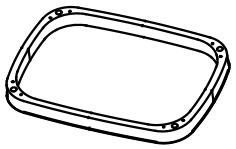

⑦ x 4



⑧ x 1

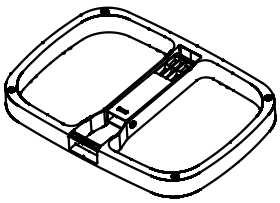

⑨ x 1

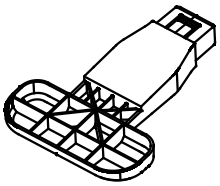

⑩ x 4



⑪ x 4

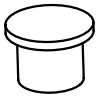

⑫ x 1



⑬ x 1



EN_ Schematic diagram of bending and inserting the hard edge of the cloth cover
FR_ Schéma illustrant comment plier et insérer le bord rigide de la housse en tissu
ES_ Diagrama esquemático de cómo doblar e introducir el borde rígido de la funda de tela
PT_ Diagrama esquemático de como dobrar e inserir a borda rígida da capa de tecido
DE_ Schematische Darstellung des Umbiegens und Einführens der harten Kante der Stoffhülle
IT_ Schema illustrativo di come piegare e inserire il bordo rigido della copertura in tessuto
RO_ Diagrama schematică a procesului de îndoire și introducere a marginii rigide a husei din țesătură

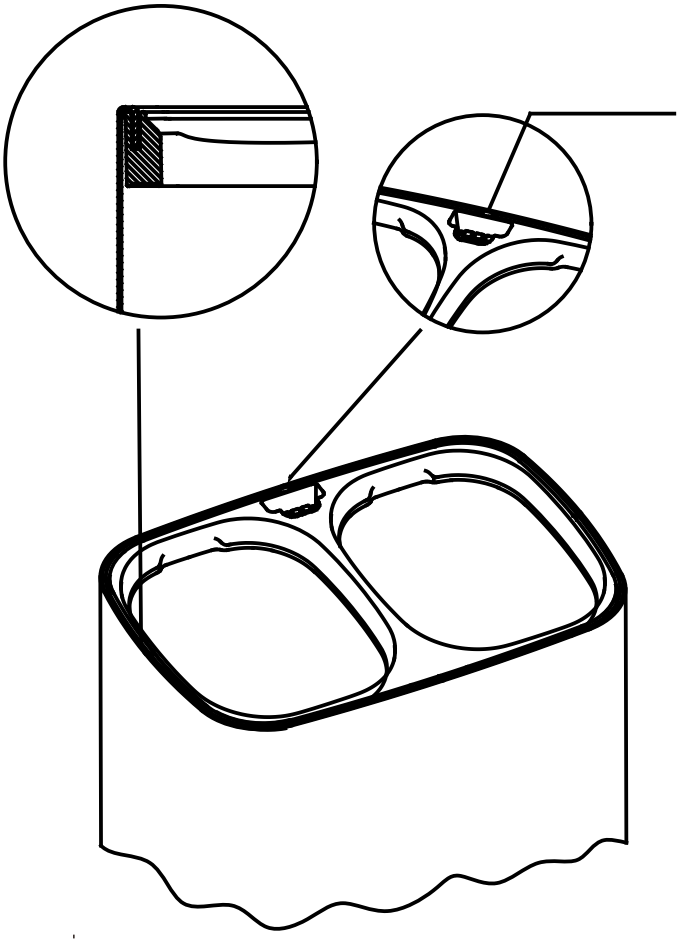

EN_Rear groove of upper frame
FR_ Rainure arrière du châssis supérieur
ES_ Ranura trasera del bastidor superior
PT_ Ranhura traseira do quadro superior
DE_ Hintere Nut des oberen Rahmens
IT_ Scanalatura posteriore del telaio superiore
RO_ Canelura din spate a cadrului superior

EN_ As shown in the figure, align the seam of the outer cloth cover with the overlapping area The groove at the back of the frame, and then the hard edge of the outer cloth cover All the edges are bent and inserted into the grooves around the upper frame.
FR_ Comme le montre l'illustration, alignez le joint de la housse extérieure avec la zone de chevauchement de la rainure située à l'arrière du cadre, puis pliez tous les bords de la housse extérieure et insérez-les dans les rainures situées tout autour du cadre supérieur.
ES_ Tal y como se muestra en la figura, alinea la costura de la funda exterior de tela con la zona superpuesta de la ranura situada en la parte trasera del marco y, a continuación, dobla todos los bordes de la funda exterior de tela e insértalos en las ranuras que rodean el marco superior.
PT_ Conforme ilustrado na figura, alinhe a costura da capa exterior de tecido com a área sobreposta da ranhura na parte de trás da moldura e, em seguida, a borda rígida da capa exterior de tecido; todas as bordas são dobradas e inseridas nas ranhuras à volta da moldura superior.
DE_ Wie in der Abbildung gezeigt, richten Sie die Naht der äußeren Stoffhülle auf den überlappenden Bereich der Nut an der Rückseite des Rahmens aus und biegen Sie anschließend die harten Kanten der äußeren Stoffhülle um, sodass alle Kanten in die Nuten rund um den oberen Rahmen eingeführt werden.
IT_ Come mostrato nella figura, allineare la cucitura del rivestimento esterno in tessuto con l'area di sovrapposizione e la scanalatura sul retro del telaio, quindi piegare tutti i bordi rigidi del rivestimento esterno in tessuto e inserirli nelle scanalature attorno al telaio superiore.
RO_ Așa cum se vede în figură, aliniați cusătura husei exterioare din țesătură cu zona de suprapunere a canelurii din partea din spate a cadrului, iar apoi marginea rigidă a husei exterioare din țesătură; toate marginile sunt îndoite și introduse în canelurile din jurul cadrului superior.

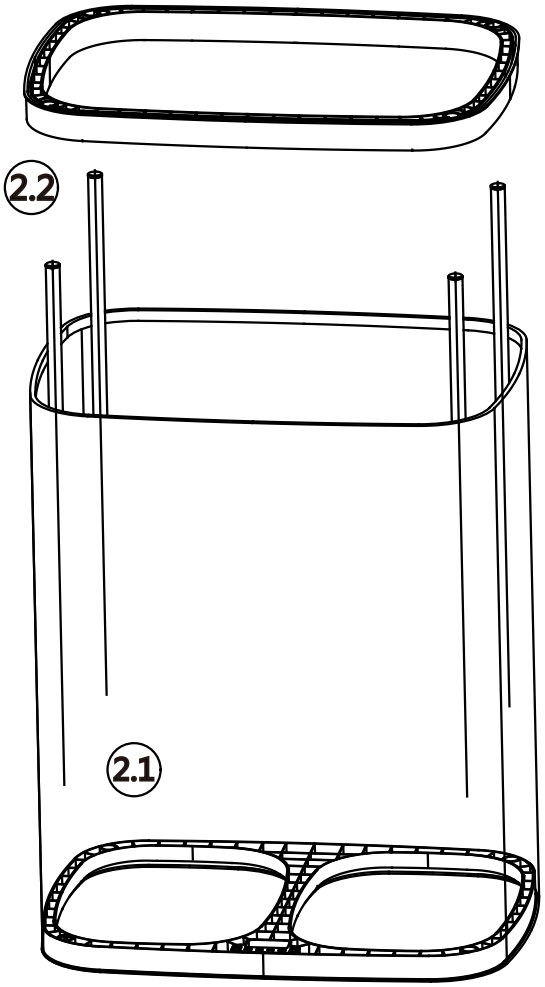

EN_ 2.1 Flip the upper frame and lift the cloth bag, then remove the four steel pipes Insert them into the corresponding holes at the four corners of the upper frame.

2.2 Place the lower frame and insert the other end of the steel pipe separately Insert into the holes corresponding to the four corners of the lower frame

FR_ 2.1 Retournez le cadre supérieur et soulevez le sac en tissu, puis retirez les quatre tubes en acier. Insérez-les dans les trous correspondants situés aux quatre coins du cadre supérieur.

2.2 Placez le cadre inférieur et insérez séparément l'autre extrémité de chaque tube en acier dans les trous correspondant aux quatre coins du cadre inférieur.

ES_ 2.1 Dale la vuelta al bastidor superior y levanta la bolsa de tela; a continuación, retira los cuatro tubos de acero e insértalos en los orificios correspondientes de las cuatro esquinas del bastidor superior.

2.2 Coloca el bastidor inferior e inserta por separado el otro extremo de cada tubo de acero en los orificios correspondientes a las cuatro esquinas del bastidor inferior.

PT_ 2.1 Vire a estrutura superior e levante o saco de pano; em seguida, retire os quatro tubos de aço e insira-os nos orifícios correspondentes nos quatro cantos da estrutura superior.

2.2 Coloque a estrutura inferior e insira separadamente a outra extremidade de cada tubo de aço nos orifícios correspondentes aos quatro cantos da estrutura inferior.

DE_ 2.1 Drehen Sie den oberen Rahmen um, heben Sie den Stoffbeutel an und entfernen Sie die vier Stahlrohre. Stecken Sie diese in die entsprechenden Löcher an den vier Ecken des oberen Rahmens.

2.2 Setzen Sie den unteren Rahmen auf und stecken Sie das andere Ende der Stahlrohre einzeln in die entsprechenden Löcher an den vier Ecken des unteren Rahmens.

IT_ 2.1 Capovolgere il telaio superiore e sollevare il sacchetto di tessuto, quindi rimuovere i quattro tubi di acciaio e inserirli nei fori corrispondenti ai quattro angoli del telaio superiore.

2.2 Posizionare il telaio inferiore e inserire separatamente l'altra estremità dei tubi di acciaio nei fori corrispondenti ai quattro angoli del telaio inferiore.

RO_ 2.1 Întoarceți cadrul superior și ridicați sacul de pânză, apoi scoateți cele patru țevi de oțel. Introduceți-le în orificiile corespunzătoare din cele patru colțuri ale cadrului superior.

2.2 Așezați cadrul inferior și introduceți separat celălalt capăt al țevii de oțel în orificiile corespunzătoare celor patru colțuri ale cadrului inferior.

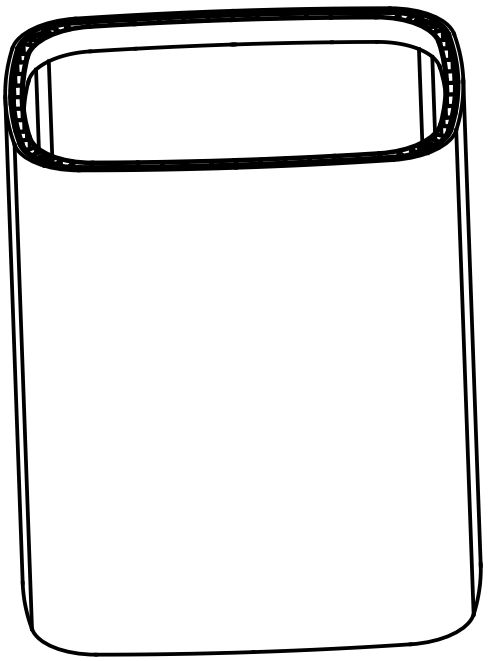

EN_ Align the seam at the other end of the outer cloth cover with the lower frame The groove of the part, then cover the hard edge of the edge of the cloth Bend and clip into the grooves around the lower frame.

Attention: It is necessary to ensure that the cloth cover after being inserted is vertical and smooth, Avoid twisting the upper and lower mouth. If there is any distortion, please readjust Insert the position into the groove again.

FR_ Alignez la couture située à l'autre extrémité de la housse en tissu avec le cadre inférieur. Insérez-la dans la rainure de la pièce, puis rabattez le bord rigide de la housse et fixez-le dans les rainures tout autour du cadre inférieur.

Attention : veillez à ce que la housse en tissu soit bien verticale et bien tendue une fois insérée. Évitez toute torsion au niveau des bords supérieur et inférieur. En cas de déformation, réajustez la position et réinsérez-la dans la rainure.

ES_ Alinee la costura del otro extremo de la funda de tela exterior con la ranura de la parte inferior del marco y, a continuación, cubra el borde rígido de la tela doblándola e insértela en las ranuras que rodean el marco inferior.

Atención: Es necesario asegurarse de que la funda de tela, una vez insertada, quede vertical y lisa; evite que se retuerzan los extremos superior e inferior. Si se produce alguna deformación, reajuste la posición e insértela de nuevo en la ranura.

PT_ Alinhe a costura na outra extremidade da cobertura de tecido exterior com a ranhura da parte inferior da estrutura e, em seguida, cubra a borda rígida da extremidade do tecido, dobrando-a e encaixando-a nas ranhuras à volta da estrutura inferior.

Atenção: É necessário garantir que a cobertura de tecido, após ser inserida, fique na vertical e lisa. Evite torcer as extremidades superior e inferior. Se houver alguma distorção, reajuste a posição e insira-a novamente na ranhura.

DE_ Richten Sie die Naht am anderen Ende der äußeren Stoffabdeckung an der Nut des unteren Rahmenteils aus und legen Sie dann die harte Kante des Stoffrandes um. Biegen Sie den Stoff um und stecken Sie ihn in die Nuten rund um den unteren Rahmen ein.

Achtung: Achten Sie darauf, dass die Stoffabdeckung nach dem Einlegen senkrecht und glatt sitzt. Vermeiden Sie Verdrehungen am oberen und unteren Rand. Sollte es zu Verformungen kommen, richten Sie die Position bitte erneut aus und setzen Sie sie wieder in die Nut ein.

IT_ Allineare la cucitura all'altra estremità del rivestimento in tessuto esterno con la scanalatura della parte inferiore del telaio, quindi coprire il bordo rigido del tessuto, piegarlo e fissarlo nelle scanalature attorno al telaio inferiore.

Attenzione: è necessario assicurarsi che il rivestimento in tessuto, una volta inserito, sia verticale e liscio; evitare di attorcigliare le estremità superiore e inferiore. In caso di deformazioni, regolare nuovamente la posizione e reinserirlo nella scanalatura.

RO_ Aliniați cusătura de la celălalt capăt al husei exterioare din pânză cu canelura din partea inferioară a cadrului, apoi acoperiți marginea rigidă a pânzei, îndoiți-o și fixați-o în canelurile din jurul cadrului inferior.

Atenție: Este necesar să vă asigurați că husa din pânză, după ce a fost introdusă, este verticală și netedă; evitați răsucirea părților superioare și inferioare. Dacă se observă vreo deformare, vă rugăm să reajustați poziția și să o introduceți din nou în canelură.

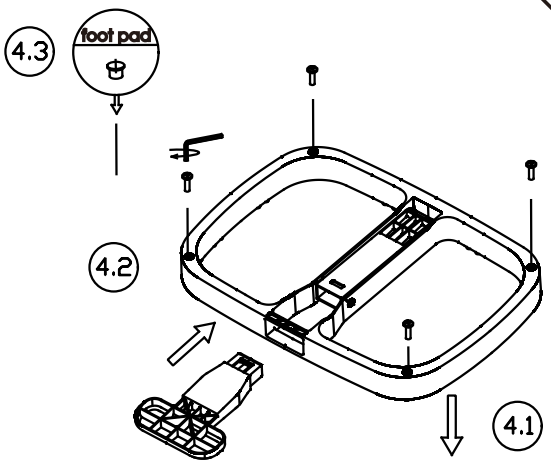

EN_ Before installation, please remove the footboard Insert into the pedal frame.
FR_ Avant l'installation, veuillez retirer le repose-pieds inséré dans le châssis de la pédale.
ES_ Antes de la instalación, retira el reposapiés e insértalo en el bastidor del pedal.
PT_ Antes da instalação, retire o apoio para os pés e insira-o na estrutura do pedal.
DE_ Bitte entfernen Sie vor der Montage die Fußstütze und setzen Sie sie in den Pedalrahmen ein.
IT_ Prima dell'installazione, rimuovere la pedana e inserirla nel telaio del pedale.
RO_ Înainte de instalare, vă rugăm să scoateți placa de bază și să o introduceți în cadrul pedalei.

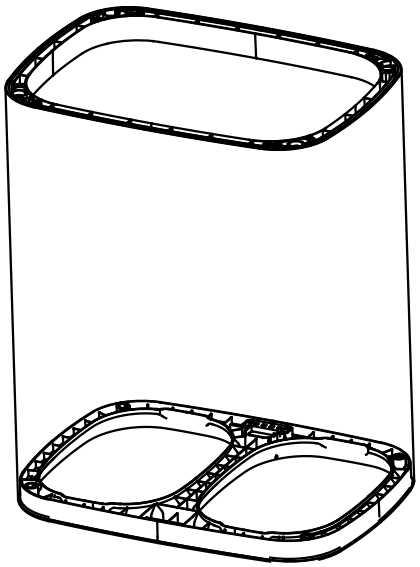

EN_ 4.1 As shown in the figure, with the pedal facing forward, the overall alignment Align the frames and place the pedal frame components.
4.2 Use a wrench to screw the four bolts into the pedal frame separately Push up four steel pipes in sequence through the holes at the bottom, Tighten the outer cloth cover.
4.3 Use foot pads to plug the bolt holes mentioned above.
FR_ 4.1 Comme le montre l'illustration, avec la pédale orientée vers l'avant, alignez les cadres et mettez en place les composants du cadre de la pédale.
4.2 À l'aide d'une clé, vissez les quatre boulons du cadre de la pédale un par un. Enfoncez les quatre tubes en acier les uns après les autres dans les trous situés en bas, puis serrez la housse extérieure en tissu.
4.3 Utilisez des embouts pour boucher les trous de boulons mentionnés ci-dessus.
ES_ 4.1 Tal y como se muestra en la figura, con el pedal orientado hacia delante, alinea los bastidores y coloca los componentes del bastidor del pedal.
4.2 Utiliza una llave para atornillar los cuatro pernos del bastidor del pedal por separado. Introduce cuatro tubos de acero uno tras otro a través de los orificios de la parte inferior y aprieta la funda exterior de tela.
4.3 Utiliza las almohadillas para los pies para tapar los orificios de los pernos mencionados anteriormente.
PT_ 4.1 Conforme ilustrado na figura, com o pedal virado para a frente, alinhe as estruturas e coloque os componentes da estrutura do pedal.
4.2 Utilize uma chave inglesa para apertar os quatro parafusos da estrutura do pedal, um a um. Empurre para cima, sequencialmente, os quatro tubos de aço através dos orifícios na parte inferior e aperte a cobertura exterior de tecido.
4.3 Utilize tampões para tapar os orifícios dos parafusos acima referidos.
DE_ 4.1 Wie in der Abbildung gezeigt, richten Sie bei nach vorne ausgerichteten Pedalen die Rahmen aus und setzen Sie die Pedalrahmenkomponenten ein.
4.2 Schrauben Sie die vier Schrauben nacheinander mit einem Schraubenschlüssel in den Pedalrahmen ein. Schieben Sie nacheinander vier Stahlrohre durch die Löcher an der Unterseite nach oben und ziehen Sie die äußere Stoffabdeckung fest.
4.3 Verschließen Sie die oben genannten Schraubenlöcher mit Fußpolstern.
IT_ 4.1 Come illustrato nella figura, con il pedale rivolto in avanti, allineare i telai e posizionare i componenti del telaio del pedale.
4.2 Utilizzare una chiave per avvitare separatamente i quattro bulloni nel telaio del pedale; inserire in sequenza i quattro tubi d'acciaio attraverso i fori nella parte inferiore; serrare il rivestimento esterno in tessuto.
4.3 Utilizzare i tappi per coprire i fori dei bulloni sopra menzionati.
RO_ 4.1 După cum se arată în figură, cu pedala orientată spre înainte, aliniați cadrele și montați componentele cadrului pedalei.
4.2 Folosiți o cheie pentru a înșuruba separat cele patru șuruburi în cadrul pedalei. Introduceți pe rând cele patru țevi de oțel prin orificiile din partea inferioară, apoi strângeți învelișul exterior din țesătură.
4.3 Folosiți tampoane pentru picioare pentru a acoperi orificiile șuruburilor menționate mai sus.

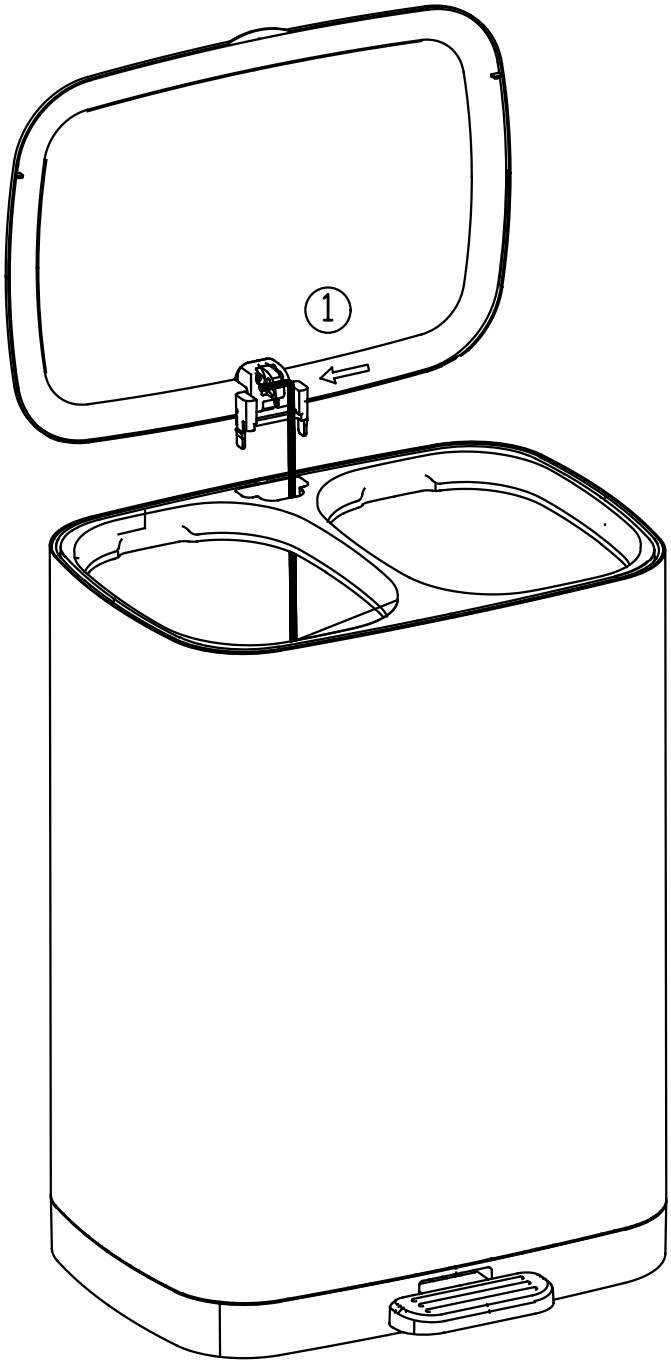

EN_ As shown in the picture, flip and straighten it,(1) first place one end of the top rod Passthrough the L-shaped top rod hole on the flip cover component.
FR_ Comme le montre l'image, retournez et redressez l'ensemble : (1) commencez par faire passer une extrémité de la tige supérieure à travers le trou en forme de L prévu à cet effet sur le cache-retournement.
ES_ Tal y como se muestra en la imagen, dale la vuelta y endereza la pieza: (1) primero, introduce un extremo de la barra superior a través del orificio en forma de L de la barra superior que hay en la pieza de la tapa abatible.
PT_ Conforme ilustrado na imagem, vire e endireite-o: (1) comece por passar uma das extremidades da haste superior pelo orifício em forma de L do componente da tampa articulada.
DE_ Wie auf dem Bild gezeigt, klappen Sie das Teil auf und richten Sie es aus: (1) Führen Sie zunächst ein Ende der oberen Stange durch die L-förmige Öffnung für die obere Stange am Klappdeckelteil.
IT_Come mostrato nell'immagine, capovolgi e raddrizza il componente (1); per prima cosa, fai passare un'estremità dell'asta superiore attraverso il foro a forma di L presente sul coperchio ribaltabile.
RO_ Așa cum se vede în imagine, întoarceți și îndreptați-l: (1) mai întâi introduceți un capăt al tijei superioare prin orificiul în formă de L al tijei superioare de pe elementul capacului rabatabil.

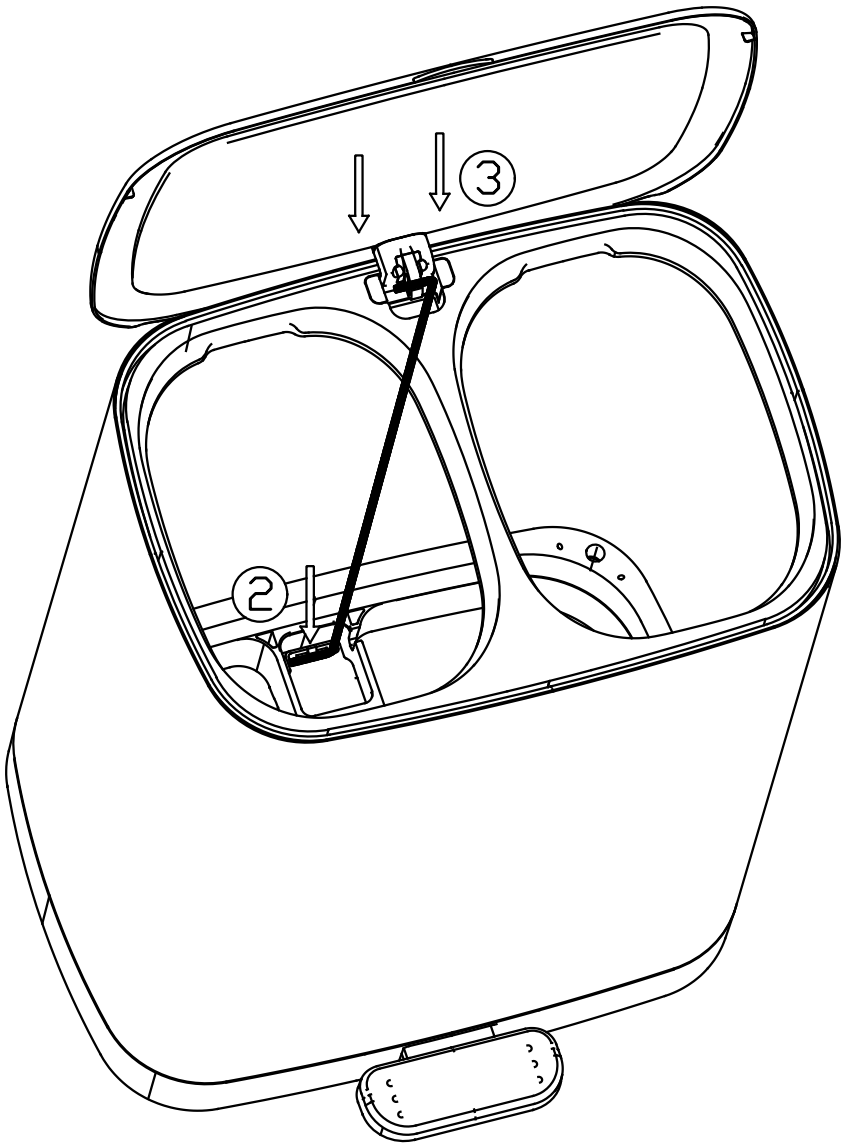

EN_ Insert the other end of the top rod into the rear of the pedal as shown in Figure (2)Groove. (3) Simultaneously press the arrow direction downwards to flip the cover down The two legs of the hinge are inserted into the corresponding grooves

FR_ Insérez l'autre extrémité de la tige supérieure à l'arrière de la pédale, comme indiqué sur la figure (2) Rainure. (3) Appuyez simultanément dans le sens de la flèche vers le bas pour rabattre le couvercle. Les deux pattes de la charnière s'insèrent dans les rainures correspondantes.

ES_ Introduce el otro extremo de la varilla superior en la parte trasera del pedal, tal y como se muestra en la figura (2) Ranura. (3) Presiona simultáneamente en la dirección de la flecha hacia abajo para abatir la tapa hacia abajo. Las dos patas de la bisagra se introducen en las ranuras correspondientes.

PT_ Insira a outra extremidade da haste superior na parte traseira do pedal, conforme ilustrado na Figura (2) Ranhura. (3) Pressione simultaneamente na direção da seta, para baixo, para abaixar a tampa. As duas pernas da dobradiça são inseridas nas ranhuras correspondentes

DE_ Führen Sie das andere Ende der oberen Stange wie in Abbildung (2) „Nut“ gezeigt in die Rückseite des Pedals ein. (3) Drücken Sie gleichzeitig in Pfeilrichtung nach unten, um die Abdeckung nach unten zu klappen. Die beiden Schenkel des Scharniers werden in die entsprechenden Nuten eingeführt.

IT_ Inserire l'altra estremità dell'asta superiore nella parte posteriore del pedale, come illustrato nella Figura (2) Scanalatura. (3) Premere contemporaneamente verso il basso nella direzione indicata dalla freccia per ribaltare il coperchio verso il basso. Le due gambe della cerniera vengono inserite nelle scanalature corrispondenti

RO_Introduceți celălalt capăt al tijei superioare în partea din spate a pedalei, așa cum se arată în figura (2) Canelură. (3) Apăsați simultan în direcția săgeții, în jos, pentru a rabata capacul în jos. Cele două picioare ale balamalei se introduc în canelurile corespunzătoare.

EN_Inner bag fixing ring groove
FR_ Rainure de l'anneau de fixation du sac intérieur
ES_ Ranura del anillo de fijación de la bolsa interior
PT_ Ranhura do anel de fixação do saco interior
DE_Nut für den Befestigungsring des Innenbeutels
IT_ Scanalatura dell'anello di fissaggio della sacca interna
RO_Canelura inelului de fixare a sacului interior

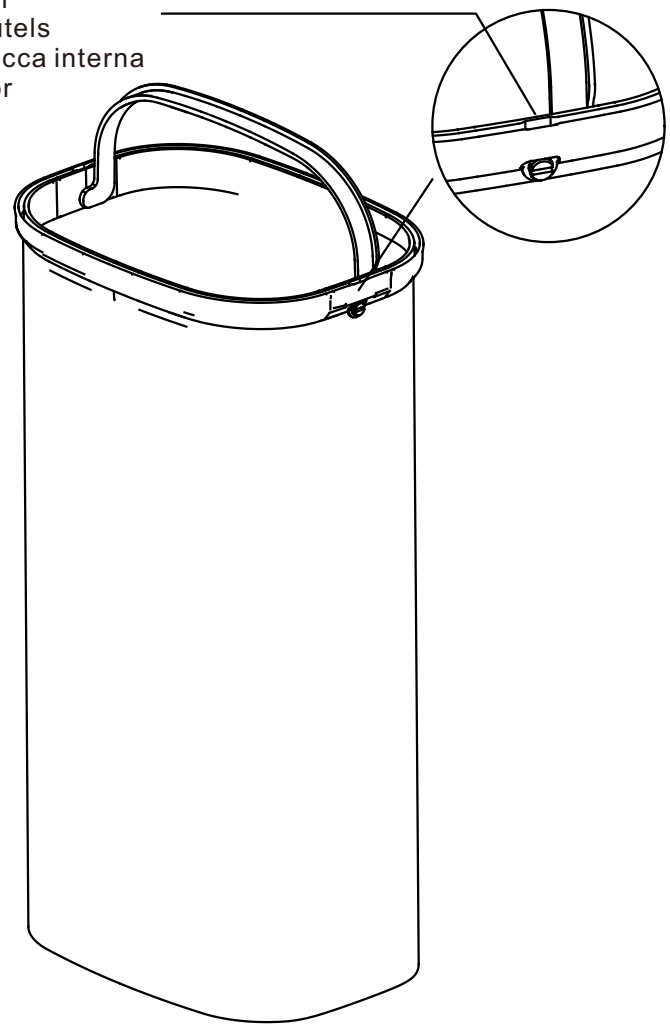

EN_As shown in the figure, align and fix the seam of the inner cloth bag at the overlapping position Circle the groove on the circle, and then cover the hard edge strip on the inner cloth bag completely Bend and clip into the grooves around the inner bag fixing ring.
FR_ Comme le montre l'illustration, alignez et fixez la couture du sac en tissu intérieur au niveau du chevauchement. Entourez la rainure indiquée sur le cercle, puis recouvrez entièrement la bande de renfort du sac en tissu intérieur. Pliez et enclenchez les languettes dans les rainures situées autour de l'anneau de fixation du sac intérieur.
ES_ Tal y como se muestra en la figura, alinea y fija la costura de la bolsa interior de tela en la zona de solapamiento. Marca con un círculo la ranura que aparece en el dibujo y, a continuación, cubre por completo la tira de borde rígido de la bolsa interior de tela. Dobla y encaja las lengüetas en las ranuras que rodean el anillo de fijación de la bolsa interior.
PT_ Conforme ilustrado na figura, alinhe e fixe a costura do saco de tecido interior na posição de sobreposição. Contorne a ranhura no círculo e, em seguida, cubra completamente a faixa de borda rígida do saco de tecido interior. Dobre e encaixe nas ranhuras à volta do anel de fixação do saco interior.
DE_ Wie in der Abbildung gezeigt, richten Sie die Naht des inneren Stoffbeutels an der Überlappungsstelle aus und befestigen Sie sie. Markieren Sie die Nut auf dem Ring mit einem Kreis und legen Sie dann den Hartkantenstreifen vollständig über den inneren Stoffbeutel. Biegen Sie ihn in die Nuten rund um den Befestigungsring des inneren Beutels ein und befestigen Sie ihn dort.
IT_ Come illustrato nella figura, allineare e fissare la cucitura del sacchetto interno in tessuto nella posizione di sovrapposizione. Segnare con un cerchio la scanalatura sul cerchio, quindi coprire completamente la striscia rigida sul sacchetto interno in tessuto. Piegare e fissare nelle scanalature attorno all'anello di fissaggio del sacchetto interno.
RO_ Așa cum se arată în figură, aliniați și fixați cusătura sacului interior din țesătură în zona de suprapunere. Marcați cu un cerc canelura de pe inel, apoi acoperiți complet banda cu margine rigidă de pe sacul interior din țesătură. Îndoiți și fixați-o în canelurile din jurul inelului de fixare al sacului interior.

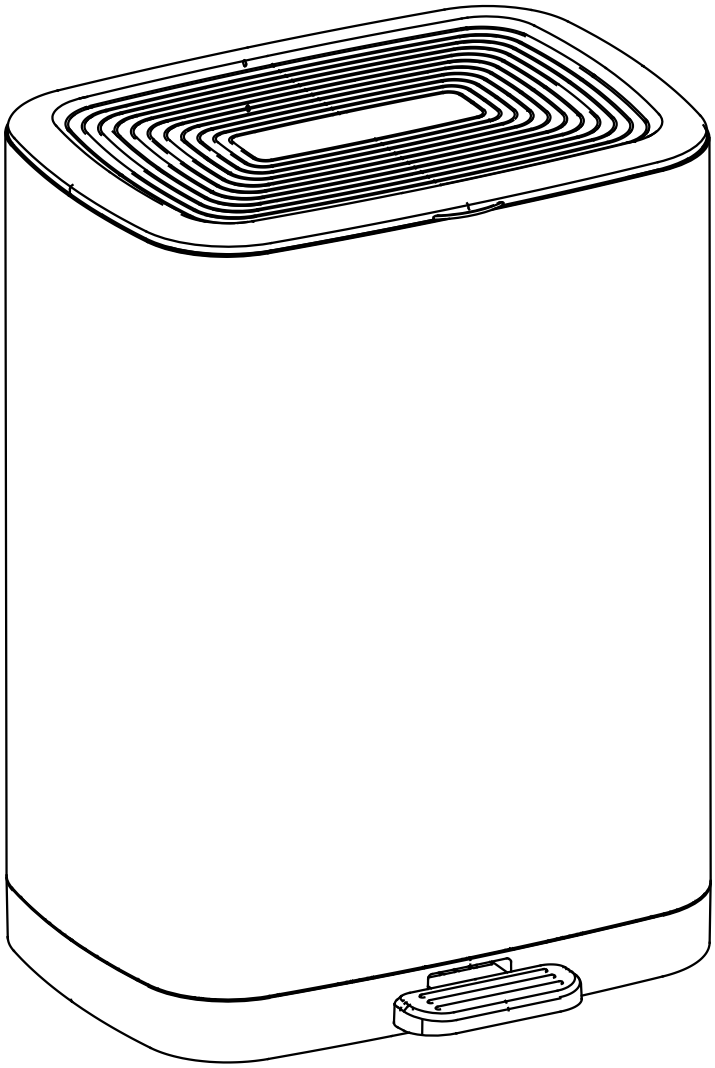

EN_As shown in the figure, align and fix the seam of the inner cloth bag at the overlapping position Circle the groove on the circle, and then cover the hard edge strip on the inner cloth bag completely Bend and clip into the grooves around the inner bag fixing ring.
FR_ Comme le montre l'illustration, alignez et fixez la couture du sac en tissu intérieur au niveau du chevauchement. Entourez la rainure indiquée sur le cercle, puis recouvrez entièrement la bande de renfort du sac en tissu intérieur. Pliez et enclenchez les languettes dans les rainures situées autour de l'anneau de fixation du sac intérieur.
ES_ Tal y como se muestra en la figura, alinea y fija la costura de la bolsa interior de tela en la zona de solapamiento. Marca con un círculo la ranura que aparece en el dibujo y, a continuación, cubre por completo la tira de borde rígido de la bolsa interior de tela. Dobla y encaja las lengüetas en las ranuras que rodean el anillo de fijación de la bolsa interior.
PT_ Conforme ilustrado na figura, alinhe e fixe a costura do saco de tecido interior na posição de sobreposição. Contorne a ranhura no círculo e, em seguida, cubra completamente a faixa de borda rígida do saco de tecido interior. Dobre e encaixe nas ranhuras à volta do anel de fixação do saco interior.
DE_ Wie in der Abbildung gezeigt, richten Sie die Naht des inneren Stoffbeutels an der Überlappungsstelle aus und befestigen Sie sie. Markieren Sie die Nut auf dem Ring mit einem Kreis und legen Sie dann den Hartkantenstreifen vollständig über den inneren Stoffbeutel. Biegen Sie ihn in die Nuten rund um den Befestigungsring des inneren Beutels ein und befestigen Sie ihn dort.
IT_Come illustrato nella figura, allineare e fissare la cucitura del sacchetto interno in tessuto nella posizione di sovrapposizione. Segnare con un cerchio la scanalatura sul cerchio, quindi coprire completamente la striscia rigida sul sacchetto interno in tessuto. Piegare e fissare nelle scanalature attorno all'anello di fissaggio del sacchetto interno.
RO_ Așa cum se arată în figură, aliniați și fixați cusătura sacului interior din țesătură în zona de suprapunere. Marcați cu un cerc canelura de pe inel, apoi acoperiți complet banda cu margine rigidă de pe sacul interior din țesătură. Îndoiți și fixați-o în canelurile din jurul inelului de fixare al sacului interior.

US

If you have any questions, please contact our customer care center, Our contact details are below:

001-877-644-9366

customerservice@aosom.com

Imported by Aosom LLC
7777 Center Ave. Suite 430
Huntington Beach, CA 92647-9998 USA
MADE IN CHINA

CA

If you have any questions, please contact our customer care center, Our contact details are below:

416-792-6088

customerservice@aosom.ca

Imported by Aosom Canada Inc.
Unit 33-1 Sparks Avenue, North York, Ontario, Canada
M2H 2W1
MADE IN CHINA

Si vous avez la moindre question, veuillez contacter notre centre d'assistance à la clientèle,Nos coordonnées sont les suivantes:

416-792-6088

customerservice@aosom.ca

Importé par Aosom Canada Inc.
Unité 33-1 Sparks Avenue, North York, Ontario, Canada M2H 2W1
Fabriqué en Chine

ES

Si tiene alguna pregunta, comuníquese con nuestro Centro de Atención al Cliente,Nuestros datos de contacto son los siguientes:

0034-931294512

atencioncliente@aosom.es

IMPORTADOR/Fabricante/REP:
SPANISH AOSOM, S.L.
C/ROC GROS,Nº15.08550, ELS HOSTALETS DE BALENYÀ, SPAIN.
B66295775
HECHO EN CHINA

Se tiver alguma dúvida, por favor contacte o nosso Centro de Atendimento ao Cliente,Os nossos dados de contacto são os seguintes:

0034-931294512

info@aosom.pt.

UK

If you have any questions, please contact our customer care center, Our contact details are below:

0044-800-240-4004

enquiries@mhstar.co.uk

IMPORTER ADDRESS:
MH STAR UK LTD
1 Northampton Cross Logistics Park
Northampton Cross Road
Northampton
Nn4 9FH
Tel: 0800 240 4050
enquiries@mhstar.co.uk
MADE IN CHINA

DE

Wenn Sie Fragen haben, wenden Sie sich bitte an unser Kundendienstzentrum,Unsere Kontaktdaten stehen unten:

0049-0(40)-87408465

service@aosom.de

ADRESSE DES IMPORTEURE/Hersteller/REP:
MH Handel GmbH
Wendenstraße 309
D-20537 Hamburg
Germany
IN CHINA HERGESTELLT

IT

In caso di dubbio, si prega di contattare il nostro centro assistenza clienti,I nostri dettagli di contatto sono di seguito:

0039-0249471447

clienti@aosom.it

IMPORTATO DA/Produttore/REP:
AOSOM Italy srl
Centro Direzionale Milanofiori
Strada 1 Palazzo F1
20057 Assago (MI)
P.I.: 08567220960
FATTO IN CINA

RO

Importator/Producător/REP:
Aosom Romania SRL
Str. Barbu Mumuleanu, nr. 30-32
Bucuresti, Sector 2
Tel: +40 312294730
clienti@aosom.ro
Fabricat in China

FR

Si vous avez la moindre question, veuillez contacter notre centre d'assistance à la clientèle,Nos coordonnées sont les suivantes:

0033-1-84166106

aosom@mhfrance.fr

Importé par/Fabricant/REP:
MH FRANCE
2 Rue Maurice Hartmann
92130 Issy Les Moulineaux
France
FABRIQUÉ EN CHINE

FR
DONNEZ OU RECYCLEZ
ASSOCIATION OU LIVRAISON OU DÉCHÈTERIE
Adresses sur quefairedemesdechets.fr