SPORTNOW

IN260700071V01_UK_FR_DE_ES_PT_IT_RO

A61-091V00

EN

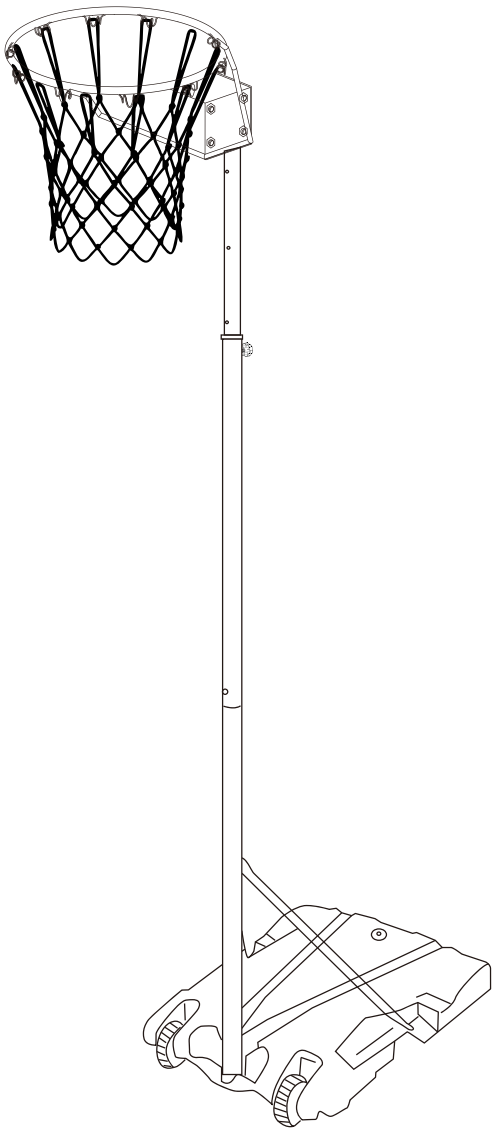



WARNING:
IMPROPER INSTALLATION OR SWINGING ON THE RING MAY CAUSE SERIOUS INJURY OR DEATH

Portable Netball Stand and Hoop

IMPORTANT, RETAIN FOR FUTURE REFERENCE: READ CAREFULLY.

INSTRUCTION MANUAL

Safety Information

⚠ Warning

Read these instructions carefully before use and keep them for future reference. Provide them to anyone who will use this product and provide them with this product if it is ever given or sold to a third party. Failure to follow these instructions may lead to serious property damage and severe personal injury.

- **ALWAYS** check that the lever on the handle can lock the rim at a fixed height. If not, cease use and mark the system "**Out of Order**". Do not resume use until the problem is fixed.
- **ONLY** use this product for recreation and fitness, but not for fierce competition.
- **NEVER** dunk on or jump and yank at the hoop. The backboard **WILL** fall.
- **ONLY** use this system in the backyard or any space contained and protected from road track and unauthorized use.
- Check the system every time before use. Check all fasteners and the base for any sign of leakage. Refrain from use if any are found. Only resume use after all problems have been fixed.
- Fill the base with water or sand of the correct amount after installation to prevent the backboard from collapsing.
- Place the base on a level ground.
- Keep the base away from sharp edges.
- **DO NOT** lie around the basketball hoop.
- **DO NOT** allow use by children, or by persons whose mental or physical condition precludes safe use.
- **DO NOT** use while under the influence of alcohol, drugs, or any medication that negatively affects your judgment or reflexes.
- Keep children and bystanders away during installation.
- **ONLY** transfer the system with it lying on the vehicle or dolly.
- Drain the base when the temperature is lower than 0°C to avoid damage to the base.
- **ONLY** fill the base with sand when the temperature is lower than 0°C.
- Protect the metal parts from the element if to be used outdoors.
- Follow the rules of playing basketball. Seek training if needed.
- Keep your fingers away from the moving parts when adjusting the height.
- Adjust the basketball rim to the lowest level before moving.
- Avoid friction with the ground while moving.
- **ONLY LET PROFESSIONALS INSTALL THIS PRODUCT**.

#I

1PC

#A
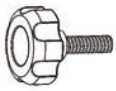
1PC

#J

1PC

#M

1PC

#S
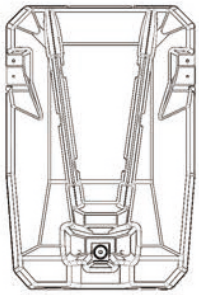
1PC

#U1

1PC

#U2

1PC

#G

2PCS

#W
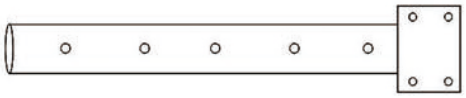
1PC

#X

1PC

#Y
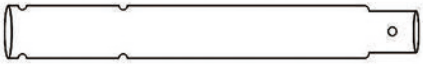
1PC

#B1,2,3


8X16MM 4PCS

#C1,2,3

8X20MM 2PCS

#D1,2,3

8X55MM 1PC

#E1,2,3

8X60MM 1PC

Assemble the Base

Assembling the base main pole

1. Position base (S) on level ground with fill opening accessible
2. Insert bottom pole (Y) into center opening of base (S)
3. Secure bottom pole (Y) to base (S) using bolts M and G as shown in diagram
4. The diagram clearly shows the bolt placement points on base (S)
5. Ensure bottom pole is completely vertical before proceeding

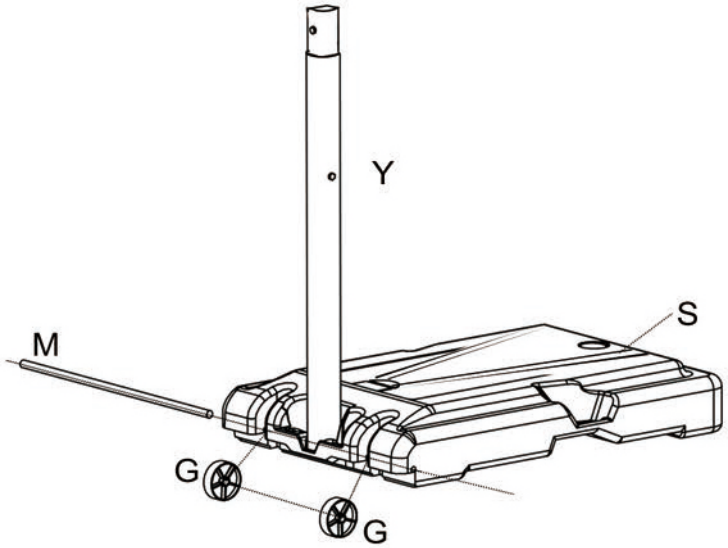

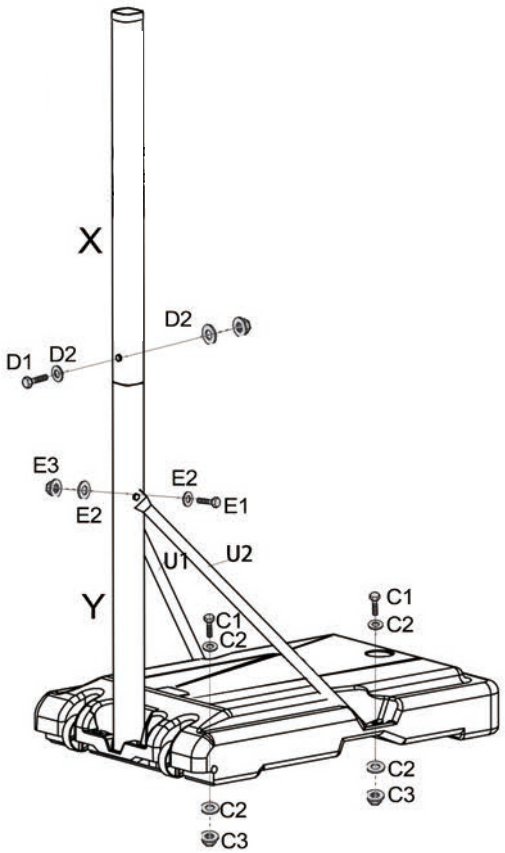

Install 2pcs main X, Y together by boltsD1,D2,D3 As shown in the figure.

Fix the pole brace (U1,U2) on bottom pole(Y)and base (S)by bolt(C1,C2,C3) and bolt (EI,E2,E3).

Assemble the Upper Elevator

Backboard/Hoop/Support Rod

1. Rim, backboard and top tube.
   Assemble the rim (I) and top tube (W) by bolt (B1,B2,B3).

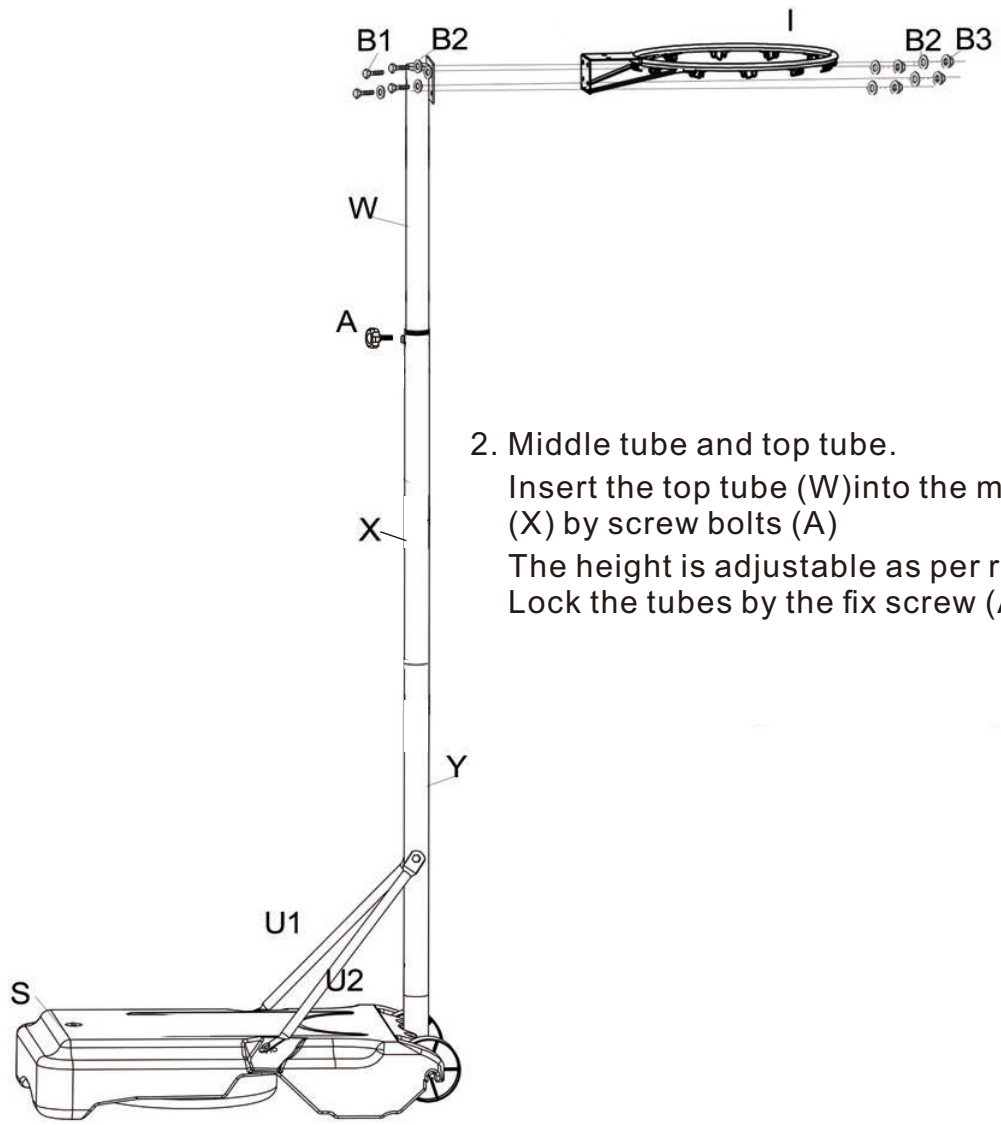

2. Middle tube and top tube.
   Insert the top tube (W)into the middle tube (X) by screw bolts (A)
   The height is adjustable as per requirement. Lock the tubes by the fix screw (A).

SPORTNOW

IN260700071V01_UK_FR_DE_ES_PT_IT_RO

A61-091V00

FR

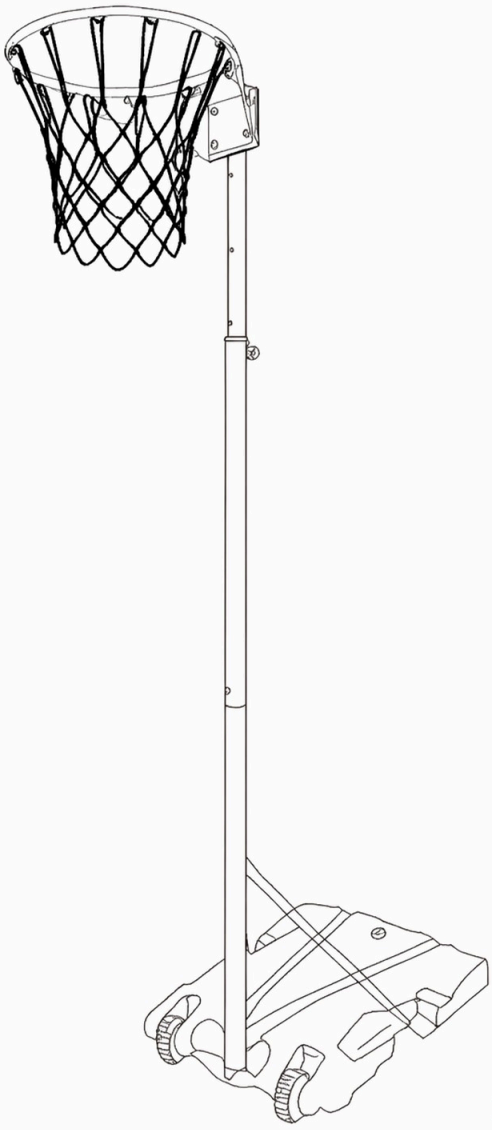



AVERTISSEMENT :
UNE INSTALLATION INCORRECTE OU SE SUSPENDRE À L'ANNEAU PEUT CAUSER DES BLESSURES GRAVES OU LA MORT

Support et panier de netball portables

IMPORTANT, À CONSERVER POUR RÉFÉRENCE FUTURE : À LIRE ATTENTIVEMENT.

MANUEL D'INSTRUCTIONS

Informations de sécurité

⚠ Avertissement

Lisez attentivement ces instructions avant utilisation et conservez-les pour référence future. Fournissez-les à toute personne qui utilisera ce produit et remettez-les avec le produit s'il est un jour donné ou vendu à un tiers. Le non-respect de ces instructions peut entraîner de graves dommages matériels et des blessures corporelles graves.

- **VÉRIFIEZ TOUJOURS** que le levier de la poignée peut verrouiller le cercle à une hauteur fixe. Si ce n'est pas le cas, cessez l'utilisation et marquez le système « Hors service ». Ne reprenez pas l'utilisation avant que le problème soit résolu.
- Utilisez ce produt **UNIQUEMENT** pour les loisirs et le fitness, mais pas pour des compétitions intenses.
- **NE JAMAIS** vous suspendre au cercle, sauter ou tirer dessus. Le panneau de basket **TOMBERA**.
- Utilisez ce système **UNIQUEMENT** dans une cour ou un espace clos et protégé de la circulation routière et de tout accès non autorisé.
- Vérifiez le système avant chaque utilisation. Vérifiez tous les fixations et tla base pour détecter tout signe de fuite. Ne l'utilisez pas si vous en trouvez. Ne reprenez l'utilisation qu'après la résolution de tous les problèmes.
- Remplissez la base avec de l'eau ou du sable de la quantitè correcte après l'installation pour empècher le panneau de basket de s'éffondrer.
- Placez la base sur un sol plat.
- Gardez la base à l'écart des bords tranchants.
- **NE PAS** se suspendre au cercle de basket.
- **NE PAS** permettre l'utilisation par des enfants, ou par des personnes dont l'état mental ou physique exclut une utilisation sûre.
- **NE PAS** utiliser sous l'influence de l'alcool, de drogues, ou de tout médicament qui affecte négativement votre jugement ou vos réflexes.
- Éloignez les enfants et les spectateurs pendant l'installation.
- Transportez le système **UNIQUEMENT** en le couchant sur le véhicule ou sur un chariot.
- Videz la base lorsque la température est inférieure à 0 °C pour éviter d'endommager la base.
- Remplissez la base **UNIQUEMENT** avec du sable lorsque la température est inférieure à 0 °C.
- Protégez les pièces métalliques des intempéries si elles sont utilisèes à l'extérieur.
- Respectez les régles du jeu de basket. Suivez une formation si nécessaire.
- Gardez vos doigts éloignés des pièces mobiles lorsque vous réglez la hauteur.
- Réglez le cercle de basket à la position la plus basse avant de le déplacer.
- Évitez tout frottement avec le sol lors du déplacement.
- **FAITES INSTALLER CE PRODUIT UNIQUEMENT PAR DES PROFESSIONNELS.**

#I

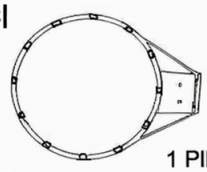

1 PIÈCE

#A

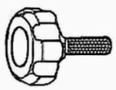

1 PIÈCE

#J

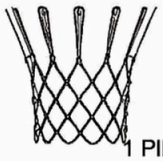

1 PIÈCE

#M



1 PIÈCE

#S

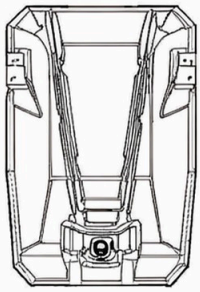

1 PIÈCE

#U1



1 PIÈCE

#U2



1 PIÈCE

#G



2 PIÈCES

#W

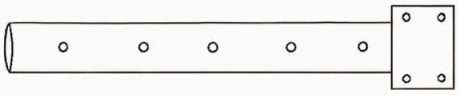

1 PIÈCE

#X

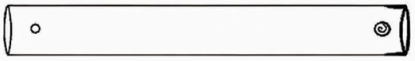

1 PIÈCE

#Y



1 PIÈCE

#B1,2,3

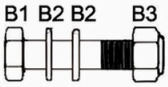

8X16MM 4 PIÈCES

#C1,2,3

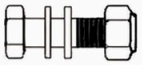

8X20MM 2 PIÈCES

#D1,2,3



8X55MM 1 PIÈCE

#E1,2,3



8X60MM 1 PIÈCE

Assembler la base

Assemblage du mât principal de la base

1. Positionner la base (S) sur un sol plat avec l'ouverture de remplissage accessible
2. Insérer le mât inférieur (Y) dans l'ouverture centrale de la base (S)
3. Fixer le mât inférieur (Y) à la base (S) à l'aide des boulons M et G comme illustré
4. Le schéma montre clairement les points de placement des boulons sur la base (S)
5. S'assurer que le mât inférieur est parfaitement vertical avant de continuer

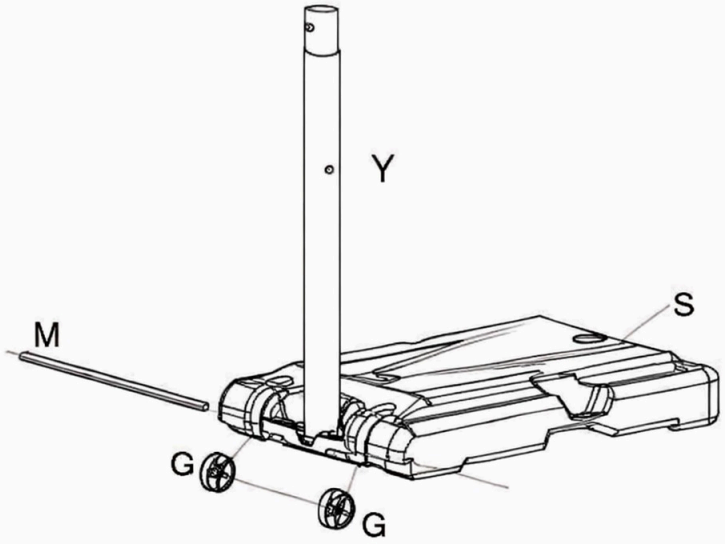

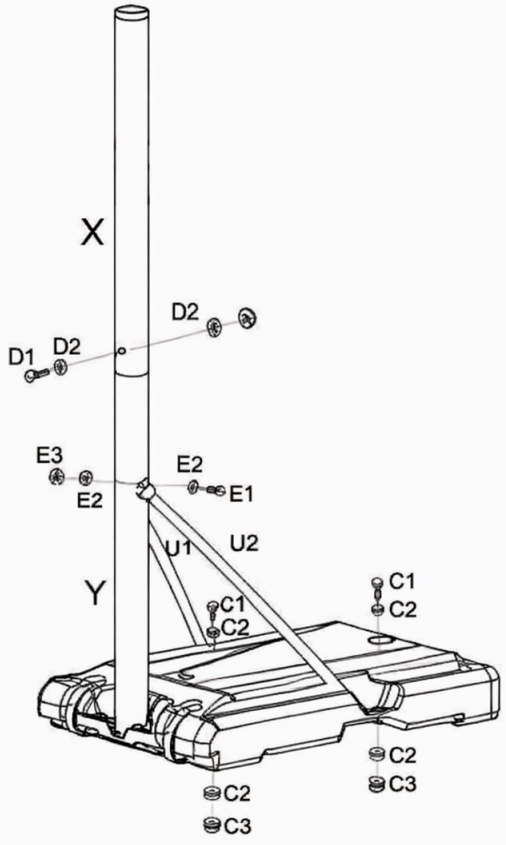

Installer 2 pièces principales X, Y ensemble à l'aide des boulons D1, D2, D3 comme indiqué sur le schèma.

Fixer le renfort de mât (U1, U2) sur le mât inférieur (Y) et la base (S) à l'aide des boulons (C1, C2, C3) et des boulons (E1, E2, E3).

Assembler le panier de basket

Panneau/Anneau/Tige de support

1. Anneau, panneau et tube supérieur.
   Assembler l'anneau (I) et le tube supérieur (W) à l'aide des boulons (B1, B2, B3).

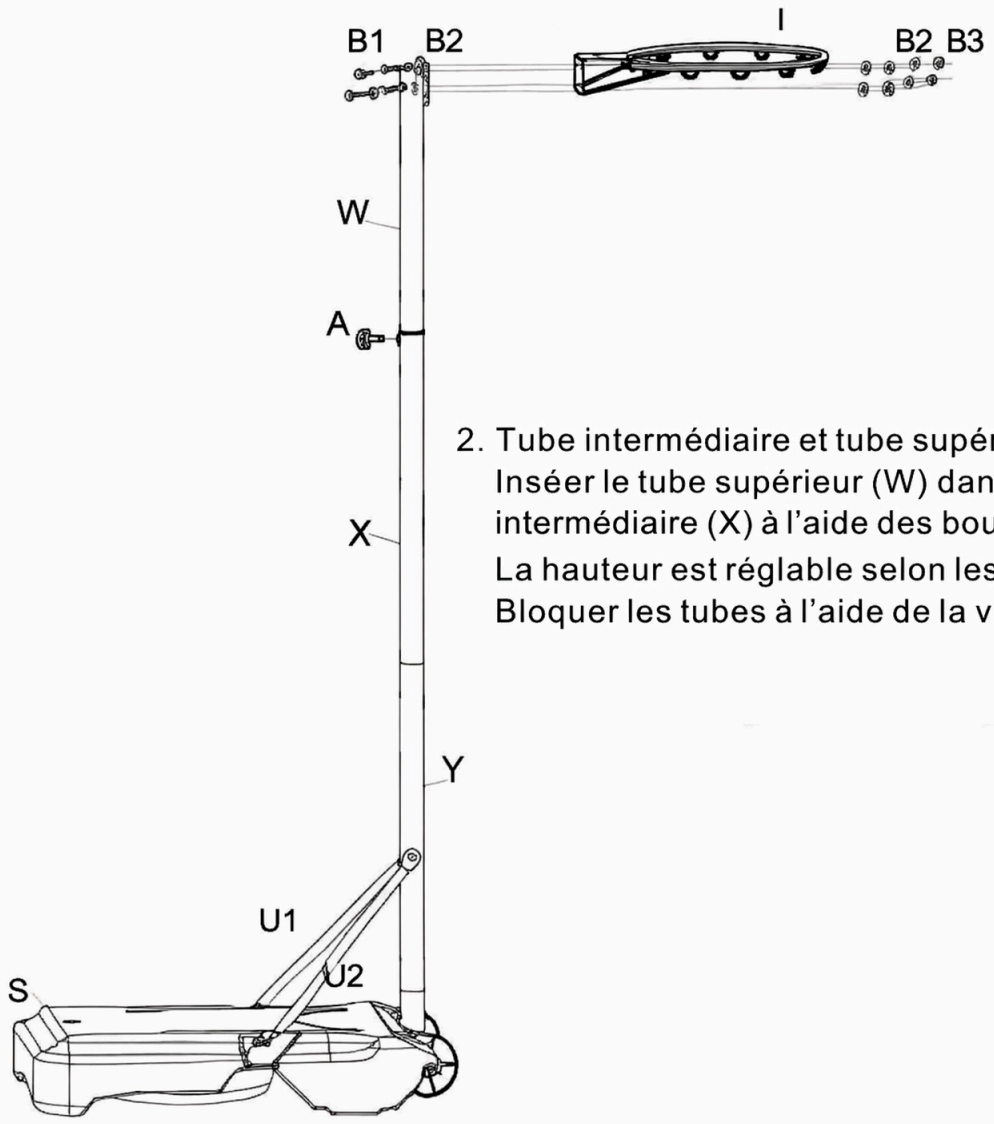

2. Tube intermédiaire et tube supérieur.
   Inséer le tube supérieur (W) dans le tube intermédiaire (X) à l'aide des boulons (A).
   La hauteur est réglable selon les besoins.
   Bloquer les tubes à l'aide de la vis de fixation (A).

SPORTNOW

IN260700071V01_UK_FR_DE_ES_PT_IT_RO

A61-091V00

DE

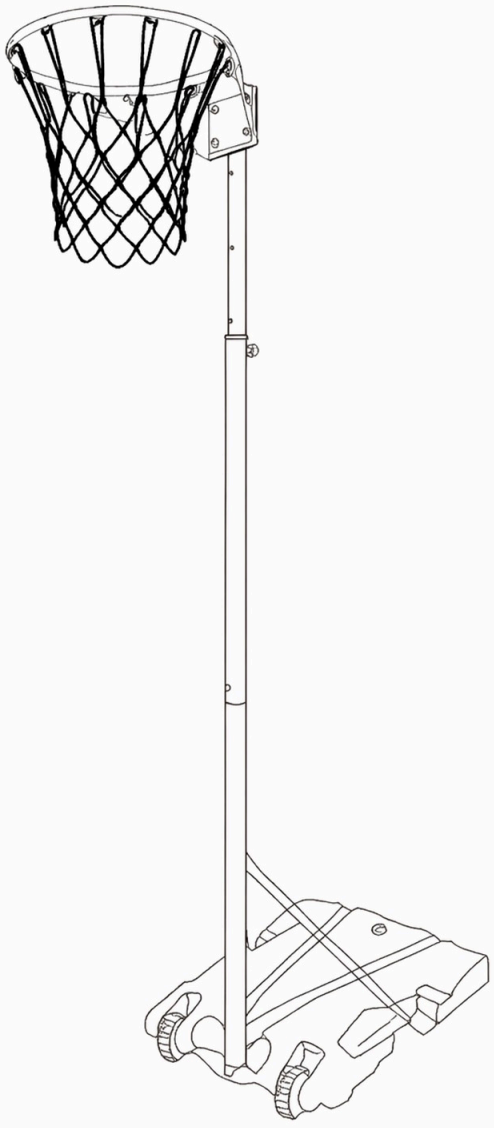



WARNUNG:
UNSACHGEMÄSSE INSTALLATION ODER SCHWINGEN AM RING KANN ZU SCHWEREN VERLETZUNGEN ODER ZUM TOD FÜHREN.

Tragbarer Netballständer und Korb

WICHTIG, FÜR SPÄTERE BEZUGNAHME AUFBEWAHREN: SORGFÄLTIG LESEN.

BEDIENUNGSANLEITUNG

Sicherheitsinformationen

⚠ Warnung

Lesen Sie diese Anweisungen sorgfältig vor der Verwendung und bewahren Sie sie zum späteren Nachschlagen auf. Geben Sie sie an jeden weiter, der dieses Produkt verwenden wird, und geben Sie sie mit diesem Produkt weiter, falls ss jemals an Dritte weitergegeben oder verkauft wird. Die Nichtbeachtung dieser Anweisungen kann zu schweren Sachschäden und schweren Verletzungen führen.

- **ÜBERPRÜFEN** Sie **IMMER**, ob der Hebel am Griff den Ring in einer festen Höhe verriegeln kann. Falls nicht, stellen Sie die Verwendung ein und kennzeichnen Sie das System als **„Außer Betrieb"**. Verwenden Sie es erst wieder, wenn das Problem hehoben wurde.
- **VERWENDEN** Sie dieses Produkt **NUR** zur Freizeit und zum Fitnesstraining, jedoch nicht für Wettkämpfe.
- **HÄNGEN** Sie sich **NIEMALS** an den Ring, springen oder reißen Sie nicht daran. Das Backboard **WIRD** herabfallen.
- **VERWENDEN** Sie dieses System **NUR** im Hinterhof oder in Bereichen, die vom Straßenverkehr abgeschirmt und gegen unbefugte Nutzung geschützt sind.
- Überprüfen Sie das System vor jeder Verwendung. Prüfen Sie alle Befestigungselemente und den Sockel auf Anzeichen von Undichtigkeiten. Verwenden Sie es nicht, wenn Probleme festgesellt werden. Verwenden Sie es erst wieder, wenn alle Probleme behoben wurden.
- Füllen Sie den Sockel nach der Installation mit der richtigen Menge Wasser oder Sand, um ein Umkippen des Backboards zu verhindern.
- Stellen Sie den Sockel auf einen ebenen Untergrund.
- Halten Sie den Sockel von scharfen Kanten fern.
- **LEHNEN** Sie sich **NICHT** an den Basketballring.
- **ERLAUBEN** Sie Kindern oder Personen, deren geistiger oder körperlicher Zustand eine sichere Verwendung ausrschließt, **NICHT** die Nutzung.
- **VERWENDEN** Sie es **NICHT** unter dem Einfluss von Alkohol, Drogen oder Medikamenten, die Ihre Urteilsfähigkeit oder Reflexe beeinträchtigen können.
- Halten Sie Kinder und Unbeteiligte während der Installation fern.
- **TRANSPORTIEREN** Sie das System **NUR** liegend auf einem Fahrzeug oder einer Sackkarre.
- Entleeren Sie den Sockel, wenn die Temperatur unter 0 °C liegt, um Schäden am Sockel zu vermeiden.
- Füllen Sie den Sockel **NUR** mit Sand, wenn die Temperatur unter 0 °C liegt.
- Schützen Sie die Metallteile vor Witterungseinflüssen, wenn das System im Freien verwendet werden soll.
- Befolgen Sie die Regeln des Basketballspiels. Suchen Sie bei Bedarf ein Training auf.
- Halten Sie Ihre Finger von beweglichen Teilen fern, wenn Sie die Höhe einstellen.
- Stellen Sie den Basketballring vor dem Bewegen auf die niedrigste Stufe.
- Vermeiden Sie Reibung mit dem Boden beim Bewegen.
- **LASSEN SIE DIESES PRODUKT NUR VON FACHLEUTEN INSTALLIEREN**.

#I

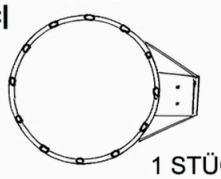

1 STÜCK

#A

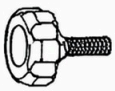

1 STÜCK

#J



1 STÜCK

#M



1 STÜCK

#S

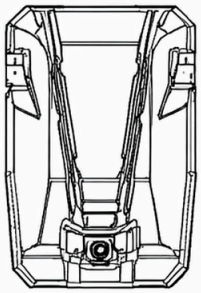

1 STÜCK

#U1

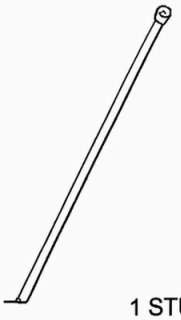

1 STÜCK

#U2

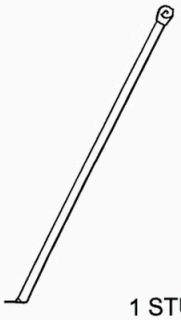

1 STÜCK

#G



2 STÜCK

#W



1 STÜCK

#X



2 STÜCK

#Y



1 STÜCK

#B1,2,3

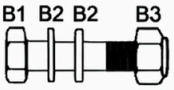

8X16MM 4 STÜCK

#C1,2,3

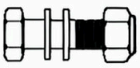

8X20MM 2 STÜCK

#D1,2,3



8X55MM 1 STÜCK

#E1,2,3



8X60MM 1 STÜCK

Montieren des Sockels

Montage des Hauptmasts am Sockel

1. Sockel (S) auf ebenem Untergrund positionieren, wobei die Füllöffnung zugänglich ist
2. Unteren Mast (Y) in die mittlere Öffnung des Sockels (S) einestzen
3. Unteren Mast (Y) mit den Bolzen M und G wie in der Abbildung gezeigt am Sockel (S).
6. befestigen
4. Die Abbildung zeigt die genauen Positionen der Bolzen am Sockel (S)
5. Sicherstellen, dass der untere Mast vollständig senkrecht steht, bevor Sie fortfahren

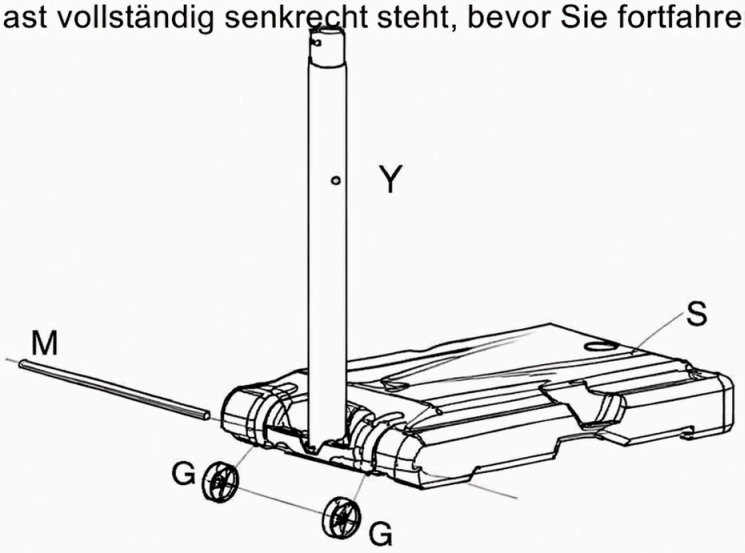

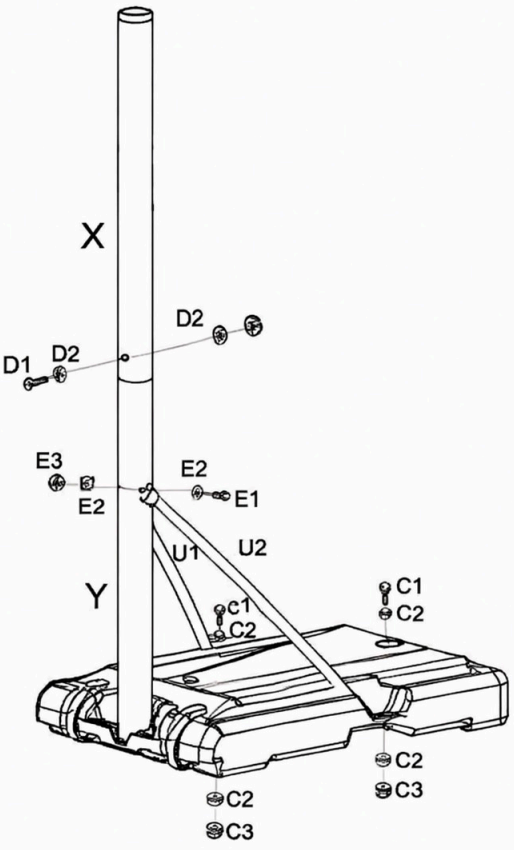

Montieren Sie 2 Hauptmasten X, Y mit den Bolzen D1, D2, D3 wie in der Abbildung gezeigt zusammen.

Befestigen Sie die Strebenhalterungen (U1, U2) am unteren Mast (Y) und am Sockel (S) mit den Bolzen (C1, C2, C3) und den Bolzen (E1, E2, E3).

Bauen Sie den oberen Korb zusammen

Rückwand/Reifenträger/Stützstange

1. Felge, Rückwand und oberes Rohr.
   Montieren Sie die Felge (I) und das obere Rohr (W) mit Bolzen (B1, B2, B3).

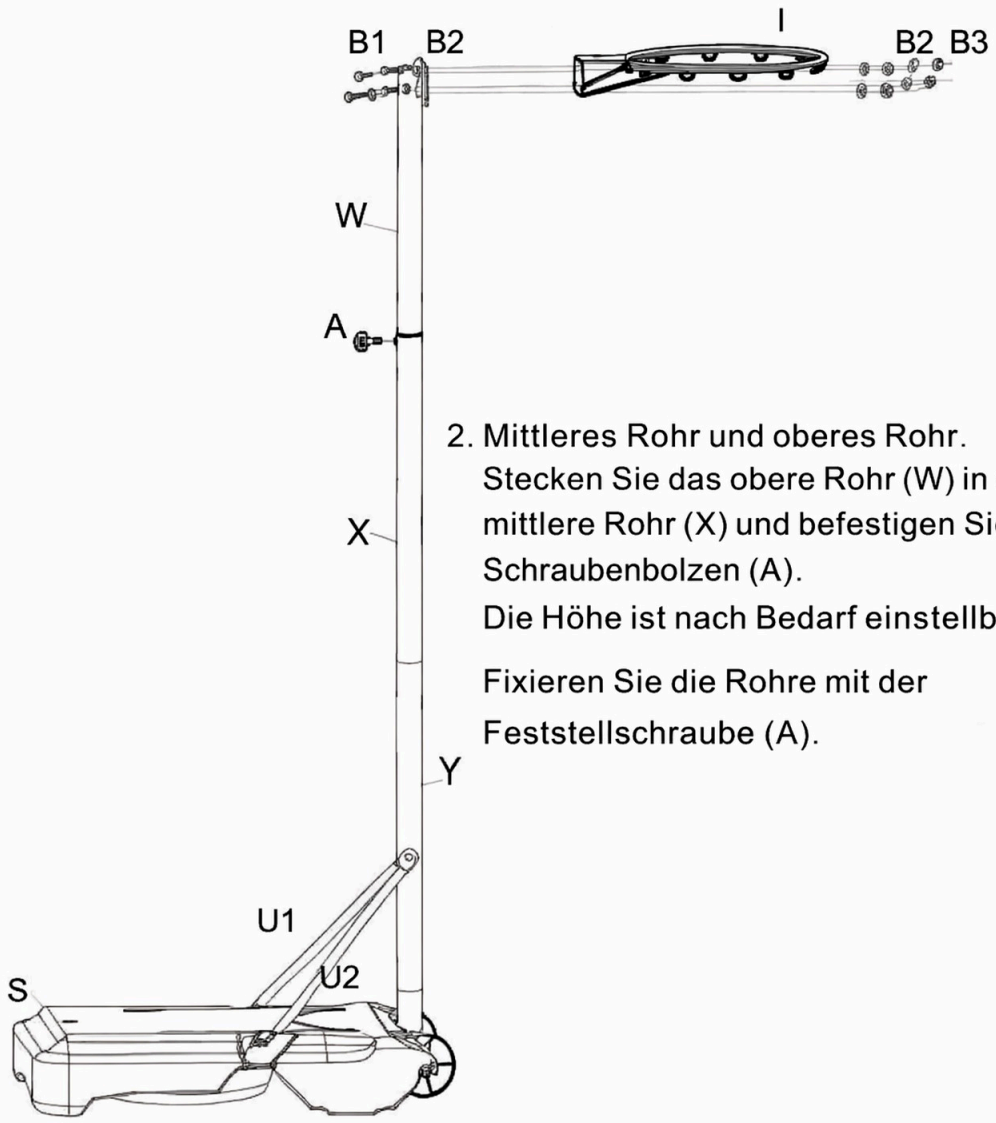

2. Mittleres Rohr und oberes Rohr.
   Stecken Sie das obere Rohr (W) in das mittlere Rohr (X) und befestigen Sie es mit Schraubenbolzen (A).
   Die Höhe ist nach Bedarf einstellbar.

   Fixieren Sie die Rohre mit der Feststellschraube (A).

SPORTNOW

IN260700071V01_UK_FR_DE_ES_PT_IT_RO

A61-091V00

ES

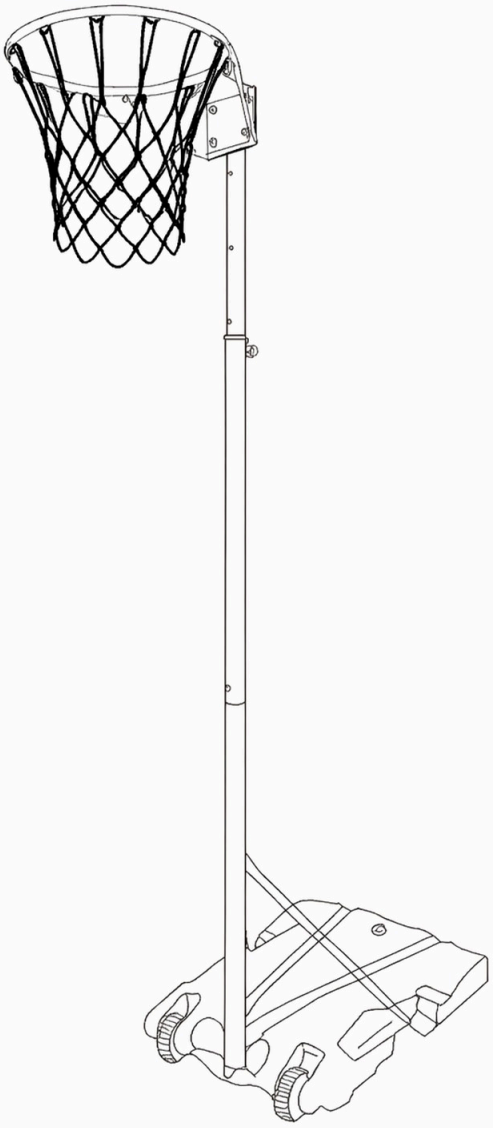



ADVERTENCIA:
LA INSTALACIÓN INADECUADA O COLGARSE DEL ARO PUEDE PROVOCAR LESIONES GRAVES O LA MUERTE

Soporte y aro de netball portátil

IMPORTANTE, CONSERVAR PARA CONSULTA FUTURA: LEA ATENTAMENTE.

MANUAL DE INSTRUCCIONES

Información de seguridad

⚠ Advertencia

Lea estas instrucciones atentamente antes de usar y consérvelas para futuras consultas. Entrégueselas a cualquier persona que vaya a utilizar este producto y proporcióneles este producto si alguna vez se lo entrega o vende a un tercero. El incumplimiento de estas instrucciones puede provocar daños materiales graves y lesiones personales graves.

- **SIEMPRE** verifique que la palanca del mango pueda bloquear el aro a una altura fija. De lo contrario, deje de usarlo y marque el sistema como **"Fuera de servicio"**. No lo vuelva a usar hasta que se solucione el problema.
- **SOLO** use este producto para recreación y ejercicio físico, pero no para competiciones exigentes.
- **NUNCA** se cuelgue del aro ni salte y tire de él. El tablero se caerá.
- **SOLO** use este sistema en el patio trasero o en cualquier espacio contenido y protegido del tráfico rodado y del uso no autorizado.
- Revise el sistema cada vez antes de usarlo. Verifique todos los sujetadores y la base para detectar cualquier signo de fugas. Absténgase de usarlo si se detecta alguna. Solo vuelva a usarlo después de que se hayan solucionado todos los problemas.
- Llene la base con agua o arena en la cantidad correcta después de la instalación para evitar que el tablero se derrumbe.
- Coloque la base sobre un suelo nivelado.
- Mantenga la base alejada de bordes afilados.
- **NO** se recueste alrededor del aro de baloncesto.
- **NO** permita su uso a niños ni a personas cuya condición mental o física impida un uso seguro.
- **NO** use el producto bajo la influencia de alcohol, drogas o cualquier medicamento que afecte negativamente su juicio o sus reflejos.
- Mantenga a los niños y a los espectadores alejados durante la instalación.
- **SOLO** transporte el sistema con él acostado sobre el vehiculo o en un carrito de mano.
- Drene la base cuando la temperatura sea inferior a 0 °C para evitar daños en la base.
- **SOLO** llene la base con arena cuando la temperatura sea inferior a 0 °C.
- Proteja las partes metálicas del elemento si va a usarlo en exteriores.
- Siga las reglas del juego de baloncesto. Busque entrenamiento si es necesario.
- Mantenga los dedos alejados de las partes móviles cuando ajuste la altura.
- Ajuste el aro de baloncesto al nivel más bajo antes de moverlo.
- Evite la fricción con el suelo al moverlo.
- **SOLO PERMITA QUE PROFESIONALES INSTALEN ESTE PRODUCTO.**

#I

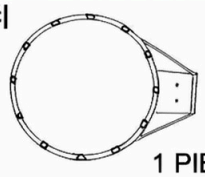

1 PIEZA

#A

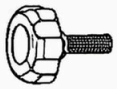

1 PIEZA

#J



1 PIEZA

#M



1 PIEZA

#S

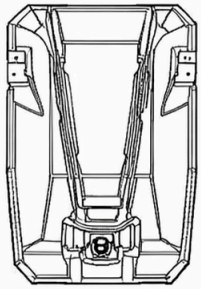

1 PIEZA

#U1

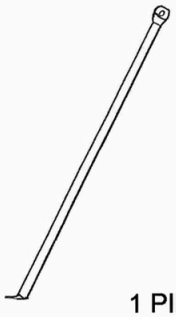

1 PIEZA

#U2

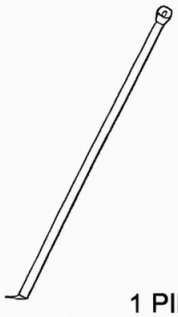

1 PIEZA

#G



2 PIEZAS

#W

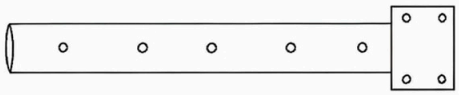

1 PIEZA

#X



1 PIEZA

#Y



1 PIEZA

#B1,2,3

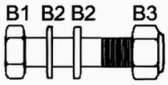

8X16MM 4 PIEZAS

#C1,2,3

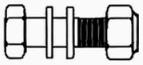

8X20MM 2 PIEZAS

#D1,2,3

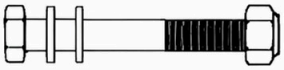

8X55MM 1 PIEZA

#E1,2,3



8X60MM 1 PIEZA

Ensamblar la base

Ensamblaje del poste principal de la base

1. Coloque la base (S) sobre una superficie nivelada con la abertura de llenado accesible
2. Inserte el poste inferior (Y) en la abertura central de la base (S)
3. Fije el poste inferior (Y) a la base (S) usando los pernos M y G como se muestra an el diagrama
4. El diagrama muestra claramente los puntos de colocación de los pernos en la base (S)
5. Asegúrese de que el poste inferior quede complatemente vertical antes de continuar

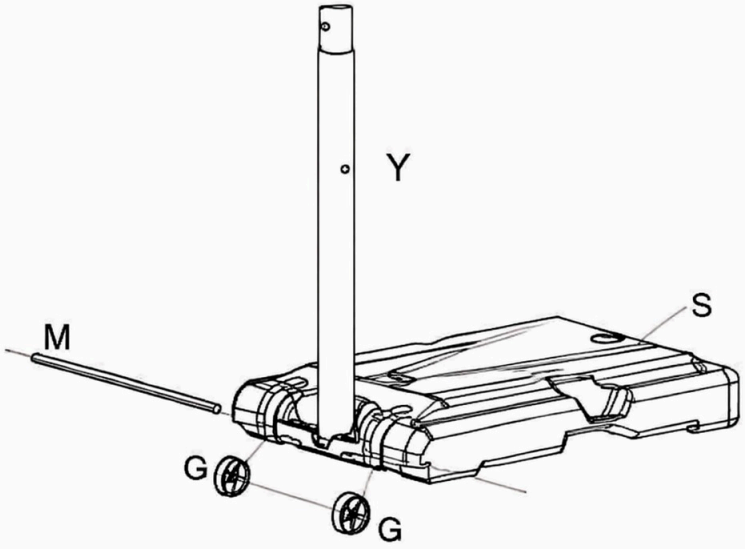

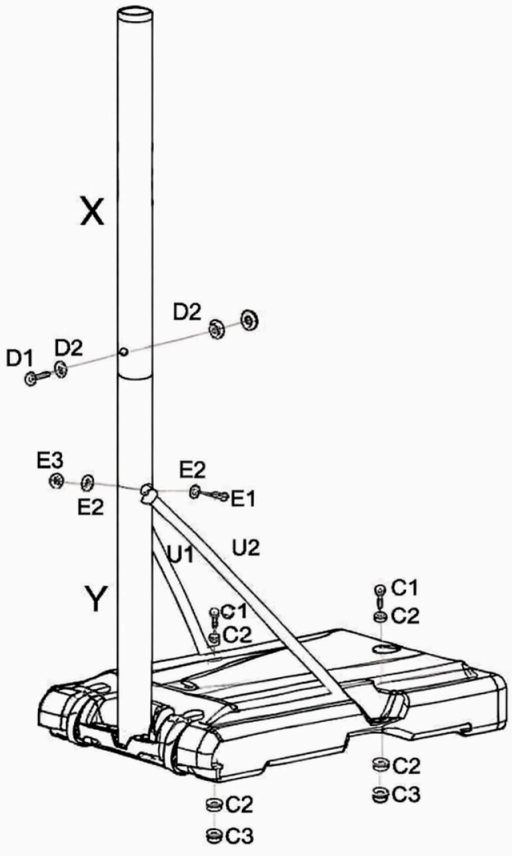

Instale 2 piezas principales X e Y juntas mediante los pernos D1, D2 y D3 como se muestra en la figura.

Fije el refuerzo del poste (U1, U2) en el poste inferior (Y) y la base (S) con los pernos (C1, C2, C3) y los pernos (E1, E2, E3).

Ensamble del Elevador Superior

Tablerro/Aro/Varilla de soporte

1. Aro, tablero y tubo superior.
   Ensamble el aro (I) y el tubo superior (W) con pernos (B1, B2, B3).

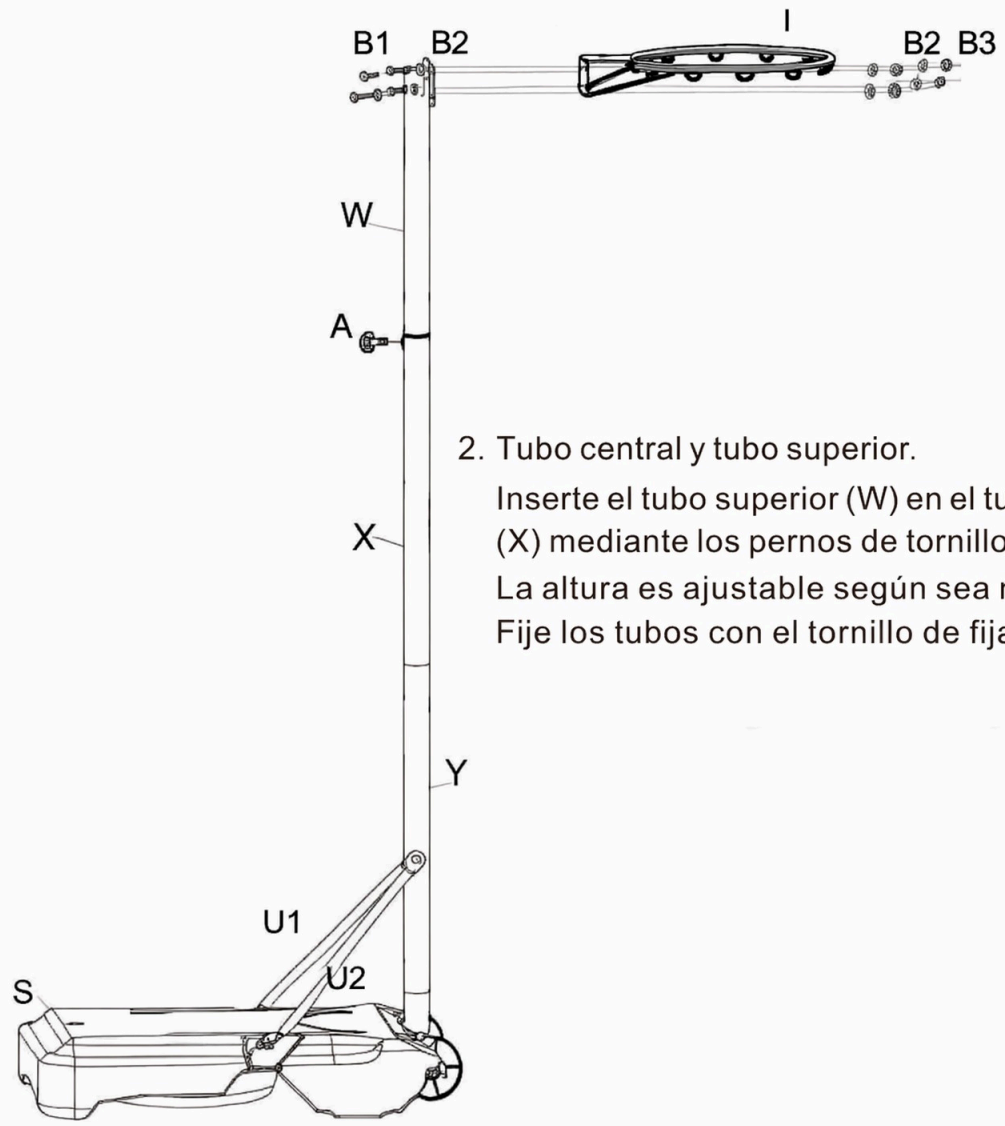

2. Tubo central y tubo superior.
   Inserte el tubo superior (W) en el tubo central (X) mediante los pernos de tornillo (A).
   La altura es ajustable según sea necesario.
   Fije los tubos con el tornillo de fijación (A).

SPORTNOW

IN260700071V01_UK_FR_DE_ES_PT_IT_RO

A61-091V00

IT

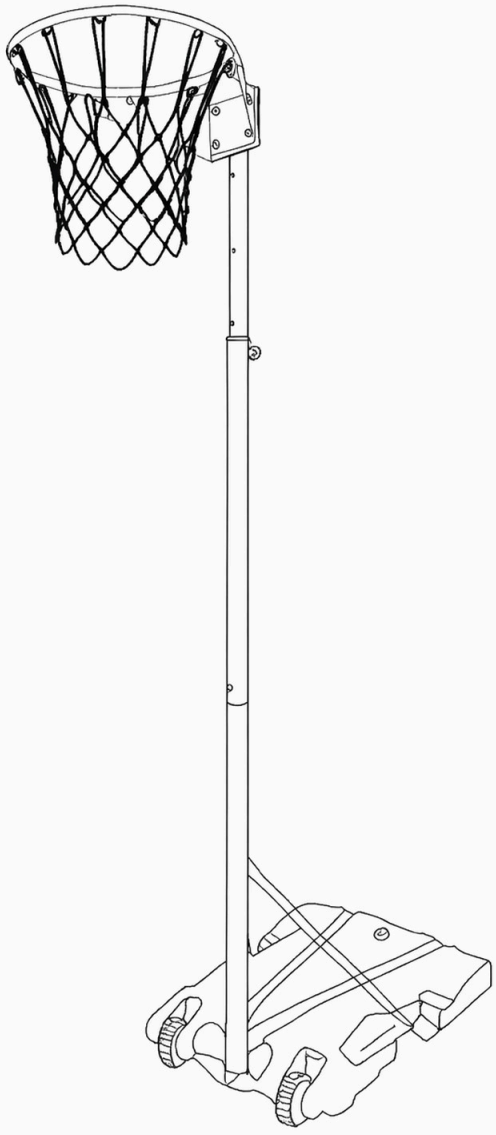



AVVERTENZA:
UN'INSTALLAZIONE
O UN'OSCILLAZIONE
SCORRETTA DELL'ANGELO
POSSONO CAUSARE LESIONI
GRAVI O LA MORTE

Supporto e canestro portatili per netball

IMPORTANTE, CONSERVARE PER RIFERIMENTI FUTURI: LEGGERE ATTENTAMENTE.

MANUALE DI ISTRUZIONI

Informazioni di sicurezza

⚠ Avvertenza

Leggere attentamente queste istruzioni prima dell'uso e conservarle per riferimento futuro. Fornirle a chiunque utilizzerà questo prodotto e fornirle con il prodotto qualora venga ceduto o venduto a terzi. Il mancato rispetto di queste istruzioni può causare gravi danni materiali e gravi lesioni personali.

- **CONTROLLARE SEMPRE** che la leva sulla manigila possa bloccare il cerchio a un'altezza fissa. In caso contrario, interrompere l'uso e contrassegnare il sistema come **"Fuori servizio"**. Non riprendere l'uso finchè il problema non è stato risolto.
- **UTILIZZARE** questo prodotto **SOLO** per il tempo libero e il fitness, e non per competizioni agonistiche.
- **NON** appendersi al cerchio, saltarci sopra o strattonarlo. Il tabellone CADRÀ.
- **UTILIZZARE** questo sistema **SOLO** nel cortile o in qualsiasi spazio delimitato e protetto dal traffico stradale e dall'uso non autorizzato.
- Controllare il sistema prima di ogni utilizzo. Controllare tutti i fissaggi e la base per eventuali segni di perdite. Astenersi dall'uso se se ne rilevano. Riprendere l'uso solo dopo che tutti i problemi sono stati risolti.
- Riempire la base con acqua o sabbia nella quantità corretta dopo l'installazione per evitare che il tabellone collassi.
- Posizionare la base su una superficie piana.
- Tenere la base lontana da spigoli vivi.
- **NON** sdraiarsi intorno al canestro da basket.
- **NON** consentire l'uso a bambini, o a persone le cui condizioni mentali o fisiche precludono un uso sicuro.
- **NON** utillizzare sotto l'influenza di alcol, droghe o di qualsiasi medicinale che influisca negativamente sul tuo giudizio o sui tuoi riflessi.
- Tenere i bambini e gli astanti lontani durante l'installazione.
- **TRASPORTARE** il sistema **SOLO** con esso sdraiato sul veicolo o su un carrello.
- Svuotare la base quando la temperatura è inferiore a 0 °C per evitare danni alla base.
- **RIEMPIRE** la base con sabbia **SOLO** quando la temperature è inferiore a 0 °C.
- Proteggere le parti metalliche dagli agenti atmosferici se utilizzato all'aperto.
- Seguire le regole del basket. Cercare un allenamento se necessario.
- Tenere le dita lontane dalle parti in movimento quando si regola l'altezza.
- Regolare il cerchio da basket sul livello più basso prima di spostarlo.
- Evitare l'attrito con il terreno durante lo spostamento.
- **CONSENTIRE L'INSTALLAZIONE DI QUESTO PRODOTTO SOLO A PERSONALE QUALIFICATO.**

#I
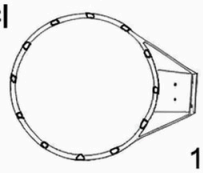
1 PZ

#A
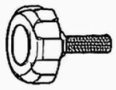
1 PZ

#J
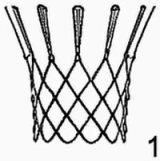
1 PZ

#M

1 PZ

#S
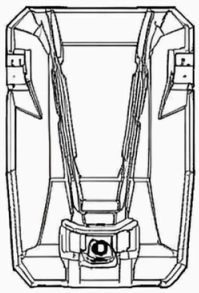
1 PZ

#U1
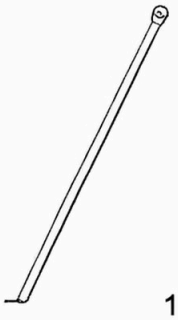
1 PZ

#U2

1 PZ

#G

2 PZ

#W

1 PZ

#X

1 PZ

#Y

1 PZ

#B1,2,3
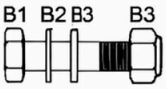

8X16MM 4 PZ

#C1,2,3
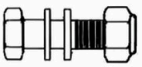
8X20MM 2 PZ

#D1,2,3

8X55MM 1 PZ

#E1,2,3
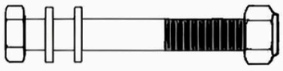
8X60MM 1 PZ

Assemblare la base

Assemblaggio del palo principale della base

1. Posizionare la base (S) su una superficie piana con l'apertura di riempimento accessible
2. Inserire il palo inferiore (Y) nell'apertura centrale della base (S)
3. Fissare il palo inferiore (Y) alla base (S) utilizzando i bulloni M e G come mostrato nel diagramma
4. Il diagramma mostra chiaramente i punti di posizionamento dei bulloni sulla base (S)
5. Assicurarsi che il palo inferiore sia perfattamente verticale prima di procedere

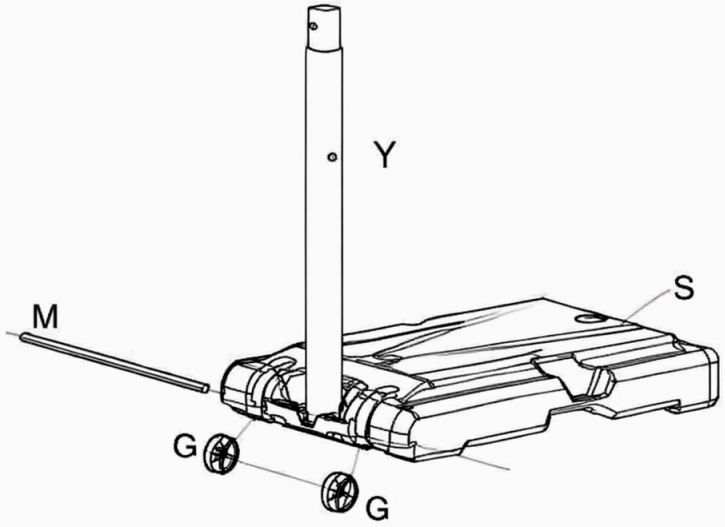

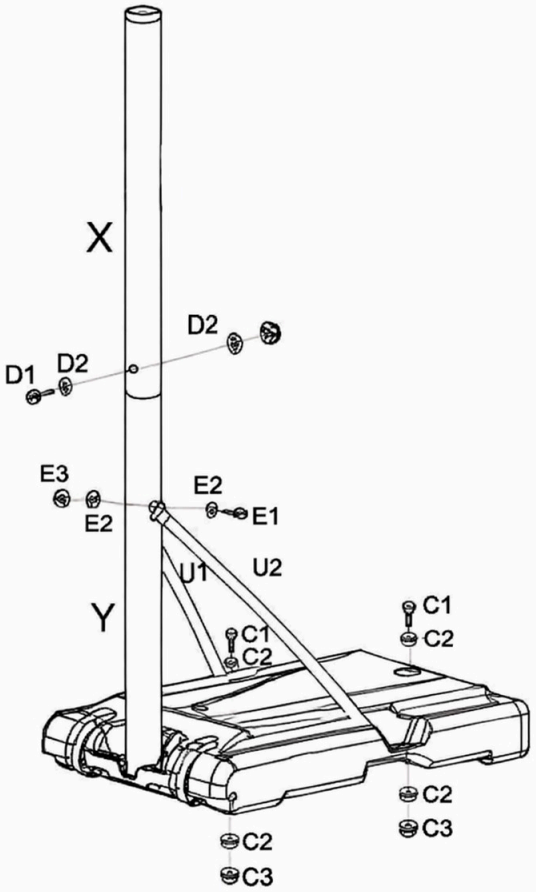

Installare insieme 2 pezzi principali X, Y utilizzando i bulloni D1, D2, D3 come mostrato nella figura.

Fissare il supporto del palo (U1, U2) sul palo inferiore (Y) e sulla base (S) utilizzando i bulloni (C1, C2, C3) e i bulloni (E1, E2, E3).

Assemblare l’elevatore superiore

Tabellone/Cerchio/Asta di supporto

1. Cerchio, tabellone e tubo superiore.
   Assemblare il cerchio (I) e il tubo superiore (W) con i bulloni (B1,B2,B3).

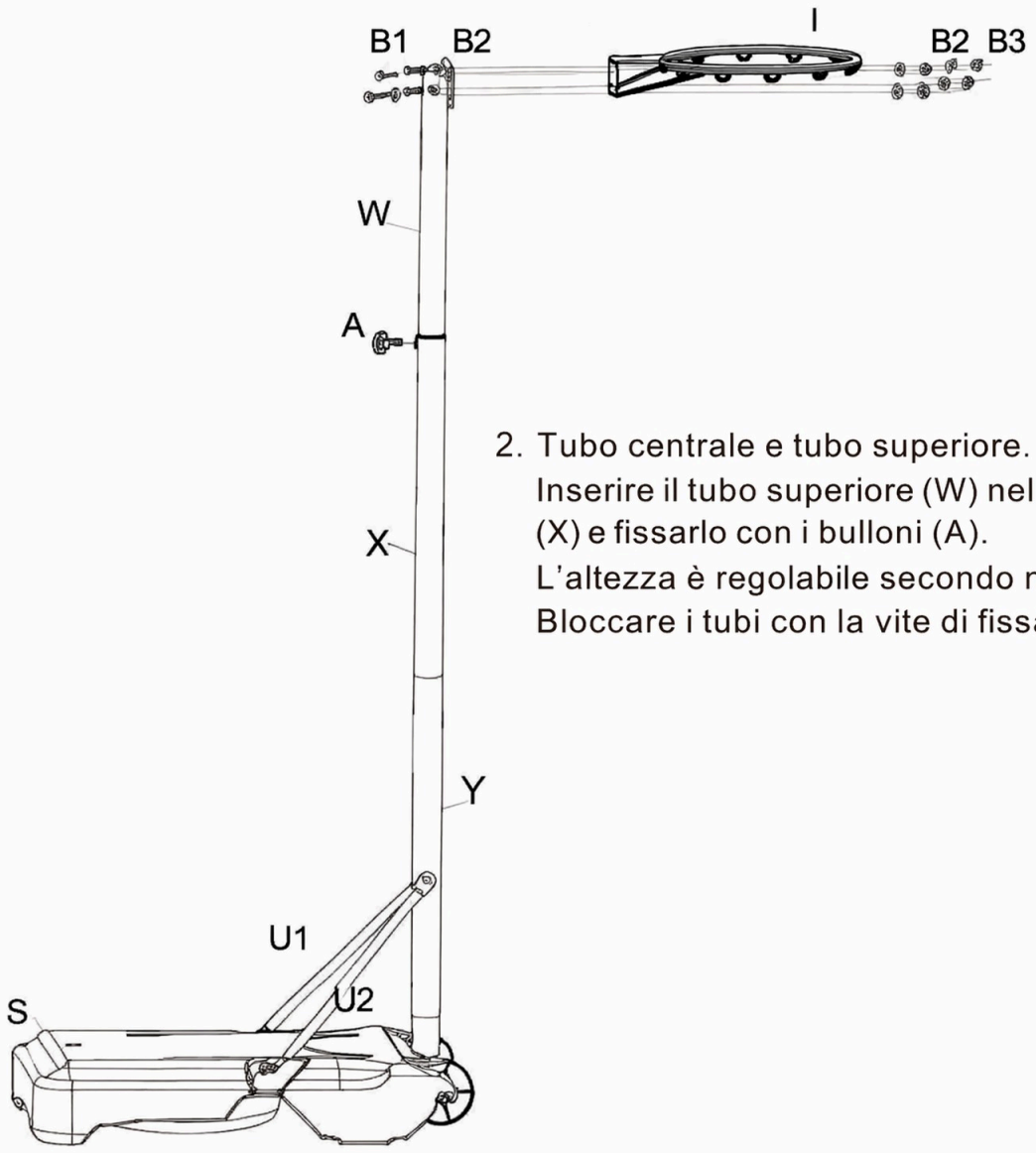

2. Tubo centrale e tubo superiore.
   Inserire il tubo superiore (W) nel tubo centrale (X) e fissarlo con i bulloni (A).
   L’altezza è regolabile secondo necessità.
   Bloccare i tubi con la vite di fissaggio (A).

SPORTNOW

IN260700071V01_UK_FR_DE_ES_PT_IT_RO

A61-091V00

PT

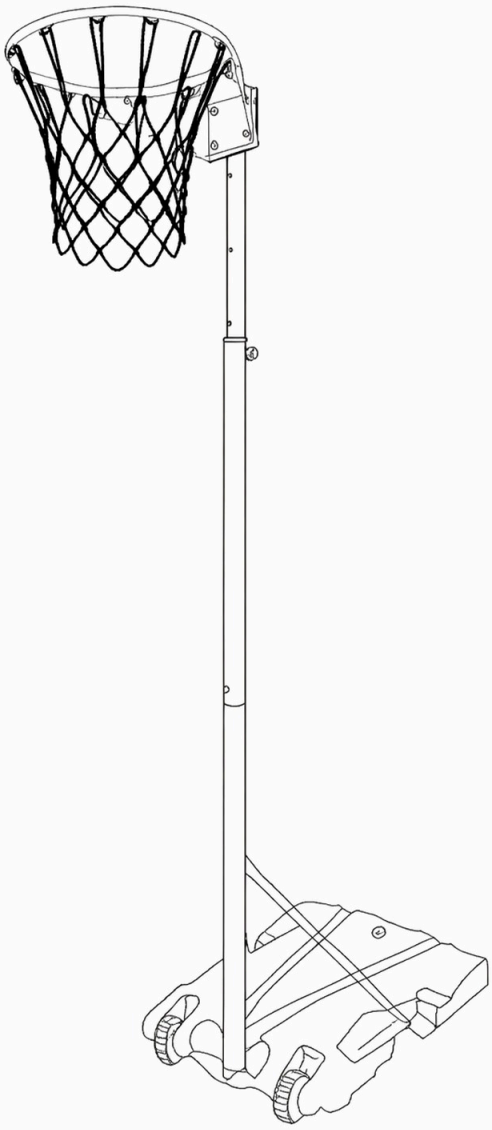



AVISO:

INSTALAÇÃO INCORRETA
OU PENDURAR-SE NO
ARO PODE PROVOCAR
LESÕES GRAVES
OU MORTE

Suporte portátil e aro para netebol

IMPORTANTE, GUARDAR PARA REFERÊNCIA FUTURA: LER COM ATENÇÃO.

MANUAL DE INSTRUÇÕES

Informações de Segurança

⚠ Aviso

Leia estas instruções atentamente antes de utilizar e guarde-as para referência futura. Forneça-as a qualquer pessoa que utilize este produto e forneça este produto caso ele seja oferecido ou vendido a terceiros. O incumprimento destas instruções pode resultar em danos materiais graves e lesões pessoais graves.

- **VERIFIQUE SEMPRE** se a alavanca no punho pode bloquear o aro a uma altura fixa. Se não, interrompa a utilização e marque o sistema como **"Fora de Serviço"**. Não volte a utilizar até o problema estar resolvido.
- **UTILIZE APENAS** este produto para recreação e fitness, mas não para competições intensas.
- **NUNCA** faça dunks, salte nem puxe o aro. A tabela irá cair.
- **UTILIZE APENAS** este sistema no quintal ou em qualquer espaço fechado e protegido do tráfego rodoviário e de utilização não autorizada.
- Verifique o sistema sempre antes de utilizar. Verifique todos os fixadores e a base quanto a quaisquer sinais de fugas. Não utilize se os encontrar. Volte a utilizar apenas depois de todos os problemas terem sido resolvidos.
- Encha a base com água ou areia na quantidade correta após a instalação para evitar que a tabela caia.
- Coloque a base numa superfície nivelada.
- Mantenha a base afastada de arestas afiadas.
- **NÃO** se deite sobre o aro de basquetebol.
- **NÃO** permita a utilização por crianças ou por pessoas cuja condição mental ou física impossibilite uma utilização segura.
- **NÃO** utilize sob a influência de álcool, drogas ou de qualquer medicação que afete negativamente o seu julgamento ou reflexos.
- Mantenha crianças e espetadores afastados durante a instalação.
- **TRANSPORTE APENAS** o sistema com o mesmo deitado sobre o veículo ou carrinho.
- Esvazie a base quando a temperatura for inferior a 0 °C para evitar danos na base.
- **ENCHA A BASE APENAS** com areia quando a temperatura for inferior a 0 °C.
- Proteja as peças metálicas dos elementos se for utilizado no exterior.
- Siga as regras do jogo de basquetebol. Procure formação, se necessário.
- Mantenha os dedos afastados das partes móveis ao ajustar a altura.
- Ajuste o aro de basquetebol para o nível mais baixo antes de mover.
- Evite fricção com o chão durante a deslocação.
- **APENAS PERMITA QUE PROFISSIONAIS INSTALEM ESTE PRODUTO.**

#I

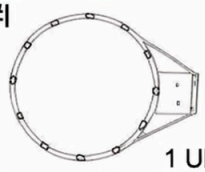

1 UNID.

#A

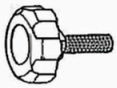

1 UNID.

#J



1 UNID.

#M



1 UNID.

#S

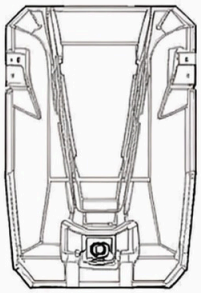

1 UNID.

#U1



1 UNID.

#U2



1 UNID.

#G



2 UNIDS.

#W

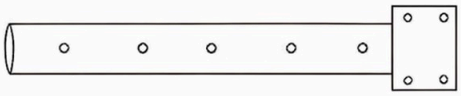

1 UNID.

#X



1 UNID.

#Y



1 UNID.

#B1,2,3

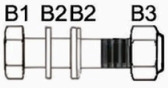

8X16MM 4 UNIDS.

#C1,2,3

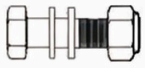

8X20MM 2 UNIDS.

#D1,2,3



8X55MM 1 UNID.

#E1,2,3



8X60MM 1 UNID.

Montar a Base

Montagem do poste principal da base

1. Coloque a base (S) sobre uma superfície nivelada com a abertura de enchimento acessível
2. Insira o poste inferior (Y) na abertura central da base (S)
3. Fixe o poste inferior (Y) à base (S) utilizando os parafusos M e G conforme indicado no diagrama
4. O diagrama mostra claramente os pontos de colocação dos parafusos na base (S)
5. Certifique-se de que o poste inferior esteja completamente vertical antes de prosseguir

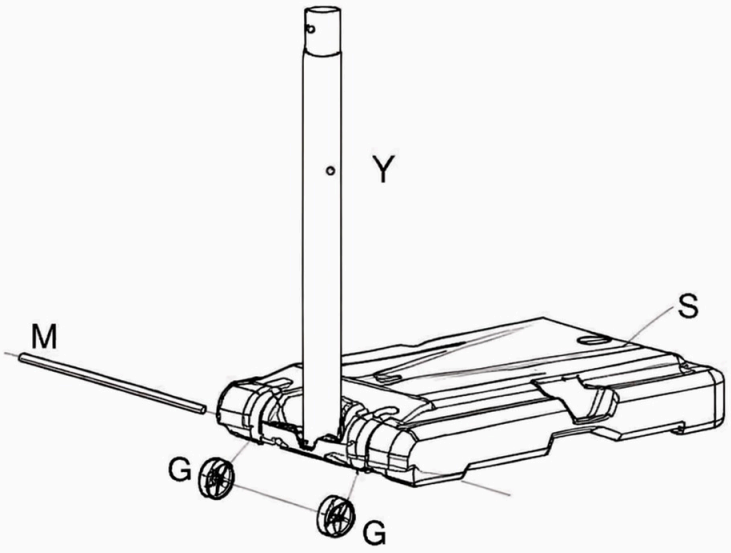

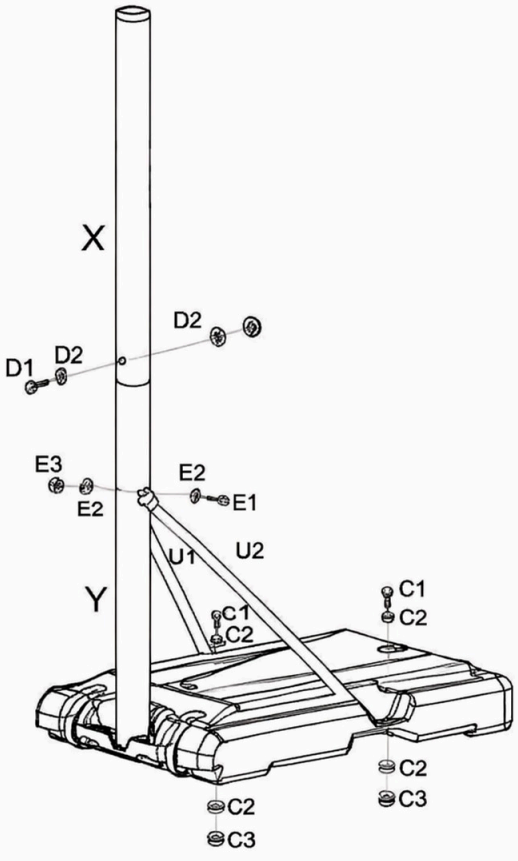

Instale 2 peças dos postes principais X, Y juntas utilizando os parafusos D1, D2, D3 conforme indicado na figura.

Fixe o suporte do poste (U1, U2) ao poste inferior (Y) e à base (S) com os parafusos (C1, C2, C3) e os parafusos (E1, E2, E3).

Montar a Parte Superior do Elevador

Tabela/aro/varão de suporte

1. Aro, tabela e tubo superior.

   Monte o aro (I) e o tubo superior (W) com parafusos (B1,B2,B3).

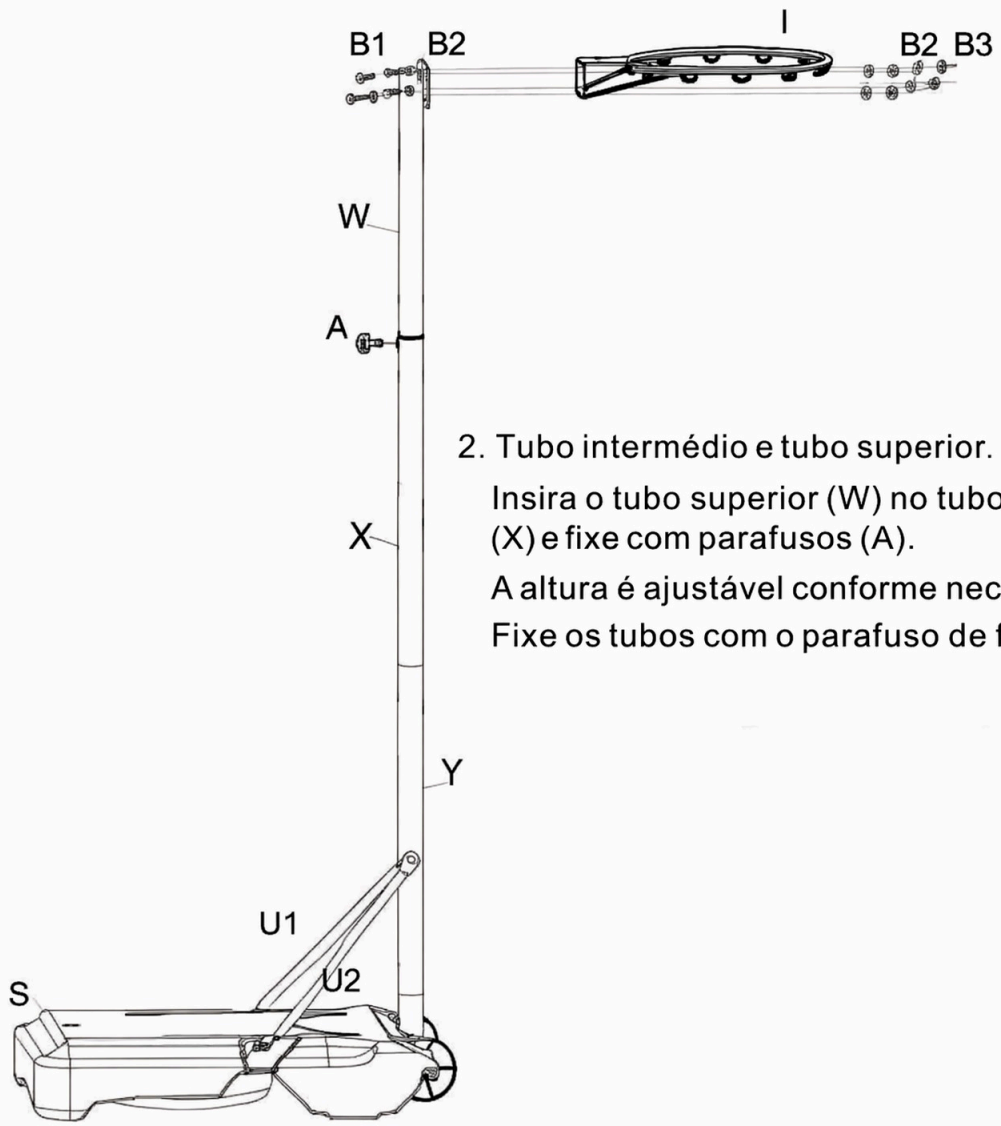

2. Tubo intermédio e tubo superior.

   Insira o tubo superior (W) no tubo intermédio (X) e fixe com parafusos (A).

   A altura é ajustável conforme necessário.

   Fixe os tubos com o parafuso de fixação (A).

SPORTNOW

IN260700071V01_UK_FR_DE_ES_PT_IT_RO

A61-091V00

RO

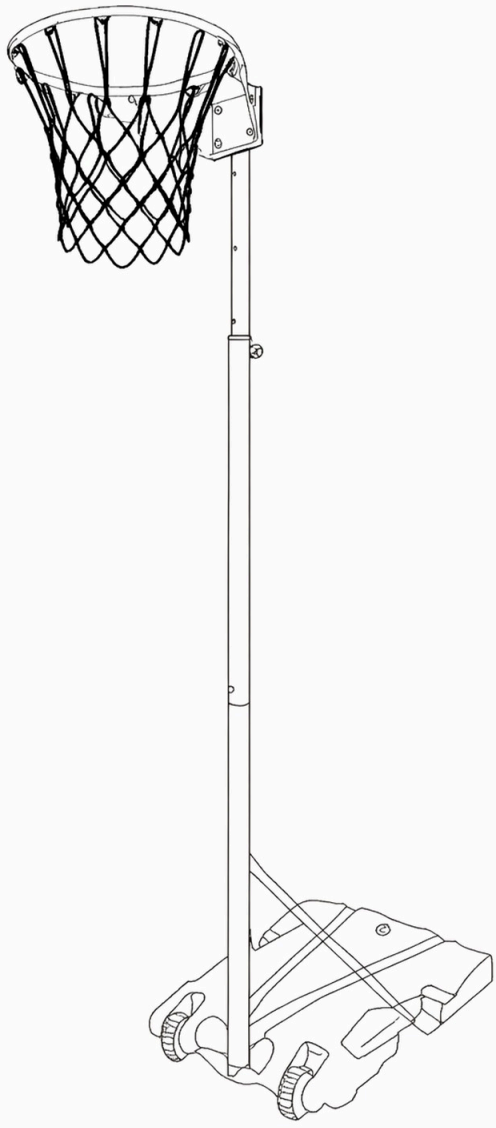



AVERTISMENT:
INSTALAREA NECORECTĂ SAU AGĂȚAREA DE INEL POATE PROVOCA RĂNIRI GRAVE SAU DECES

Stativ şi coş de netball portabil

IMPORTANT, PĂSTRAȚI PENTRU REFERINȚE VIITOARE: CITIȚI CU ATENȚIE.

MANUAL DE INSTRUCŢIUNI

Informaţii privind siguranţa

⚠ Avertisment

Citiţi cu atenţie aceste instrucţiuni înainte de utilizare şi păstraţi-le pentru consultări ulterioare. Oferiţi-le oricărei persoane care va folosi acest produs şi furnizaţi-le împreună cu produsul dacă acesta este vreodată oferit sau vândut unei terţe părţi. Nerespectarea acestor instrucţiuni poate provoca daune materiale grave şi vătămări corporale severe.

- **ÎNTOTDEAUNA** verificaţi dacă maneta de pe mâner poate bloca inelul la o înălţime fixă. Dacă nu, încetaţi utilizarea şi marcaţi sistemul „**Nefuncţional**”. Nu reluaţi utilizarea până când problema nu este rezolvată.
- **UTILIZAŢI** acest produs numai pentru recreere şi fitness, nu pentru competiţii intense.
- **NU** executaţi dunk, nu săriţi şi nu trageţi de inel. Tabla de baschet **VA** cădea.
- **UTILIZAŢI** acest sistem numai în curte sau în orice spaţiu împrejmuit şi protejat de circulaţia rutieră şi de utilizarea neautorizată.
- Verificaţi sistemul de fiecare dată înainte de utilizare. Verificaţi toate elementele de fixare şi baza pentru orice semn de scurgere. Abţineţi-vă de la utilizare dacă sunt detectate astfel de probleme. Reluaţi utilizarea numai după ce toate problemele au fost rezolvate.
- Umpleţi baza cu apă sau nisip în cantitatea corectă după instalare pentru a preveni prăbuşirea tablei de baschet.
- Aşezaţi baza pe un teren nivelat.
- Ţineţi baza departe de margini ascuţite.
- **NU** vă întindeţi în jurul coşului de baschet.
- **NU** permiteţi utilizarea de către copii sau de către persoane a căror stare mentală sau fizică nu permite o utilizare în siguranţă.
- **NU** utilizaţi în timp ce vă aflaţi sub influenţa alcoolului, a drogurilor sau a oricărui medicament care vă afectează negativ judecata sau reflexele.
- Ţineţi copiii şi trecătorii la distanţă în timpul instalării.
- **TRANSPORTAŢI** sistemul numai dacă acesta este culcat pe vehicul sau pe un cărucior.
- Goliţi baza când temperatura este mai mică de 0°C pentru a evita deteriorarea bazei.
- **UMPLEŢI** baza numai cu nisip când temperatura aste mai mică de 0°C.
- Protejaţi componentele metalice de intemperii dacă urmează să fie utilizat în exterior.
- Respectaţi regulile de joc la baschet. Căutaţi instruire, dacă este necesar.
- Ţineţi degetele departe de pările mobile atunci când reglaţi înălţimea.
- Reglaţi inelule de basrhet la nivelul cel mai jos înainte de a deplasa sistemul.
- Evitaţi frecarea cu solul în timpul deplasării.
- **NUMAI PERSONALUL CALIFICAT VA INSTALA ACEST PRODUS.**

#I

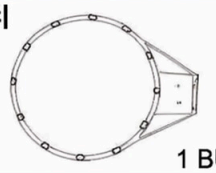

1 BUC

#A

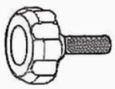

1 BUC

#J

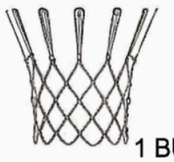

1 BUC

#M

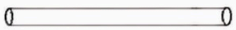

1 BUC

#S

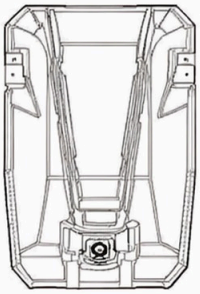

1 BUC

#U1



1 BUC

#U2



1 BUC

#G



2 BUCĂŢI

#W



1 BUC

#X



1 BUC

#Y



1 BUC

#B1,2,3

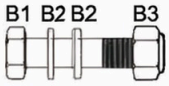

8X16MM 4 BUCĂŢI

#C1,2,3

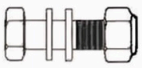

8X20MM 2 BUCĂŢI

#D1,2,3



8X55MM 1 BUC

#E1,2,3



8X60MM 1 BUC

Asamblarea bazei

Asamblarea stâlpului principal al bazei

1. Poziţionaţi baza (S) pe o suprafaţă plană, cu orificiul de umplere accesibil
2. Introduceţi stâlpul inferior (Y) în orificiul central al bazei (S)
3. Fixaţi stâlpul inferior (Y) de baza (S) folosind şuruburile M şi G, conform diagramei
4. Diagrama arată clar punctele de amplasare a şuruburilor pe baza (S)
5. Asiguraţi-vă că stâlpul inferior este perfect vertical înainte de a continua

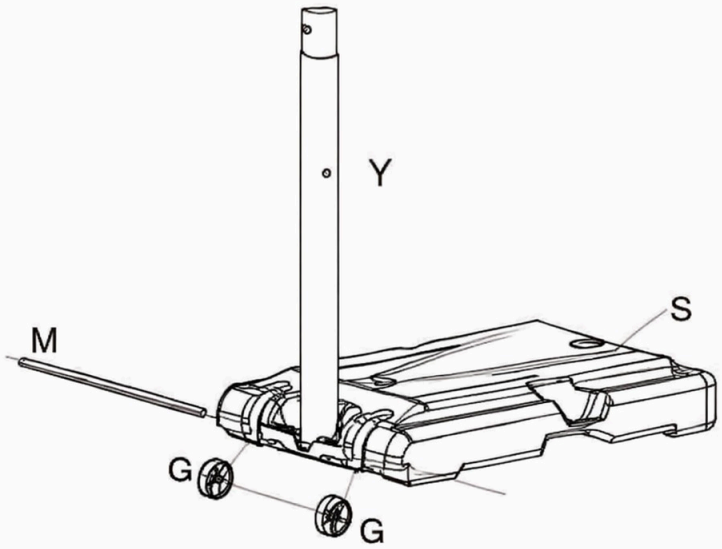

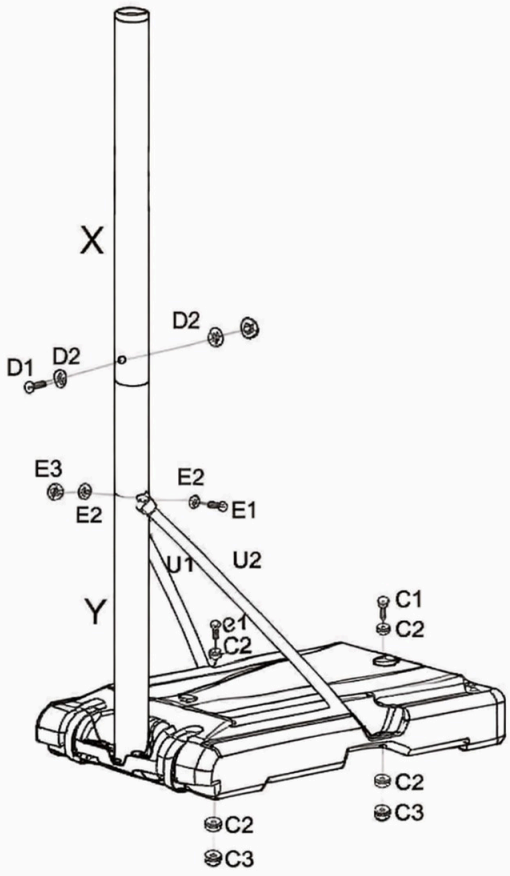

Instalaţi 2 buc. de stâlpi principai X, Y împreună folosind şuruburile D1, D2, D3, aşa cum se arată în figură.

Fixaţi suportul de rigidizare al stâlpului (U1, U2) pe stâlpul inferior (Y) şi pe baza (S) folosind şuruburile (C1, C2, C3) şi şuruburile (E1, E2, E3).

Asamblaţi partea superioară a coşului

Panou/Coş/Bară de susţinere

1. Ramă, panou şi țeavă superioară.
   Asemblați rama (I) şi țeava superioară (W) cu şuruburi (B1,B2,B3).

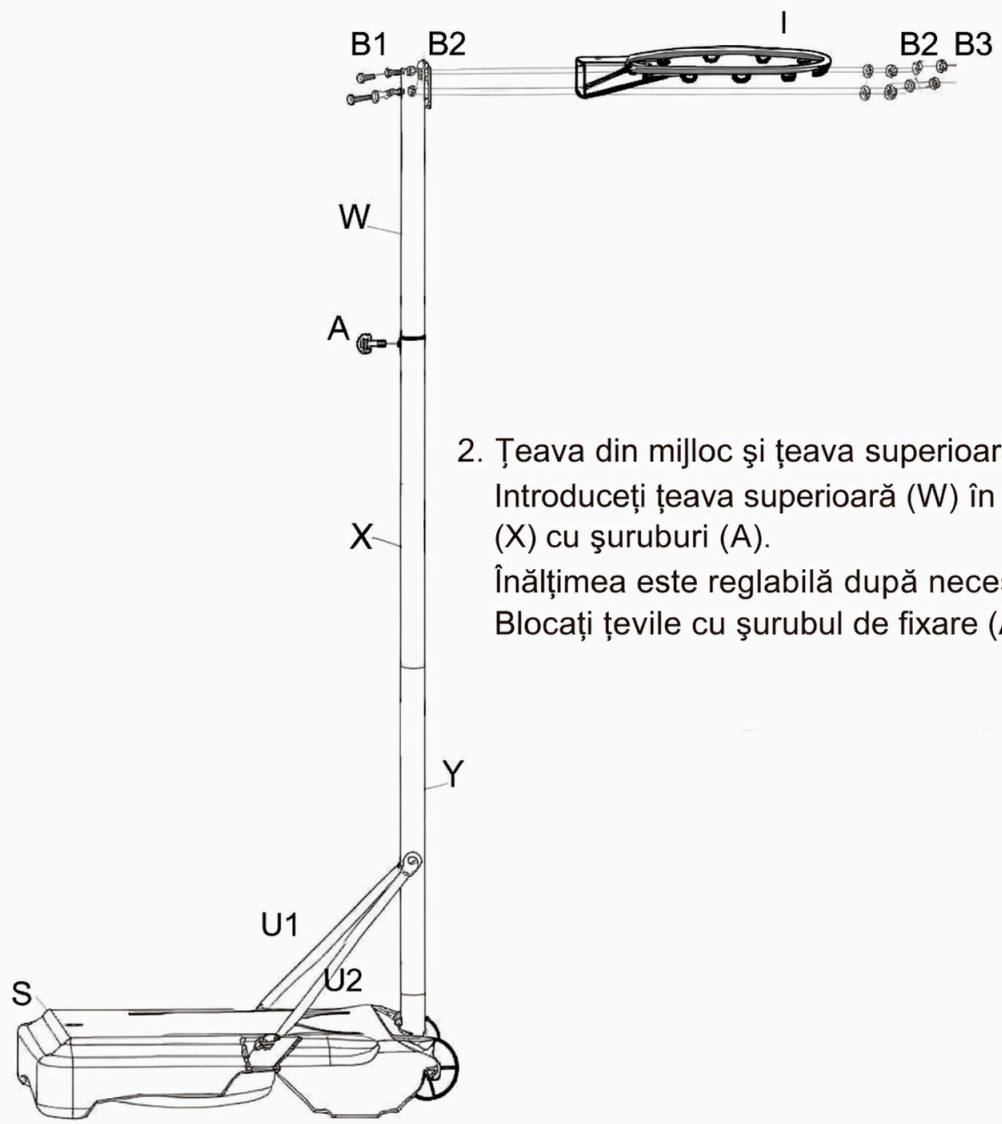

2. Țeava din mijloc şi țeava superioară.
   Introduceți țeava superioară (W) în țeava din mijloc (X) cu şuruburi (A).
   Înălțimea este reglabilă după necesitate.
   Blocați țevile cu şurubul de fixare (A).

UK

If you have any questions, please contact our customer care centre.
Our contact details are below:

 0044-800-240-4004

 enquiries@mhstar.co.uk

IMPORTER ADDRESS:
MH STAR UK LTD
1 Northampton Cross Logistics Park
Northampton Cross Road
Northampton
NN4 9FH
0800 240 4050
enquiries@mhstar.co.uk
MADE IN CHINA

FR

Si vous avez la moindre question, veuillez contacter notre centre d'assistance à la clientèle.
Nos coordonnées sont les suivantes:

 0033-1-84166106

 aosom@mhfrance.fr

Importé par/Fabricant/REP:
MH France
2, rue Maurice Hartmann
92130 Issy-les-Moulineaux
France
FABRIQUÉ EN CHINE

DE

Wenn Sie Fragen haben, wenden Sie sich bitte an unser Kundendienstzentrum.
Unsere Kontaktdaten stehen unten:

 0049-0(40)-87408465

 service@aosom.de

Importeur/Hersteller/REP:
MH Handel GmbH
Wendenstraße 309
D-20537 Hamburg
Germany
IN CHINA HERGESTELLT

IT

In caso di dubbio, si prega di contattare il nostro centro assistenza clienti.
I nostri dettagli di contatto sono di seguito:

 0039-0249471447

 clienti@aosom.it

IMPORTATO DA/Produttore/REP:
AOSOM Italy srl
Centro Direzionale Milanofiori
Strada 1 Palazzo F1
20057 Assago (MI)
P.I.: 08567220960
FATTO IN CINA

RO

Dacă aveți întrebări, vă rugăm să contactați centrul nostru de asistență pentru clienți.
Datele noastre de contact sunt mai jos:

 +40 312294730

 clienti@aosom.ro

Importat/Producător/REP:
Aosom Romania SRL
Str. Barbu Mumuleanu, nr. 30-32
Bucuresti, Sector 2
Tel: +40 312294730
clienti@aosom.ro
Fabricat in China

ES

Si tiene alguna pregunta, comuníquese con nuestro Centro de Atención al Cliente.
Nuestros datos de contacto son los siguientes:

Se tiver alguma dúvida, por favor contacte o nosso Centro de Atendimento ao Cliente.
Os nossos dados de contacto são os seguintes:

 0034-931294512

 atencioncliente@aosom.es/info@aosom.pt.

Importador/Fabricante/REP:
Spanish Aosom, S.L.
C/ Roc Gros, nº 15. 08550, Els Hostalets de Balenyà, Spain.
B66295775
HECHO EN CHINA

Aosom