US/CA/UK/FR/ES/PT/DE/IT/RO

HOMCOM

IN260700031V01

720-034V00

8
STEPS

10 MIN

*EN_* IMPORTANT, RETAIN FOR FUTURE REFERENCE: READ CAREFULLY.
*FR_* IMPORTANT:A LIRE ATTENTIVEMENT ET À CONSERVER POUR CONSULTATION ULTÉRIEURE.
*ES_* IMPORTANTE, LEA Y GUARDE PARA FUTURAS REFERENCIAS.
*PT_* IMPORTANTE: LEIA ATENTAMENTE E GUARDE PARA CONSULTA FUTURA.
*DE_* WICHTIG! SORGFÄLTIG LESEN UND FÜR SPÄTER NACHSCHLAGEN AUFBEWAHREN.
IT _ IMPORTANTE! CONSERVARE IL PRESENTE MANUALE PER FUTURO RIFERIMENTO E LEGGERLO ATTENTAMENTE.
*RO_* IMPORTANT: CITIȚI CU ATENȚIE ȘI PĂSTRAȚI PENTRU CONSULTARE VIITOARE.

PART LIST

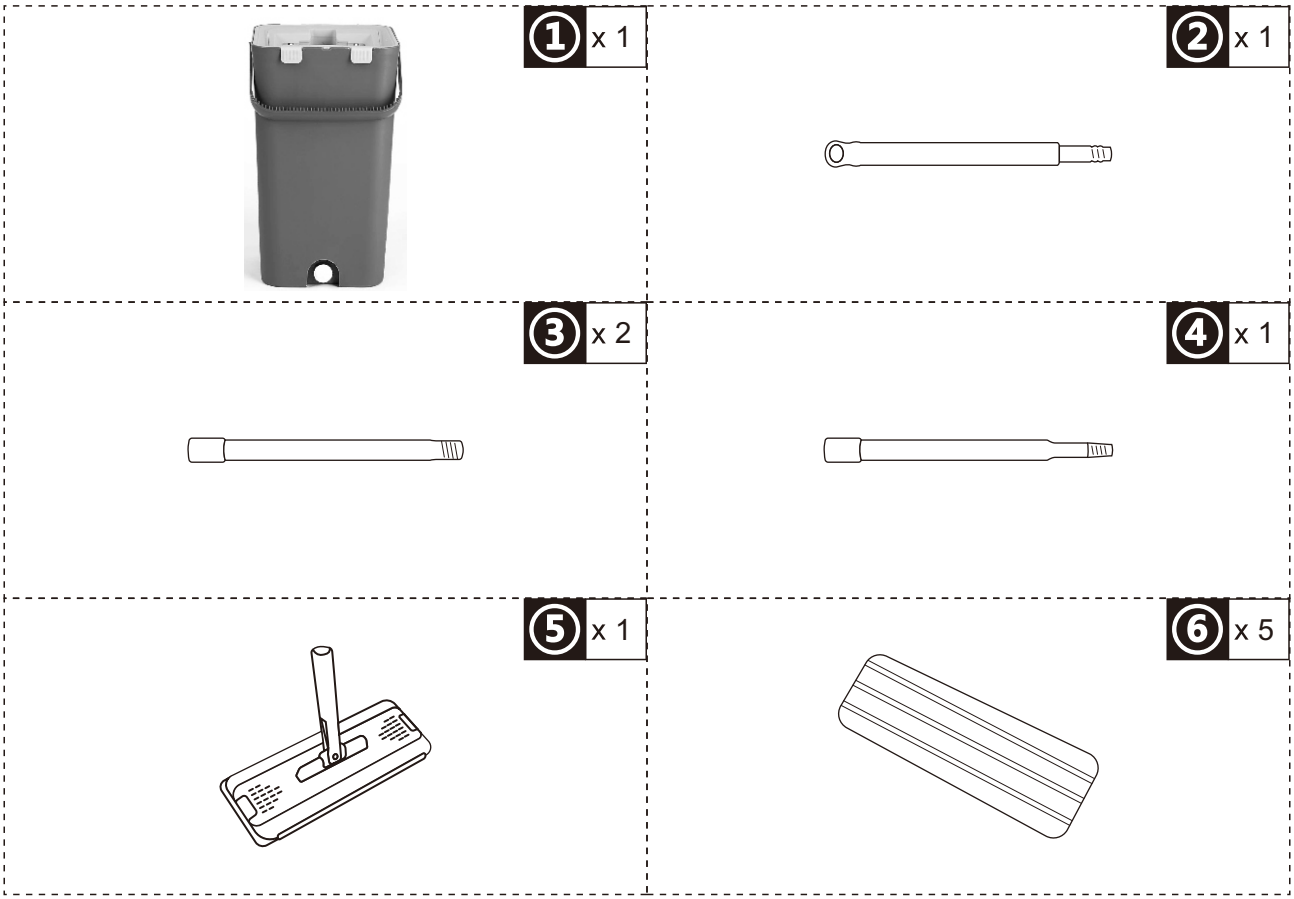

01

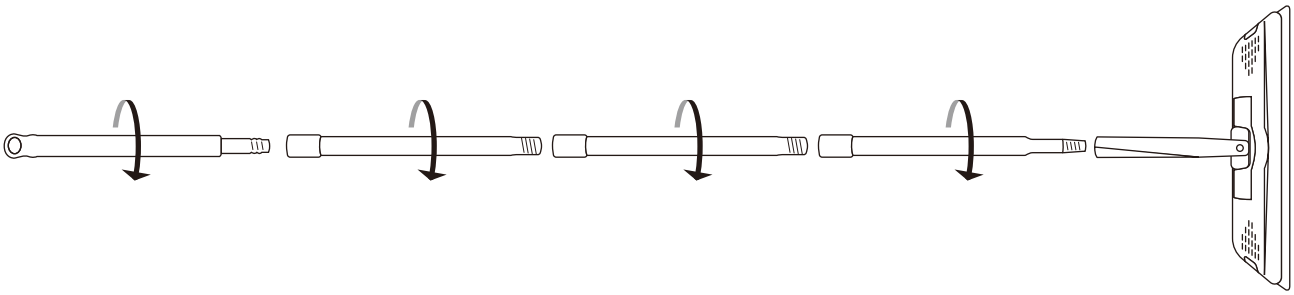

EN_ As illustrated, connect the Mop Handle and twist tight.
FR_ Comme illustré, fixez le manche de la serpillière et serrez bien en le tournant.
ES_ Tal y como se muestra en la ilustración, conecta el mango de la fregona y apriétalo bien girándolo.
PT_ Conforme ilustrado, ligue o cabo da esfregona e aperte bem.
DE_ Schließen Sie den Moppstiel wie abgebildet an und drehen Sie ihn fest.
IT_ Come illustrato, collegare il manico del mocio e serrarlo bene.
RO_ Așa cum se arată în imagine, conectați mânerul mopului și strângeți-l bine.

02

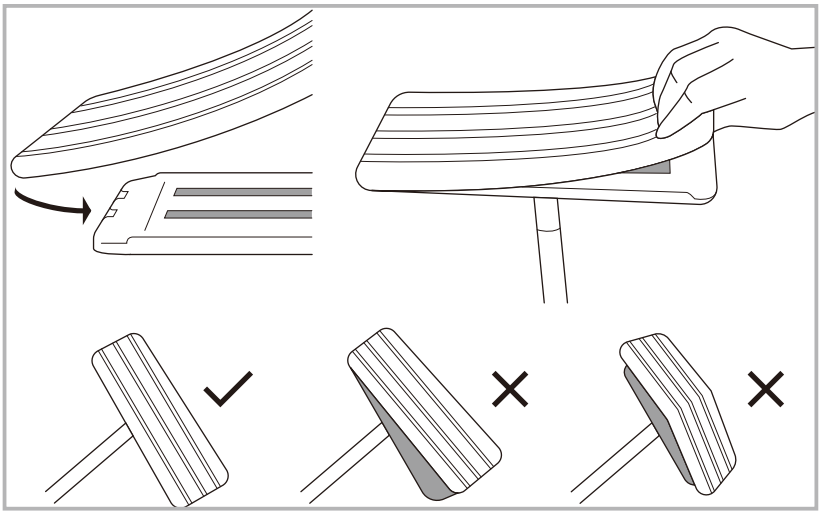

EN_ Locate the two nylon buckles on the mop head and insert them into the matching slots on the microfiber pad. Then press the pad firmly onto the mop head until it is smooth and securely attached.
FR_ Repérez les deux boucles en nylon situées sur la tête de balai et insérez-les dans les fentes correspondantes du tampon en microfibre. Appuyez ensuite fermement sur le tampon pour le fixer sur la tête de balai jusqu'à ce qu'il soit bien à plat et solidement fixé.
ES_ Localiza las dos hebillas de nailon del cabezal de la fregona e insértalas en las ranuras correspondientes de la almohadilla de microfibra. A continuación, presiona la almohadilla con firmeza contra el cabezal de la fregona hasta que quede bien ajustada y fijada.
PT_ Localize as duas fivelas de nylon na cabeça do esfregão e insira-as nas ranhuras correspondentes na almofada de microfibra. Em seguida, pressione a almofada com firmeza contra a cabeça do esfregão até que fique bem lisa e firmemente fixada.
DE_ Suchen Sie die beiden Nylonschnallen am Moppkopf und führen Sie sie in die entsprechenden Schlitze am Mikrofaserpolster ein. Drücken Sie das Polster anschließend fest auf den Moppkopf, bis es glatt aufliegt und sicher befestigt ist.
IT_ Individuare le due fibbie in nylon presenti sulla testina del mocio e inserirle nelle fessure corrispondenti sul panno in microfibra. Quindi premere con decisione il panno sulla testina del mocio fino a quando non risulta ben teso e saldamente fissato.
RO_ Localizați cele două catarame din nailon de pe capul mopului și introduceți-le în fantele corespunzătoare de pe tamponul din microfibră. Apoi apăsați ferm tamponul pe capul mopului până când acesta se așează perfect și este fixat bine.

03

EN_ Fill the wash chamber with water, keeping the level below the clear baffle. Do not overfill.
FR_ Remplissez la cuve de lavage d'eau en veillant à ce que le niveau reste inférieur à la cloison de séparation transparente. Ne la remplissez pas trop.
ES_ Llena la cámara de lavado con agua, manteniendo el nivel por debajo del deflector transparente. No la llenes en exceso.
PT_ Encha a câmara de lavagem com água, mantendo o nível abaixo do defletor transparente. Não encha em excesso.
DE_ Füllen Sie die Waschkammer mit Wasser, wobei der Füllstand unterhalb der transparenten Trennwand bleiben muss. Füllen Sie die Kammer nicht über.
IT_ Riempire la vasca di lavaggio con acqua, mantenendo il livello al di sotto del deflettore trasparente. Non riempire eccessivamente.
RO_ Umpleți camera de spălare cu apă, menținând nivelul sub deflectorul transparent. Nu umpleți excesiv.

04

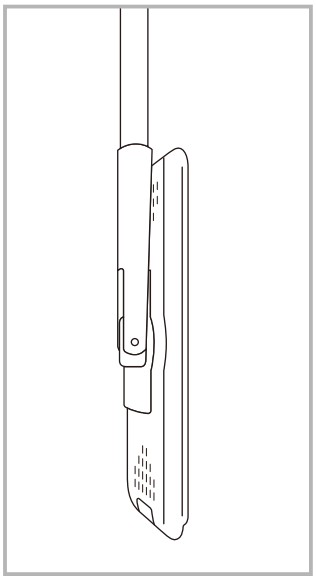

EN_ Fold the mop as illustrated.
FR_ Pliez la serpillière comme indiqué sur l'illustration.
ES_ Dobla la fregona tal y como se muestra en la ilustración.
PT_ Dobre o esfregão conforme ilustrado.
DE_ Falten Sie den Mopp wie abgebildet.
IT_ Piega il mocio come illustrato.
RO_ Îndoiți mopul așa cum se arată în imagine.

05

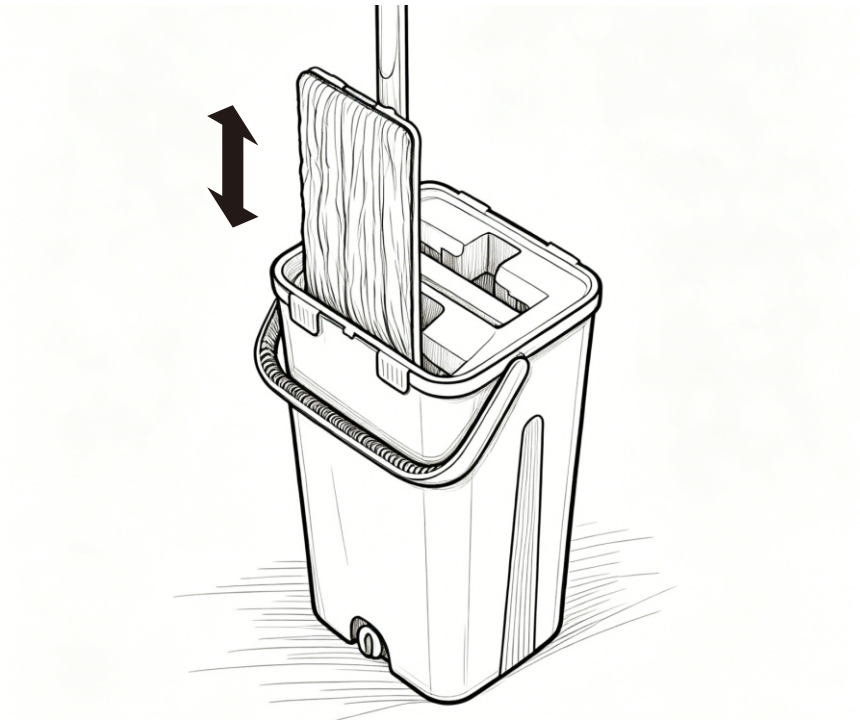

EN_ Insert the mop into the wash chamber. Hold the hand grip and move the handle up and down repeatedly until the dirt and grime are removed from the mop head.
FR_ Insérez la serpillière dans la cuve de lavage. Tenez la poignée et effectuez des mouvements de va-et-vient avec le manche jusqu'à ce que la saleté et les résidus soient éliminés de la tête de la serpillière.
ES_ Introduce la fregona en la cámara de lavado. Sujeta el mango y mueve la empuñadura hacia arriba y hacia abajo varias veces hasta que la suciedad y la mugre se hayan eliminado del cabezal de la fregona.
PT_ Coloque o esfregão na câmara de lavagem. Segure na pega e mova a alça para cima e para baixo repetidamente até que a sujidade e a gordura sejam removidas da cabeça do esfregão.
DE_ Setzen Sie den Mopp in die Waschkammer ein. Halten Sie den Handgriff fest und bewegen Sie den Stiel wiederholt auf und ab, bis Schmutz und Ablagerungen vom Moppkopf entfernt sind.
IT_ Inserire il mocio nella vasca di lavaggio. Tenere l'impugnatura e muovere il manico su e giù ripetutamente fino a rimuovere lo sporco e il sudiciume dalla testina del mocio.
RO_ Introduceți mopul în camera de spălare. Țineți mânerul și mișcați-l în sus și în jos în mod repetat până când murdăria și depunerile sunt îndepărtate de pe capul mopului.

06

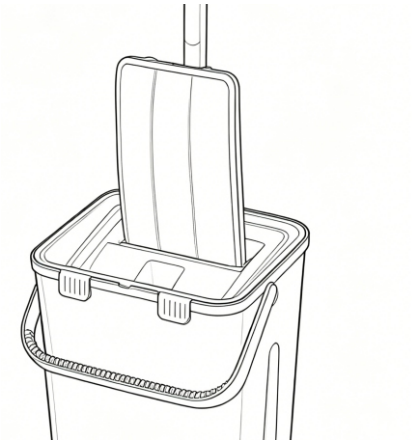

EN_ Move the mop to the dry chamber. Press the handle down, then lift it up to squeeze water from the mop. Repeat the up-and-down motion until the mop reaches your desired dampness. Then begin mopping the floor. (Tip: Always lift the handle straight up to avoid tipping the bucket.)
FR_ Placez la serpillière dans le compartiment sec. Appuyez sur le manche vers le bas, puis relevez-le pour essorer la serpillière. Répétez ce mouvement de haut en bas jusqu'à ce que la serpillière atteigne le degré d'humidité souhaité. Vous pouvez alors commencer à nettoyer le sol. (Astuce : relevez toujours le manche à la verticale pour éviter de renverser le seau.)
ES_ Lleva la fregona a la cámara de secado. Presiona el mango hacia abajo y, a continuación, levántalo para escurrir el agua de la fregona. Repite el movimiento de arriba abajo hasta que la fregona alcance el grado de humedad deseado. A continuación, empieza a fregar el suelo. (Consejo: levanta siempre el mango en línea recta para evitar que se vuelque el cubo.)
PT_ Leve a esfregona para o compartimento seco. Pressione o cabo para baixo e, em seguida, levante-o para espremer a água da esfregona. Repita o movimento para cima e para baixo até a esfregona atingir o nível de humidade desejado. Em seguida, comece a esfregar o chão. (Dica: levante sempre o cabo na vertical para evitar que o balde se vire.)
DE_ Bringen Sie den Mopp in die Trockenkammer. Drücken Sie den Stiel nach unten und heben Sie ihn dann wieder an, um das Wasser aus dem Mopp auszuwringen. Wiederholen Sie diese Auf- und Abbewegung, bis der Mopp die gewünschte Feuchtigkeit erreicht hat. Beginnen Sie dann mit dem Wischen des Bodens. (Tipp: Heben Sie den Stiel immer senkrecht nach oben, damit der Eimer nicht umkippt.)
IT_ Sposta il mocio nella camera di asciugatura. Premi il manico verso il basso, poi sollevalo per strizzare l'acqua dal mocio. Ripeti il movimento su e giù finché il mocio non raggiunge il grado di umidità desiderato. A questo punto, inizia a pulire il pavimento. (Suggerimento: solleva sempre il manico verso l'alto in modo verticale per evitare che il secchio si ribalti.)
RO_ Mută mopul în compartimentul uscat. Apasă mânerul în jos, apoi ridică-l pentru a stoarce apa din mop. Repetă mișcarea în sus și în jos până când mopul atinge gradul de umiditate dorit. Apoi începe să ștergi podeaua. (Sfat: Ridică întotdeauna mânerul în sus, în linie dreaptă, pentru a evita răsturnarea găleții.)

07

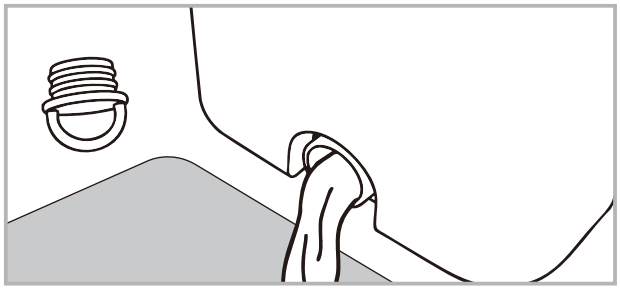

EN_ After mopping, remove the drain cap and empty the dirty water.
FR_ Une fois le nettoyage terminé, retirez le bouchon de vidange et videz l'eau sale.
ES_ Después de fregar, retira el tapón del desagüe y vacía el agua sucia.
PT_ Depois de esfregar o chão, retire a tampa do ralo e esvazie a água suja.
DE_ Entfernen Sie nach dem Wischen den Abflussstopfen und lassen Sie das Schmutzwasser ab.
IT_ Entfernen Sie nach dem Wischen den Abflussstopfen und lassen Sie das Schmutzwasser ab.
RO_ După ce ați șters cu mopul, scoateți capacul de scurgere și goliți apa murdară.

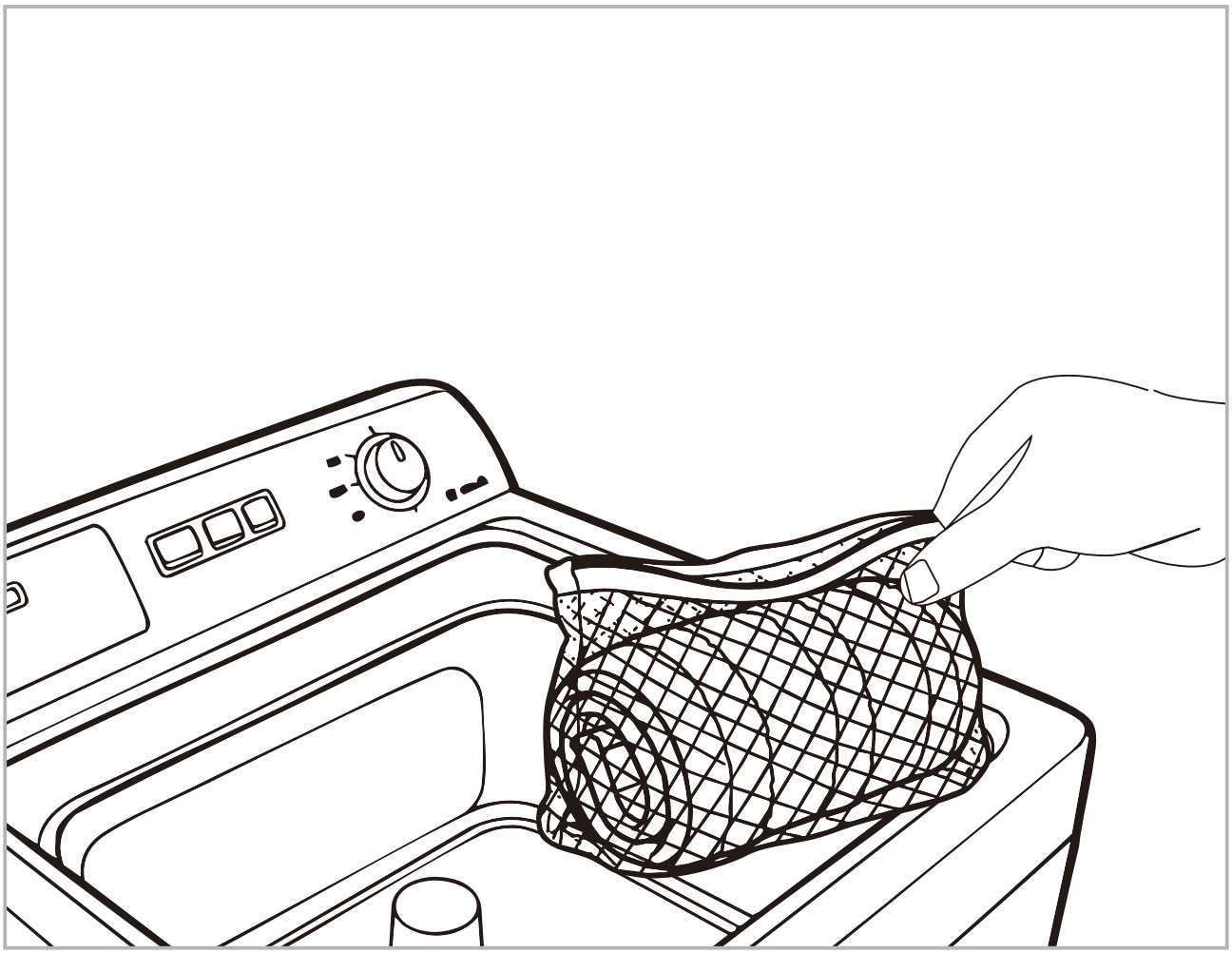

EN_ When the mop heads become dirty, place them in a laundry bag and machine-wash in hot water with our Eco Basics Laundry Sheets (sold separately). Do not use fabric softener or bleach. Allow to air dry.

FR_ Lorsque les têtes de balai à franges sont sales, placez-les dans un sac à linge et lavez-les en machine à l'eau chaude avec nos feuilles de lessive Eco Basics (vendues séparément). N'utilisez ni adoucissant ni eau de Javel. Laissez sécher à l'air libre.

ES_ Cuando los cabezales de la fregona estén sucios, mételos en una bolsa de lavandería y lávalos a máquina con agua caliente utilizando nuestras hojas de lavado Eco Basics (se venden por separado). No utilices suavizante ni lejía. Déjalos secar al aire.

PT_ Quando as cabeças do esfregão ficarem sujas, coloque-as num saco de roupa suja e lave-as na máquina com água quente, utilizando as nossas folhas de lavagem Eco Basics (vendidas separadamente). Não utilize amaciador nem lixívia. Deixe secar ao ar.

DE_ Wenn die Moppköpfe verschmutzt sind, geben Sie sie in einen Wäschesack und waschen Sie sie in der Waschmaschine mit heißem Wasser und unseren Eco Basics-Waschblättern (separat erhältlich). Verwenden Sie keinen Weichspüler und kein Bleichmittel. Lassen Sie sie an der Luft trocknen.

IT_ Quando le testine del mocio si sporcano, inseriscile in un sacchetto per il bucato e lavale in lavatrice con acqua calda utilizzando le nostre salviette Eco Basics (vendute separatamente). Non utilizzare ammorbidente né candeggina. Lasciale asciugare all’aria.

RO_ Când capetele de mop se murdăresc, puneți-le într-un sac de rufe și spălați-le la mașina de spălat cu apă fierbinte, folosind foile noastre de spălat Eco Basics (vândute separat). Nu folosiți balsam de rufe sau înălbitor. Lăsați-le să se usuce la aer.

US

If you have any questions, please contact our customer care center, Our contact details are below:

001-877-644-9366

customerservice@aosom.com

Imported by Aosom LLC
7777 Center Ave. Suite 430
Huntington Beach, CA 92647-9998 USA
MADE IN CHINA

CA

If you have any questions, please contact our customer care center, Our contact details are below:

416-792-6088

customerservice@aosom.ca

Imported by Aosom Canada Inc.
Unit 33-1 Sparks Avenue, North York, Ontario, Canada
M2H 2W1
MADE IN CHINA

Si vous avez la moindre question, veuillez contacter notre centre d'assistance à la clientèle,Nos coordonnées sont les suivantes:

416-792-6088

customerservice@aosom.ca

Importé par Aosom Canada Inc.
Unité 33-1 Sparks Avenue, North York, Ontario, Canada M2H 2W1
Fabriqué en Chine

ES

Si tiene alguna pregunta, comuníquese con nuestro Centro de Atención al Cliente,Nuestros datos de contacto son los siguientes:

0034-931294512

atencioncliente@aosom.es

IMPORTADOR/Fabricante/REP:
SPANISH AOSOM, S.L.
C/ROC GROS,Nº15.08550, ELS HOSTALETS DE BALENYÀ, SPAIN.
B66295775
HECHO EN CHINA

Se tiver alguma dúvida, por favor contacte o nosso Centro de Atendimento ao Cliente,Os nossos dados de contacto são os seguintes:

0034-931294512

info@aosom.pt.

UK

If you have any questions, please contact our customer care center, Our contact details are below:

0044-800-240-4004

enquiries@mhstar.co.uk

IMPORTER ADDRESS:
MH STAR UK LTD
1 Northampton Cross Logistics Park
Northampton Cross Road
Northampton
Nn4 9FH
Tel: 0800 240 4050
enquiries@mhstar.co.uk
MADE IN CHINA

DE

Wenn Sie Fragen haben, wenden Sie sich bitte an unser Kundendienstzentrum,Unsere Kontaktdaten stehen unten:

0049-0(40)-87408465

service@aosom.de

ADRESSE DES IMPORTEURE/Hersteller/REP:
MH Handel GmbH
Wendenstraße 309
D-20537 Hamburg
Germany
IN CHINA HERGESTELLT

IT

In caso di dubbio, si prega di contattare il nostro centro assistenza clienti,I nostri dettagli di contatto sono di seguito:

0039-0249471447

clienti@aosom.it

IMPORTATO DA/Produttore/REP:
AOSOM Italy srl
Centro Direzionale Milanofiori
Strada 1 Palazzo F1
20057 Assago (MI)
P.I.: 08567220960
FATTO IN CINA

RO

Importator/Producător/REP:
Aosom Romania SRL
Str. Barbu Mumuleanu, nr. 30-32
Bucuresti, Sector 2
Tel: +40 312294730
clienti@aosom.ro
Fabricat in China

FR

Si vous avez la moindre question, veuillez contacter notre centre d'assistance à la clientèle,Nos coordonnées sont les suivantes:

0033-1-84166106

aosom@mhfrance.fr

Importé par/Fabricant/REP:
MH FRANCE
2 Rue Maurice Hartmann
92130 Issy Les Moulineaux
France
FABRIQUÉ EN CHINE

FR
DONNEZ OU RECYCLEZ
ASSOCIATION OU LIVRAISON OU DÉCHÈTERIE
Adresses sur quefairedemesdechets.fr