US/CA/UK/FR/ES/PT/DE/IT/RO

HOMCOM

IN260600411V01

820-539V70_820-539V90

Box1/2 Wood frame
Box2/2 Electric fireplace

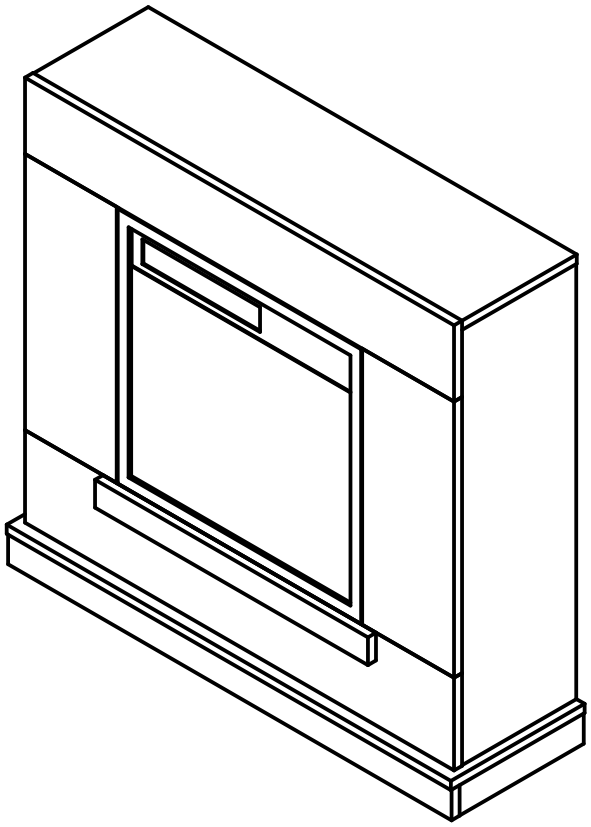

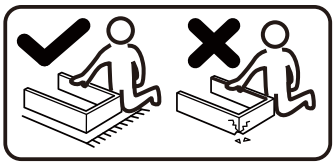

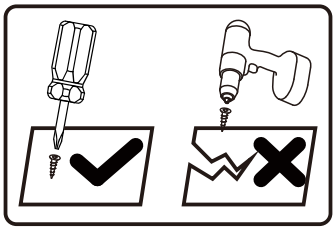

Tools Recommended

EN_ **IMPORTANT, RETAIN FOR FUTURE REFERENCE: READ CAREFULLY.**
FR_ **IMPORTANT:A LIRE ATTENTIVEMENT ET À CONSERVER POUR CONSULTATION ULTÉRIEURE.**
ES_ **IMPORTANTE, LEA Y GUARDE PARA FUTURAS REFERENCIAS.**
PT_ **IMPORTANTE: LEIA ATENTAMENTE E GUARDE PARA CONSULTA FUTURA.**
DE_ **WICHTIG! SORGFÄLTIG LESEN UND FÜR SPÄTER NACHSCHLAGEN AUFBEWAHREN.**
IT _ **IMPORTANTE! CONSERVARE IL PRESENTE MANUALE PER FUTURO RIFERIMENTO E LEGGERLO ATTENTAMENTE.**
RO_ **IMPORTANT: CITIȚI CU ATENȚIE ȘI PĂSTRAȚI PENTRU CONSULTARE VIITOARE.**

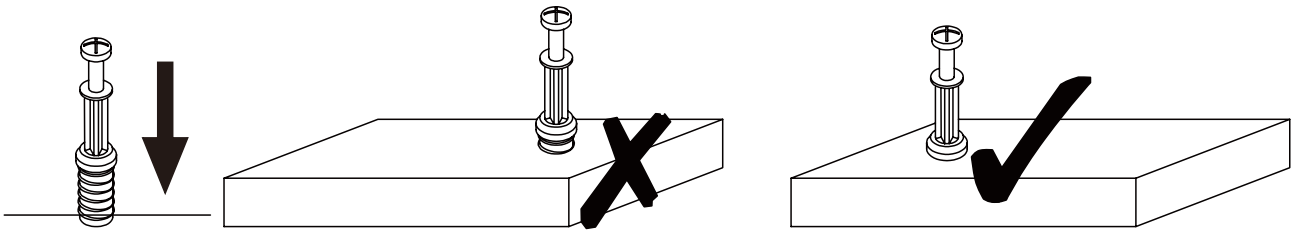

***EN_* QUICKFIT:** Tighten quickfit until shoulder is flush with panel. Do not overtighten or undertighten.
***FR_* RACCORD RAPIDE**:Faites serrer le raccord rapide jusqu'à ce que l'épaulement soit parfaitement encastré dans le panneau. Il ne faut ni trop serrer ni insuffisamment serrer.
***ES_* QUICKFIT**:Apriete quickfit hasta que el hombre se descargue con el panel. NO lo sobreapriete ni lo apriete poco.
***PT_* AJUSTE RÁPIDO:** Aperte o ajuste rápido até estar nivelada com o painel. Não apertar demasiado ou excessivamente.
***DE_* QUICKFIT**:Ziehen Sie den Quickfit fest, bis die Schulter mit der Platte bündig ist. Bitte nicht zu fest oder zu schwach anziehen.
***IT_* MONTAGGIO RAPIDO**:Stringere il montaggio rapido fino a quando la spalla è a filo con il pannello, non stringere troppo o troppo poco.
***RO_* QUICKFIT:** Strângeți quickfit până când umărul este la același nivel cu panoul. Nu strângeți prea tare și nici prea slab.

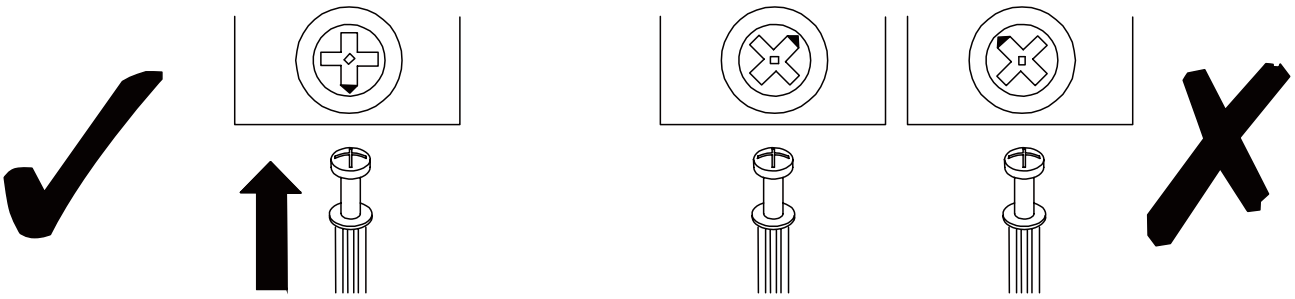

***EN_* CAM LOCK:** When fitting cam lock, ensure starting position is correct before you insert connecting quickfit.
***FR_* SERRURE BATTEUSE**:Avant d'insérer la serrure batteuse, veillez à la bonne orientation avant d'insérer le raccord rapide.
***ES_* CIERRE DE LA CÁMARA**:Cuando instale el cierre de la cámara, asegúrese de que la posición de inicio es correcta antes de que inserte el quickfit conector.
***PT_* BLOQUEIO:** Ao instalar o bloqueio, assegurar-se de que a posição inicial está correcta antes de inserir o encaixe de ligação rápida.
***DE_* CAM-LOCK**:Achten Sie bei der Montage des Cam-Locks auf die richtige Ausgangsposition, bevor Sie den Quickfit einsetzen.
***IT_* BLOCCAGGIO A CAMMA**:Quando si monta il bloccaggio a camma, assicurarsi che la posizione iniziale sia corretta prima di inserire il montaggio rapido di collegamento.
***RO_* BLOCARE CU CAME:** Când montați blocarea cu came, asigurați-vă că poziția inițială este corectă înainte de a introduce racordul rapid.

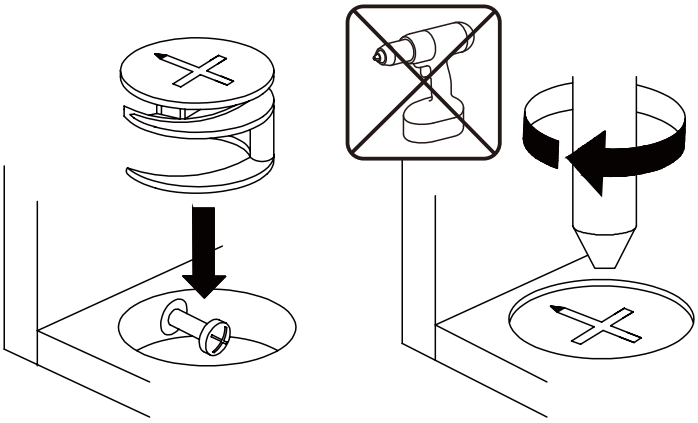

EN_ Turn cam lock clockwise to tighten.
FR_ Faites tourner la serrure batteuse dans le sens des aiguilles d'une montre pour la resserrer.
ES_Gire el cierre de la cámara en sentido horario para apretarlo.
PT_ Rodar o bloqueio no sentido dos ponteiros do relógio para o apertar.
DE_ Drehen Sie den Cam-Lock im Uhrzeigersinn, um ihn festzuziehen.
IT_ Ruotare il bloccaggio a camma in senso orario per stringere.
RO_ Rotiți blocarea cu came în sensul acelor de ceasornic pentru a strânge.

***EN_* GENERAL ASSEMBLY GUIDELINES**

I. Ensure that all parts and hardware are available before beginning assembly.
II. Follow each step carefully to ensure the proper assembly of this product.
III. Two people are recommended for ease in the assembly of this product.
IV. A Phillips head screwdriver is required for the assembly of this product.

***FR*_INSTRUCTIONS DE MONTAGE**

I. Assurez-vous que toutes les pièces et tous les accessoires sont disponibles avant de commencer le montage.
II. Suivez attentivement chaque étape pour garantir le montage correct de ce produit.
III. Il est recommandé d'être à deux pour faciliter le montage de ce produit.
IV. Un tournevis cruciforme est nécessaire pour le montage de ce produit.

***DE*_ANLEITUNG ZUR MONTAGE**

I. Vergewissern Sie sich vor Beginn der Montage, dass alle Teile und Befestigungselemente vorhanden sind.
II. Befolgen Sie jeden Schritt sorgfältig, um eine ordnungsgemäße Montage dieses Produkts sicherzustellen.
III. Für eine reibungslose Montage dieses Produkts werden zwei Personen empfohlen.
IV. Für die Montage dieses Produkts wird ein Kreuzschlitzschraubendreher benötigt.

***ES*_INSTRUCCIONES GENERALES DE MONTAJE**

I. Asegúrese de que dispone de todas las piezas y los accesorios antes de comenzar el montaje.
II. Siga cada paso con atención para garantizar el montaje correcto de este producto.
III. Se recomienda que sean dos personas las que realicen el montaje de este producto para facilitar la tarea.
IV. Para el montaje de este producto se necesita un destornillador de estrella.

***PT*_ORIENTAÇÕES PARA A MONTAGEM**

I. Certifique-se de que todas as peças e acessórios estão disponíveis antes de iniciar a montagem.
II. Siga cada passo cuidadosamente para garantir a montagem correta deste produto.
III. Recomenda-se a participação de duas pessoas para facilitar a montagem deste produto.
IV. É necessária uma chave de fendas Phillips para a montagem deste produto.

***IT*_LINEE GUIDA PER IL MONTAGGIO**

I. Assicurarsi che tutti i componenti e gli accessori siano disponibili prima di iniziare il montaggio.
II. Seguire attentamente ogni fase per garantire il corretto montaggio del prodotto.
III. Si consiglia di essere in due per facilitare il montaggio del prodotto.
IV. Per il montaggio del prodotto è necessario un cacciavite a croce.

***RO*_INSTRUȚIUNI GENERALE DE ASAMBLARE**

I. Asigurați-vă că toate piesele și accesoriile sunt disponibile înainte de a începe asamblarea.
II. Urmați cu atenție fiecare etapă pentru a asigura asamblarea corectă a acestui produs.
III. Se recomandă ca asamblarea acestui produs să fie efectuată de două persoane.
IV. Pentru asamblarea acestui produs este necesară o șurubelniță cu cap cruciform.

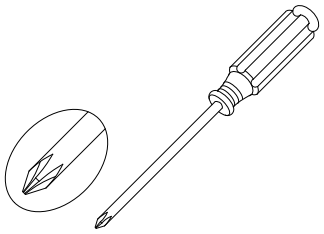

***EN*_ DO NOT RETURN!**

Please contact our customer service team for help first.

***FR*_NE RETOURNEZ PAS LE PRODUIT !**

Veuillez d'abord contacter notre service clientèle pour obtenir de l'aide.

***DE*_ BITTE NICHT ZURÜCKSENDEN!**

Bitte wenden Sie sich zunächst an unseren Kundenservice, um Hilfe zu erhalten.

***ES*_ ¡NO REALICES LA DEVOLUCIÓN!**

Por favor, ponte primero en contacto con nuestro equipo de atención al cliente para obtener ayuda.

***PT*_ NÃO DEVOLVA!**

Por favor, contacte primeiro a nossa equipa de apoio ao cliente para obter ajuda.

***IT*_ NON RESTITUIRE!**

Ti preghiamo di contattare prima il nostro servizio clienti per ricevere assistenza.

***RO*_ NU RETURNAȚI PRODUSUL!**

Vă rugăm să contactați mai întâi echipa noastră de asistență pentru clienți pentru a primi ajutor.

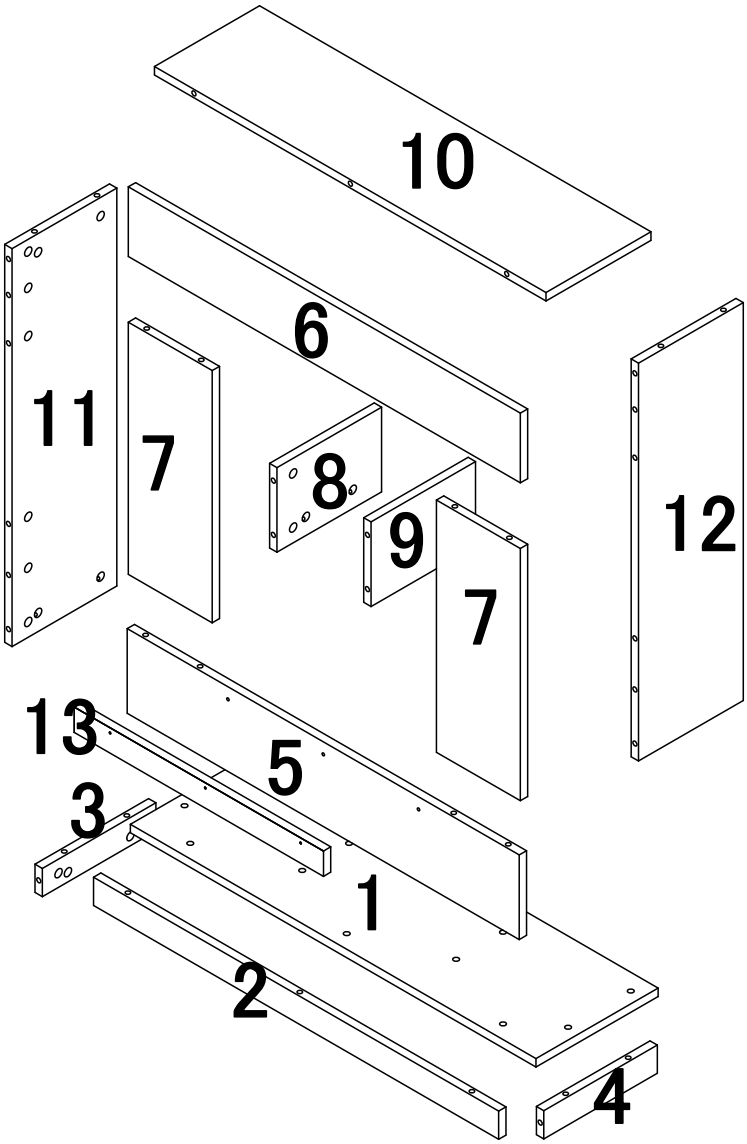
10
6
11
7
8
9
7
12
13
5
3
1
2
4

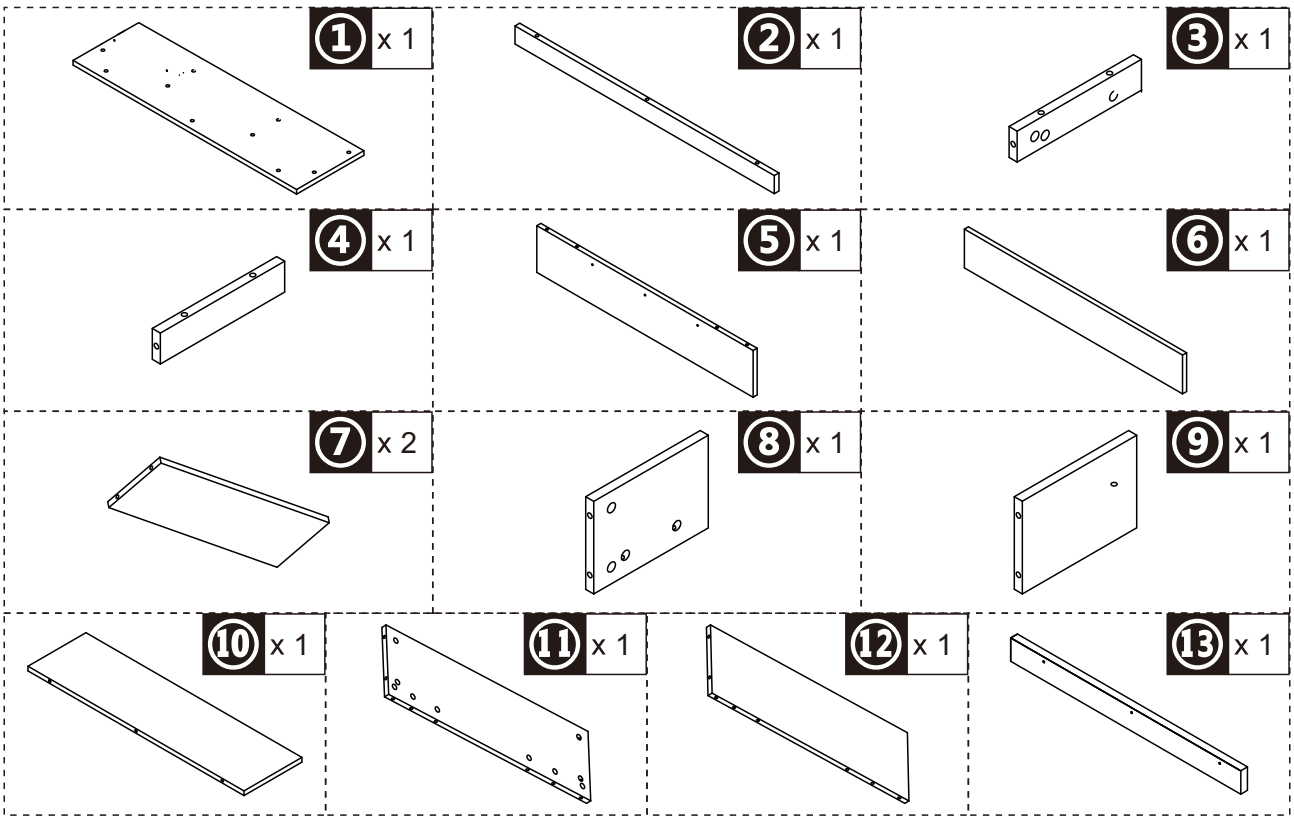
① x 1
② x 1
③ x 1
④ x 1
⑤ x 1
⑥ x 1
⑦ x 2
⑧ x 1
⑨ x 1
⑩ x 1
⑪ x 1
⑫ x 1
⑬ x 1

A x43
+3(spare)

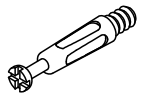

B x43
+3(spare)

C x 8
+3(spare)

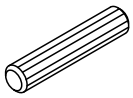

D x 3

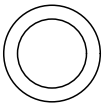

E x 3

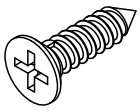

AA x 2

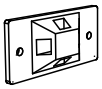

AB x 1

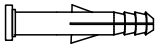

AC x 1

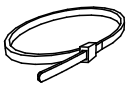

AD x 2
M4*15

AE x 2
M4*30

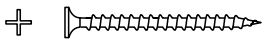

A X9

01

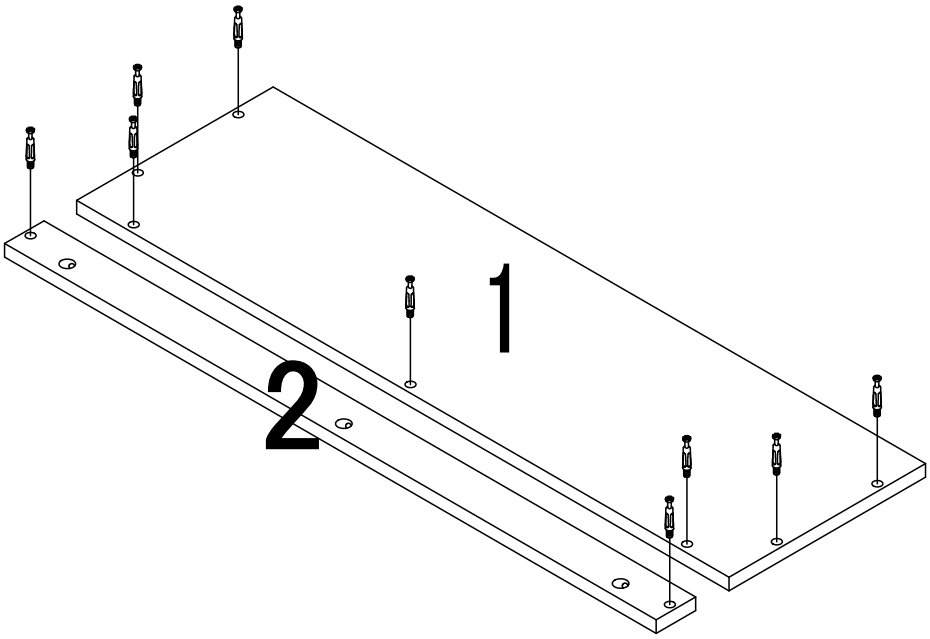

B X2

02

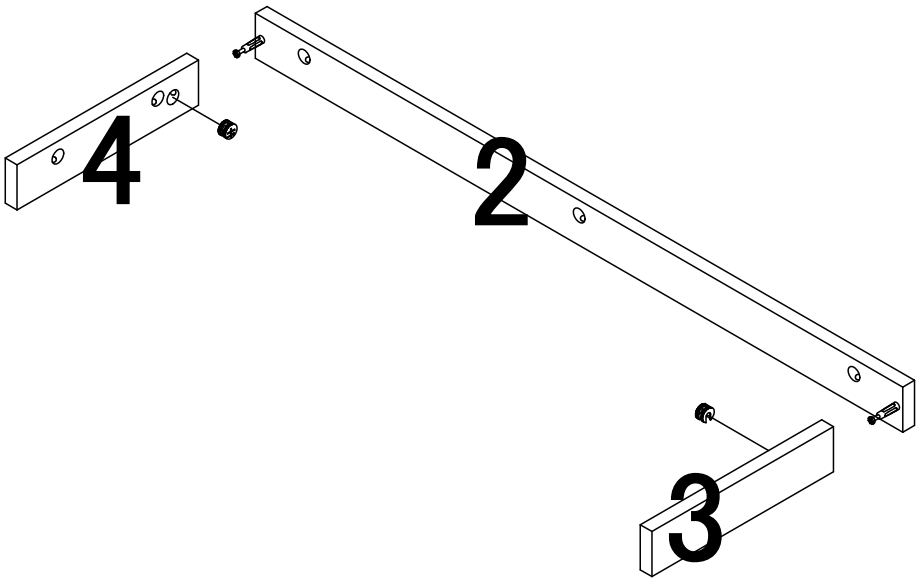

03

B X7

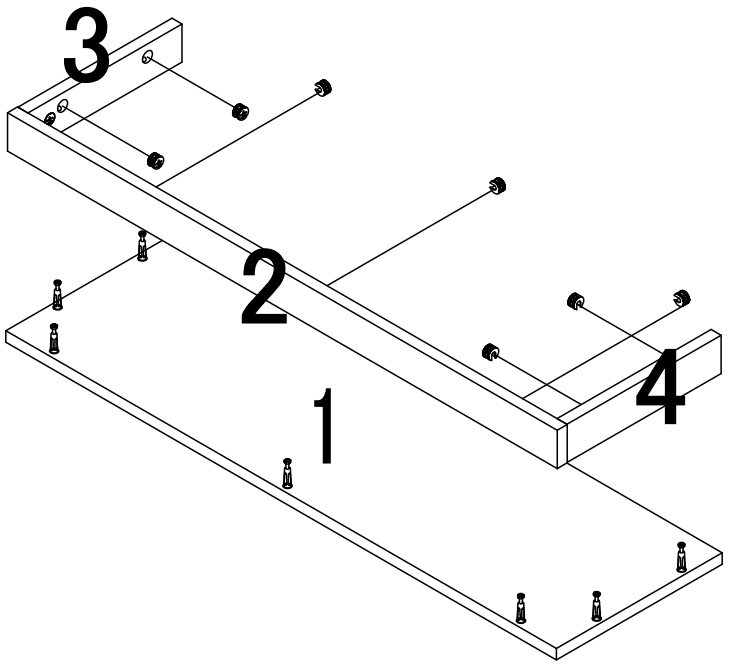

04

A X19

C X8

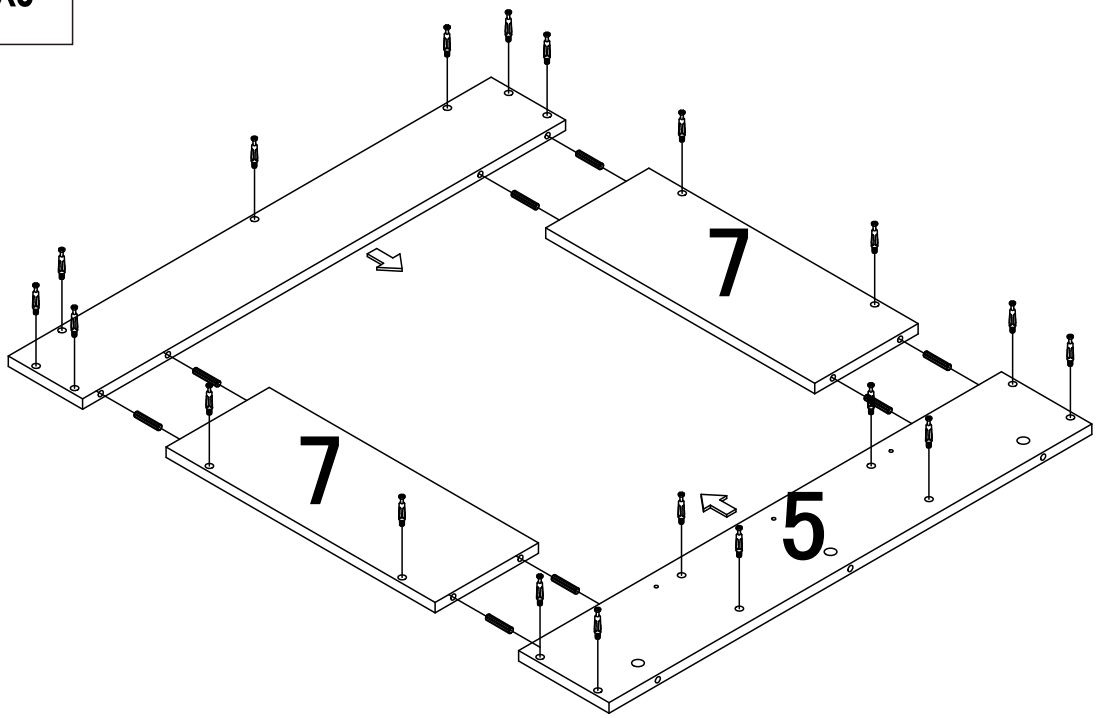

05

B X4

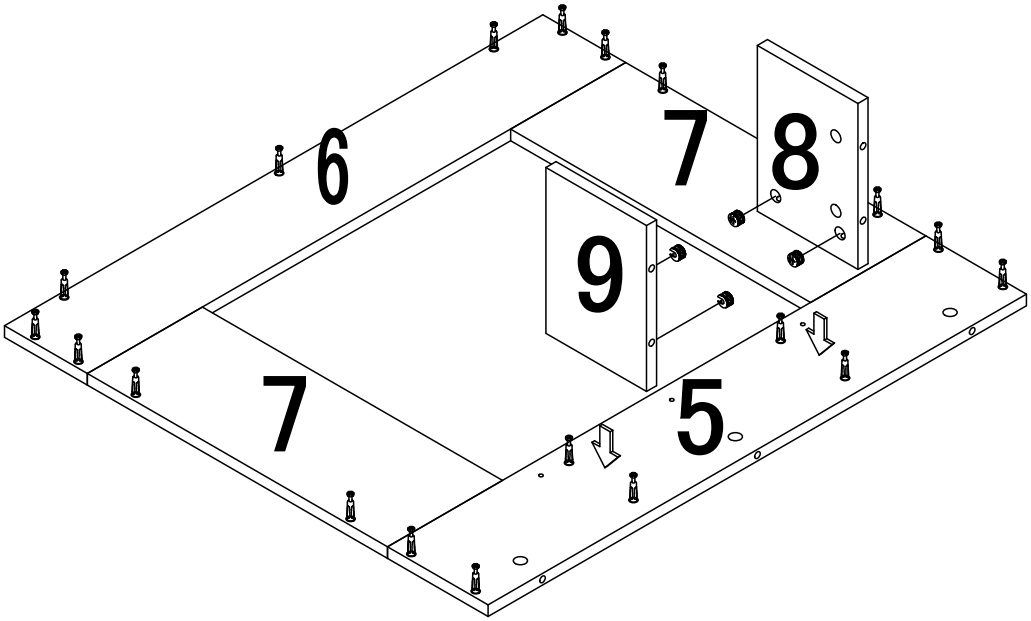

06

A X15

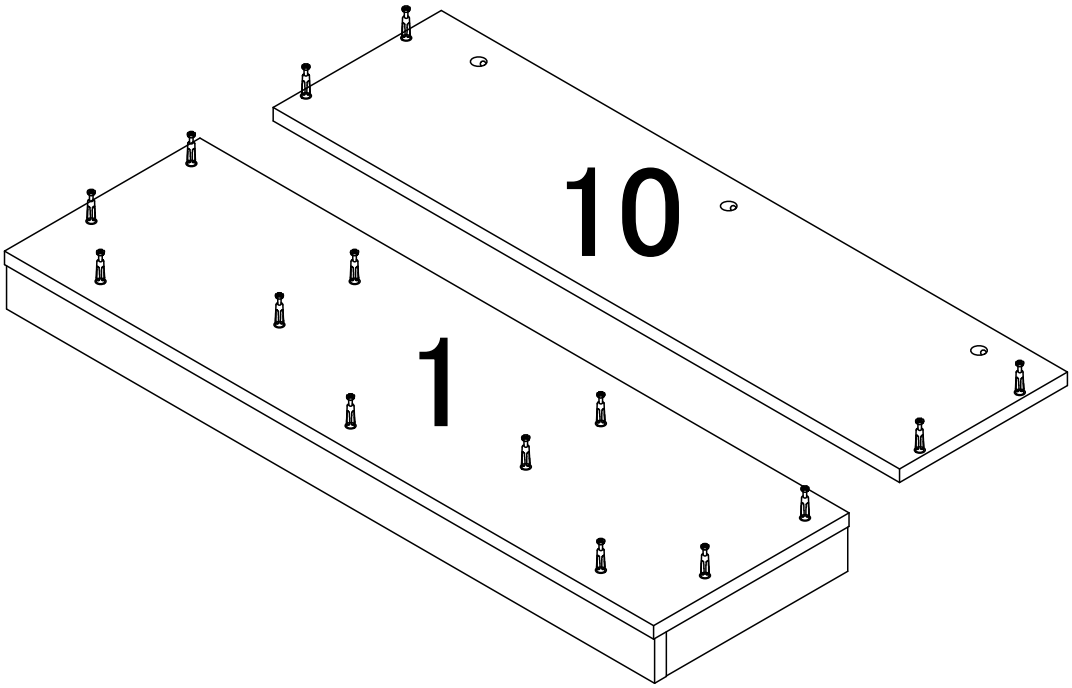

07

B X4

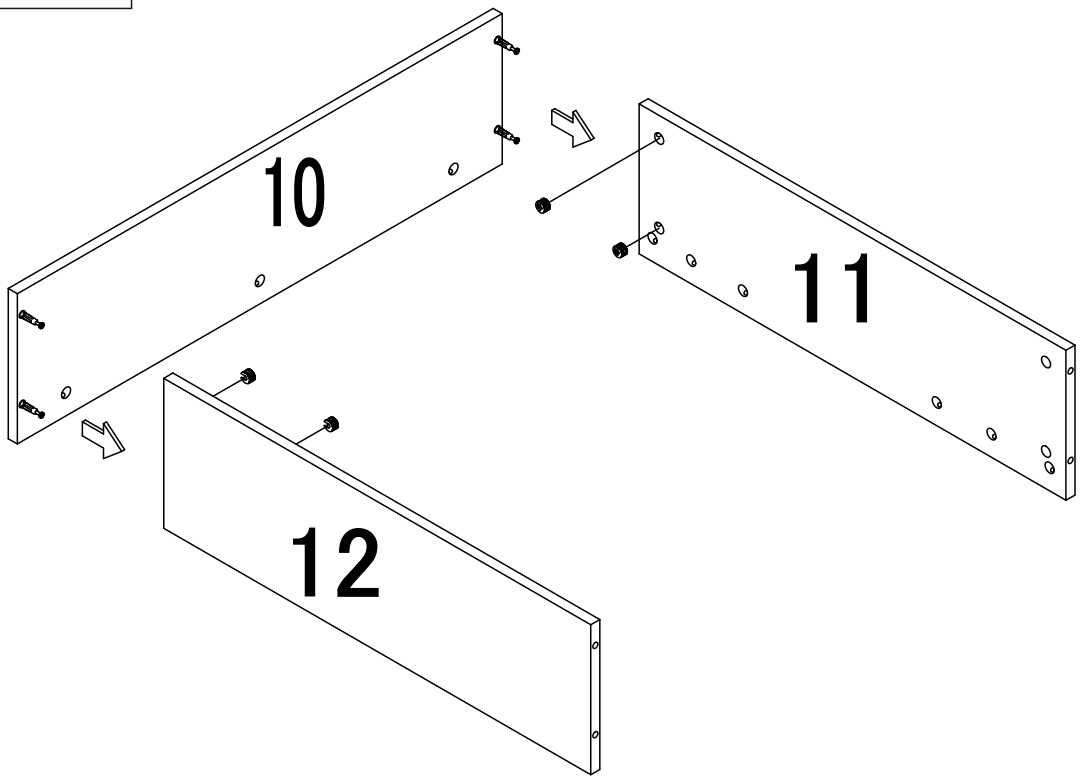

08

B X15

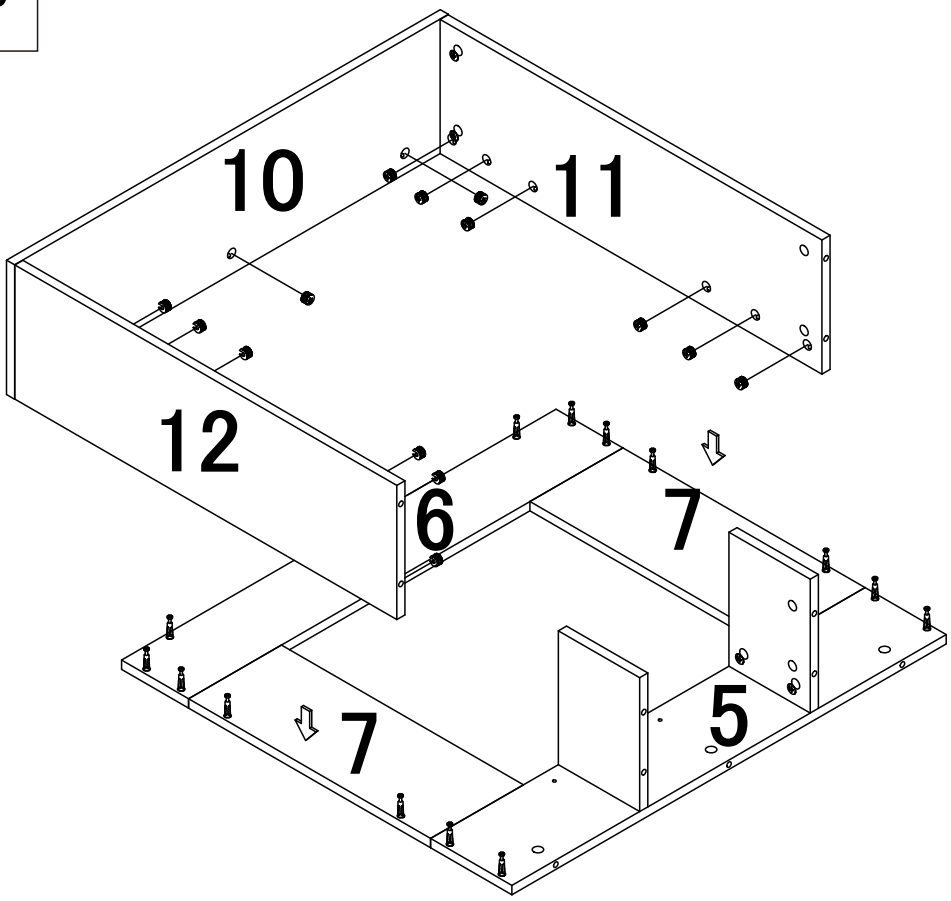

09

B X11

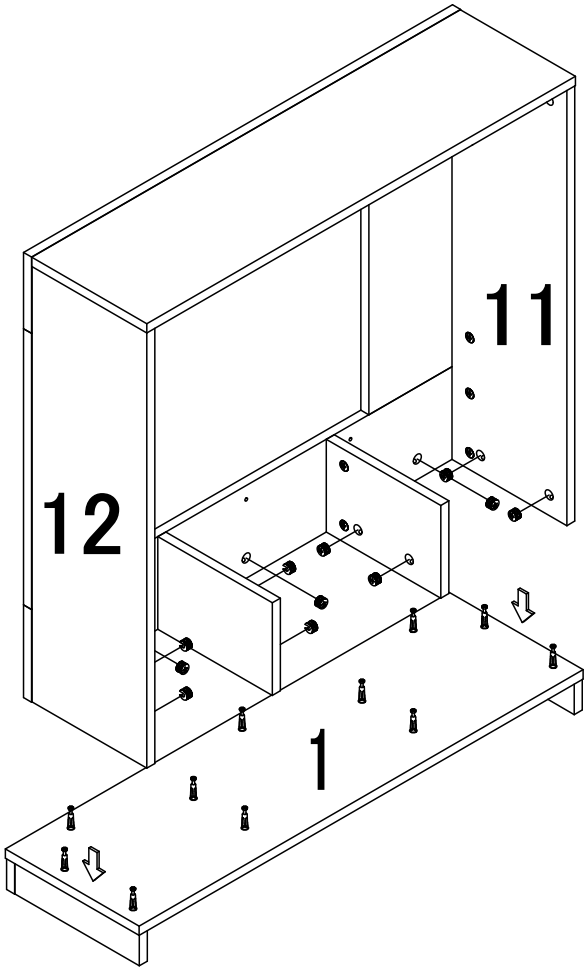

10

D X3

E X3

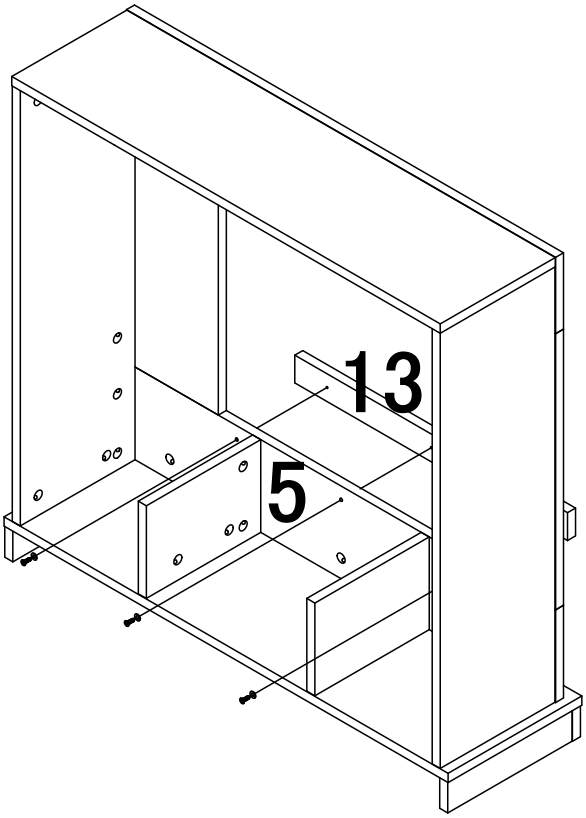

11

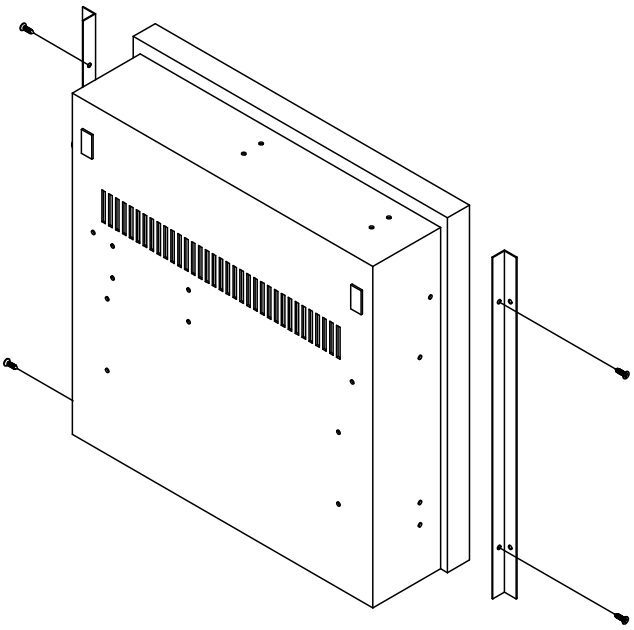

12

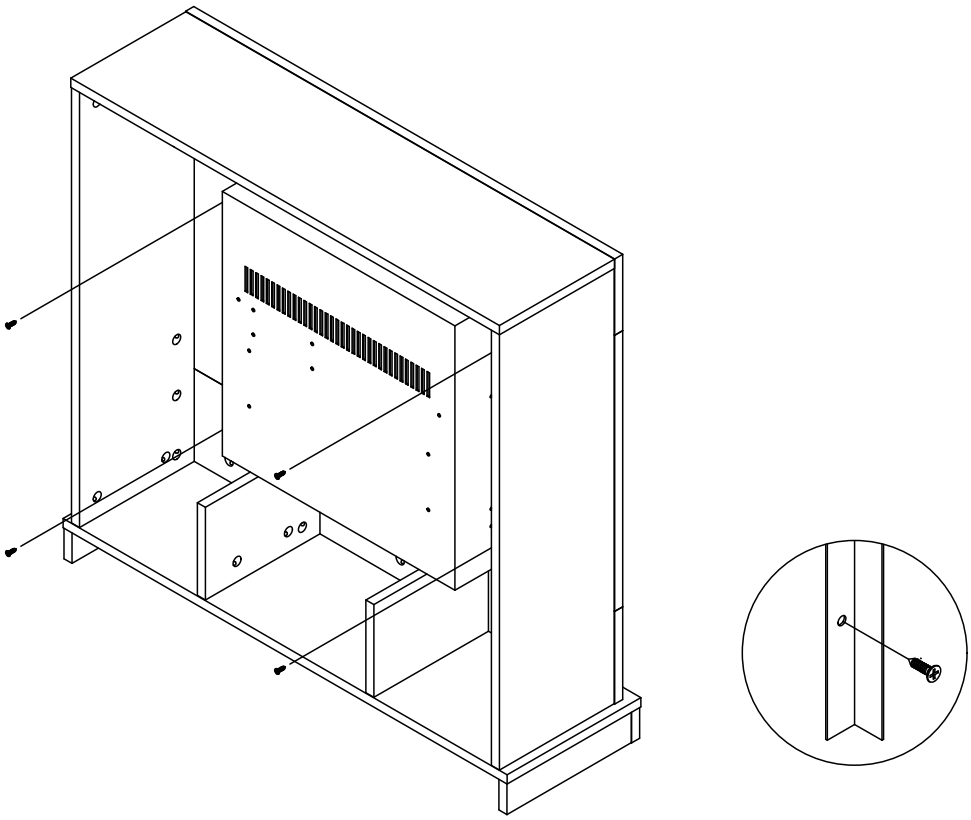

Done

***EN_* Assembly**
anchoring the media console
***FR_*Montage**
Fixation du meuble multimédia
***DE_* Montage**
Befestigung der Medienkonsole

***ES_* Montaje**
Fijación de la consola multimedia
***PT_*Montagem**
fixação da consola multimédia
***IT_* Montaggio**
fissaggio della console multimediale
***RO_* Asamblare**
fixarea consolei media

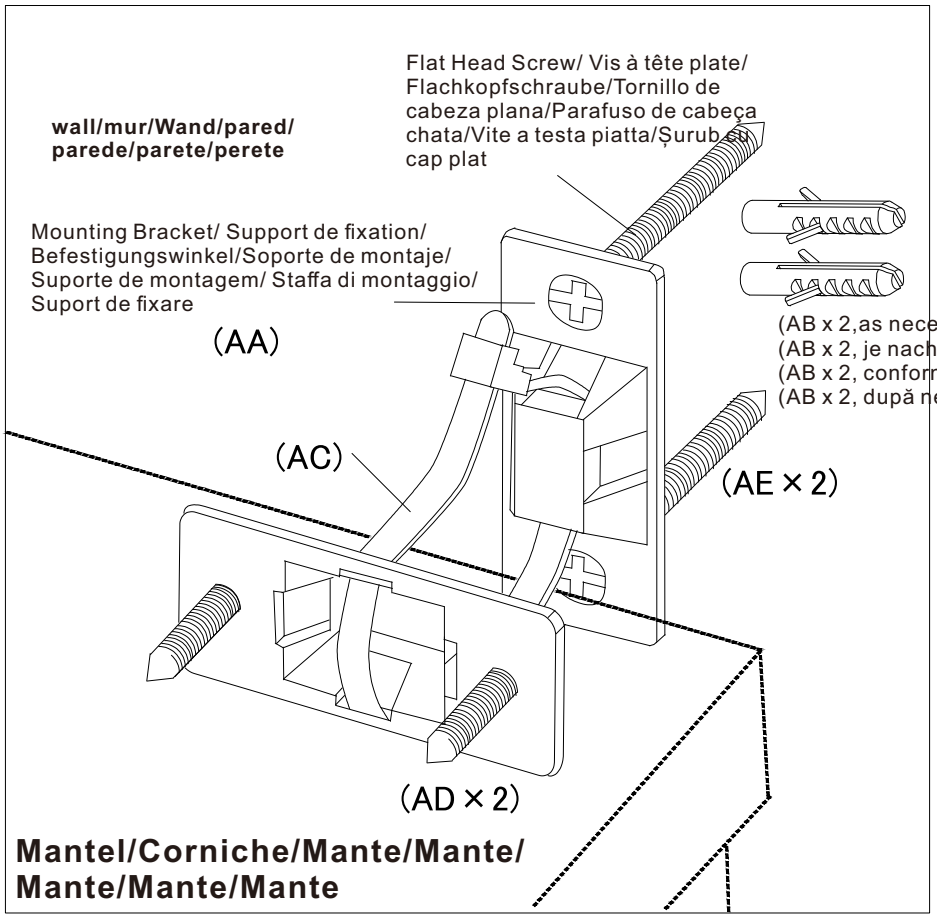

***EN_* Care and maintenance**
Do not use abrasive or chemical cleaners. Discoloring or damage to finish may result. To adjust door left or light, turn screws (b) on both hinges, in and out. Clean media console with a non-abrasive cloth. Clean as often as necessary.
Note:Excessive sun exposure may cause discoloring or fading of media console finish.

***FR_*Entretien et maintenance**
N'utilisez pas de produits nettoyants abrasifs ou chimiques. Cela pourrait entraîner une décoloration ou endommager la finition. Pour ajuster l'ouverture de la porte vers la gauche ou vers la droite, tournez les vis (b) situées sur les deux charnières, vers l'intérieur ou vers l'extérieur. Nettoyez la console multimédia à l'aide d'un chiffon non abrasif. Nettoyez-la aussi souvent que nécessaire.
Remarque :Une exposition excessive au soleil peut entraîner une décoloration ou une altération de la finition de la console multimédia.

***DE_* Pflege und Wartung**
Verwenden Sie keine scheuernden oder chemischen Reinigungsmittel. Dies kann zu Verfärbungen oder Beschädigungen der Oberfläche führen. Um die Tür nach links oder rechts auszurichten, drehen Sie die Schrauben (b) an beiden Scharnieren nach innen oder außen. Reinigen Sie die Medienkonsole mit einem weichen Tuch. Reinigen Sie sie so oft wie nötig.
Hinweis:Übermäßige Sonneneinstrahlung kann zu Verfärbungen oder zum Ausbleichen der Oberfläche der Medienkonsole führen.

***ES_* Cuidado y mantenimiento**
No utilice productos de limpieza abrasivos ni químicos, ya que podrían provocar decoloración o daños en el acabado. Para ajustar la puerta hacia la izquierda o hacia la derecha, gire los tornillos (b) de ambas bisagras hacia dentro o hacia fuera. Limpie la consola multimedia con un paño no abrasivo. Límpiela con la frecuencia que sea necesaria.
Nota:La exposición excesiva al sol puede provocar decoloración o pérdida de intensidad del color del acabado de la consola multimedia.

***PT_* Cuidados e manutenção**
Não utilize produtos de limpeza abrasivos ou químicos. Isso pode provocar descoloração ou danos no acabamento. Para ajustar a porta para a esquerda ou para a direita, rode os parafusos (b) em ambas as dobradiças, para dentro ou para fora. Limpe a consola multimédia com um pano não abrasivo. Limpe sempre que necessário.
Nota:A exposição excessiva ao sol pode causar descoloração ou desbotamento do acabamento da consola multimédia.

***IT_* Cura e manutenzione**
Non utilizzare detergenti abrasivi o chimici. Ciò potrebbe causare scolorimento o danni alla finitura. Per regolare l'apertura della porta verso sinistra o destra, ruotare le viti (b) su entrambe le cerniere, verso l'interno o l'esterno. Pulire la console multimediale con un panno non abrasivo. Pulire con la frequenza necessaria.
Nota:Un'eccessiva esposizione al sole può causare scolorimento o sbiadimento della finitura della console multimediale.

***RO_* Îngrijire și întreținere**
Nu folosiți produse de curățare abrazive sau chimice. Acestea pot provoca decolorarea sau deteriorarea finisajului. Pentru a regla ușa spre stânga sau dreapta, rotiți șuruburile (b) de pe ambele balamale, spre interior sau spre exterior. Curățați consola media cu o cârpă neabrazivă. Curățați-o ori de câte ori este necesar.
Notă:Expunerea excesivă la soare poate provoca decolorarea sau estomparea finisajului consolei media.

UK/FR/ES/PT/DE/IT/RO

IN260600411V01

820-539V70_820-539V90

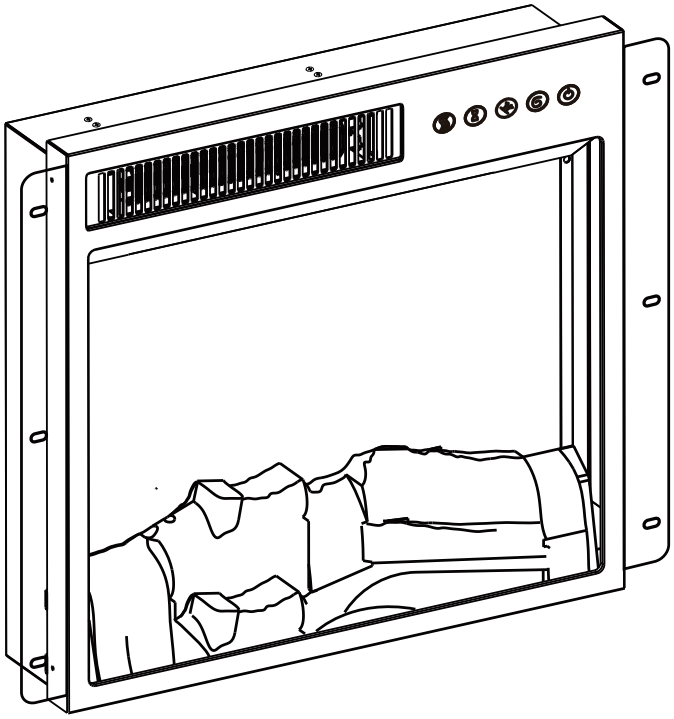

EN_This product is only suitable for well insulated spaces or occasional use.
FR_Ce produit ne peut être utilisé que dans des locaux bien isolés ou de manière occasionnelle.
ES_Este producto sólo es adecuado para espacios bien aislados o de uso ocasional.
PT_Este produto só é adequado para espaços bem isolados ou para uma utilização ocasional.
DE_Dieses Produkt ist nur für gut isolierte Räume oder gelegentliche Nutzung geeignet.
IT_Questo prodotto è adatto solo per spazi ben isolati o per un uso occasionale.
RO_Acest produs este potrivit numai pentru spații bine izolate sau pentru utilizare ocazională.

***EN*_IMPORTANT, RETAIN FOR FUTURE REFERENCE: READ CAREFULLY.**
***FR*_IMPORTANT : A LIRE ATTENTIVEMEN ET A CONSERVER POUR VOUS Y REFERER ULTERIEUREMENT**
***ES*_IMPORTANTE, LEA Y GUARDE PARA FUTURAS REFERENCIAS.**
***PT*_IMPORTANTE, RETAR PARA REFERÉNCIA FUTURA: LEIA ATENTAMENTE.**
***DE*_WICHTIG! SORGFÄLTIG LESEN UND FÜR SPÄTER NACHSCHLAGEN AUFBEWAHREN.**
***IT*_IMPORTANTE! CONSERVARE IL PRESENTE MANUALE PER FUTURO RIFERIMENTO E LEGGERLO ATTENTAMENTE.**
***RO*_IMPORTANT, PĂSTRAȚI PENTRU REFERINȚĂ VIITOARE: CITIȚI CU ATENȚIE.**

EN

WELCOME TO THE FUTURE OF HOME ENTERTALNMENT!

Thank you for choosing our new electric fireplace and TV stands! Our products are designed to be both stylish and functional, with a focus on energy efficiency and sustainability.
We use high-quality materials to ensure that our pieces are built last, so you can enjoy them for years. Whether you're looking for a cozy electric fireplace or a stylish TV stand, we have something for everyone.

Our products are perfect for any home or office, and we're confident that you'll love them as much as we do!

IMPORTANT SAFETY INSTRUCTIONS

READ ENTIRE MANUAL PRIOR TO USE.

- Please read all of the information in this operating manual, including all safety operating, and maintenance information. To avoid the potential risk of fire, electric shock, or injury to persons, users should follow the directions and warnings in this manual.
- Read all instructions before using this heater.
- Do not use this heater outdoors.
- This heater is not intended for use in bathrooms, laundry areas and similar indoor locations. Never locate the heater where it may fall into a bathtub or other water container.
- Do not run the power cord under carpeting. Do not cover the power cord with throw rugs, runners, or the like. Arrange the power cord away from traffic areas and where it will not be tripped over.
- To disconnect the heater, turn controls to off, then remove the plug from the outlet
- Connect to properly grounded outlets only. Always plug heaters directly into a wall outlet/receptacle. Never use with an extension cord or relocatable power tap (outlet/power strip).
- To prevent a possible fire, do not block fire box air intakes or the exhaust in any manner. Do not operate the fire box on soft surfaces, like a bed, where openings may become blocked.
- There is a thermostat limiter inside the heater. When the inner temperature over heats or abnormal heating occurs, the thermostat protective device cuts off the power supply to avoid fireplace damaged or risk of fire.
- Use this heater only as described in this manual. Any other use not recommended by the manufacturer may cause fire. electrical shock, or injury to persons.
- **WARNING**: There are no user serviceable parts inside the fireplace/heater. If the unit appears to malfunction, turn the unit off and unplug the unit from the wall immediately, and contact Customer.

EN

- **WARNING**: This heater is hot when in use. To avoid burns, do not let bare skin touch hot surfaces. If provided, use handles when moving this heater, keep combustible material, such as furniture pillows, bedding, papers, clothes and curtains at least 3 f.t(0.9 meters) from the front of the heater and keep them away from the sides and rear.
- **WARNING**: Extreme caution is necessary when any heater is used by or near children or invalids and whenever the heater is left operating and unattended.
- **WARNING**: Always unplug the heater when not in use.
- **WARNING**: Do not operate any heater with a damaged cord or plug or after the heater malfunctions, has been dropped or damaged in any manner. Return the heater to an authorized service facility for examination, electrical or mechanical adjustment, or repair.
- **WARNING**: Do not insert or allow foreign objects to enter any ventilation or exhaust openings as this may cause an electric shock or fire, or damage the heater.
- **WARNING**: A heater has hot and arching or sparking parts inside. Do not use in areas where gasoline, paint, or flammable liquids are used or stored.
- **CAUTION**: While the heater is in use the top center of the fireplace can get hot to the touch, and may cause serious injury or burns. Always supervise small children around the fireplace/heater. Do not place any cloth or decorations over the heater outlet of the fireplace or otherwise obstruct the heater outlet of the fi replace.as this may cause a fire and serious injury may result.
- This appliance can be used by children aged from 8 years and above and persons with reduced physical, sensory or mental capabilities or lack of experience and knowledge if they have been given supervision or instruction concerning use of the appliance in a safe way and understand the hazards involved. Children shall not play with the appliance. Cleaning and user maintenance shall not be made by children without supervision.
- Children of less than 3 years should be kept away unless continuously supervised.
- Children aged from 3 years and less than 8 years shall only switch on/off the appliance provided that it has been placed or installed in its intended normal operating position and they have been given supervision or instruction concerning use of the appliance in a safe way and understand the hazards involved. Children aged from 3 years and less than 8 years shall not plug in, regulate and clean the appliance or perform user maintenance.
- **CAUTION** - Some parts of this product can become very hot and cause burns. Particular attention has to be given where children and vulnerable people are present.
- If the supply cord is damaged, it must be replaced by the manufacturer, its service agent or similarly qualified persons in order to avoid a hazard.

- **CAUTION**: In order to avoid a hazard due to inadvertent resetting of the thermal cutout, this appliance must not be supplied through an external switching device, such as a timer, or connected to a circuit that is regularly switched on and off by the utility.
- **WARNING**: In order to avoid overheating, do not cover the heater.
- The heater must not be located immediately below a socket-outlet.
- Do not use this heater in the immediate surroundings of a bath, a shower or a swimming pool.
- Do not use this heater if it has been dropped;
- Do not use if there are visible signs of damage to the heater;
- Use this heater on a horizontal and stable surface, or fix it to the wall, as applicable.
- **WARNING**: Do not use this heater in small rooms when they are occupied by persons not capable of leaving the room on their own, unless constant supervision is provided.
- **WARNING**: To reduce the risk of fire, keep textiles, curtains, or any other flammable material a minimum distance of 1 m from the air outlet.

GROUNDING INSTRUCTIONS

DANGER:

Improper connection of the equipment-grounding conductor can result in a risk of electric shock. Check with a qualified electrician or serviceman if you are in doubt as to whether the product is properly grounded. Do not modify the plug provided with the product if it will not fit the outlet, have a proper outlet installed by a qualified electrician.

This product must be grounded. If it should malfunction or breakdown, grounding provides a path of least resistance for electric current to reduce the risk of electric shock. This product is equipped with a cord having an equipment grounding conductor and a grounding plug. The plug must be plugged into an appropriate outlet that is properly installed and grounded in accordance with all local codes and ordinances.

This heater is for use on 230-volt circuits and has a grounded plug. An adapter is available from your local ecteronic store or online supplier for connecting three-blade grounding-type plugs to two-slot receptacles. The green grounding lug extending from the adapter must be connected to a permanent ground such as a properly grounded outlet box. The adapter should not be used if a three-slot grounded receptacle is available.

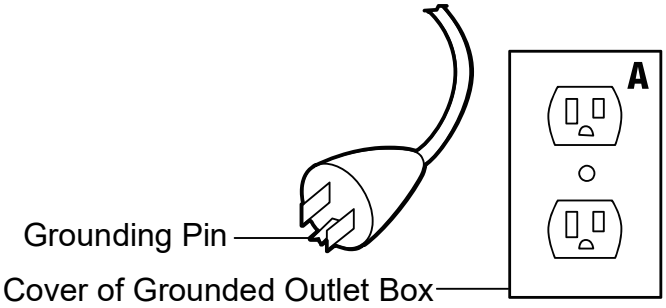

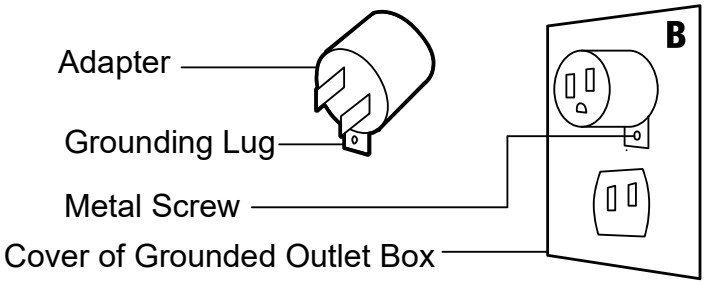

SAVE THESE INSTRUCTIONS

PRE-INSTALLATLON

ELECTRICAL SPECIFICATIONS

Voltage: 230VAC50HZ

Watts: 900W.1800W

Grab Your Tools

Phillips Screwdriver

2 Persons Assembly

Up to 30 Minutes For Assembly

WHATS IN THE BOX

12 Screw

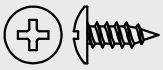

15+2 PCS

Screw

6PCS

12+2PCS

NOTE:

Hardware not shown to actual size

PARTS

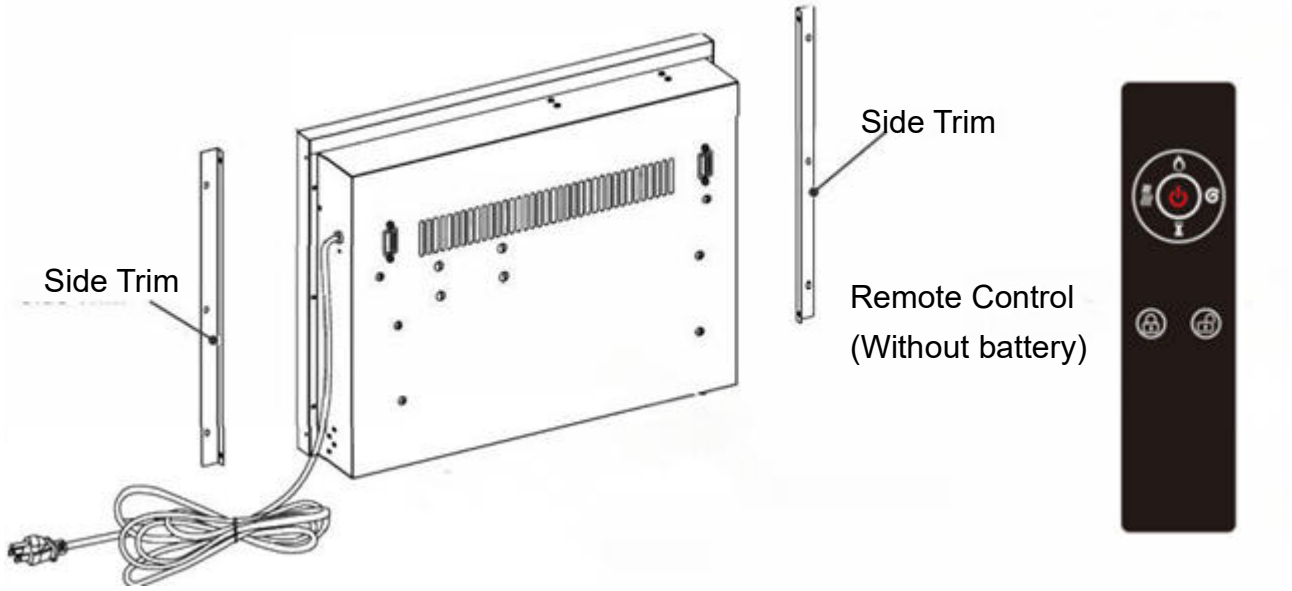

CAUTION:

This insert has front panel made of GLASS! ALWAYS use extreme caution when handling glass. Failure to do so could result in personal injury or property damage.

DIMENSION

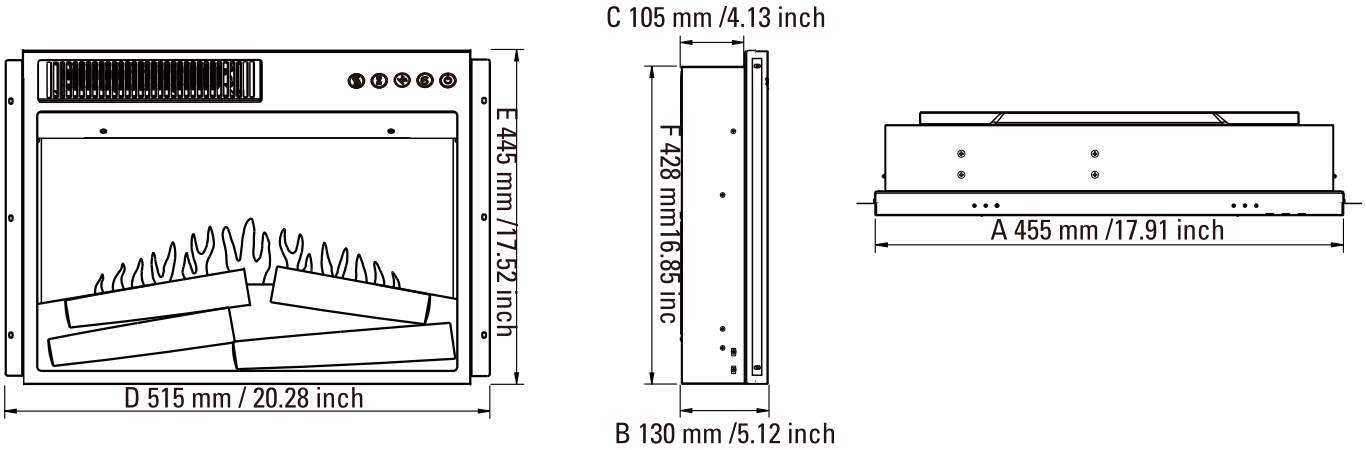

PRODUCT ASSEMBLY

STEP1

Attaching the metal trims

Align and attach two side trims (Y) to both sides of the fireplace insert (w) respectively with the right-angle side facing the front of the unit, using two screws (12) per trim.

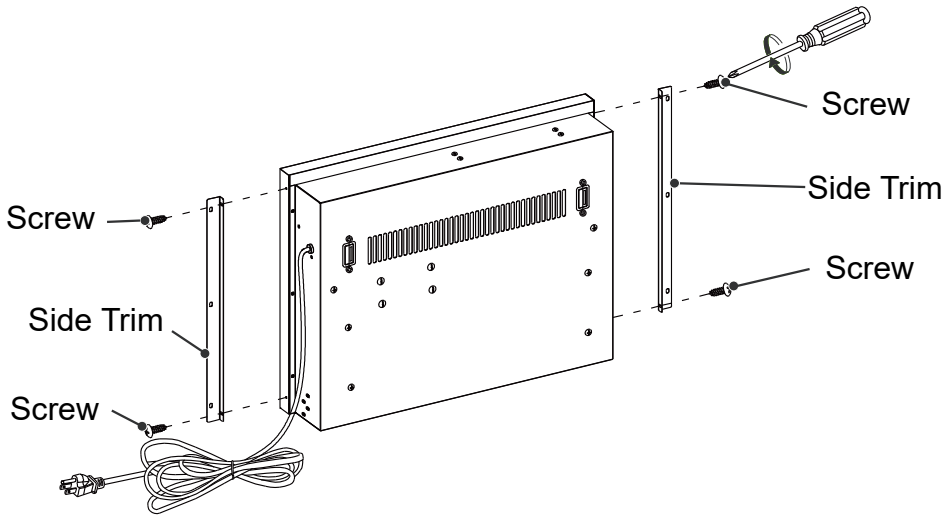

STEP2

Installing the fireplace insert

Carefully set the fireplace insert (W) into the back of the mantel and center it in the opening. Use care not to scratch the wood. Check the alignment, and then attach the fireplace insert (w) to the mantel by inserting the screws (12) through the drilled holes on the side trims (Y) and securely screw into place using a Phillips screwdriver.

NOTE:

DO NOT attempt to install the insert from the front of the mantel - it will not fit.

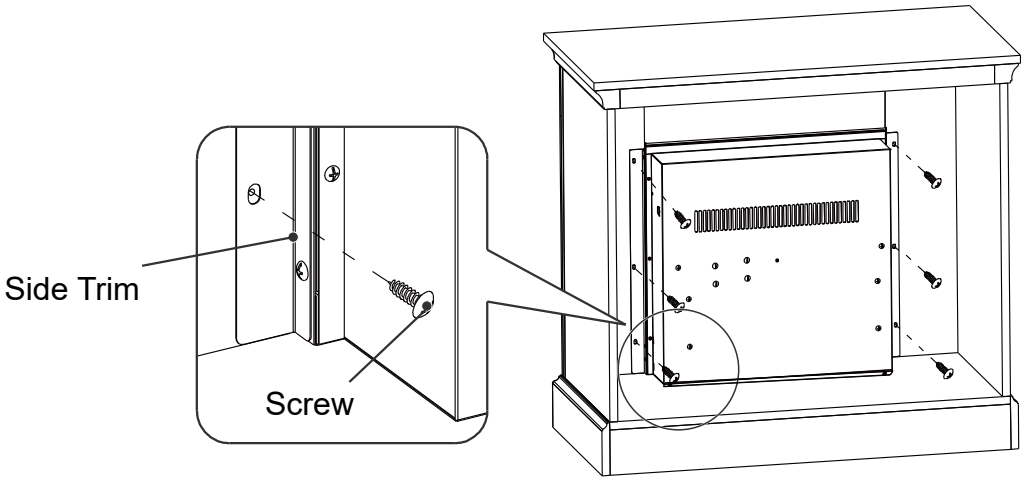

PRODUCT ASSEMBLY

Operation

Identifying the control panel

The control panel is located on the top right corner of the fireplace/heater unit.

The control panel contains the main power (1), flame speed(2), dimmer (3), timer (4), heater (5).

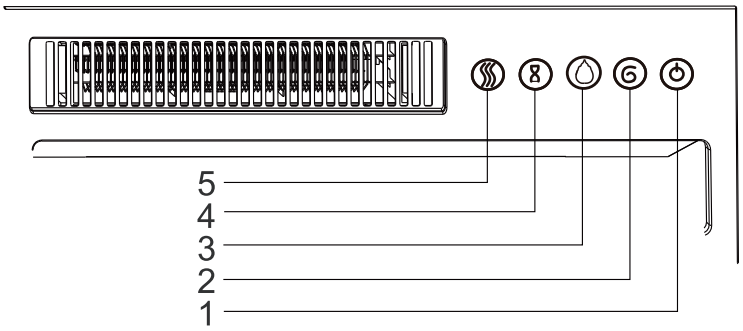

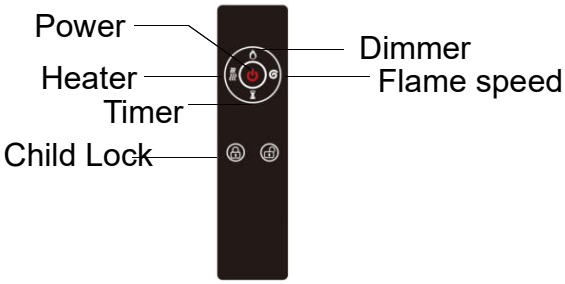

Need to bring AAA batteries,open the remote control back,put the battery, cover the back.

Two AAA batteries are required.

Battery must be recycled or disposed of properly. Check with your Local Authority or Retailer for recycling advice in your area.

Using the remote control

The operation of the remote control buttons work the same as the buttons on the front panel of the fireplace/heater.

Review the Operation section for more information on the functionality of these buttons.

POWER	Turn the appliance ON/OFF
FLAME SPEED	Control Flame speed. 5 Settings: (V1-V2-V3-V4-V5) Flame speed from V1 to V5. V5 is the fastest setting.
DIMMER	Control Flame brightness. 5 Settings: (F1-F2-F3-F4-F5) Flame dims from F1 to F5. F5 is the brightest setting.

TIMER	Control the Timer. 8 Settings: (1h, 2h, 3h, 4h, 5h, 6h, 7h, 8h) Press button until reach desired setting.
HEATER	Control the Heater. Press button to initiate the heater. (OF) no heater or blower. (LL)heater blows warm air(900W) (HH)heater blows hot air(1800W) NOTE: Heater functions cycle from (OF) (LL) (HH)
CHILD LOCK	Child lock function: Long press the remote control child lock button in any state, the child lock function takes effect. In this state, press any key is useless, long press the remote control child lock button again, unlock the child lock function.

WARNING:

Do not move or remove the mesh trim panel, when the appliance is plugged in and operating. This will cause the remote control and touch panel to no longer function.

NOTICE:

When the heater is first turned on, a slight odor may be present. This is normal and should not occur again unless the heater is not used for a long period of time.

NOTICE:

To improve operation, aim the remote control at the front of the fireplace. DO NOT press the buttons too quickly. Give the unit time to respond to each command.

USING THE REMOTE CONTROL

Installing Remote Control Batteries:

The first thing to do with the remote is to remove the battery bracket. when replacing batteries, use AAA batteries. Please replace the batteries in the following order.

1. Take out the battery bracket.

2.Insert the AAA battery into the battery holder to ensure that the battery is secured.

3. Press the battery bracket into the remote control, making sure it snaps into position.

4. Turn the remote over and aim it towards the fireplace/heater unit. Press the power button on the upper portion, and see if the flames on the fireplace/heater turn on or off. if nothing appears to happen, check to make sure the battery is installed correctly, and try again.

WARNING: Do not ingest batteries.

1. Non-rechargeable batteries are not to be recharged.
2. Batteries are to be inserted with the correct polarity.
3. Exhausted batteries are to be removed from the product.
4. Always purchase the correct size and grade of battery most suitable for the intended use.
5. Replace all batteries of a set at the same time.
6. Clean the battery contacts and also those of the device prior to battery installation.
7. Remove batteries from equipment when not used for an extended period of time.

NOTE:
Battery disposal Please always dispose of batteries at a suitable recycling point.

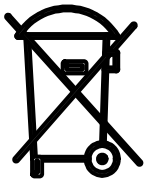

NOTE: Battery disposal
Please always dispose of batteries at a suitable recycling point.

USING THE REMOTE CONTROLE

WARNING:

Always disconnect from the power supply before cleaning the heater. First turn off the main power. Then remove the electrical plug from the wall outlet.

WARNING:

Do not use this fireplace insert if any part of it has been under water immediately call a qualified service technician to inspect the firebox and replace any part of the electrical system which has been underwater.
The blower motor and flame motor are pre-lubricated for a durable using time and need no further lubrication or maintenance. To remove any accumulation of dust or debris, the soft brush attachment of a vacuum cleaner should occasionally be used to clean the outlet grille of the fan heater.
1. Use a soft, clean cloth that will not scratch the surface when dusting.
2. Use a clean soft cloth dampened with warm water to clean the fireplace surface. Do not use household or abrasive cleaners, as these products may damage the surface.
3. When cleaning the glass viewing screen use a non-abrasive damp cloth with liquid cleaner or soft soap if necessary; Do not use cleaning powders or any other substance with abrasives since these substances will scratch glass.
4. Under no circumstances should this product be operated with a broken or chipped glass panel.

5. Do not strike or slam the glass.
6. In the event that your appliance is stained or otherwise damaged during use, we recommend that you call a professional to it.
7. When not in use please unplug the cord from the outlet to prevent any damage or accidents.

TROUBLESHOOTING

Problem	Solution
The unit does not turn on.	Check that the unit is fully plugged into a standard 230V outlet. Press the power button on the control panel.
The unit is on, but there is no flame effect.	Open the back panels to check if the flame spindle has fallen off from the spindle motor.
There is a visible flame effect, but the heater does not continue to blow warm air after repeatedly turning on the heater.	Turn on/off the heater button several times to make sure it is in the “ON” position.
The heater does not work, but the power and heater switches are in the "ON” position.	Turn all switches to the “OFF” position and unplug the unit from the wall outlet for 5 minutes. After 5 minutes plug the unit back into the wall outlet. and operate as normal. Make sure that no objects are blocking the air vents on the top and on the front of your fireplace.
Remote control is not working.	Change the remote battery. Operate remote transmitter at a slow measured pace. Press the remote control buttons with an even motion and gentle pressure. Repeatedly pressing buttons in rapid succession may cause the transmitter to malfunction. Stand closer to your fireplace. Remove objects that may block your remote control's ability to communicate with your fireplace.

EN

Information requirements for electric local space heaters

Model identifier(s):					
Item	**Symbol**	**Value**	**Unit**	**Item**	**Unit**
Heat output				**Type of heat output/room temperature control (select one)**	
Nominal heat output	P_{nom}	1.8 – 2.0	kW	Single stage heat output and no room temperature control	[no]
Minimum heat output (indicative)	P_{min}	1.0	kW	Two or more manual stages, no room temperature control	[yes]
Maximum continuous heat output	$P_{max.c}$	2.0	kW	With mechanic thermostat room temperature control	[no]
Power consumption				With electronic room temperature control	[no]
In off mode	P_0	0.0	W	Electronic room temperature control plus day timer	[no]
In standby mode	P_{sm}	N/A	W	Electronic room temperature control plus week timer	[no]
In idle mode	P_{idle}	N/A	W	**Other control options (multiple selections possible)**	
In network standby	P_{nsm}	N/A	W	Room temperature control, with presence detection	[no]
				Room temperature control, with open window detection	[no]
Standby mode with display of information or status			[no]	Distance control option	[no]
Seasonal space heating energy efficiency in active mode	$\eta_{s,on}$	85.0	%	Adaptive start control	[no]
				Working time limitation	[no]
				Black bulb sensor	[no]
				Self-learning functionality	[no]
				Control accuracy	[no]
Contact details:	IMPORTER ADDRESS: MH STAR UK Ltd 1 Northampton Cross Logistics Park Northampton Cross Road Northampton NN4 9FH MADE IN CHINA				

BIENVENUE DANS L'AVENIR DU DIVERTISSEMENT À DOMICILE !

Merci d'avoir choisi nos nouvelles cheminées électriques et nos nouveaux meubles TV ! Nos produits sont conçus pour être à la fois élégants et fonctionnels, en mettant l'accent sur l'efficacité énergétique et la durabilité.

Nous utilisons des matériaux de haute qualité pour garantir la durabilité de nos produits, afin que vous puissiez en profiter pendant de nombreuses années. Que vous recherchiez une cheminée électrique chaleureuse ou un meuble TV élégant, nous avons ce qu'il vous faut.

Nos produits sont parfaits pour la maison ou le bureau, et nous sommes convaincus que vous les aimerez autant que nous !

CONSIGNES DE SÉCURITÉ IMPORTANTES

VEUILLEZ LIRE L'INTÉGRALITÉ DU MANUEL AVANT UTILISATION.

- Veuillez lire toutes les informations contenues dans ce manuel d'utilisation, y compris toutes les consignes de sécurité, d'utilisation et d'entretien. Afin d'éviter tout risque d'incendie, d'électrocution ou de blessure, les utilisateurs doivent respecter les consignes et les avertissements figurant dans ce manuel.
- Lisez toutes les instructions avant d'utiliser ce radiateur.
- N'utilisez pas ce radiateur à l'extérieur.
- Cet appareil de chauffage n'est pas destiné à être utilisé dans les salles de bains, les buanderies et autres lieux intérieurs similaires. Ne placez jamais l'appareil de chauffage à un endroit où il pourrait tomber dans une baignoire ou tout autre récipient contenant de l'eau.
- Ne faites pas passer le cordon d'alimentation sous la moquette. Ne recouvrez pas le cordon d'alimentation avec des tapis, des passages ou tout autre objet similaire. Disposez le cordon d'alimentation à l'écart des zones de passage et de manière à ce que personne ne puisse trébucher dessus.
- Pour débrancher le radiateur, mettez les commandes sur « off », puis retirez la fiche de la prise
- Branchez l'appareil uniquement sur des prises correctement mises à la terre. Branchez toujours les radiateurs directement sur une prise murale. N'utilisez jamais de rallonge électrique ou de multiprise (prise multiple).
- Pour éviter tout risque d'incendie, ne bloquez en aucun cas les entrées d'air ou la sortie d'air du foyer. N'utilisez pas le foyer sur des surfaces molles, comme un lit, où les ouvertures pourraient être obstruées.
- Un thermostat de sécurité est intégré au radiateur. En cas de surchauffe interne ou de chauffage anormal, le dispositif de protection du thermostat coupe l'alimentation électrique afin d'éviter d'endommager le radiateur ou de provoquer un risque d'incendie.

- Utilisez ce radiateur uniquement comme décrit dans ce manuel. Toute autre utilisation non recommandée par le fabricant peut provoquer un incendie, un choc électrique ou des blessures.
- **AVERTISSEMENT** : Il n'y a aucune pièce réparable par l'utilisateur à l'intérieur du foyer/radiateur. Si l'appareil semble présenter un dysfonctionnement, éteignez-le et débranchez-le immédiatement de la prise murale, puis contactez le service clientèle.
- **AVERTISSEMENT** : Ce radiateur est chaud lorsqu'il est en marche. Pour éviter les brûlures, ne laissez pas la peau nue entrer en contact avec les surfaces chaudes. Si elles sont fournies, utilisez les poignées pour déplacer ce radiateur. Maintenez les matériaux inflammables, tels que les coussins de meubles, la literie, les papiers, les vêtements et les rideaux, à au moins 0,9 mètre (3 pieds) de l'avant du radiateur et éloignez-les des côtés et de l'arrière.
- **AVERTISSEMENT** : Une extrême prudence est de mise lorsque tout radiateur est utilisé par ou à proximité d'enfants ou de personnes handicapées, et chaque fois que le radiateur est laissé en marche et sans surveillance.
- **AVERTISSEMENT** : Débranchez toujours le radiateur lorsqu'il n'est pas utilisé.
- **AVERTISSEMENT** : N'utilisez pas un radiateur dont le cordon ou la fiche est endommagé, ou après un dysfonctionnement, une chute ou tout autre dommage. Renvoyez le radiateur à un centre de service agréé pour inspection, réglage électrique ou mécanique, ou réparation.
- **AVERTISSEMENT** : N'insérez pas et ne laissez pas d'objets étrangers pénétrer dans les ouvertures de ventilation ou d'évacuation, car cela pourrait provoquer un choc électrique, un incendie ou endommager l'appareil de chauffage.
- **AVERTISSEMENT** : Un radiateur comporte des pièces chaudes et des éléments produisant des arcs électriques ou des étincelles à l'intérieur. Ne l'utilisez pas dans des zones où de l'essence, de la peinture ou des liquides inflammables sont utilisés ou stockés.
- **ATTENTION** : lorsque le radiateur est en marche, la partie supérieure centrale de la cheminée peut devenir brûlante au toucher et causer des blessures graves ou des brûlures. Surveillez toujours les jeunes enfants à proximité de la cheminée ou du radiateur. Ne placez aucun tissu ou décoration sur la sortie d'air du radiateur de la cheminée et n'obstruez en aucun cas cette sortie, car cela pourrait provoquer un incendie et entraîner des blessures graves.
- Cet appareil peut être utilisé par des enfants âgés d'au moins 8 ans et par des

personnes ayant des capacités physiques, sensorielles ou mentales réduites ou dénuées d'expérience ou de connaissance, s'ils (si elles) sont correctement surveillé(e)s ou si des instructions relatives à l'utilisation de l'appareil en toute sécurité leur ont été données et si les risques encourus ont été appréhendés. Les enfants ne doivent pas jouer avec l'appareil.

- Le nettoyage et l'entretien par l'usager ne doivent pas être effectués par des enfants sans surveillance.
- Il convient de maintenir à distance les enfants de moins de 3 ans, à moins qu'ils ne soient sous une surveillance continue. Les enfants âgés entre 3 ans et 8 ans doivent uniquement mettre l'appareil en marche ou à l'arrêt, à condition que ce dernier ait été placé ou installé dans une position normale prévue et que ces enfants disposent d'une surveillance ou aient reçu des instructions quant à l'utilisation de l'appareil en toute sécurité et en comprennent bien les dangers potentiels. Les enfants âgés entre 3 ans et 8 ans ne doivent ni brancher, ni régler ni nettoyer l'appareil, et ni réaliser l'entretien de l'utilisateur.
- **ATTENTION** - Certaines parties de ce produit peuvent devenir très chaudes et provoquer des brûlures. Il faut prêter une attention particulière en présence d'enfants et de personnes vulnérables.
- Si le câble d'alimentation est endommagé, il doit être remplacé par le fabricant, son service après vente ou des personnes de qualification similaire afin d'éviter un danger.
- **ATTENTION**: Afin d'éviter tout danger dû au réarmement intempestif du coupe-circuit thermique, cet appareil ne doit pas être alimenté par l'intermédiaire d'un interrupteur externe, comme une minuterie ou être connecté à un circuit qui est régulièrement mis sous tension et hors tension par le fournisseur d'électricité.
- **MISE EN GARDE**: Pour éviter une surchauffe, ne pas couvrir l'appareil de chauffage.
- L'appareil de chauffage ne doit pas être placé juste en dessous d'une prise de courant.
- Ne pas utiliser cet appareil de chauffage à proximité d'une baignoire, d'une douche ou d'une piscine.
- Ne pas utiliser cet appareil de chauffage s'il est tombé;
- Ne pas utiliser si l'appareil de chauffage présente des signes visibles de dommage;
- Utiliser cet appareil de chauffage sur une surface horizontale et stable, ou fixé à une paroi, selon le cas.
- **MISE EN GARDE**: Ne pas utiliser cet appareil de chauffage dans des petits locaux, lorsqu'ils sont occupés par des personnes incapables de quitter le local seules, à moins qu'une surveillance constante ne soit prévue.

- **MISE EN GARDE**: Afin de réduire le risque d'incendie, les textiles, les rideaux, ou autres matériaux inflammables se trouvent à une distance minimale de 1 m de la sortie d'air.

INSTRUCTIONS DE MISE À LA TERRE

DANGER :

Un raccordement incorrect du conducteur de mise à la terre de l'appareil peut entraîner un risque de choc électrique. Consultez un électricien ou un technicien qualifié si vous avez des doutes quant à la mise à la terre correcte du produit. Ne modifiez pas la fiche fournie avec le produit si elle ne s'adapte pas à la prise ; faites installer une prise appropriée par un électricien qualifié.

Ce produit doit être mis à la terre. En cas de dysfonctionnement ou de panne, la mise à la terre offre un chemin de moindre résistance au courant électrique afin de réduire le risque de choc électrique. Ce produit est équipé d'un cordon comportant un conducteur de mise à la terre et une fiche avec mise à la terre. La fiche doit être branchée sur une prise appropriée, correctement installée et mise à la terre conformément à toutes les réglementations et ordonnances locales.

Ce radiateur est destiné à être utilisé sur des circuits de 230 volts et est équipé d'une fiche avec mise à la terre. Un adaptateur est disponible dans votre magasin d'électronique local ou auprès d'un fournisseur en ligne pour connecter des fiches à trois broches avec mise à la terre à des prises à deux broches. La languette de mise à la terre verte qui dépasse de l'adaptateur doit être connectée à une mise à la terre permanente, telle qu'un boîtier de prise correctement mis à la terre. L'adaptateur ne doit pas être utilisé si une prise à trois broches avec mise à la terre est disponible.

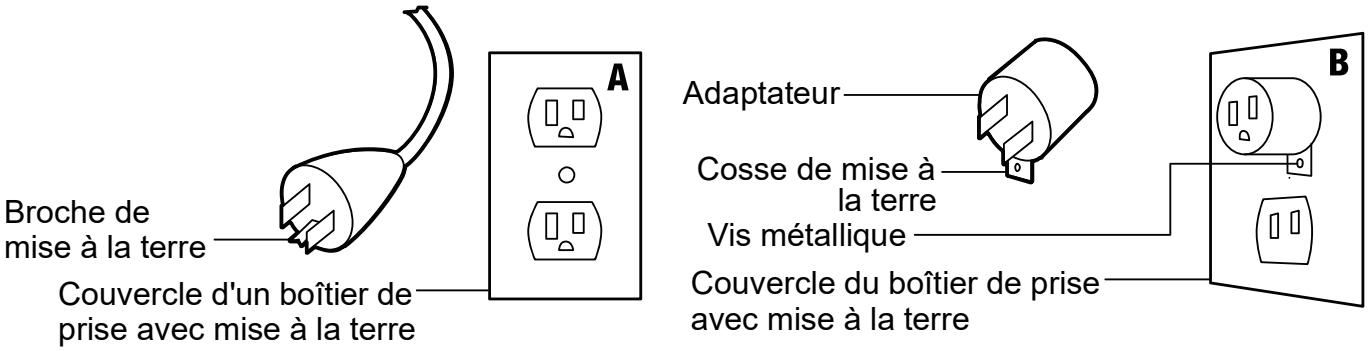

CONSERVEZ CES INSTRUCTIONS

AVANT L'INSTALLATION

CARACTÉRISTIQUES ÉLECTRIQUES

Tension : 230 V CA 50 Hz

Puissance : 900 W à 1800 W

Préparez vos outils

Tournevis cruciforme

Montage à 2 personnes

Jusqu'à 30 minutes pour le montage

CONTENU DE L'EMBALLAGE

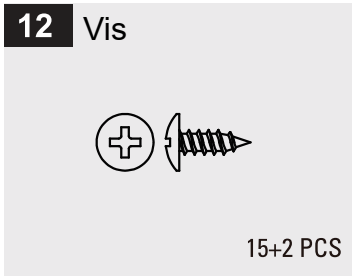

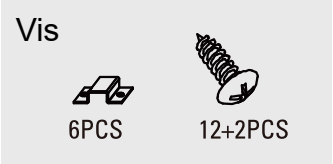

REMARQUE :

Les pièces ne sont pas représentées à leur taille réelle

PIÈCES

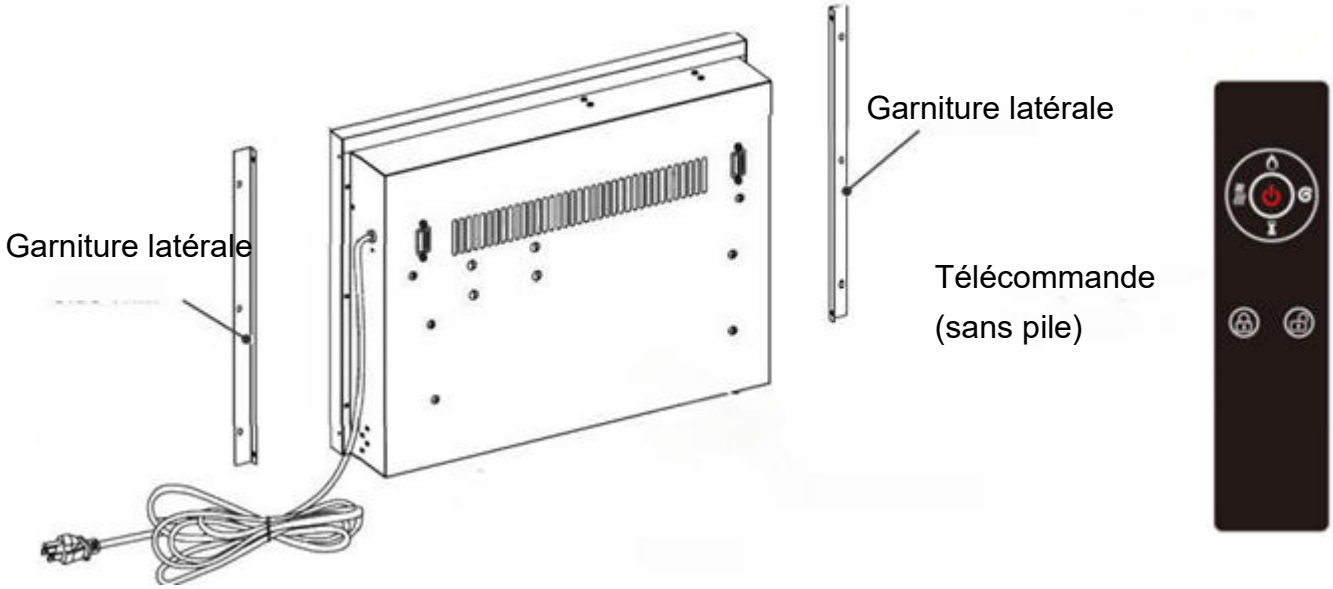

ATTENTION :

Cet insert est doté d'une façade en VERRE ! Manipulez TOUJOURS le verre avec la plus grande prudence. Le non-respect de cette consigne pourrait entraîner des blessures corporelles ou des dommages matériels.

DIMENSIONS

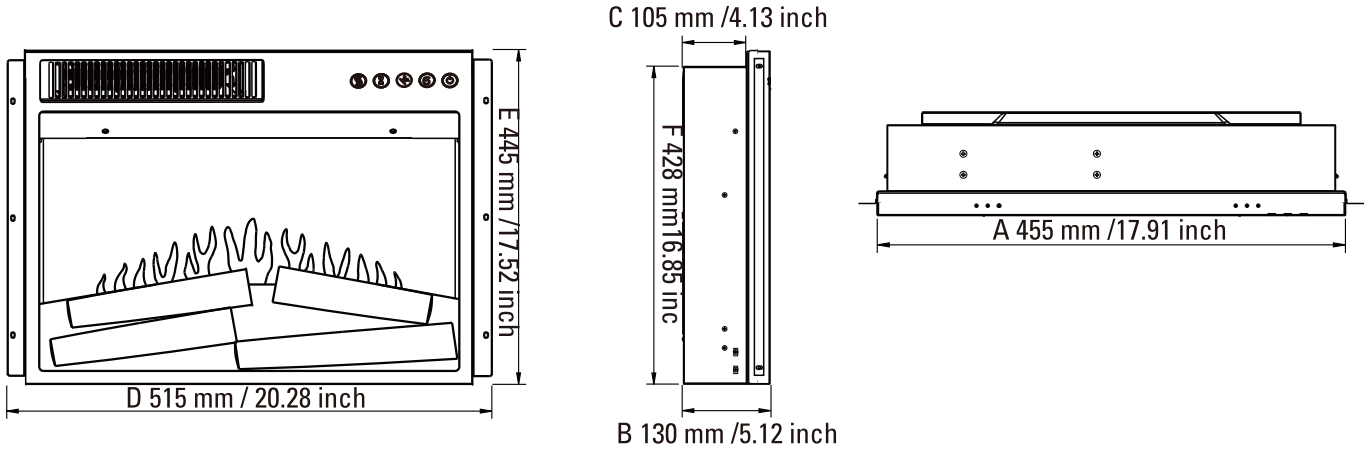

ASSEMBLAGE DU PRODUIT

ÉTAPE 1

Fixation des moulures métalliques

Alignez et fixez les deux garnitures latérales (Y) sur les deux côtés de l'insert de cheminée (w) respectivement, le côté à angle droit faisant face à l'avant de l'appareil, à l'aide de deux vis (12) par garniture.

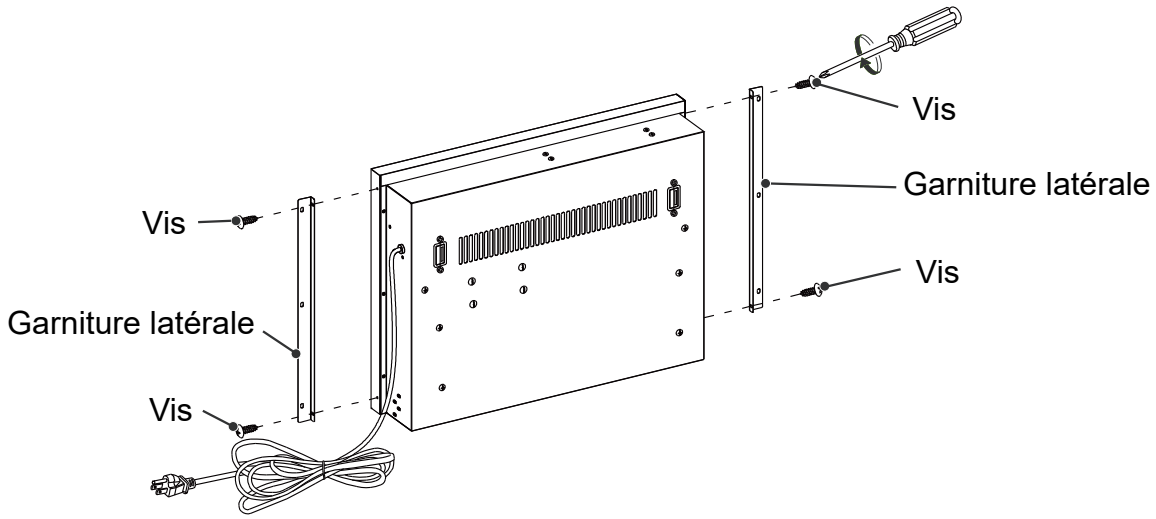

ÉTAPE 2

Installation de l'insert de cheminée

Placez délicatement l'insert de cheminée (W) à l'arrière du manteau et centrez-le dans l'ouverture. Veillez à ne pas rayer le bois. Vérifiez l'alignement, puis fixez l'insert de cheminée (W) au manteau en insérant les vis (12) dans les trous percés sur les garnitures latérales (Y) et serrez-les fermement à l'aide d'un tournevis cruciforme.

REMARQUE :

N'essayez PAS d'installer l'insert par l'avant du manteau de cheminée : il ne rentrera pas.

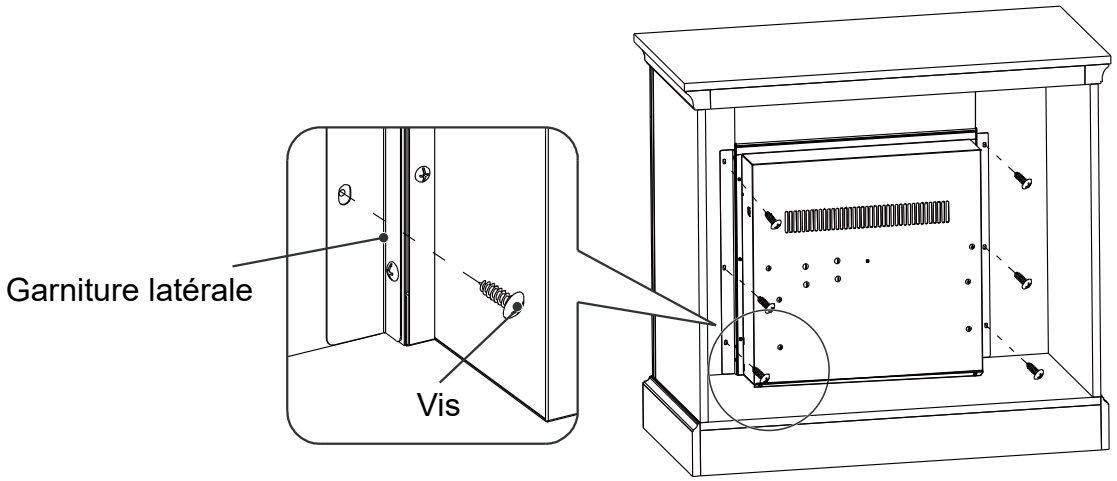

ASSEMBLAGE DU PRODUIT

Fonctionnement

Identification du panneau de commande

Le panneau de commande est situé dans le coin supérieur droit de l'insert de cheminée/radiateur.

Le panneau de commande comprend l'interrupteur d'alimentation (1), le réglage de la vitesse de la flamme (2), le variateur d'intensité (3), la minuterie (4) et le chauffage (5).

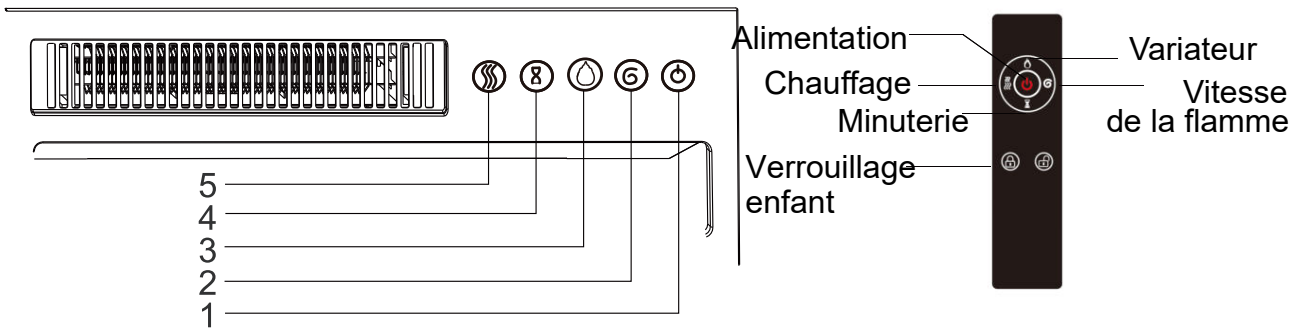

Apportez des piles AAA, ouvrez le couvercle arrière de la télécommande, insérez les piles, puis refermez le couvercle.

Deux piles AAA sont nécessaires.

Les piles doivent être recyclées ou éliminées de manière appropriée. Renseignez-vous auprès de votre municipalité ou de votre revendeur pour connaître les consignes de recyclage en vigueur dans votre région.

Utilisation de la télécommande

Les boutons de la télécommande fonctionnent de la même manière que ceux situés sur le panneau avant de la cheminée/du radiateur.

Consultez la section « Fonctionnement » pour plus d'informations sur les fonctionnalités de ces boutons.

ALIMENTATION	Allumer/éteindre l'appareil
VITESSE DE LA FLAMME	Réglage de la vitesse de la flamme. 5 réglages : (V1-V2-V3-V4-V5) Vitesse de la flamme de V1 à V5. V5 est le réglage le plus rapide.
VARIATEUR	Réglage de la luminosité de la flamme. 5 réglages : (F1-F2-F3-F4-F5) La flamme s'atténue de F1 à F5. F5 est le réglage le plus lumineux.
MINUTERIE	Réglage de la minuterie. 8 réglages : (1 h, 2 h, 3 h, 4 h, 5 h, 6 h, 7 h, 8 h) Appuyez sur le bouton jusqu'à atteindre le réglage souhaité.
CHAUFFAGE	Commande du chauffage. Appuyez sur le bouton pour mettre le chauffage en marche. (OF) pas de chauffage ni de ventilateur. (LL) Le radiateur souffle de l'air chaud (900 W) (HH) le chauffage souffle de l'air chaud (1800 W) REMARQUE : lorsque l'écran numérique affiche « OF », le chauffage de la cheminée électrique s'éteint. Le ventilateur de la cheminée électrique continue de fonctionner pendant 15 secondes, puis s'arrête.
VERROUILLAGE ENFANT	Fonction de verrouillage enfant : appuyez longuement sur le bouton de verrouillage enfant de la télécommande, quel que soit l'état actuel, pour activer la fonction de verrouillage enfant. Dans cet état, aucune touche ne fonctionne ; appuyez à nouveau longuement sur le bouton de verrouillage enfant de la télécommande pour désactiver la fonction de verrouillage enfant.

AVERTISSEMENT :

Ne déplacez pas et ne retirez pas le panneau de finition en maille lorsque l'appareil est branché et en fonctionnement. Cela entraînerait le dysfonctionnement de la télécommande et du panneau tactile.

AVIS :

Lors de la première mise en marche du radiateur, une légère odeur peut se dégager. Ce phénomène est normal et ne devrait pas se reproduire, sauf si le radiateur n'est pas utilisé pendant une longue période.

REMARQUE :

Pour optimiser le fonctionnement, pointez la télécommande vers l'avant de la cheminée. N'appuyez PAS trop rapidement sur les boutons. Laissez le temps à l'appareil de répondre à chaque commande.

UTILISATION DE LA TÉLÉCOMMANDE

Installation des piles de la télécommande :
La première chose à faire avec la télécommande est de retirer le support de piles. Lors du remplacement des piles, utilisez des piles AAA. Veuillez remplacer les piles dans l'ordre suivant.

1. Retirez le support de piles.

2. Insérez la pile AAA dans le compartiment à piles en vous assurant qu'elle est bien en place.

3. Enfoncez le support de piles dans la télécommande en vous assurant qu'il s'enclenche correctement.

4. Retournez la télécommande et pointez-la vers le foyer/radiateur. Appuyez sur le bouton d'alimentation situé dans la partie supérieure et vérifiez si les flammes du foyer/radiateur s'allument ou s'éteignent. Si rien ne se passe, vérifiez que la pile est correctement installée, puis réessayez.

AVERTISSEMENT : Ne pas ingérer les piles.

1. Les piles non rechargeables ne doivent pas être rechargées.
2. Les piles doivent être insérées en respectant la polarité.
3. Les piles usagées doivent être retirées de l'appareil.
4. Achetez toujours des piles de taille et de type adaptés à l'usage prévu.
5. Remplacez toutes les piles d'un ensemble en même temps.
6. Nettoyez les contacts des piles ainsi que ceux de l'appareil avant d'installer les piles.
7. Retirez les piles de l'appareil lorsqu'il n'est pas utilisé pendant une période prolongée.

REMARQUE :
Mise au rebut des piles Veuillez toujours mettre les piles au rebut dans un point de collecte approprié.

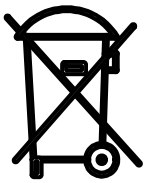

REMARQUE : Mise au rebut des piles
Veuillez toujours jeter les piles dans un point de collecte approprié.

UTILISATION DE LA TÉLÉCOMMANDE

AVERTISSEMENT :

Débranchez toujours l'appareil de l'alimentation électrique avant de nettoyer le radiateur. Coupez d'abord l'alimentation principale. Débranchez ensuite la fiche électrique de la prise murale.

AVERTISSEMENT :

N'utilisez pas cet insert de cheminée si l'un de ses composants a été immergé dans l'eau ; appelez immédiatement un technicien de maintenance qualifié pour qu'il inspecte le foyer et remplace tout composant du système électrique ayant été immergé.

Le moteur du ventilateur et le moteur de la flamme sont prélubrifiés pour une longue durée de vie et ne nécessitent aucune lubrification ni entretien supplémentaire. Pour éliminer toute accumulation de poussière ou de débris, utilisez de temps à autre la brosse douce d'un aspirateur pour nettoyer la grille de sortie du radiateur soufflant.

1. Utilisez un chiffon doux et propre qui ne rayera pas la surface pour dépoussiérer.
2. Utilisez un chiffon doux et propre imbibé d'eau tiède pour nettoyer la surface du foyer. N'utilisez pas de nettoyants ménagers ou abrasifs, car ces produits peuvent endommager la surface.
3. Pour nettoyer la vitre, utilisez un chiffon humide non abrasif avec un nettoyant liquide ou du savon doux si nécessaire ; n'utilisez pas de poudres nettoyantes ni aucune autre substance abrasive, car celles-ci rayeraient la vitre.
4. Ce produit ne doit en aucun cas être utilisé si le panneau de verre est cassé ou ébréché.
5. Ne frappez pas et ne claquez pas la vitre.
6. Si votre appareil est taché ou endommagé de quelque manière que ce soit pendant son utilisation, nous vous recommandons de faire appel à un professionnel.
7. Lorsque l'appareil n'est pas utilisé, veuillez débrancher le cordon d'alimentation de la prise pour éviter tout dommage ou accident.

DÉPANNAGE

Problème	Solution
L'appareil ne s'allume pas.	Vérifiez que l'appareil est correctement branché sur une prise standard de 230 V. Appuyez sur le bouton d'alimentation situé sur le panneau de commande.
L'appareil est allumé, mais il n'y a pas d'effet de flamme.	Ouvrez les panneaux arrière pour vérifier si la tige de la flamme s'est détachée du moteur de la tige.
L'effet de flamme est visible, mais le radiateur ne continue pas à souffler de l'air chaud après plusieurs tentatives de mise en marche.	Appuyez plusieurs fois sur le bouton de mise en marche/arrêt du radiateur pour vous assurer qu'il est en position « ON ».
Le radiateur ne fonctionne pas, mais les interrupteurs d'alimentation et du radiateur sont en position « ON ».	Mettez tous les interrupteurs en position « OFF » et débranchez l'appareil de la prise murale pendant 5 minutes. Au bout de 5 minutes, rebranchez l'appareil à la prise murale et utilisez-le normalement. Assurez-vous qu'aucun objet ne bloque les bouches d'aération situées sur le dessus et à l'avant de votre cheminée.
La télécommande ne fonctionne pas.	Remplacez la pile de la télécommande. Actionnez la télécommande à un rythme lent et régulier. Appuyez sur les boutons de la télécommande avec un mouvement régulier et une légère pression. Appuyer plusieurs fois de suite sur les boutons peut entraîner un dysfonctionnement de la télécommande. Rapprochez-vous de votre cheminée. Retirez les objets susceptibles d'empêcher la télécommande de communiquer avec votre cheminée.

FR

Exigences d'informations applicables aux dispositifs de chauffage décentralisés électriques.

Référence(s) du modèle:					
Élément	Symbole	Valeur	Unité	Élément	Unité
Puissance thermique				**Type de contrôle de la puissance thermique/de la température de la pièce (sélectionner un seul type)**	
Puissance thermique nominale	P_{nom}	1,8 – 2,0	kW	Contrôle de la puissance thermique à un palier, pas de contrôle de la température de la pièce.	[non]
Puissance thermique minimale (indicative)	P_{min}	1,0	kW	Contrôle à deux ou plusieurs paliers manuels, pas de contrôle de la température de la pièce	[oui]
Puissance thermique maximale continue	$P_{max.c}$	2,0	kW	Contrôle de la température de la pièce avec thermostat mécanique	[non]
Consommation				Contrôle électronique de la température de la pièce	[non]
En mode arrêt	P_0	0,0	W	Contrôle électronique de la température de la pièce et programmateur journalier	[non]
En mode veille	P_{sm}	N/A	W	Contrôle électronique de la température de la pièce et programmateur hebdomadaire	[non]
En mode ralenti	P_{idle}	N/A	W	**Autres options de contrôle (sélectionner une ou plusieurs options)**	
En mode veille avec maintien de la connexion au réseau	P_{nsm}	N/A	W	Contrôle de la température de la pièce, avec détecteur de présence	[non]
				Contrôle de la température de la pièce, avec détecteur de fenêtre ouverte	[non]
En mode veille avec affichage d'une information ou d'un état			[non]	Option contrôle à distance	[non]
Efficacité énergétique saisonnière pour le chauffage des locaux en mode actif	$\eta_{s,on}$	85,0	%	Contrôle adaptatif de l'activation	[non]
				Limitation de la durée d'activation	[non]
				Capteur à globe noir	[non]
				Fonctionnalité d'auto-apprentissage	[non]
				Exactitude des réglages	[non]
Coordonnées:	Importé par/Fabricant/REP: MH France 2,rue Maurice Hartmann 92130Issy-les-Moulineaux France / Fabriqué en Chine				

WILLKOMMEN IN DER ZUKUNFT DES HOME ENTERTAINMENT!

Vielen Dank, dass Sie sich für unsere neuen elektrischen Kamine und TV-Möbel entschieden haben! Unsere Produkte sind stilvoll und funktional gestaltet, wobei wir besonderen Wert auf Energieeffizienz und Nachhaltigkeit legen.

Wir verwenden hochwertige Materialien, um sicherzustellen, dass unsere Produkte langlebig sind, damit Sie viele Jahre Freude daran haben. Ob Sie nun einen gemütlichen elektrischen Kamin oder einen stilvollen TV-Ständer suchen – wir haben für jeden etwas dabei.

Unsere Produkte eignen sich perfekt für jedes Zuhause oder Büro, und wir sind überzeugt, dass Sie sie genauso lieben werden wie wir!

WICHTIGE SICHERHEITSHINWEISE

LESEN SIE DIE GESAMTE BEDIENUNGSANLEITUNG VOR DER VERWENDUNG DURCH.

- Bitte lesen Sie alle Informationen in dieser Bedienungsanleitung, einschließlich aller Sicherheits-, Betriebs- und Wartungshinweise. Um mögliche Risiken wie Brand, Stromschlag oder Verletzungen zu vermeiden, sollten Benutzer die Anweisungen und Warnhinweise in dieser Anleitung befolgen.
- Lesen Sie alle Anweisungen, bevor Sie dieses Heizgerät verwenden.
- Verwenden Sie dieses Heizgerät nicht im Freien.
- Dieses Heizgerät ist nicht für den Einsatz in Badezimmern, Waschküchen und ähnlichen Innenräumen vorgesehen. Stellen Sie das Heizgerät niemals so auf, dass es in eine Badewanne oder einen anderen Wasserbehälter fallen kann.
- Verlegen Sie das Netzkabel nicht unter Teppichböden. Decken Sie das Netzkabel nicht mit Teppichen, Läufern oder Ähnlichem ab. Verlegen Sie das Netzkabel so, dass es nicht in Durchgangsbereichen liegt und niemand darüber stolpert.
- Um das Heizgerät vom Stromnetz zu trennen, schalten Sie die Regler auf „Aus“ und ziehen Sie dann den Stecker aus der Steckdose
- Schließen Sie das Gerät nur an ordnungsgemäß geerdete Steckdosen an. Schließen Sie Heizgeräte immer direkt an eine Wandsteckdose an. Verwenden Sie niemals ein Verlängerungskabel oder eine mobile Steckdosenleiste.
- Um einen möglichen Brand zu vermeiden, blockieren Sie die Lufteinlässe oder den Abzug des Heizkörpers in keiner Weise. Betreiben Sie den Heizkörper nicht auf weichen Oberflächen wie einem Bett, wo die Öffnungen blockiert werden könnten.
- Im Inneren des Heizgeräts befindet sich ein Thermostatbegrenzer. Wenn die Innentemperatur zu hoch wird oder eine abnormale Erwärmung auftritt, unterbricht die Thermostat-Sicherheitsvorrichtung die Stromzufuhr, um Schäden am Kamin oder Brandgefahr zu vermeiden.

- Verwenden Sie dieses Heizgerät nur wie in dieser Anleitung beschrieben. Jede andere, vom Hersteller nicht empfohlene Verwendung kann zu einem Brand, einem Stromschlag oder Verletzungen führen.
- **WARNUNG**: Im Inneren des Kamins/Heizgeräts befinden sich keine vom Benutzer zu wartenden Teile. Sollte das Gerät eine Fehlfunktion aufweisen, schalten Sie es aus, ziehen Sie sofort den Netzstecker aus der Steckdose und wenden Sie sich an den Kundendienst.
- **WARNUNG**: Dieses Heizgerät ist während des Betriebs heiß. Um Verbrennungen zu vermeiden, lassen Sie keine bloße Haut mit heißen Oberflächen in Berührung kommen. Verwenden Sie, falls vorhanden, die Griffe, wenn Sie dieses Heizgerät bewegen. Halten Sie brennbare Materialien wie Möbel, Kissen, Bettwäsche, Papier, Kleidung und Vorhänge mindestens 0,9 Meter von der Vorderseite des Heizgeräts entfernt und halten Sie sie von den Seiten und der Rückseite fern.
- **WARNUNG**: Besondere Vorsicht ist geboten, wenn ein Heizgerät von oder in der Nähe von Kindern oder gebrechlichen Personen verwendet wird und wenn das Heizgerät in Betrieb gelassen und unbeaufsichtigt bleibt.
- **WARNUNG**: Ziehen Sie immer den Netzstecker des Heizgeräts, wenn es nicht in Gebrauch ist.
- **WARNUNG**: Betreiben Sie kein Heizgerät mit einem beschädigten Kabel oder Stecker oder nachdem das Heizgerät eine Fehlfunktion aufweist, heruntergefallen ist oder in irgendeiner Weise beschädigt wurde. Bringen Sie das Heizgerät zu einer autorisierten Servicestelle zur Überprüfung, elektrischen oder mechanischen Einstellung oder Reparatur.
- **WARNUNG**: Stecken Sie keine Fremdkörper in Lüftungs- oder Abluftöffnungen und lassen Sie nicht zu, dass Fremdkörper in diese gelangen, da dies zu einem Stromschlag oder Brand führen oder das Heizgerät beschädigen kann.
- **WARNUNG**: Im Inneren eines Heizgeräts befinden sich heiße sowie Funken bildende Teile. Verwenden Sie das Gerät nicht in Bereichen, in denen Benzin, Farbe oder brennbare Flüssigkeiten verwendet oder gelagert werden.
- **VORSICHT**: Während der Heizung in Betrieb ist, kann sich der obere mittlere Bereich des Kamins so stark erhitzen, dass er bei Berührung Verbrennungen oder schwere Verletzungen verursachen kann. Beaufsichtigen Sie kleine Kinder in der Nähe des Kamins/der Heizung stets. Legen Sie keine Tücher oder Dekorationen über den Heizungsauslass des Kamins und blockieren Sie diesen auch nicht auf andere Weise,

da dies einen Brand verursachen und zu schweren Verletzungen führen kann.

- Dieses Gerät kann von Kindern ab 8 Jahren und darüber sowie von Personen mit verringerten physischen, sensorischen oder mentalen Fähigkeiten oder Mangel an Erfahrung und Wissen benutzt werden, wenn sie beaufsichtigt oder bezüglich des sicheren Gebrauchs des Gerätes unterwiesen wurden und die daraus resultierenden Gefahren verstehen. Kinder dürfen nicht mit dem Gerät spielen. Reinigung und Benutzer- Wartung dürfen nicht von Kindern ohne Beaufsichtigung durchgeführt werden.
- Kinder jünger als 3 Jahre sind fernzuhalten, es sei denn, sie werden ständig überwacht.
- Kinder ab 3 Jahren und jünger als 8 Jahre dürfen das Gerät nur ein- und ausschalten, wenn sie beaufsichtigt werden oder bezüglich des sicheren Gebrauchs des Gerätes unterwiesen wurden und die daraus resultierenden Gefahren verstanden haben, vorausgesetzt, dass das Gerät in seiner normalen Gebrauchslage platziert oder installiert ist. Kinder ab 3 Jahren und jünger als 8 Jahre dürfen nicht den Stecker in die Steckdose stecken, das Gerät nicht regulieren, das Gerät nicht reinigen und/oder nicht die Wartung durch den Benutzer durchführen.
- **VORSICHT** – Einige Teile des Produktes können sehr heiß werden und Verbrennungen verursachen. Besondere Vorsicht ist geboten, wenn Kinder und schutzbedürftige Personen anwesend sind.
- Wenn die Netzanschlussleitung dieses Gerätes beschädigt wird, muss sie durch den Hersteller oder seinen Kundendienst oder eine ähnlich qualifizierte Person ersetzt werden, um Gefährdungen zu vermeiden.
- **VORSICHT**: Um eine Gefährdung durch ein unbeabsichtigtes Rücksetzen des Schutztemperaturbegrenzers zu vermeiden, darf das Gerät nicht über eine externe Schaltvorrichtung wie beispielsweise eine Zeitschaltuhr versorgt werden oder mit einem Stromkreis verbunden sein, der regelmäßig durch eine Einrichtung ein- und ausgeschaltet wird.
- **WARNUNG**: Um eine Überhitzung des Heizgerätes zu vermeiden, darf das Heizgerät nicht abgedeckt werden.
- Das Gerät darf nicht unmittelbar unterhalb einer Wandsteckdose aufgestellt werden.
- Benutzen Sie das Gerät nicht in unmittelbarer Nähe einer Badewanne, einer Dusche oder eines Schwimmbades.
- Nehmen Sie ein heruntergefallenes Gerät nicht in Betrieb.
- Das Gerät darf nicht benutzt werden, wenn es sichtbare Anzeichen von Schäden aufweist.
- Verwenden Sie das Gerät auf einer waagerechten und stabilen Oberfläche oder befestigen Sie es an der Wand, falls erforderlich.

- **WARNUNG**: Das Heizgerät darf nicht in kleinen Räumen benutzt werden, die von Personen bewohnt werden, die nicht selbstständig den Raum verlassen können, es sei denn, eine ständige Überwachung ist gewährleistet.
- **WARNUNG**: Um den Brandgefahr zu vermeiden, halten Sie Textilwaren, Vorhängen und anderen berennbaren Materialien mindestens 1m vom Luftaustritt fern.

ANWEISUNGEN ZUR ERDUNG

GEFAHR:

Ein unsachgemäßer Anschluss des Erdungsleiters kann zu einem Stromschlagrisiko führen. Wenden Sie sich an einen qualifizierten Elektriker oder Servicetechniker, wenn Sie Zweifel haben, ob das Produkt ordnungsgemäß geerdet ist. Verändern Sie den mitgelieferten Stecker nicht, wenn er nicht in die Steckdose passt; lassen Sie eine geeignete Steckdose von einem qualifizierten Elektriker installieren.

Dieses Produkt muss geerdet werden. Sollte es zu einer Fehlfunktion oder einem Ausfall kommen, bietet die Erdung einen Weg des geringsten Widerstands für den Stromfluss, um die Gefahr eines Stromschlags zu verringern. Dieses Produkt ist mit einem Kabel ausgestattet, das über einen Erdungsleiter und einen geerdeten Stecker verfügt. Der Stecker muss in eine geeignete Steckdose gesteckt werden, die ordnungsgemäß installiert und gemäß allen örtlichen Vorschriften und Verordnungen geerdet ist.

Dieser Heizkörper ist für den Einsatz in 230-Volt-Stromkreisen vorgesehen und verfügt über einen geerdeten Stecker. Ein Adapter zum Anschluss von dreipoligen Schutzkontaktsteckern an zweipolige Steckdosen ist in Ihrem örtlichen Elektronikfachgeschäft oder bei Online-Anbietern erhältlich. Die grüne Erdungslasche, die aus dem Adapter herausragt, muss an eine feste Erdung, wie z. B. eine ordnungsgemäß geerdete Anschlussdose, angeschlossen werden. Der Adapter sollte nicht verwendet werden, wenn eine dreipolige Schutzkontaktsteckdose verfügbar ist.

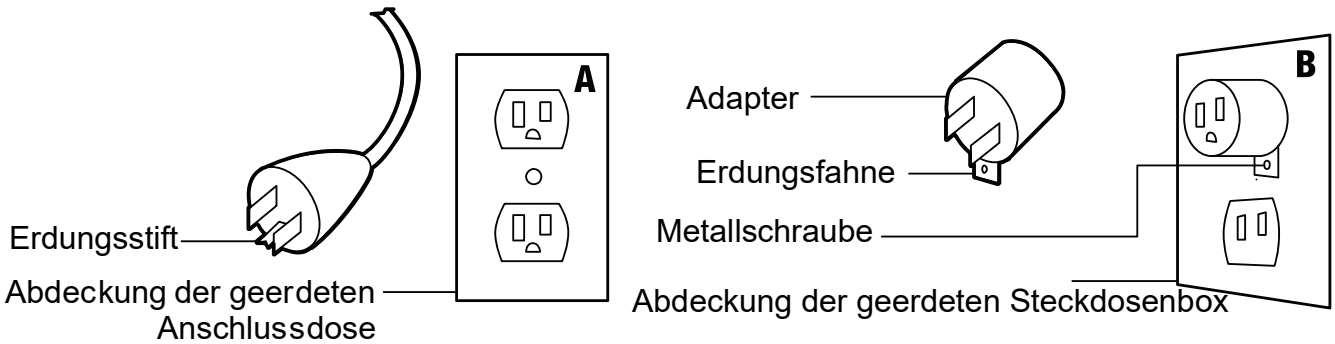

BEWAHREN SIE DIESE ANLEITUNG AUF

VOR DER INSTALLATION

ELEKTRISCHE DATEN

Spannung: 230 V AC, 50 Hz

Leistung: 900 W – 1800 W

Holen Sie sich Ihr Werkzeug

Kreuzschlitzschraubendreher

Montage durch 2 Personen

Bis zu 30 Minuten für die Montage

LIEFERUMFANG

12 Schrauben

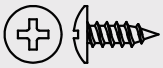

15+2 PCS

Schrauben

6PCS 12+2PCS

HINWEIS:

Befestigungsmaterial nicht in Originalgröße abgebildet

TEILE

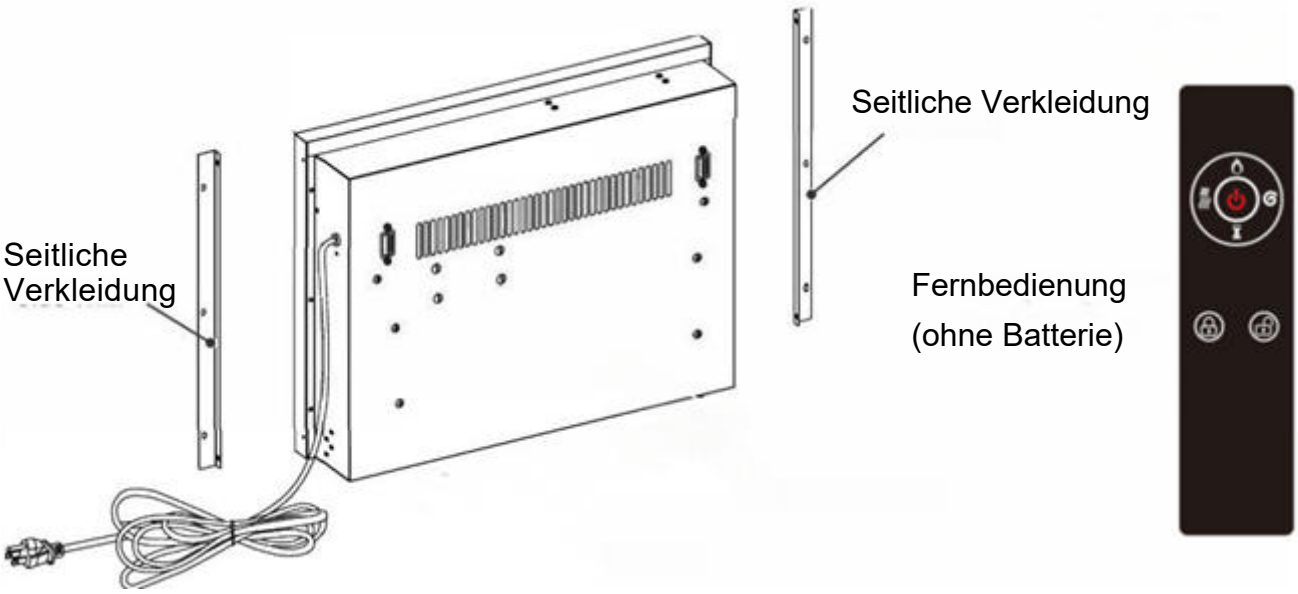

ACHTUNG:

Dieser Einsatz hat eine Frontblende aus GLAS! Seien Sie beim Umgang mit Glas IMMER äußerst vorsichtig. Andernfalls kann es zu Verletzungen oder Sachschäden kommen.

ABMESSUNGEN

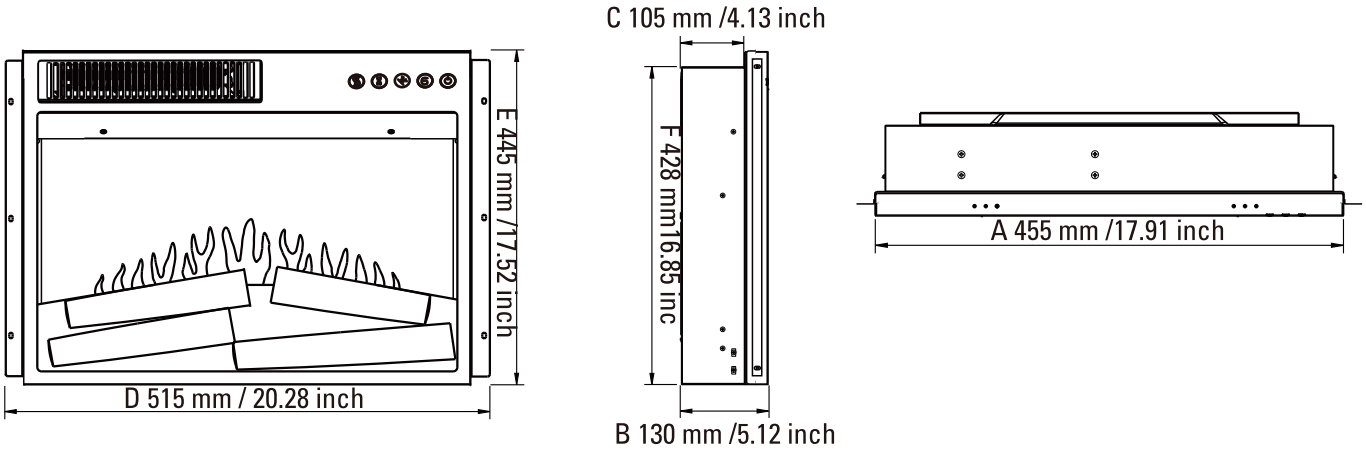

MONTAGE DES PRODUKTS

SCHRITT 1

Anbringen der Metallverkleidungen

Richten Sie die beiden seitlichen Zierleisten (Y) an und befestigen Sie sie an beiden Seiten des Kamineinsatzes (w), wobei die rechtwinklige Seite zur Vorderseite des Geräts zeigen muss. Verwenden Sie dazu zwei Schrauben (12) pro Zierleiste.

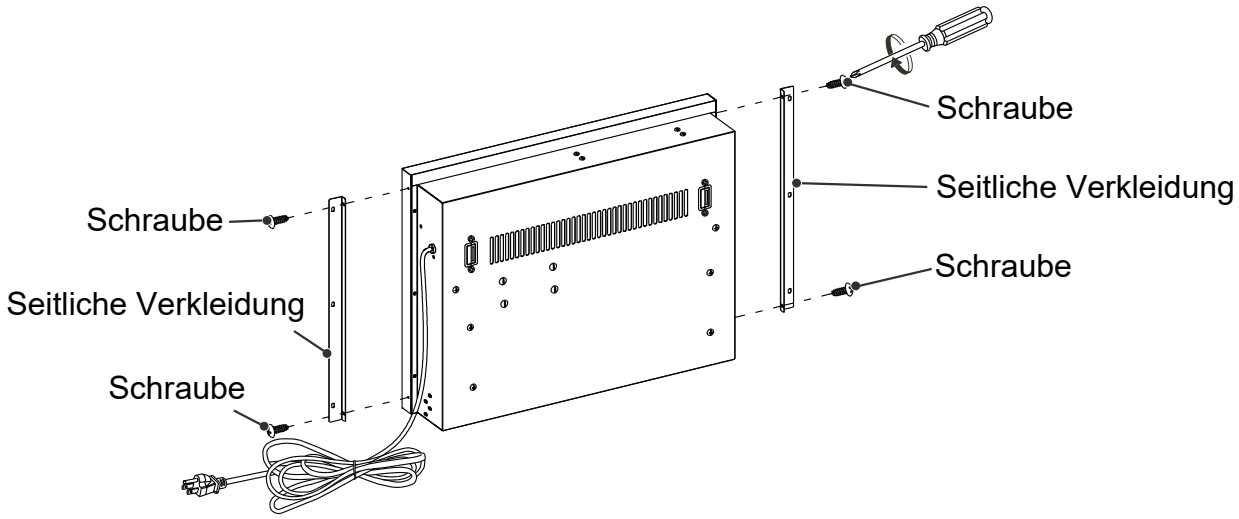

SCHRITT 2

Einbau des Kamineinsatzes

Setzen Sie den Kamineinsatz (W) vorsichtig in die Rückseite des Kaminsimses ein und zentrieren Sie ihn in der Öffnung. Achten Sie darauf, das Holz nicht zu zerkratzen. Überprüfen Sie die Ausrichtung und befestigen Sie dann den Kamineinsatz (W) am Kaminsims, indem Sie die Schrauben (12) durch die Bohrlöcher in den Seitenverkleidungen (Y) stecken und mit einem Kreuzschlitzschraubendreher festziehen.

HINWEIS:

Versuchen Sie NICHT, den Einsatz von der Vorderseite des Kaminsimses aus einzubauen – er passt dort nicht.

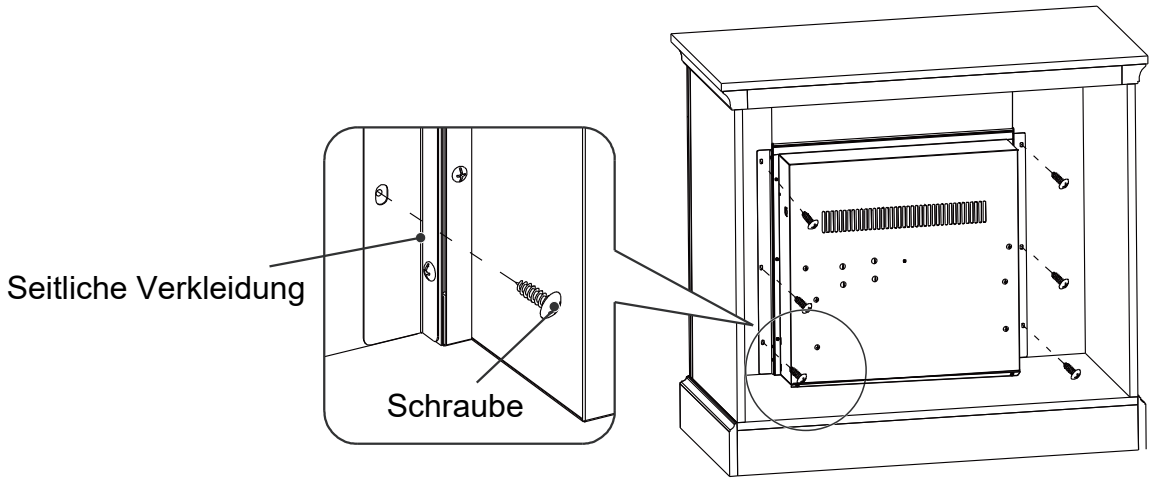

MONTAGE DES PRODUKTS

Bedienung

Identifizieren des Bedienfelds

Das Bedienfeld befindet sich in der oberen rechten Ecke des Kamins/Heizgeräts.

Das Bedienfeld umfasst den Hauptschalter (1), die Flammengeschwindigkeit (2), den Dimmer (3), den Timer (4) und die Heizfunktion (5).

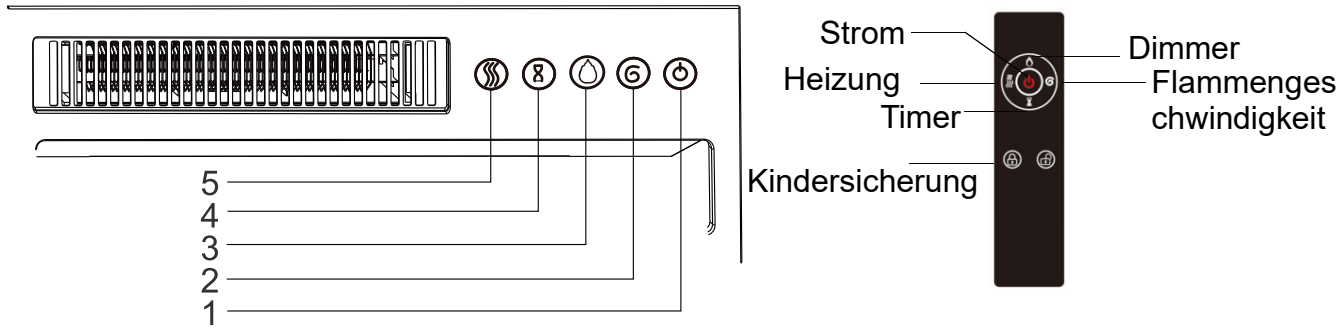

Bitte AAA-Batterien bereithalten, die Rückseite der Fernbedienung öffnen, die Batterien einlegen und die Rückseite wieder schließen.

Es werden zwei AAA-Batterien benötigt.

Die Batterien müssen recycelt oder ordnungsgemäß entsorgt werden. Erkundigen Sie sich bei Ihrer örtlichen Behörde oder Ihrem Händler nach den Recyclingmöglichkeiten in Ihrer Region.

Verwendung der Fernbedienung

Die Tasten der Fernbedienung funktionieren genauso wie die Tasten an der Vorderseite des Kamins/Heizgeräts.

Weitere Informationen zur Funktionsweise dieser Tasten finden Sie im Abschnitt „Bedienung“.

EIN/AUS	Gerät ein- und ausschalten
FLAME SPEED	Regelt die Flammengeschwindigkeit. 5 Einstellungen: (V1-V2-V3-V4-V5) Flammengeschwindigkeit von V1 bis V5. V5 ist die schnellste Einstellung.
DIMMER	Regeln Sie die Helligkeit der Flamme. 5 Einstellungen: (F1-F2-F3-F4-F5) Die Flamme wird von F1 bis F5 gedimmt. F5 ist die hellste Einstellung.
TIMER	Steuerung des Timers. 8 Einstellungen: (1h, 2h, 3h, 4h, 5h, 6h, 7h, 8h) Drücken Sie die Taste, bis die gewünschte Einstellung erreicht ist.
HEIZUNG	Steuerung der Heizung. Drücken Sie die Taste, um die Heizung einzuschalten. (OF) keine Heizung oder Gebläse. (LL)Heizung bläst warme Luft (900 W) (HH) Heizung bläst heiße Luft (1800 W) HINWEIS: Die Heizfunktionen wechseln zwischen (OF) (LL) (HH)
KINDERSICHERUNG	Kindersicherung: Drücken Sie in jedem Betriebszustand lange auf die Kindersicherungstaste der Fernbedienung, um die Kindersicherung zu aktivieren. In diesem Zustand hat das Drücken einer beliebigen Taste keine Wirkung. Drücken Sie erneut lange auf die Kindersicherungstaste der Fernbedienung, um die Kindersicherung zu deaktivieren.

WARNUNG:

Bewegen oder entfernen Sie die Gitterblende nicht, wenn das Gerät angeschlossen ist und in Betrieb ist. Dies führt dazu, dass die Fernbedienung und das Touchpanel nicht mehr funktionieren.

HINWEIS:

Beim ersten Einschalten des Heizgeräts kann ein leichter Geruch auftreten. Dies ist normal und sollte nicht wieder auftreten, es sei denn, das Heizgerät wird über einen längeren Zeitraum nicht benutzt.

HINWEIS:

Um die Bedienung zu verbessern, richten Sie die Fernbedienung auf die Vorderseite des Kamins. Drücken Sie die Tasten NICHT zu schnell. Geben Sie dem Gerät Zeit, auf jeden Befehl zu reagieren.

VERWENDUNG DER FERNBEDIENUNG

Einlegen der Batterien in die Fernbedienung:
Als Erstes müssen Sie die Batteriehalterung der Fernbedienung entfernen. Verwenden Sie beim Batteriewechsel AAA-Batterien. Bitte tauschen Sie die Batterien in der folgenden Reihenfolge aus.

1. Nehmen Sie die Batteriehalterung heraus.

2. Legen Sie die AAA-Batterie in den Batteriehalter ein und achten Sie darauf, dass die Batterie fest sitzt.

3. Drücken Sie die Batteriehalterung in die Fernbedienung, bis sie einrastet.

4. Drehen Sie die Fernbedienung um und richten Sie sie auf den Kamin/Heizkörper. Drücken Sie den Einschaltknopf im oberen Bereich und prüfen Sie, ob sich die Flammen am Kamin/Heizkörper ein- oder ausschalten. Sollte nichts passieren, überprüfen Sie, ob die Batterie richtig eingelegt ist, und versuchen Sie es erneut.

WARNUNG: Batterien nicht verschlucken.

1. Nicht wiederaufladbare Batterien dürfen nicht wieder aufgeladen werden.
2. Batterien müssen mit der richtigen Polarität eingelegt werden.
3. Leere Batterien müssen aus dem Produkt entfernt werden.
4. Kaufen Sie immer Batterien der richtigen Größe und Qualität, die für den vorgesehenen Verwendungszweck am besten geeignet sind.
5. Ersetzen Sie alle Batterien eines Satzes gleichzeitig.
6. Reinigen Sie vor dem Einlegen der Batterien die Batteriekontakte sowie die Kontakte des Geräts.
7. Entnehmen Sie die Batterien aus dem Gerät, wenn es über einen längeren Zeitraum nicht benutzt wird.

HINWEIS:
Batterieentsorgung Bitte entsorgen Sie Batterien immer an einer geeigneten Sammelstelle.

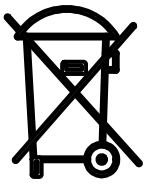

HINWEIS: Batterieentsorgung
Bitte entsorgen Sie Batterien immer an einer geeigneten Sammelstelle.

VERWENDUNG DER FERNBEDIENUNG

WARNUNG:

Trennen Sie das Gerät vor der Reinigung immer von der Stromversorgung. Schalten Sie zunächst die Hauptstromversorgung aus. Ziehen Sie dann den Netzstecker aus der Steckdose.

WARNUNG:

Verwenden Sie diesen Kamineinsatz nicht, wenn ein Teil davon unter Wasser gestanden hat. Rufen Sie unverzüglich einen qualifizierten Servicetechniker, um den Feuerraum zu überprüfen und alle Teile der elektrischen Anlage zu ersetzen, die unter Wasser gestanden haben.

Der Gebläsemotor und der Flammenmotor sind für eine lange Lebensdauer vorgeschmiert und benötigen keine weitere Schmierung oder Wartung. Um Staub- oder Schmutzablagerungen zu entfernen, sollte das Auslassgitter des Heizlüfters gelegentlich mit der weichen Bürstendüse eines Staubsaugers gereinigt werden.

1. Verwenden Sie zum Abstauben ein weiches, sauberes Tuch, das die Oberfläche nicht zerkratzt.
2. Verwenden Sie zum Reinigen der Kaminoberfläche ein sauberes, weiches, mit warmem Wasser angefeuchtetes Tuch. Verwenden Sie keine Haushalts- oder Scheuermittel, da diese Produkte die Oberfläche beschädigen können.
3. Verwenden Sie zur Reinigung der Glasscheibe ein nicht scheuerndes, feuchtes Tuch mit Flüssigreiniger oder, falls erforderlich, mit milder Seife; verwenden Sie keine Reinigungspulver oder andere scheuernde Substanzen, da diese das Glas zerkratzen können.
4. Dieses Produkt darf unter keinen Umständen mit einer zerbrochenen oder gesplitterten Glasscheibe betrieben werden.
5. Schlagen Sie nicht gegen das Glas und lassen Sie es nicht zuschlagen.
6. Falls Ihr Gerät während des Gebrauchs verschmutzt oder anderweitig beschädigt wird, empfehlen wir Ihnen, einen Fachmann hinzuzuziehen.
7. Ziehen Sie bei Nichtgebrauch bitte den Netzstecker aus der Steckdose, um Schäden oder Unfälle zu vermeiden.

FEHLERSUCHE

Problem	Lösung
Das Gerät lässt sich nicht einschalten.	Überprüfen Sie, ob das Gerät fest in eine normale 230-V-Steckdose eingesteckt ist. Drücken Sie den Netzschalter auf dem Bedienfeld.
Das Gerät ist eingeschaltet, es ist jedoch kein Flammeneffekt zu sehen.	Öffnen Sie die Rückwände, um zu überprüfen, ob sich die Flammenspindel vom Spindelmotor gelöst hat.
Es ist ein Flammeneffekt sichtbar, aber das Heizgerät bläst auch nach wiederholtem Einschalten keine warme Luft mehr.	Schalten Sie den Heizungsschalter mehrmals ein und aus, um sicherzustellen, dass er sich in der Position „ON“ befindet.
Das Heizgerät funktioniert nicht, aber der Netzschalter und der Heizschalter stehen auf „ON“.	Stellen Sie alle Schalter auf „OFF“ und ziehen Sie den Netzstecker für 5 Minuten aus der Steckdose. Stecken Sie den Netzstecker nach 5 Minuten wieder in die Steckdose und betreiben Sie das Gerät wie gewohnt. Stellen Sie sicher, dass keine Gegenstände die Lüftungsöffnungen an der Oberseite und an der Vorderseite Ihres Kamins blockieren.
Die Fernbedienung funktioniert nicht.	Wechseln Sie die Batterie der Fernbedienung. Bedienen Sie den Fernbedienungssender langsam und bedächtig. Drücken Sie die Tasten der Fernbedienung mit gleichmäßiger Bewegung und leichtem Druck. Das wiederholte Drücken der Tasten in schneller Folge kann zu Fehlfunktionen des Senders führen. Stellen Sie sich näher an Ihren Kamin. Entfernen Sie Gegenstände, die die Kommunikation zwischen Ihrer Fernbedienung und Ihrem Kamin behindern könnten.

DE

Erforderliche Angaben zu elektrischen Einzelraumheizgeräten

Modellkennung(en):					
Angabe	**Symbol**	**Wert**	**Einheit**	**Angabe**	**Einheit**
Wärmeleistung				**Art des Wärmeleistungs-/Raumtemperaturreglers (bitte eine Möglichkeit auswählen)**	
Nennwärmeleistung	P_{nom}	1,8 – 2,0	kW	Einstufige Wärmeleistung, keine Raumtemperaturkontrolle	[nein]
Mindestwärmeleistung (Richtwert)	P_{min}	1,0	kW	Zwei oder mehr manuelle Stufen, keine Raumtemperaturkontrolle	[ja]
Maximale kontinuierliche Wärmeleistun	$P_{max.c}$	2,0	kW	Raumtemperaturregler mit mechanischem Thermostat	[nein]
Leistungsaufnahme				Mit elektronischem Raumtemperaturregler	[nein]
Im Aus-Zustand	P_0	0,0	W	Elektronischer Raumtemperaturregler mit Tageszeitregelung	[nein]
Im Bereitschaftszustand	P_{sm}	N/A	W	Elektronischer Raumtemperaturregler mit Wochentagsregelung	[nein]
Im Leerlaufzustand	P_{idle}	N/A	W	**Sonstige Regelungsoptionen (Mehrfachnennungen möglich)**	
Im vernetzten Bereitschaftsbetrieb	P_{nsm}	N/A	W	Raumtemperaturregler mit Präsenzerkennung	[nein]
				Raumtemperaturregler mit Erkennung offener Fenster	[nein]
Bereitschaftszustand mit Informations- oder Statusanzeige			[nein]	Fernbedienungsoption	[nein]
Raumheizungs-Jahresnutzungsgrad im aktiven Betrieb	$\eta_{s,on}$	85,0	%	Adaptive Regelung des Heizbeginns	[nein]
				Betriebszeitbegrenzung	[nein]
				Schwarzkugelsensor	[nein]
				Selbstlernfunktion	[nein]
				Regelungsgenauigkeit	[nein]
Kontaktangaben	Importeur/Hersteller/REP: MH Handel GmbH Wendenstraße 309 D-20537 Hamburg Germany IN CHINA HERGESTELLT				

¡BIENVENIDOS AL FUTURO DEL ENTRETENIMIENTO EN CASA!

¡Gracias por elegir nuestras nuevas chimeneas eléctricas y muebles para TV! Nuestros productos están diseñados para ser elegantes y funcionales, con especial atención a la eficiencia energética y la sostenibilidad.

Utilizamos materiales de alta calidad para garantizar que nuestros productos sean duraderos, para que puedas disfrutarlos durante años. Tanto si buscas una acogedora chimenea eléctrica como un elegante mueble para la televisión, tenemos algo para todos los gustos.

Nuestros productos son perfectos para cualquier hogar u oficina, ¡y estamos seguros de que te encantarán tanto como a nosotros!

INSTRUCCIONES DE SEGURIDAD IMPORTANTES

LEA EL MANUAL COMPLETO ANTES DE UTILIZAR EL PRODUCTO.

- Lee toda la información contenida en este manual de instrucciones, incluida toda la información sobre seguridad, funcionamiento y mantenimiento. Para evitar el riesgo potencial de incendio, descarga eléctrica o lesiones personales, los usuarios deben seguir las instrucciones y advertencias de este manual.
- Lea todas las instrucciones antes de utilizar este calefactor.
- No utilice este calentador en exteriores.
- Este calentador no está diseñado para su uso en cuartos de baño, lavaderos y lugares interiores similares. Nunca coloque el calentador en un lugar donde pueda caer dentro de una bañera u otro recipiente con agua.
- No coloque el cable de alimentación debajo de la moqueta. No cubra el cable de alimentación con alfombras, pasillos u otros elementos similares. Coloque el cable de alimentación lejos de las zonas de paso y en un lugar donde no se pueda tropezar con él.
- Para desconectar el calefactor, gire los controles a la posición de apagado y, a continuación, retire el enchufe de la toma de corriente
- Conéctelo únicamente a enchufes con toma de tierra adecuada. Enchufe siempre los calefactores directamente a un enchufe de pared. No utilice nunca un cable alargador ni una regleta de enchufes.
- Para evitar un posible incendio, no bloquee de ninguna manera las entradas de aire ni la salida de humos de la cámara de combustión. No utilice la cámara de combustión sobre superficies blandas, como una cama, donde las aberturas puedan quedar bloqueadas.
- Hay un limitador de termostato en el interior del calentador. Cuando la temperatura interior se sobrecalienta o se produce un calentamiento anormal, el dispositivo de protección del termostato corta el suministro eléctrico para evitar daños en la chimenea

o riesgo de incendio.

- Utilice este calentador únicamente tal y como se describe en este manual. Cualquier otro uso no recomendado por el fabricante puede provocar un incendio, una descarga eléctrica o lesiones a las personas.
- **ADVERTENCIA**: No hay piezas reparables por el usuario en el interior de la chimenea/calentador. Si la unidad parece funcionar mal, apáguela y desenchúfela de la pared inmediatamente, y póngase en contacto con el servicio de atención al cliente.
- **ADVERTENCIA**: Este calefactor está caliente cuando está en uso. Para evitar quemaduras, no permita que la piel desnuda entre en contacto con las superficies calientes. Si dispone de ellas, utilice las asas para mover este calefactor; mantenga los materiales combustibles, como muebles, cojines, ropa de cama, papeles, ropa y cortinas, a una distancia mínima de 3 pies (0,9 metros) de la parte frontal del calefactor y manténgalos alejados de los laterales y la parte trasera.
- **ADVERTENCIA**: Se debe tener mucho cuidado cuando cualquier calefactor sea utilizado por niños o personas discapacitadas, o se encuentre cerca de ellos, y siempre que el calefactor se deje en funcionamiento y sin vigilancia.
- **ADVERTENCIA**: Desenchufe siempre el calentador cuando no lo utilice.
- **ADVERTENCIA**: No utilice ningún calentador con el cable o el enchufe dañados, ni después de que el calentador haya fallado, se haya caído o haya sufrido cualquier tipo de daño. Lleve el calentador a un centro de servicio autorizado para su revisión, ajuste eléctrico o mecánico, o reparación.
- **ADVERTENCIA**: No introduzca ni permita que entren objetos extraños en ninguna abertura de ventilación o escape, ya que esto podría provocar una descarga eléctrica o un incendio, o dañar el calentador.
- **ADVERTENCIA**: El calentador tiene en su interior piezas calientes y que producen arcos eléctricos o chispas. No lo utilice en zonas donde se utilicen o almacenen gasolina, pintura o líquidos inflamables.
- PRE**CAUCIÓN**: Mientras el calefactor está en funcionamiento, la parte superior central de la chimenea puede alcanzar temperaturas elevadas al tacto y provocar lesiones graves o quemaduras. Vigile siempre a los niños pequeños cuando estén cerca de la chimenea o del calefactor. No coloque ningún paño ni adorno sobre la salida de calor de la chimenea ni obstruya de ningún otro modo dicha salida, ya que esto podría provocar un incendio y causar lesiones graves.
- Este aparato puede ser utilizado por niños a partir de 8 años y por personas con

capacidades físicas, sensoriales o mentales reducidas, o con falta de experiencia y conocimientos, siempre que se les haya proporcionado supervisión o instrucciones sobre el uso seguro del aparato y comprendan los riesgos que conlleva. Los niños no deben jugar con el aparato. La limpieza y el mantenimiento por parte del usuario no deben ser realizados por niños sin supervisión.

- Los niños menores de 3 años deben mantenerse alejados a menos que estén bajo supervisión continua.
- Los niños de entre 3 y 8 años solo podrán encender o apagar el aparato siempre que este se haya colocado o instalado en su posición normal de funcionamiento prevista y se les haya supervisado o instruido sobre el uso seguro del aparato y comprendan los riesgos que conlleva. Los niños de entre 3 y 8 años no deben enchufar, regular ni limpiar el aparato, ni realizar el mantenimiento por parte del usuario.
- **PRECAUCIÓN**: algunas partes de este producto pueden alcanzar temperaturas muy elevadas y provocar quemaduras. Se debe prestar especial atención cuando haya niños o personas vulnerables presentes.
- Si el cable de alimentación está dañado, debe ser sustituido por el fabricante, su agente de servicio o personas igualmente cualificadas para evitar cualquier peligro.
- **PRECAUCIÓN**: Para evitar un peligro debido al reinicio involuntario del corte térmico, este aparato no debe alimentarse a través de un dispositivo de conmutación externo, como un temporizador, ni conectarse a un circuito que sea conectado y desconectado regularmente por la compañía eléctrica.
- **ADVERTENCIA**: Para evitar el sobrecalentamiento, no cubra el calefactor.
- El calefactor no debe colocarse inmediatamente debajo de una toma de corriente.
- No utilice este calefactor en las inmediaciones de una bañera, una ducha o una piscina.
- No utilice este calefactor si se ha caído;
- No lo utilice si presenta signos visibles de daños;
- Utilice este calefactor sobre una superficie horizontal y estable, o fíjelo a la pared, según corresponda.
- **ADVERTENCIA**: No utilice este calefactor en habitaciones pequeñas cuando en ellas se encuentren personas que no puedan salir de la habitación por sí mismas, a menos que se proporcione una supervisión constante.
- **ADVERTENCIA**: Para reducir el riesgo de incendio, mantenga los tejidos, cortinas o cualquier otro material inflamable a una distancia mínima de 1 m de la salida de aire.

INSTRUCCIONES DE CONEXIÓN A TIERRA

PELIGRO:

Una conexión incorrecta del conductor de puesta a tierra del equipo puede suponer un riesgo de descarga eléctrica. Consulte a un electricista o técnico cualificado si tiene dudas sobre si el producto está correctamente conectado a tierra. No modifique el enchufe suministrado con el producto si no encaja en la toma de corriente; haga que un electricista cualificado instale una toma de corriente adecuada.

Este producto debe estar conectado a tierra. En caso de mal funcionamiento o avería, la conexión a tierra proporciona una vía de menor resistencia para la corriente eléctrica, lo que reduce el riesgo de descarga eléctrica. Este producto está equipado con un cable que incluye un conductor de conexión a tierra y un enchufe con toma de tierra. El enchufe debe conectarse a una toma de corriente adecuada que esté correctamente instalada y conectada a tierra de acuerdo con todas las normas y ordenanzas locales.

Este calentador está diseñado para su uso en circuitos de 230 voltios y cuenta con un enchufe con toma de tierra. En su tienda de electrónica local o en proveedores en línea puede adquirir un adaptador para conectar enchufes de tres clavijas con toma de tierra a tomas de corriente de dos ranuras. La lengüeta verde de toma de tierra que sobresale del adaptador debe conectarse a una toma de tierra permanente, como una caja de enchufe debidamente conectada a tierra. No se debe utilizar el adaptador si se dispone de una toma de corriente con tres ranuras y toma de tierra.

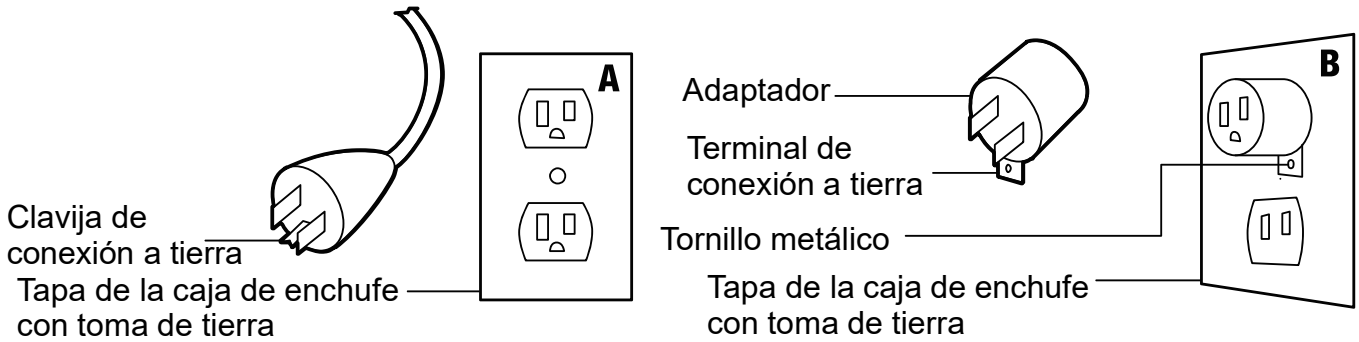

GUARDE ESTAS INSTRUCCIONES

ANTES DE LA INSTALACIÓN

ESPECIFICACIONES ELÉCTRICAS

Voltaje: 230 V CA, 50 Hz

Potencia: 900 W - 1800 W

Prepara tus herramientas

Destornillador Phillips

Montaje para 2 personas

Hasta 30 minutos para el montaje

CONTENIDO DE LA CAJA

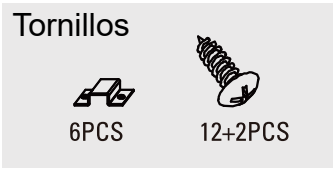

NOTA:

Los herrajes no se muestran a tamaño real

PIEZAS

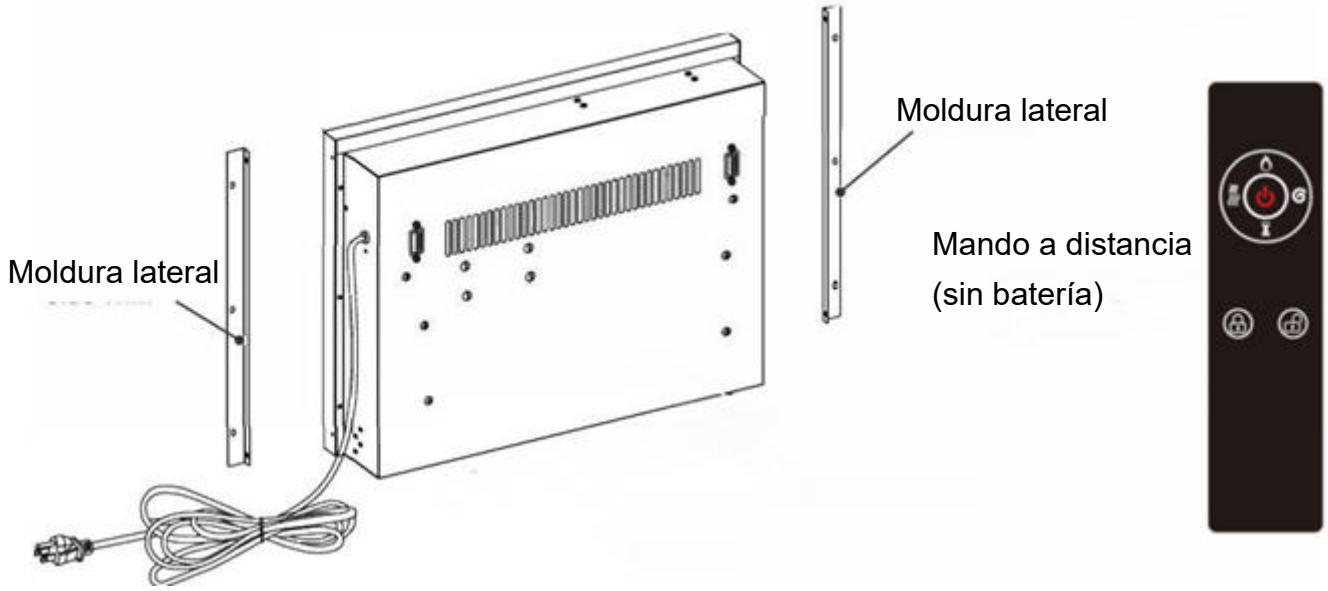

PRECAUCIÓN:

¡Este inserto tiene el panel frontal de VIDRIO! Actúe SIEMPRE con extrema precaución al manipular el vidrio. De lo contrario, podría sufrir lesiones personales o causar daños materiales.

DIMENSIONES

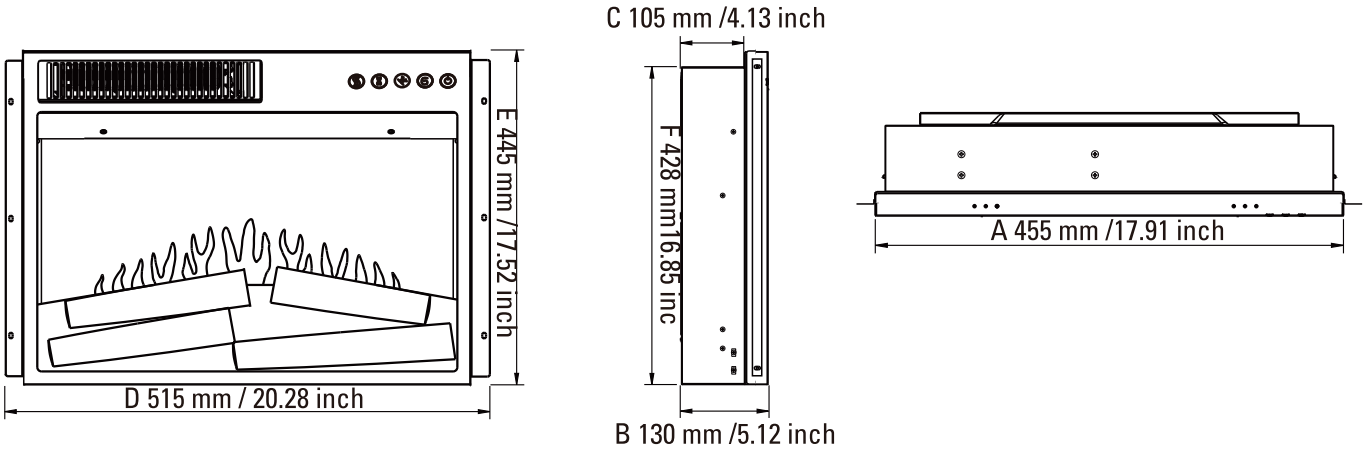

MONTAJE DEL PRODUCTO

PASO 1

Fijación de los embellecedores metálicos

Alinee y fije los dos marcos laterales (Y) a ambos lados del inserto de la chimenea (w) respectivamente, con el lado en ángulo recto mirando hacia la parte frontal de la unidad, utilizando dos tornillos (12) por marco.

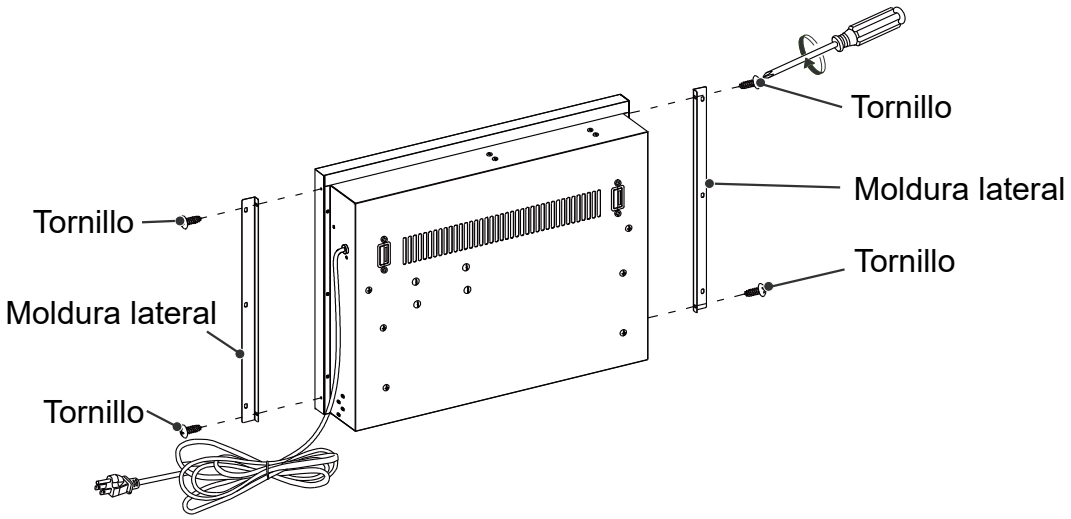

PASO 2

Instalación del inserto de chimenea

Coloque con cuidado el inserto de la chimenea (W) en la parte trasera de la repisa y céntrelo en la abertura. Tenga cuidado de no rayar la madera. Compruebe la alineación y, a continuación, fije el inserto de la chimenea (W) a la repisa insertando los tornillos (12) a través de los orificios taladrados en los embellecedores laterales (Y) y atorníllelos firmemente en su sitio con un destornillador Phillips.

NOTA:

NO intente instalar el inserto desde la parte delantera de la repisa; no encajará.

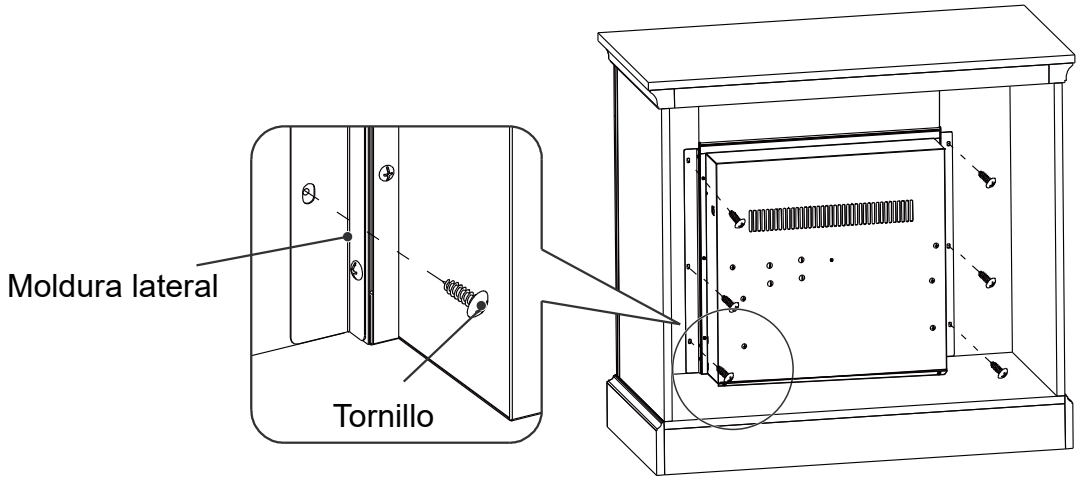

MONTAJE DEL PRODUCTO

Funcionamiento

Identificación del panel de control

El panel de control se encuentra en la esquina superior derecha de la unidad de chimenea/calentador.

El panel de control incluye el interruptor de encendido general (1), el regulador de la velocidad de la llama (2), el regulador de intensidad (3), el temporizador (4) y el interruptor del calentador (5).

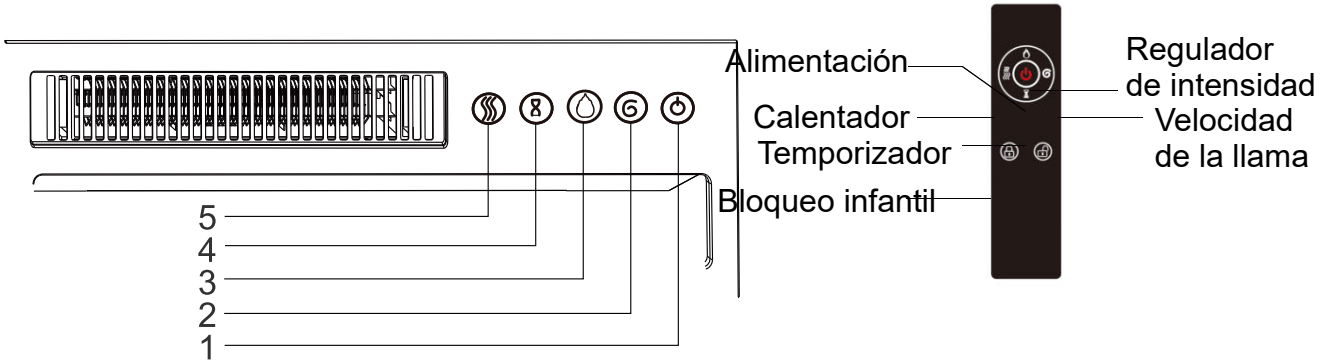

Es necesario adquirir pilas AAA; abra la tapa trasera del mando a distancia, coloque las pilas y vuelva a cerrar la tapa.

Se necesitan dos pilas AAA.

Las pilas deben reciclarse o desecharse de forma adecuada. Consulte a las autoridades locales o a su distribuidor para obtener información sobre el reciclaje en su zona.

Uso del mando a distancia

El funcionamiento de los botones del mando a distancia es el mismo que el de los botones del panel frontal de la chimenea/calefactor.

Consulte la sección «Funcionamiento» para obtener más información sobre la funcionalidad de estos botones.

ENCENDIDO	Encender/apagar el aparato
VELOCIDAD DE LA LLAMA	Controla la velocidad de la llama. 5 ajustes: (V1-V2-V3-V4-V5) Velocidad de la llama de V1 a V5. V5 es el ajuste más rápido.
ATENUADOR	Controla el brillo de la llama. 5 ajustes: (F1-F2-F3-F4-F5) La llama se atenúa de F1 a F5. F5 es el ajuste más brillante.
TEMPORIZADOR	Controla el temporizador. 8 ajustes: (1 h, 2 h, 3 h, 4 h, 5 h, 6 h, 7 h, 8 h) Pulsa el botón hasta alcanzar el ajuste deseado.
CALENTADOR	Controla el calentador. Pulse el botón para poner en marcha el calentador. (OF) sin calefactor ni ventilador. (LL) El calefactor expulsa aire caliente (900 W) (HH) el calentador expulsa aire caliente (1800 W) NOTA: Las funciones del calentador pasan por los estados (OF), (LL) y (HH).
BLOQUEO INFANTIL	Función de bloqueo infantil: Mantenga pulsado el botón de bloqueo infantil del mando a distancia en cualquier estado para activar la función. En este estado, pulsar cualquier tecla no servirá de nada; mantenga pulsado de nuevo el botón de bloqueo infantil del mando a distancia para desactivar la función.

ADVERTENCIA:

No mueva ni retire el panel de rejilla cuando el aparato esté enchufado y en funcionamiento. Esto provocará que el mando a distancia y el panel táctil dejen de funcionar.

AVISO:

Cuando se enciende el calentador por primera vez, puede percibirse un ligero olor. Esto es normal y no debería volver a ocurrir a menos que el calentador no se utilice durante un largo periodo de tiempo.

AVISO:

Para mejorar el funcionamiento, apunte el mando a distancia hacia la parte frontal de la chimenea. NO pulse los botones demasiado rápido. Deje tiempo a la unidad para que responda a cada comando.

USO DEL MANDO A DISTANCIA

Instalación de las pilas del mando a distancia:
Lo primero que hay que hacer con el mando a distancia es retirar el soporte de las pilas. Al sustituir las pilas, utilice pilas AAA. Sustituya las pilas en el siguiente orden.

1. Retire el soporte de las pilas.

2. Inserte la pila AAA en el soporte para asegurarse de que quede bien fijada.

3. Presione el soporte de las pilas en el mando a distancia, asegurándose de que encaje en su posición.

4. Dé la vuelta al mando a distancia y apúntelo hacia la chimenea o el calefactor. Pulse el botón de encendido situado en la parte superior y compruebe si las llamas de la chimenea o el calefactor se encienden o se apagan. Si no parece ocurrir nada, compruebe que la pila esté correctamente instalada y vuelva a intentarlo.

ADVERTENCIA: No ingiera las pilas.

1. Las pilas no recargables no deben recargarse.
2. Las pilas deben insertarse con la polaridad correcta.
3. Las pilas gastadas deben retirarse del producto.
4. Compra siempre el tamaño y el tipo de batería más adecuados para el uso previsto.
5. Sustituya todas las pilas de un juego al mismo tiempo.
6. Limpie los contactos de la batería y también los del dispositivo antes de instalar la batería.
7. Retire las pilas del equipo cuando no se utilice durante un periodo prolongado.

NOTA:
Eliminación de pilas: Deseche siempre las pilas en un punto de reciclaje adecuado.

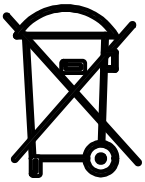

NOTA: Eliminación de pilas
Deseche siempre las pilas en un punto de reciclaje adecuado.

USO DEL MANDO A DISTANCIA

ADVERTENCIA:

Desconecte siempre el aparato de la red eléctrica antes de limpiar el calefactor. En primer lugar, apague la alimentación principal. A continuación, retire el enchufe de la toma de corriente.

ADVERTENCIA:

No utilice este inserto de chimenea si alguna de sus piezas ha estado sumergida en agua; llame inmediatamente a un técnico de servicio cualificado para que inspeccione la cámara de combustión y sustituya cualquier pieza del sistema eléctrico que haya estado sumergida. El motor del ventilador y el motor de la llama vienen prelubricados para garantizar una vida útil prolongada y no necesitan lubricación ni mantenimiento adicionales. Para eliminar cualquier acumulación de polvo o residuos, se debe utilizar ocasionalmente el accesorio de cepillo suave de una aspiradora para limpiar la rejilla de salida del calentador con ventilador.

1. Utilice un paño suave y limpio que no raye la superficie al quitar el polvo.
2. Utilice un paño suave y limpio humedecido con agua tibia para limpiar la superficie de la chimenea. No utilice limpiadores domésticos ni abrasivos, ya que estos productos pueden dañar la superficie.
3. Al limpiar la pantalla de cristal, utilice un paño húmedo no abrasivo con un limpiador líquido o jabón suave si es necesario; no utilice polvos de limpieza ni ninguna otra sustancia con abrasivos, ya que estas sustancias rayarán el cristal.
4. Bajo ninguna circunstancia debe utilizarse este producto con un panel de cristal roto o astillado.
5. No golpee ni dé portazos contra el cristal.
6. En caso de que su aparato se manche o sufra algún otro daño durante su uso, le recomendamos que llame a un profesional.
7. Cuando no lo utilice, desenchufe el cable de la toma de corriente para evitar daños o accidentes.

SOLUCIÓN DE PROBLEMAS

Problema	Solución
El aparato no se enciende.	Compruebe que la unidad esté bien enchufada a una toma de corriente estándar de 230 V. Pulse el botón de encendido del panel de control.
La unidad está encendida, pero no hay efecto de llama.	Abra los paneles traseros para comprobar si el eje de la llama se ha salido del motor del eje.
Se ve el efecto de llama, pero el calefactor no sigue expulsando aire caliente tras encenderlo varias veces.	Encienda y apague el botón del calentador varias veces para asegurarse de que está en la posición «ON».
El calentador no funciona, pero los interruptores de encendido y del calentador están en la posición «ON».	Ponga todos los interruptores en la posición «OFF» y desenchufe la unidad de la toma de corriente durante 5 minutos. Pasados los 5 minutos, vuelva a enchufar la unidad a la toma de corriente y utilícela con normalidad. Asegúrese de que no haya objetos bloqueando las rejillas de ventilación de la parte superior y frontal de su chimenea.
El mando a distancia no funciona.	Cambie la pila del mando a distancia. Accione el mando a distancia a un ritmo lento y mesurado. Pulse los botones del mando a distancia con un movimiento uniforme y una presión suave. Pulsar los botones repetidamente en rápida sucesión puede provocar un mal funcionamiento del mando. Acérquese más a la chimenea. Retire los objetos que puedan bloquear la capacidad del mando a distancia para comunicarse con la chimenea.

ES

Requisitos de información para los calefactores eléctricos locales

Identificador(es) del modelo:					
Artículo	**Símbolo**	**Valor**	**Unidad**	**Artículo**	**Unidad**
Salida de calor				**Tipo de salida de calor/control de temperatura ambiente (seleccione uno)**	
Potencia calorífica nominal	P_{nom}	1,8 – 2,0	kW	Salida de calor de una sola etapa y sin control de temperatura ambiente	[no]
Potencia calorífica mínima (indicativa)	P_{min}	1,0	kW	Dos o más etapas manuales, sin control de temperatura ambiente	[sí]
Máxima salida de calor continuo	$P_{max.c}$	2,0	kW	Con termostato mecánico control temperatura ambiente	[no]
Consumo de energía				Con control electrónico de la temperatura ambiente	[no]
En modo apagado	P_0	0,0	W	Control electrónico de temperatura ambiente más temporizador de día	[no]
En modo de espera	P_{sm}	N/A	W	Control electrónico de temperatura ambiente más temporizador semanal	[no]
En modo inactivo	P_{idle}	N/A	W	**Otras opciones de control (múltiples selecciones posibles)**	
En espera de red	P_{nsm}	N/A	W	Control de temperatura ambiente, con detección de presencia	[no]
				Control de la temperatura ambiente, con detección de ventana abierta	[no]
Modo de espera con visualización de información o estado			[no]	Opción de control de distancia	[no]
Eficiencia energética estacional de la calefacción en modo activo	$\eta_{s,on}$	85,0	%	Control de arranque adaptativo	[no]
				Limitación del tiempo de trabajo	[no]
				Sensor de bombilla negra	[no]
				Funcionalidad de autoaprendizaje	[no]
				Precisión del control	[no]
Datos de contacto	Importador/Fabricante/REP: Spanish Aosom, S.L. C/ Roc Gros, Nº 15. 08550, Els Hostalets de Balenyà, Spain. B66295775 atencioncliente@aosom.es TEL: 931294512 HECHO EN CHINA				

BEM-VINDOS AO FUTURO DO ENTRETENIMENTO DOMÉSTICO!

Obrigado por escolher as nossas novas lareiras elétricas e suportes para televisão! Os nossos produtos foram concebidos para serem elegantes e funcionais, com foco na eficiência energética e na sustentabilidade.

Utilizamos materiais de alta qualidade para garantir que as nossas peças sejam duradouras, para que possa desfrutar delas durante muitos anos. Quer esteja à procura de uma lareira elétrica acolhedora ou de um elegante suporte para televisão, temos algo para todos os gostos.

Os nossos produtos são perfeitos para qualquer casa ou escritório, e estamos confiantes de que vai adorá-los tanto quanto nós!

INSTRUÇÕES DE SEGURANÇA IMPORTANTES

LEIA O MANUAL NA ÍNTEGRA ANTES DE UTILIZAR.

- Por favor, leia todas as informações contidas neste manual de instruções, incluindo todas as informações de segurança, funcionamento e manutenção. Para evitar o risco potencial de incêndio, choque elétrico ou ferimentos, os utilizadores devem seguir as instruções e avisos contidos neste manual.
- Leia todas as instruções antes de utilizar este aquecedor.
- Não utilize este aquecedor no exterior.
- Este aquecedor não se destina a ser utilizado em casas de banho, lavandarias e locais interiores semelhantes. Nunca coloque o aquecedor num local onde possa cair numa banheira ou noutro recipiente com água.
- Não passe o cabo de alimentação por baixo de alcatifas. Não cubra o cabo de alimentação com tapetes, passadeiras ou similares. Coloque o cabo de alimentação longe de zonas de passagem e em locais onde não haja risco de tropeçar.
- Para desligar o aquecedor, coloque os controlos na posição «off» e, em seguida, retire a ficha da tomada
- Ligue apenas a tomadas devidamente ligadas à terra. Ligue sempre os aquecedores diretamente a uma tomada de parede. Nunca utilize com um cabo de extensão ou uma extensão elétrica (tomada múltipla).
- Para evitar um possível incêndio, não bloqueie as entradas de ar da câmara de combustão nem a saída de ar de forma alguma. Não utilize a câmara de combustão em superfícies macias, como uma cama, onde as aberturas possam ficar bloqueadas.
- Existe um limitador de termostato no interior do aquecedor. Quando a temperatura interna fica demasiado elevada ou ocorre um aquecimento anormal, o dispositivo de proteção do termostato corta o fornecimento de energia para evitar danos na lareira ou risco de incêndio.

- Utilize este aquecedor apenas conforme descrito neste manual. Qualquer outra utilização não recomendada pelo fabricante pode causar incêndio, choque elétrico ou ferimentos nas pessoas.
- **AVISO**: Não existem peças que possam ser reparadas pelo utilizador no interior da lareira/aquecedor. Se a unidade parecer não funcionar corretamente, desligue-a e retire-a imediatamente da tomada, e contacte o Serviço de Apoio ao Cliente.
- **AVISO**: Este aquecedor fica quente quando está em funcionamento. Para evitar queimaduras, não deixe a pele nua tocar em superfícies quentes. Se houver, utilize as pegas para mover este aquecedor; mantenha materiais combustíveis, tais como almofadas de mobiliário, roupa de cama, papéis, roupa e cortinas, a pelo menos 0,9 metros da parte frontal do aquecedor e mantenha-os afastados das laterais e da parte traseira.
- **AVISO**: É necessário ter extremo cuidado quando qualquer aquecedor for utilizado por ou na proximidade de crianças ou pessoas com mobilidade reduzida e sempre que o aquecedor for deixado a funcionar sem supervisão.
- **AVISO**: Desligue sempre o aquecedor da tomada quando não estiver a ser utilizado.
- **AVISO**: Não utilize qualquer aquecedor com um cabo ou ficha danificados, nem após o aquecedor ter apresentado avarias, ter caído ou ter sido danificado de qualquer forma. Leve o aquecedor a um centro de assistência autorizado para inspeção, ajuste elétrico ou mecânico, ou reparação.
- **AVISO**: Não insira nem permita que objetos estranhos entrem em quaisquer aberturas de ventilação ou exaustão, pois isso pode causar um choque elétrico ou incêndio, ou danificar o aquecedor.
- **AVISO**: Um aquecedor tem peças quentes e que produzem arcos elétricos ou faíscas no seu interior. Não utilize em áreas onde seja utilizada ou armazenada gasolina, tinta ou líquidos inflamáveis.
- **ATENÇÃO**: Enquanto o aquecedor estiver em funcionamento, a parte superior central da lareira pode ficar quente ao toque, podendo causar ferimentos graves ou queimaduras. Supervisione sempre as crianças pequenas quando estiverem perto da lareira/aquecedor. Não coloque qualquer tecido ou decoração sobre a saída de ar do aquecedor da lareira nem obstrua de qualquer outra forma a saída de ar do aquecedor da lareira, pois isso pode causar um incêndio e resultar em ferimentos graves.
- Este aparelho pode ser utilizado por crianças com 8 ou mais anos de idade e por pessoas com capacidades físicas, sensoriais ou mentais reduzidas, ou com falta de

experiência e conhecimento, desde que tenham recebido supervisão ou instruções sobre a utilização segura do aparelho e compreendam os riscos envolvidos. As crianças não devem brincar com o aparelho. A limpeza e a manutenção pelo utilizador não devem ser realizadas por crianças sem supervisão.

- As crianças com menos de 3 anos devem ser mantidas afastadas, a menos que estejam sob supervisão contínua.
- As crianças com idades compreendidas entre os 3 e os 8 anos só devem ligar/desligar o aparelho desde que este tenha sido colocado ou instalado na sua posição normal de funcionamento prevista e tenham recebido supervisão ou instruções relativas à utilização segura do aparelho e compreendam os riscos envolvidos. As crianças com idades compreendidas entre os 3 e os 8 anos não devem ligar à tomada, regular e limpar o aparelho, nem realizar a manutenção pelo utilizador.
- **CUIDADO** - Algumas partes deste produto podem ficar muito quentes e causar queimaduras. Deve ser dada especial atenção quando houver crianças e pessoas vulneráveis presentes.
- Se o cabo de alimentação estiver danificado, deve ser substituído pelo fabricante, pelo seu agente de assistência ou por pessoas com qualificações semelhantes, a fim de evitar riscos.
- **CUIDADO**: Para evitar riscos decorrentes do reinício acidental do disjuntor térmico, este aparelho não deve ser alimentado através de um dispositivo de comutação externo, como um temporizador, nem ligado a um circuito que seja regularmente ligado e desligado pela rede elétrica.
- **AVISO**: Para evitar o sobreaquecimento, não cubra o aquecedor.
- O aquecedor não deve ser colocado imediatamente abaixo de uma tomada.
- Não utilize este aquecedor nas imediações de uma banheira, um duche ou uma piscina.
- Não utilize este aquecedor se tiver caído;
- Não utilize se houver sinais visíveis de danos no aquecedor;
- Utilize este aquecedor numa superfície horizontal e estável ou fixe-o à parede, conforme aplicável.
- **AVISO**: Não utilize este aquecedor em divisões pequenas quando estas estiverem ocupadas por pessoas incapazes de sair da divisão por si próprias, a menos que seja assegurada uma supervisão constante.
- **AVISO**: Para reduzir o risco de incêndio, mantenha têxteis, cortinas ou qualquer outro material inflamável a uma distância mínima de 1 m da saída de ar.

INSTRUÇÕES DE LIGAÇÃO À TERRA

PERIGO:

A ligação incorreta do condutor de ligação à terra do equipamento pode resultar num risco de choque elétrico. Consulte um eletricista ou técnico qualificado se tiver dúvidas sobre se o produto está devidamente ligado à terra. Não modifique a ficha fornecida com o produto se esta não se encaixar na tomada; mande instalar uma tomada adequada por um eletricista qualificado.

Este produto deve ser ligado à terra. Em caso de avaria ou falha, a ligação à terra proporciona um caminho de menor resistência para a corrente elétrica, reduzindo o risco de choque elétrico. Este produto está equipado com um cabo que possui um condutor de ligação à terra e uma ficha com ligação à terra. A ficha deve ser ligada a uma tomada adequada, devidamente instalada e ligada à terra de acordo com todos os códigos e regulamentos locais.

Este aquecedor destina-se a ser utilizado em circuitos de 230 volts e possui uma ficha com ligação à terra. Está disponível um adaptador na sua loja de eletrónica local ou junto de um fornecedor online para ligar fichas de três pinos com ligação à terra a tomadas de duas ranhuras. O terminal de ligação à terra verde que se estende do adaptador deve ser ligado a uma ligação à terra permanente, tal como uma caixa de tomada devidamente ligada à terra. O adaptador não deve ser utilizado se estiver disponível uma tomada com ligação à terra de três ranhuras.

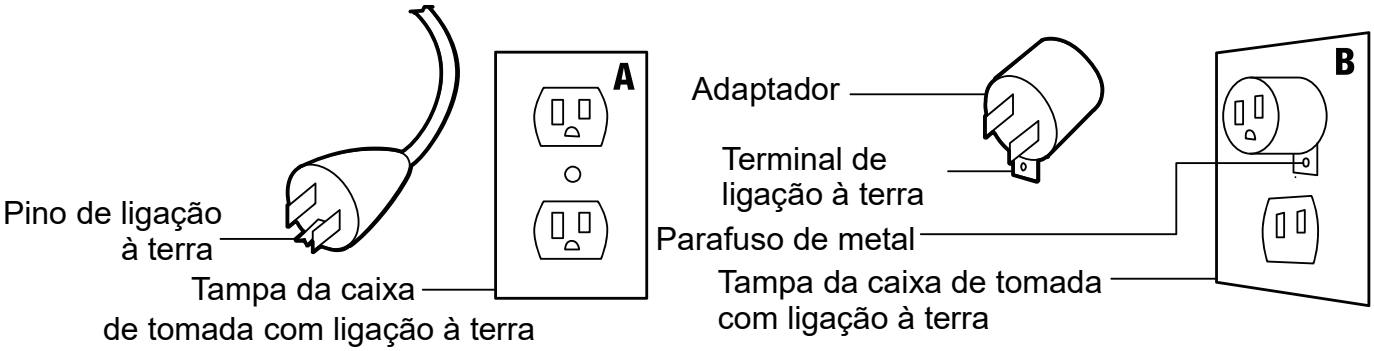

GUARDE ESTAS INSTRUÇÕES

PRÉ-INSTALAÇÃO

ESPECIFICAÇÕES ELÉTRICAS

Tensão: 230 V CA 50 Hz

Potência: 900 W – 1800 W

Prepare as suas ferramentas

Chave de fendas Phillips

Montagem por 2 pessoas

Até 30 minutos para a montagem

CONTEÚDO DA EMBALAGEM

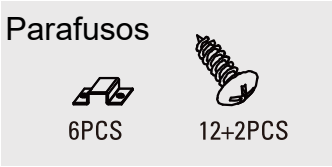

NOTA:

Ferragens não apresentadas em tamanho real

PEÇAS

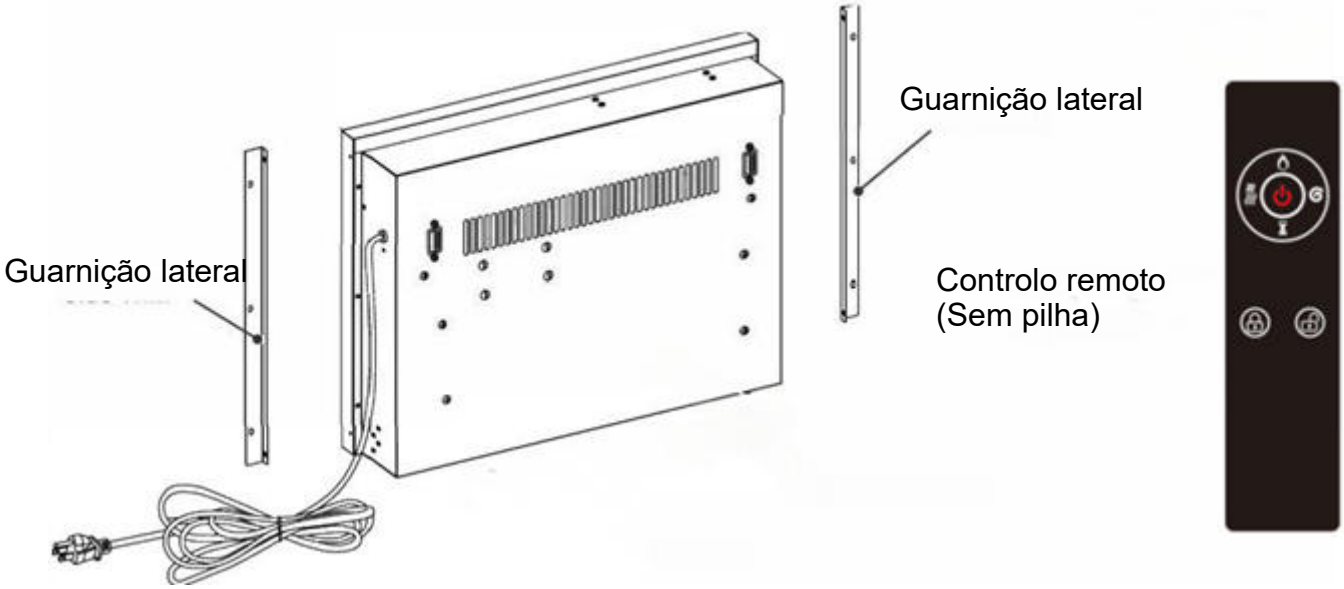

ATENÇÃO:

Este encaixe tem o painel frontal em VIDRO! Tenha SEMPRE muito cuidado ao manusear vidro. O não cumprimento desta recomendação pode resultar em ferimentos pessoais ou danos materiais.

DIMENSÕES

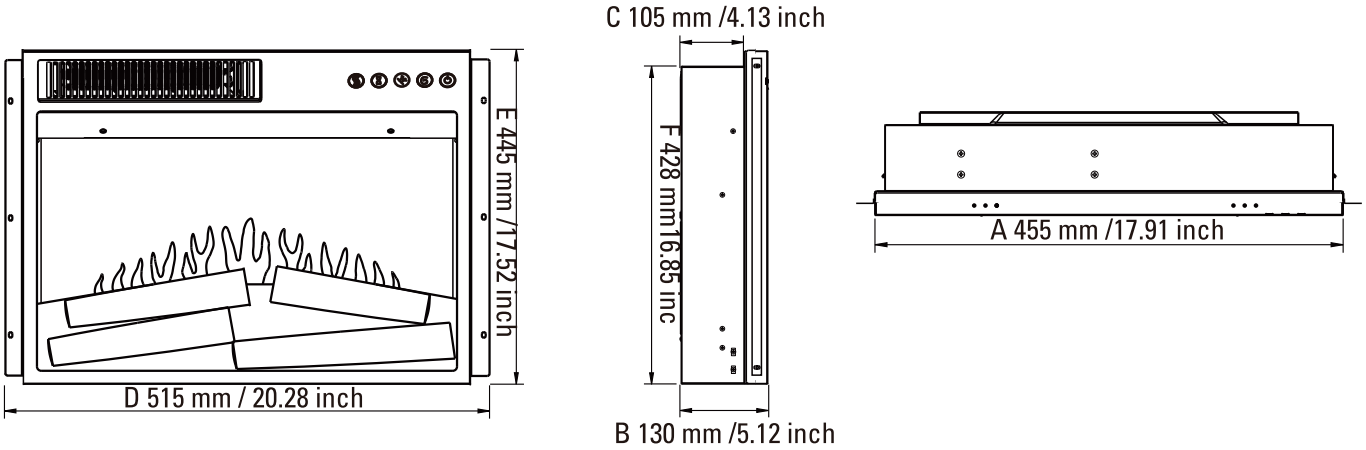

MONTAGEM DO PRODUTO

PASSO 1

Fixação das guarnições metálicas

Alinhe e fixe as duas guarnições laterais (Y) em ambos os lados do inserto da lareira (w), respetivamente, com o lado em ângulo reto virado para a frente da unidade, utilizando dois parafusos (12) por guarnição.

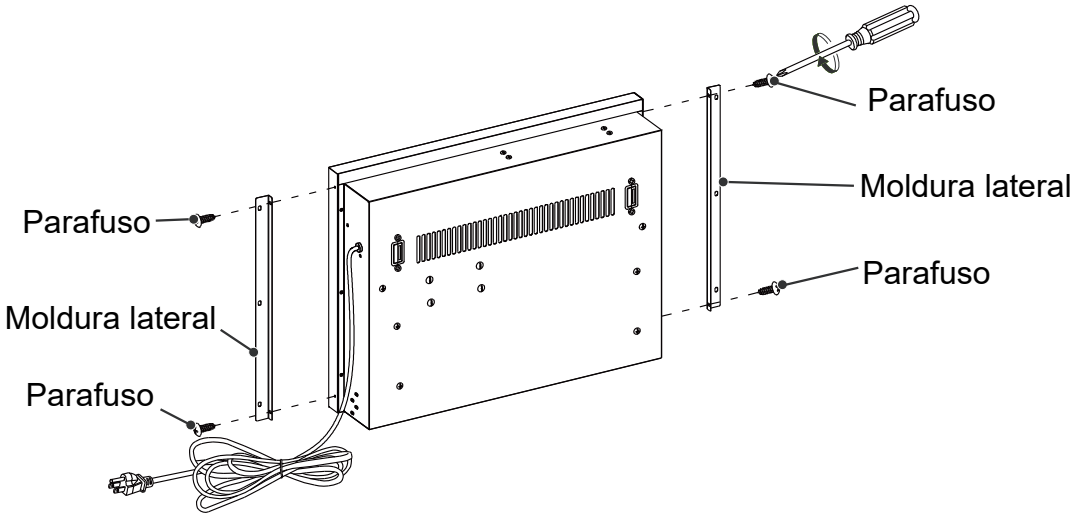

PASSO 2

Instalação do inserto da lareira

Coloque cuidadosamente o inserto da lareira (W) na parte de trás da cornija e centralize-o na abertura. Tenha cuidado para não riscar a madeira. Verifique o alinhamento e, em seguida, fixe o inserto da lareira (W) à cornija, inserindo os parafusos (12) através dos orifícios perfurados nas guarnições laterais (Y) e aperte-os firmemente no lugar utilizando uma chave de fendas Phillips.

NOTA:

NÃO tente instalar o inserto pela parte da frente da cornija - não vai caber.

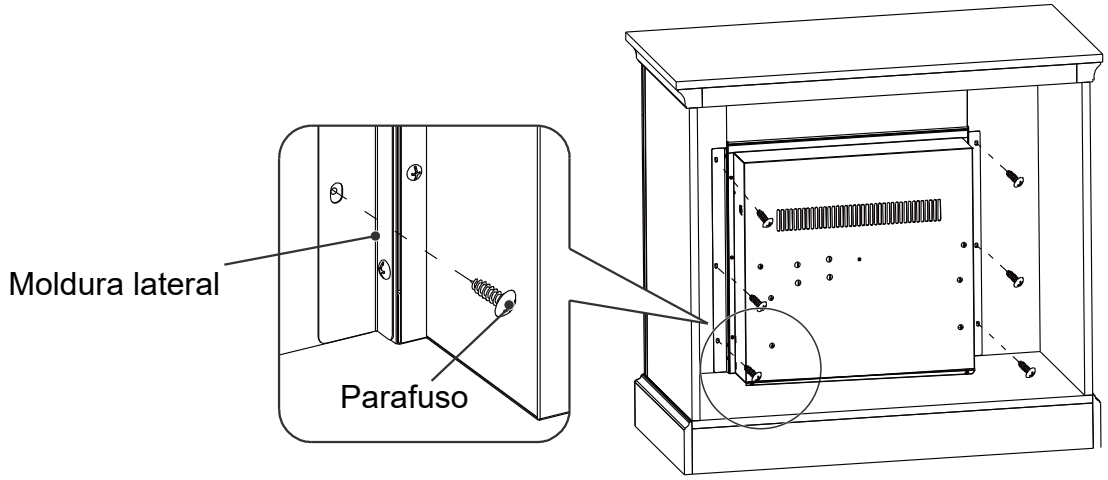

MONTAGEM DO PRODUTO

Funcionamento

Identificação do painel de controlo

O painel de controlo está localizado no canto superior direito da unidade de lareira/aquecedor.

O painel de controlo inclui o interruptor geral (1), a velocidade da chama (2), o regulador de intensidade (3), o temporizador (4) e o aquecedor (5).

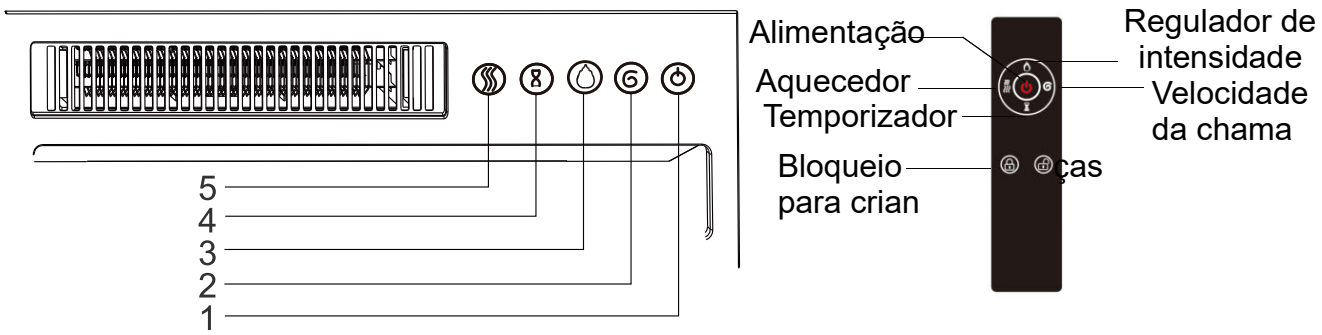

É necessário adquirir pilhas AAA; abra a tampa traseira do comando, coloque as pilhas e feche a tampa.

São necessárias duas pilhas AAA.

As pilhas devem ser recicladas ou eliminadas de forma adequada. Consulte as autoridades locais ou o seu revendedor para obter informações sobre reciclagem na sua área.

Utilização do controlo remoto

O funcionamento dos botões do controlo remoto é idêntico ao dos botões no painel frontal da lareira/aquecedor.

Consulte a secção «Funcionamento» para obter mais informações sobre a funcionalidade destes botões.

LIGAR	Ligar/Desligar o aparelho
VELOCIDADE DA CHAMA	Controla a velocidade da chama. 5 configurações: (V1-V2-V3-V4-V5) Velocidade da chama de V1 a V5. V5 é a configuração mais rápida.
REGULADOR	Controla o brilho da chama. 5 configurações: (F1-F2-F3-F4-F5) A chama escurece de F1 a F5. F5 é a configuração mais brilhante.
TEMPORIZADOR	Controla o temporizador. 8 configurações: (1h, 2h, 3h, 4h, 5h, 6h, 7h, 8h) Pressione o botão até atingir a configuração desejada.
AQUECEDOR	Controla o aquecedor. Prima o botão para ligar o aquecedor. (OF) sem aquecedor nem ventilador. (LL) O aquecedor emite ar morno (900 W) (HH) o aquecedor sopra ar quente (1800 W) NOTA: As funções do aquecedor alternam entre (OF) (LL) (HH)
BLOQUEIO INFANTIL	Função de bloqueio infantil: Pressione longamente o botão de bloqueio infantil do controlo remoto em qualquer estado; a função de bloqueio infantil entra em vigor. Neste estado, pressionar qualquer tecla é inútil; pressione longamente o botão de bloqueio infantil do controlo remoto novamente para desativar a função de bloqueio infantil.

AVISO:

Não mova nem remova o painel de acabamento em malha quando o aparelho estiver ligado à corrente e em funcionamento. Isso fará com que o controlo remoto e o painel tátil deixem de funcionar.

AVISO:

Quando o aquecedor é ligado pela primeira vez, poderá sentir-se um ligeiro odor. Isto é normal e não deverá voltar a ocorrer, a menos que o aquecedor não seja utilizado durante um longo período de tempo.

AVISO:

Para melhorar o funcionamento, aponte o comando à distância para a parte frontal da lareira. NÃO carregue nos botões demasiado depressa. Dê tempo ao aparelho para responder a cada comando.

UTILIZAÇÃO DO COMANDO À DISTÂNCIA

Instalação das pilhas do comando à distância:
A primeira coisa a fazer com o comando remoto é remover o suporte das pilhas. Ao substituir as pilhas, utilize pilhas AAA. Substitua as pilhas pela seguinte ordem.

1. Retire o suporte das pilhas.

2. Insira a pilha AAA no suporte para garantir que a pilha fica bem fixa.

3. Pressione o suporte das pilhas para dentro do comando à distância, certificando-se de que encaixa na posição correta.

4. Vire o comando à distância e aponte-o para a lareira/aquecedor. Prima o botão de alimentação na parte superior e verifique se as chamas da lareira/aquecedor se acendem ou apagam. Se nada parecer acontecer, verifique se a pilha está instalada corretamente e tente novamente.

AVISO: Não ingira pilhas.

1. As pilhas não recarregáveis não devem ser recarregadas.
2. As pilhas devem ser inseridas com a polaridade correta.
3. As pilhas gastas devem ser removidas do produto.
4. Compre sempre o tamanho e o tipo de pilha mais adequados para a utilização pretendida.
5. Substitua todas as pilhas de um conjunto ao mesmo tempo.
6. Limpe os contactos da pilha e também os do dispositivo antes da instalação da pilha.
7. Retire as pilhas do equipamento quando este não for utilizado durante um período prolongado.

NOTA:
Eliminação de pilhas Por favor, elimine sempre as pilhas num ponto de reciclagem adequado.

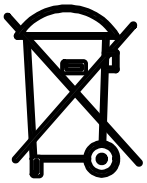

NOTA: Eliminação das pilhas
Por favor, elimine sempre as pilhas num ponto de reciclagem adequado.

UTILIZAÇÃO DO COMANDO À DISTÂNCIA

AVISO:

Desligue sempre da fonte de alimentação antes de limpar o aquecedor. Primeiro, desligue a alimentação principal. Em seguida, retire a ficha da tomada de parede.

AVISO:

Não utilize este inserto de lareira se alguma das suas peças tiver estado submersa; contacte imediatamente um técnico de assistência qualificado para inspecionar a câmara de combustão e substituir qualquer peça do sistema elétrico que tenha estado submersa.
O motor do ventilador e o motor da chama vêm pré-lubrificados para uma vida útil prolongada e não necessitam de lubrificação ou manutenção adicional. Para remover qualquer acumulação de pó ou detritos, deve utilizar-se ocasionalmente o acessório de escova macia de um aspirador para limpar a grelha de saída do aquecedor com ventilador.

1. Utilize um pano macio e limpo que não risque a superfície ao limpar o pó.
2. Utilize um pano macio e limpo, humedecido com água morna, para limpar a superfície da lareira. Não utilize produtos de limpeza domésticos ou abrasivos, pois estes produtos podem danificar a superfície.
3. Ao limpar o painel de visualização de vidro, utilize um pano húmido não abrasivo com detergente líquido ou sabão suave, se necessário; não utilize pós de limpeza ou qualquer outra substância com abrasivos, uma vez que estas substâncias riscarão o vidro.
4. Em nenhuma circunstância este produto deve ser utilizado com um painel de vidro partido ou lascado.
5. Não bata nem bata com força no vidro.
6. Caso o seu aparelho fique manchado ou danificado de alguma forma durante a utilização, recomendamos que contacte um profissional.
7. Quando não estiver a ser utilizado, desligue o cabo da tomada para evitar danos ou acidentes.

RESOLUÇÃO DE PROBLEMAS

Problema	Solução
O aparelho não liga.	Verifique se a unidade está totalmente ligada a uma tomada padrão de 230 V. Prima o botão de alimentação no painel de controlo.
A unidade está ligada, mas não há efeito de chama.	Abra os painéis traseiros para verificar se o eixo da chama se soltou do motor do eixo.
Existe um efeito de chama visível, mas o aquecedor não continua a soprar ar quente após ligá-lo repetidamente.	Ligue e desligue o botão do aquecedor várias vezes para se certificar de que está na posição “ON”.
O aquecedor não funciona, mas os interruptores de alimentação e do aquecedor estão na posição “ON”.	Coloque todos os interruptores na posição “OFF” e desligue a unidade da tomada de parede durante 5 minutos. Após 5 minutos, volte a ligar a unidade à tomada de parede e utilize-a normalmente. Certifique-se de que não há objetos a bloquear as saídas de ar na parte superior e na parte frontal da sua lareira.
O comando remoto não está a funcionar.	Troque a pilha do comando. Utilize o comando a um ritmo lento e controlado. Pressione os botões do comando com um movimento uniforme e uma pressão suave. Pressionar os botões repetidamente em rápida sucessão pode causar o mau funcionamento do comando. Aproxime-se da sua lareira. Remova objetos que possam bloquear a capacidade do comando de comunicar com a sua lareira.

Requisitos de informação para os aquecedores de ambiente locais eléctricos

Identificador(es) do(s) modelo(s):					
Item	**Símbolo**	**Valor**	**Unit**	**Item**	**Unit**
Produção de calor				**Tipo de saída de calor/ temperatura ambiente controlo (seleccionar um)**	
Produção mínima de calor (indicativo)	P_{nom}	1,8 – 2,0	kW	Saída de calor de estágio único e não controle de temperatura ambiente	[Não]
Máximo contínuo saída de calor	P_{min}	1,0	kW	Dois ou mais estágios manuais, não controle de temperatura ambiente	[Sim]
Potencia calorífica Máxima continua	$P_{max.c}$	2,0	kW	Com sala de termostato mecânico controle de temperatura	[Não]
Consumo de energia				Com temperatura ambiente eletrônica ao controle	[Não]
No modo desligado	P_0	0.0	W	Controle eletrônico de temperatura ambiente mais timer diurno	[Não]
No modo de espera	P_{sm}	N/A	W	Controle eletrônico de temperatura ambiente mais temporizador de semana	[Não]
No modo inativo	P_{idle}	N/A	W	**Outras opções de controle (múltiplas seleções possíveis)**	
Em espera na rede	P_{nsm}	N/A	W	Controle de temperatura ambiente, com detecção de presença	[Não]
				Controlo da temperatura ambiente, com deteção de janela aberta	[Não]
Modo de espera com visualização de informações ou estado			[Não]	Opção de controlo da distância	[Não]
Eficiência energética sazonal do aquecimento ambiente em modo ativo	$\eta_{s,on}$	85,0	%	Controlo de arranque adaptativo	[Não]
				Limitação do tempo de trabalho	[Não]
				Sensor de lâmpada preta	[Não]
				Funcionalidade de auto-aprendizagem	[Não]
				Precisão do controlo	[Não]
Detalhes do contato:	IMPORTADOR: SPANISH AOSOM, S.L C.ROC GROS N.15, 08550. ELS HOSTALETS DE BALENYÀ TEL: 931294512 (SEG-SEX DAS 7:30H ÀS 16:30H) INFO@AOSOM.PT WWW.AOSOM.PT				

BENVENUTI NEL FUTURO DELL'INTRATTENIMENTO DOMESTICO!

Grazie per aver scelto i nostri nuovi caminetti elettrici e mobili TV! I nostri prodotti sono progettati per essere sia eleganti che funzionali, con un'attenzione particolare all'efficienza energetica e alla sostenibilità.

Utilizziamo materiali di alta qualità per garantire che i nostri prodotti siano costruiti per durare nel tempo, così potrete goderne per anni. Che stiate cercando un accogliente caminetto elettrico o un elegante mobile TV, abbiamo qualcosa per tutti.

I nostri prodotti sono perfetti per qualsiasi casa o ufficio e siamo certi che li amerete tanto quanto noi!

ISTRUZIONI DI SICUREZZA IMPORTANTI

LEGGERE L'INTERO MANUALE PRIMA DELL'USO.

- Si prega di leggere tutte le informazioni contenute nel presente manuale d'uso, comprese le indicazioni relative alla sicurezza, al funzionamento e alla manutenzione. Per evitare il rischio potenziale di incendio, scossa elettrica o lesioni alle persone, gli utenti devono seguire le indicazioni e le avvertenze contenute nel presente manuale.
- Leggere tutte le istruzioni prima di utilizzare questo riscaldatore.
- Non utilizzare questo riscaldatore all'aperto.
- Questo riscaldatore non è destinato all'uso in bagni, lavanderie e luoghi interni simili. Non collocare mai il riscaldatore in un punto in cui possa cadere in una vasca da bagno o in un altro contenitore d'acqua.
- Non far passare il cavo di alimentazione sotto la moquette. Non coprire il cavo di alimentazione con tappeti, passatoie o simili. Posiziona il cavo di alimentazione lontano dalle zone di passaggio e in modo che non si possa inciampare.
- Per scollegare il riscaldatore, portare i comandi su "off", quindi rimuovere la spina dalla presa
- Collegare solo a prese con messa a terra adeguata. Collegare sempre i riscaldatori direttamente a una presa a muro. Non utilizzare mai con una prolunga o una presa multipla (presa/ciabatta).
- Per prevenire possibili incendi, non ostruire in alcun modo le prese d'aria o lo scarico del focolare. Non utilizzare il focolare su superfici morbide, come un letto, dove le aperture potrebbero ostruirsi.
- All'interno del riscaldatore è presente un limitatore termostatico. Quando la temperatura interna si surriscalda o si verifica un riscaldamento anomalo, il dispositivo di protezione termostatico interrompe l'alimentazione per evitare danni al caminetto o il rischio di incendio.
- Utilizzare questo riscaldatore solo come descritto nel presente manuale. Qualsiasi altro

uso non raccomandato dal produttore può causare incendi, scosse elettriche o lesioni alle persone.

- **AVVERTENZA**: All'interno del caminetto/riscaldatore non sono presenti parti riparabili dall'utente. Se l'unità sembra non funzionare correttamente, spegnerla e scollegarla immediatamente dalla presa a muro, quindi contattare l'assistenza clienti.
- **AVVERTENZA**: Questo riscaldatore è caldo quando è in funzione. Per evitare ustioni, non lasciare che la pelle nuda tocchi le superfici calde. Se presenti, utilizzare le maniglie per spostare il riscaldatore; tenere i materiali combustibili, come mobili, cuscini, biancheria da letto, carte, vestiti e tende, ad almeno 3 piedi (0,9 metri) dalla parte anteriore del riscaldatore e tenerli lontani dai lati e dal retro.
- **AVVERTENZA**: È necessaria estrema cautela quando qualsiasi riscaldatore viene utilizzato da o in prossimità di bambini o persone non autosufficienti e ogni volta che il riscaldatore viene lasciato in funzione e incustodito.
- **AVVERTENZA**: scollegare sempre il riscaldatore quando non è in uso.
- **AVVERTENZA**: Non utilizzare alcun riscaldatore con cavo o spina danneggiati o dopo che il riscaldatore ha funzionato male, è caduto o è stato danneggiato in qualsiasi modo. Restituire il riscaldatore a un centro di assistenza autorizzato per un'ispezione, una regolazione elettrica o meccanica o una riparazione.
- **AVVERTENZA**: Non inserire né consentire che oggetti estranei entrino nelle aperture di ventilazione o di scarico, poiché ciò potrebbe causare una scossa elettrica o un incendio, oppure danneggiare il riscaldatore.
- **AVVERTENZA**: All'interno di un riscaldatore sono presenti parti calde e che producono archi elettrici o scintille. Non utilizzare in aree in cui vengono utilizzati o conservati benzina, vernici o liquidi infiammabili.
- **ATTENZIONE**: quando il riscaldatore è in funzione, la parte superiore centrale del caminetto può diventare molto calda al tatto e causare gravi lesioni o ustioni. Tenere sempre sotto controllo i bambini piccoli in prossimità del caminetto/riscaldatore. Non collocare tessuti o decorazioni sopra la bocchetta di uscita del caminetto né ostruirla in alcun modo, poiché ciò potrebbe causare un incendio e provocare gravi lesioni.
- Questo apparecchio può essere utilizzato da bambini di età pari o superiore a 8 anni e da persone con capacità fisiche, sensoriali o mentali ridotte o con mancanza di esperienza e conoscenza, purché siano stati sottoposti a supervisione o abbiano ricevuto istruzioni relative all’uso sicuro dell’apparecchio e ne comprendano i pericoli connessi. I bambini non devono giocare con l’apparecchio. La pulizia e la manutenzione

da parte dell’utente non devono essere effettuate da bambini senza supervisione.

- I bambini di età inferiore ai 3 anni devono essere tenuti lontani, a meno che non siano costantemente sorvegliati.
- I bambini di età compresa tra i 3 e gli 8 anni possono accendere/spegnere l'apparecchio solo se questo è stato collocato o installato nella posizione di funzionamento normale prevista e se sono stati sottoposti a supervisione o hanno ricevuto istruzioni sull'uso sicuro dell'apparecchio e ne comprendono i rischi connessi. I bambini di età compresa tra i 3 e gli 8 anni non devono collegare alla presa di corrente, regolare e pulire l'apparecchio né eseguire la manutenzione da parte dell'utente.
- **ATTENZIONE** - Alcune parti di questo prodotto possono diventare molto calde e causare ustioni. È necessario prestare particolare attenzione in presenza di bambini e persone vulnerabili.
- Se il cavo di alimentazione è danneggiato, deve essere sostituito dal produttore, dal suo agente di assistenza o da persone con qualifiche simili al fine di evitare pericoli.
- **ATTENZIONE**: Per evitare pericoli dovuti al ripristino involontario del dispositivo di protezione termica, questo apparecchio non deve essere alimentato tramite un dispositivo di commutazione esterno, come un timer, né collegato a un circuito che viene regolarmente acceso e spento dalla rete elettrica.
- **AVVERTENZA**: Per evitare il surriscaldamento, non coprire il riscaldatore.
- Il riscaldatore non deve essere posizionato immediatamente sotto una presa di corrente.
- Non utilizzare questo riscaldatore nelle immediate vicinanze di una vasca da bagno, di una doccia o di una piscina.
- Non utilizzare questo riscaldatore se è caduto;
- Non utilizzare se sono presenti segni visibili di danneggiamento del riscaldatore;
- Utilizzare questo riscaldatore su una superficie orizzontale e stabile, oppure fissarlo alla parete, a seconda dei casi.
- **AVVERTENZA**: Non utilizzare questo riscaldatore in stanze di piccole dimensioni se occupate da persone non in grado di uscire dalla stanza autonomamente, a meno che non sia garantita una supervisione costante.
- **AVVERTENZA**: Per ridurre il rischio di incendio, tenere tessuti, tende o qualsiasi altro materiale infiammabile ad una distanza minima di 1 m dall'uscita dell'aria.

ISTRUZIONI PER LA MESSA A TERRA

PERICOLO:

Un collegamento improprio del conduttore di messa a terra dell'apparecchiatura può comportare il rischio di scossa elettrica. Rivolgersi a un elettricista qualificato o a un tecnico di assistenza se si hanno dubbi sul corretto collegamento a terra del prodotto. Non modificare la spina fornita con il prodotto se non si adatta alla presa; far installare una presa adeguata da un elettricista qualificato.

Questo prodotto deve essere collegato a terra. In caso di malfunzionamento o guasto, la messa a terra fornisce un percorso di minima resistenza per la corrente elettrica, riducendo il rischio di scossa elettrica. Questo prodotto è dotato di un cavo con conduttore di messa a terra e di una spina con messa a terra. La spina deve essere inserita in una presa adeguata, correttamente installata e collegata a terra in conformità con tutte le norme e le ordinanze locali.

Questo riscaldatore è destinato all'uso su circuiti a 230 volt ed è dotato di una spina con messa a terra. È disponibile un adattatore presso il negozio di elettronica locale o un fornitore online per collegare spine con messa a terra a tre poli a prese a due poli. Il terminale di messa a terra verde che sporge dall'adattatore deve essere collegato a una messa a terra permanente, come una scatola di derivazione correttamente messa a terra. L'adattatore non deve essere utilizzato se è disponibile una presa con messa a terra a tre poli.

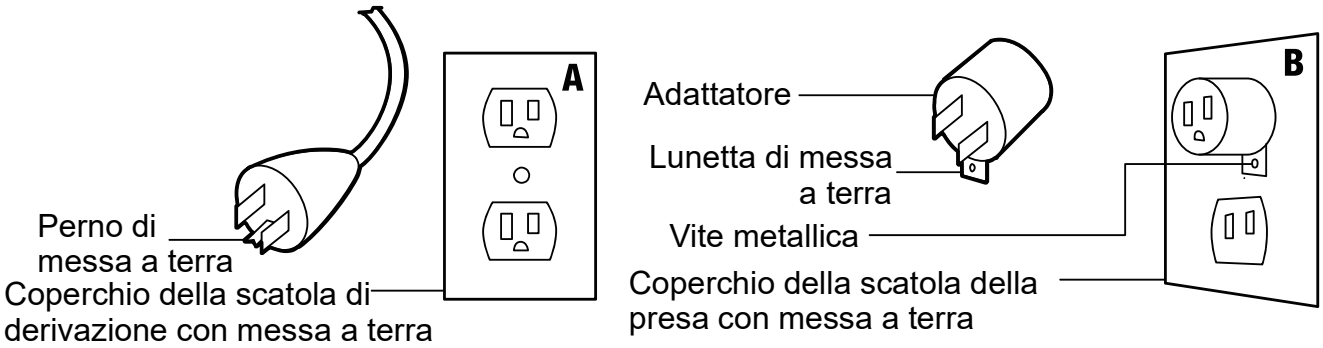

CONSERVARE QUESTE ISTRUZIONI

PRIMA DELL'INSTALLAZIONE

SPECIFICHE ELETTRICHE

Tensione: 230 V CA 50 Hz

Potenza: 900 W - 1800 W

Prendi gli attrezzi

Cacciavite a croce

Montaggio a 2 persone

Fino a 30 minuti per il montaggio

CONTENUTO DELLA CONFEZIONE

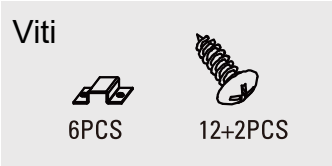

NOTA:

La ferramenta non è mostrata in scala reale

COMPONENTI

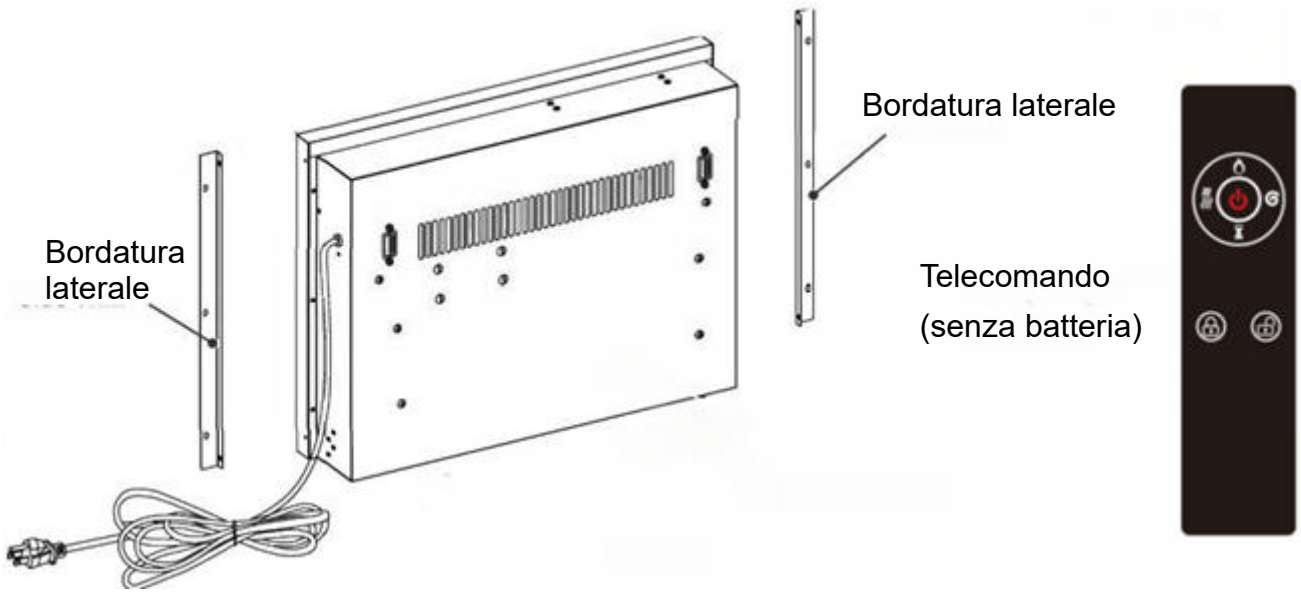

ATTENZIONE:

Questo inserto presenta un pannello frontale in VETRO! Prestare SEMPRE la massima attenzione durante la manipolazione del vetro. La mancata osservanza di questa precauzione potrebbe causare lesioni personali o danni materiali.

DIMENSIONI

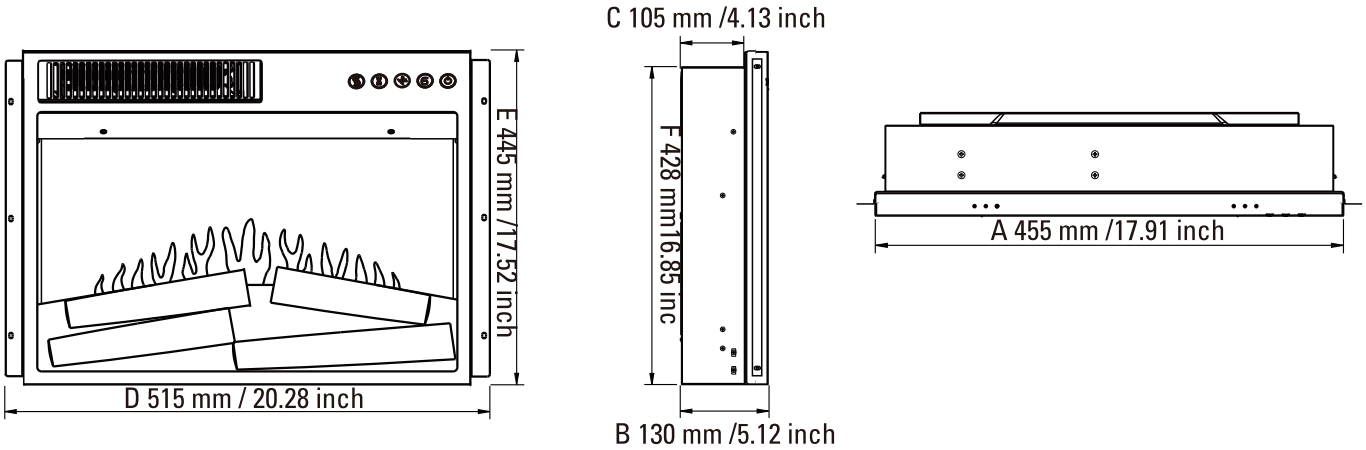

MONTAGGIO DEL PRODOTTO

FASE 1

Fissaggio delle modanature metalliche

Allineare e fissare le due modanature laterali (Y) su entrambi i lati dell'inserto per caminetto (w) rispettivamente con il lato ad angolo retto rivolto verso la parte anteriore dell'unità, utilizzando due viti (12) per ogni modanatura.

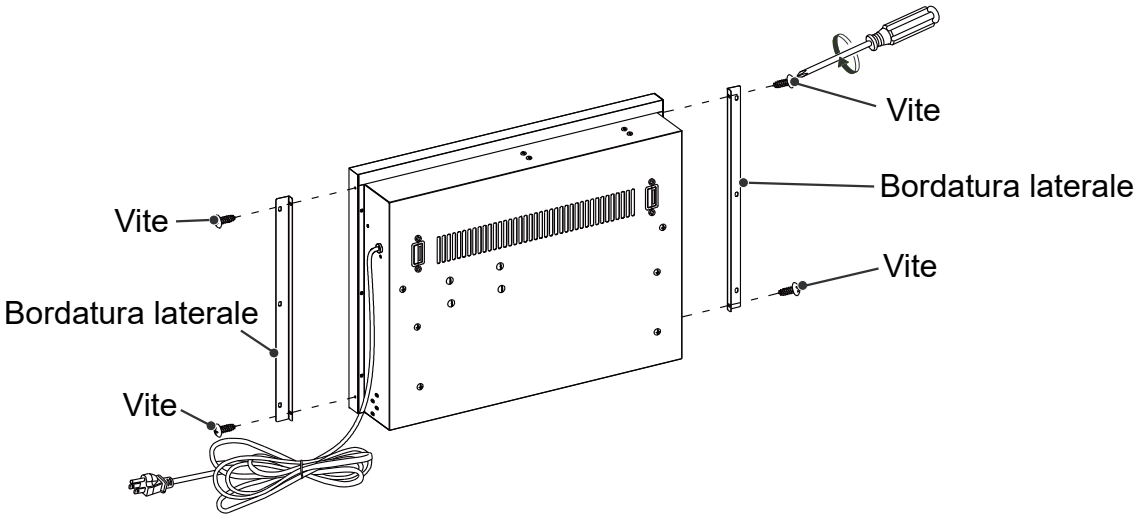

FASE 2

Installazione dell'inserto per caminetto

Posizionare con cura l'inserto per caminetto (W) nella parte posteriore della mensola e centrarlo nell'apertura. Fare attenzione a non graffiare il legno. Verificare l'allineamento, quindi fissare l'inserto per caminetto (W) alla mensola inserendo le viti (12) nei fori praticati sulle finiture laterali (Y, Z) e avvitarle saldamente in posizione utilizzando un cacciavite a croce.

NOTA:

NON tentare di installare l'inserto dalla parte anteriore della mensola: non si adatterà.

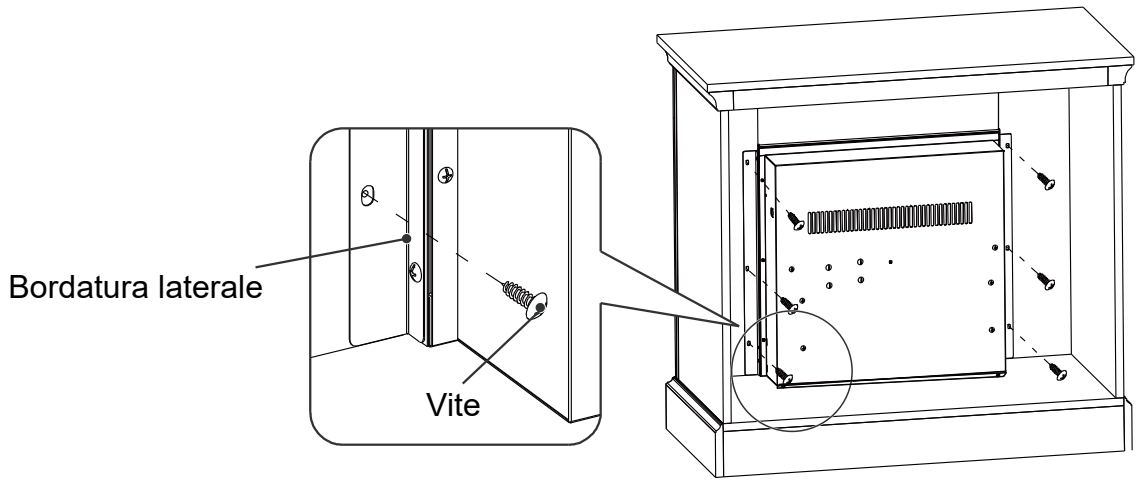

MONTAGGIO DEL PRODOTTO

Funzionamento

Identificazione del pannello di controllo

Il pannello di controllo si trova nell'angolo in alto a destra del caminetto/riscaldatore.

Il pannello di controllo comprende l'interruttore di alimentazione (1), la regolazione della velocità della fiamma (2), il dimmer (3), il timer (4) e il riscaldatore (5).

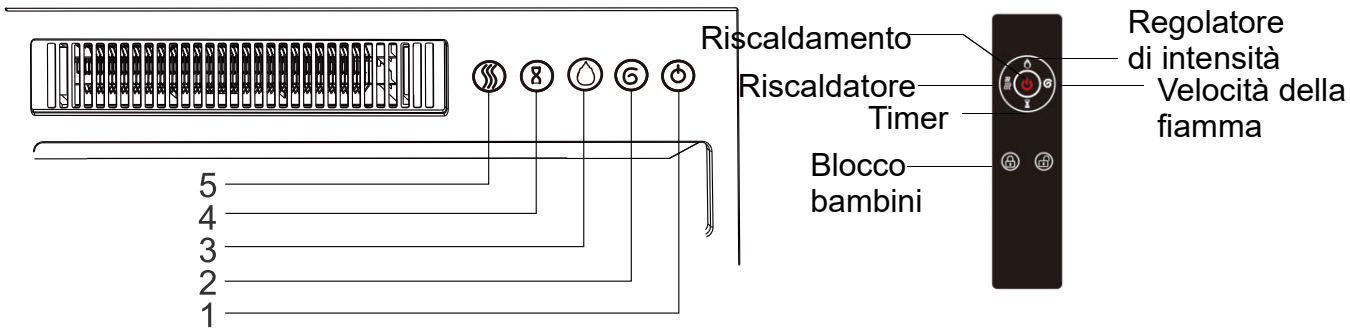

È necessario procurarsi delle batterie AAA; aprire il retro del telecomando, inserire le batterie e richiudere il retro.

Sono necessarie due batterie AAA.

Le batterie devono essere riciclate o smaltite correttamente. Verificare con le autorità locali o il rivenditore per consigli sul riciclaggio nella propria zona.

Utilizzo del telecomando

Il funzionamento dei pulsanti del telecomando è identico a quello dei pulsanti sul pannello frontale del caminetto/riscaldatore.

Consultare la sezione Funzionamento per ulteriori informazioni sulle funzionalità di questi pulsanti.

ACCENSIONE	Accendere/spegnere l'apparecchio
VELOCITÀ DELLA FIAMMA	Controlla la velocità della fiamma. 5 impostazioni: (V1-V2-V3-V4-V5) Velocità della fiamma da V1 a V5. V5 è l'impostazione più veloce.
DIMMER	Regola la luminosità della fiamma. 5 impostazioni: (F1-F2-F3-F4-F5) La fiamma si attenua da F1 a F5. F5 è l'impostazione più luminosa.
TIMER	Controlla il timer. 8 impostazioni: (1h, 2h, 3h, 4h, 5h, 6h, 7h, 8h) Premere il pulsante fino a raggiungere l'impostazione desiderata.
RISCALDAMENTO	Controlla il riscaldatore. Premere il pulsante per avviare il riscaldatore. (OF) nessun riscaldamento o ventilazione. (LL) Il riscaldatore emette aria calda (900 W) (HH) il riscaldatore emette aria calda (1800 W) NOTA: Le funzioni del riscaldatore passano ciclicamente da (OF) a (LL) a (HH)
BLOCCO BAMBINI	Funzione di blocco bambini: Premere a lungo il pulsante di blocco bambini sul telecomando in qualsiasi stato per attivare la funzione. In questo stato, premere qualsiasi tasto è inutile; premere nuovamente a lungo il pulsante di blocco bambini sul telecomando per disattivare la funzione.

AVVERTENZA:

Non spostare o rimuovere il pannello di rivestimento in rete quando l'apparecchio è collegato alla presa di corrente e in funzione. Ciò causerebbe il malfunzionamento del telecomando e del pannello touch.

AVVERTENZA:

Quando il riscaldatore viene acceso per la prima volta, potrebbe essere presente un leggero odore. Questo è normale e non dovrebbe verificarsi di nuovo a meno che il riscaldatore non venga utilizzato per un lungo periodo di tempo.

AVVERTENZA:

Per migliorare il funzionamento, puntare il telecomando verso la parte anteriore del caminetto. NON premere i pulsanti troppo rapidamente. Lasciare all'unità il tempo di rispondere a ciascun comando.

UTILIZZO DEL TELECOMANDO

Installazione delle batterie del telecomando:
La prima cosa da fare con il telecomando è rimuovere il supporto delle batterie. Quando si sostituiscono le batterie, utilizzare batterie AAA. Sostituire le batterie nel seguente ordine.

1. Rimuovere il supporto delle batterie.

2. Inserire la batteria AAA nel vano batterie assicurandosi che sia ben fissata.

3. Premere il supporto delle batterie nel telecomando, assicurandosi che scatti in posizione.

4. Capovolgere il telecomando e puntarlo verso il caminetto/riscaldatore. Premere il pulsante di accensione nella parte superiore e verificare se le fiamme del caminetto/riscaldatore si accendono o si spengono. Se non sembra accadere nulla, controllare che la batteria sia installata correttamente e riprovare.

AVVERTENZA: Non ingerire le batterie.

1. Le batterie non ricaricabili non devono essere ricaricate.
2. Le batterie devono essere inserite con la polarità corretta.
3. Le batterie esaurite devono essere rimosse dal prodotto.
4. Acquistare sempre batterie della dimensione e del tipo più adatti all’uso previsto.
5. Sostituire contemporaneamente tutte le batterie di un set.
6. Pulire i contatti della batteria e quelli del dispositivo prima di installare le batterie.
7. Rimuovere le batterie dall'apparecchio se non viene utilizzato per un lungo periodo di tempo.

NOTA:
Smaltimento delle batterie Smaltire sempre le batterie presso un punto di raccolta adeguato.

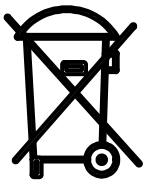

NOTA: Smaltimento delle batterie
Si prega di smaltire sempre le batterie presso un punto di raccolta appropriato.

UTILIZZO DEL TELECOMANDO

AVVERTENZA:

Scollegare sempre l'apparecchio dall'alimentazione prima di pulirlo. Spegnere prima l'alimentazione principale. Quindi rimuovere la spina dalla presa a muro.

AVVERTENZA:

Non utilizzare questo inserto per camino se una qualsiasi sua parte è stata immersa in acqua; contattare immediatamente un tecnico qualificato per far ispezionare il focolare e sostituire qualsiasi componente dell'impianto elettrico che sia stato immerso in acqua.
Il motore del ventilatore e il motore della fiamma sono pre-lubrificati per garantire una lunga durata e non necessitano di ulteriore lubrificazione o manutenzione. Per rimuovere eventuali accumuli di polvere o detriti, utilizzare occasionalmente la spazzola morbida di un aspirapolvere per pulire la griglia di uscita del riscaldatore a ventola.

1. Per spolverare, utilizzare un panno morbido e pulito che non graffi la superficie.
2. Utilizzare un panno morbido e pulito inumidito con acqua tiepida per pulire la superficie del caminetto. Non utilizzare detergenti domestici o abrasivi, poiché questi prodotti potrebbero danneggiare la superficie.
3. Per la pulizia dello schermo in vetro, utilizzare un panno umido non abrasivo con detergente liquido o sapone neutro, se necessario; non utilizzare polveri detergenti o altre sostanze abrasive, poiché queste sostanze graffiano il vetro.
4. In nessun caso questo prodotto deve essere utilizzato con un pannello di vetro rotto o scheggiato.
5. Non colpire o sbattere il vetro.
6. Nel caso in cui l'apparecchio si macchi o si danneggi in altro modo durante l'uso, si consiglia di rivolgersi a un professionista.
7. Quando non in uso, scollegare il cavo dalla presa per evitare danni o incidenti.

RISOLUZIONE DEI PROBLEMI

Problema	Soluzione
L'unità non si accende.	Verificare che l'unità sia collegata correttamente a una presa standard da 230 V. Premere il pulsante di accensione sul pannello di controllo.
L'unità è accesa, ma non si vede l'effetto fiamma.	Aprire i pannelli posteriori per verificare se il mandrino della fiamma si è staccato dal motore del mandrino.
L'effetto fiamma è visibile, ma il riscaldatore non continua a emettere aria calda dopo averlo acceso più volte.	Accendere e spegnere più volte il pulsante del riscaldatore per assicurarsi che sia in posizione “ON”.
Il riscaldatore non funziona, ma gli interruttori di alimentazione e del riscaldatore sono in posizione "ON".	Portare tutti gli interruttori in posizione “OFF” e scollegare l’unità dalla presa a muro per 5 minuti. Dopo 5 minuti, ricollegare l’unità alla presa a muro e procedere al normale funzionamento. Assicurarsi che nessun oggetto blocchi le prese d’aria sulla parte superiore e frontale del caminetto.
Il telecomando non funziona.	Sostituire la batteria del telecomando. Azionare il trasmettitore del telecomando con un ritmo lento e misurato. Premere i pulsanti del telecomando con un movimento uniforme e una leggera pressione. Premere ripetutamente i pulsanti in rapida successione può causare il malfunzionamento del trasmettitore. Avvicinarsi al caminetto. Rimuovere gli oggetti che potrebbero ostacolare la comunicazione tra il telecomando e il caminetto.

Requisiti d'informazione per gli apparecchi di riscaldamento locali elettrici

Identificatore(i) del modello:					
Oggetto	**Simbolo**	**Valore**	**Unità**	**Oggetto**	**Unità**
Potenza termica				**Tipo di potenza termica/controllo della temperatura ambiente (selezionare uno)**	
Potenza termica nominale	P_{nom}	1,8 – 2,0	kW	Emissione di calore monostadio e controllo della temperatura ambiente	[no]
Potenza termica minima (indicativa)	P_{min}	1,0	kW	Due o più fasi manuali, senza controllo della temperatura ambiente	[sì]
Potenza termica massima continua	$P_{max.c}$	2,0	kW	Con controllo della temperatura ambientedel termostato meccanico	[no]
Consumo di energia				Con controllo elettronico della temperatura ambiente	[no]
In modalità off	P_0	0,0	W	Controllo elettronico della temperatura ambiente e contaminuti giornaliero	[no]
In modalità standby	P_{sm}	N/A	W	Controllo elettronico della temperatura ambiente e contaminuti settimanale	[no]
In modalità inattiva	P_{idle}	N/A	W	**Altre opzioni di controllo (più selezioni possibile)**	
In standby di rete	P_{nsm}	N/A	W	Controllo della temperatura ambiente, con rilevamento di presenza	[no]
				Controllo della temperatura ambiente, con rilevamento della finestra aperta	[no]
Modalità standby con visualizzazione delle informazioni o dello stato			[no]	Opzione di controllo della distanza	[no]
Efficienza energetica stagionale per il riscaldamento degli ambienti in modalità attiva	$\eta_{s,on}$	85,0	%	Comando di avviamento adattativo	[no]
				Limitazione tempo di lavoro	[no]
				Sensore a bulbo nero	[no]
				Funzionalità di autoapprendimento	[no]
				Precisione di controllo	[no]
Dettagli del contatto:	IMPORTATO DA/Produttore/REP: AOSOM Italy srl Centro Direzionale Milanofiori Strada 1 Palazzo F1 20057 Assago (MI) P.1.: 08567220960 FATTO IN CINA				

BINE AȚI VENIT ÎN VIITORUL DIVERTISMENTULUI ACASĂ!

Vă mulțumim că ați ales noile noastre șeminee electrice și suporturi pentru televizor! Produsele noastre sunt concepute pentru a fi atât elegante, cât și funcționale, punând accentul pe eficiența energetică și durabilitate.

Folosim materiale de înaltă calitate pentru a ne asigura că produsele noastre sunt construite să dureze, astfel încât să vă puteți bucura de ele ani de zile. Fie că sunteți în căutarea unui șemineu electric confortabil sau a unui suport elegant pentru televizor, avem ceva pentru toată lumea.

Produsele noastre sunt perfecte pentru orice casă sau birou și suntem siguri că le veți iubi la fel de mult ca noi!

INSTRUȚIUNI IMPORTANTE DE SIGURANȚĂ

CITIȚI ÎNTREG MANUALUL ÎNAINTE DE UTILIZARE.

- Vă rugăm să citiți toate informațiile din acest manual de utilizare, inclusiv toate informațiile privind siguranța în utilizare și întreținere. Pentru a evita riscul potențial de incendiu, șoc electric sau rănire a persoanelor, utilizatorii trebuie să respecte instrucțiunile și avertismentele din acest manual.
- Citiți toate instrucțiunile înainte de a utiliza acest încălzitor.
- Nu utilizați acest încălzitor în aer liber.
- Acest încălzitor nu este destinat utilizării în băi, spălătorii și locații interioare similare. Nu amplasați niciodată încălzitorul într-un loc de unde ar putea cădea într-o cadă de baie sau alt recipient cu apă.
- Nu așezați cablul de alimentare sub mochetă. Nu acoperiți cablul de alimentare cu covoare, covorașe sau alte obiecte similare. Așezați cablul de alimentare departe de zonele de trecere și într-un loc în care nu există riscul de a vă împiedica de el.
- Pentru a deconecta încălzitorul, rotiți comutatoarele în poziția oprit, apoi scoateți ștecherul din priză
- Conectați-l numai la prize cu împământare corespunzătoare. Conectați întotdeauna încălzitoarele direct la o priză de perete. Nu utilizați niciodată un cablu prelungitor sau o priză multiplă (priză/priză multiplă).
- Pentru a preveni un eventual incendiu, nu blocați în niciun fel orificiile de admisie a aerului sau de evacuare ale focarului. Nu folosiți focarul pe suprafețe moi, cum ar fi un pat, unde orificiile pot fi blocate.
- În interiorul încălzitorului se află un limitator termostatic. Când temperatura interioară se supraîncălzește sau are loc o încălzire anormală, dispozitivul de protecție termostatic întrerupe alimentarea cu energie electrică pentru a evita deteriorarea șemineului sau riscul de incendiu.

- Utilizați acest încălzitor numai conform instrucțiunilor din acest manual. Orice altă utilizare care nu este recomandată de producător poate provoca incendiu, șoc electric sau vătămări corporale.
- **AVERTISMENT**: În interiorul șemineului/încălzitorului nu există piese care pot fi reparate de utilizator. Dacă aparatul pare să funcționeze defectuos, opriți-l și deconectați-l imediat de la priză, apoi contactați serviciul clienți.
- **AVERTISMENT**: Acest încălzitor este fierbinte când este în funcțiune. Pentru a evita arsurile, nu lăsați pielea neacoperită să atingă suprafețele fierbinți. Dacă sunt prevăzute, folosiți mânerele când mutați acest încălzitor, păstrați materialele combustibile, cum ar fi perne de mobilier, lenjerie de pat, hârtii, haine și perdele la cel puțin 3 ft (0,9 metri) de partea din față a încălzitorului și țineți-le departe de părțile laterale și din spate.
- **AVERTISMENT**: Este necesară o prudență extremă atunci când orice încălzitor este utilizat de sau în apropierea copiilor sau a persoanelor cu dizabilități și ori de câte ori încălzitorul este lăsat în funcțiune și nesupravegheat.
- **AVERTISMENT**: Deconectați întotdeauna încălzitorul de la priză când nu este utilizat.
- **AVERTISMENT**: Nu folosiți niciun încălzitor cu cablul sau ștecherul deteriorat sau după ce încălzitorul a funcționat defectuos, a fost scăpat pe jos sau a fost deteriorat în orice fel. Trimiteți încălzitorul la un centru de service autorizat pentru examinare, reglaj electric sau mecanic sau reparație.
- **AVERTISMENT**: Nu introduceți și nu permiteți pătrunderea obiectelor străine în orice orificiu de ventilație sau de evacuare, deoarece acest lucru poate provoca un șoc electric sau un incendiu, sau poate deteriora încălzitorul.
- **AVERTISMENT**: Un încălzitor are în interior părți fierbinți și care pot produce arcuri electrice sau scântei. Nu îl utilizați în zone în care se utilizează sau se depozitează benzină, vopsea sau lichide inflamabile.
- **ATENȚIE**: În timpul funcționării încălzitorului, partea superioară centrală a șemineului se poate încălzi la atingere, putând provoca leziuni grave sau arsuri. Supravegheați întotdeauna copiii mici în apropierea șemineului/încălzitorului. Nu așezați nicio cârpă sau decorațiune peste orificiul de ieșire al încălzitorului din șemineu și nu blocați în niciun fel orificiul de ieșire al încălzitorului din șemineu, deoarece acest lucru poate provoca un incendiu și poate duce la leziuni grave.
- Acest aparat poate fi utilizat de copii cu vârsta de 8 ani și peste și de persoane cu capacități fizice, senzoriale sau mentale reduse sau cu lipsă de experiență și cunoștințe, dacă li s-a oferit supraveghere sau instrucțiuni privind utilizarea aparatului în condiții de

siguranță și înțeleg pericolele implicate. Copiii nu trebuie să se joace cu aparatul. Curățarea și întreținerea de către utilizator nu trebuie efectuate de copii fără supraveghere.

- Copiii cu vârsta sub 3 ani trebuie ținuți la distanță, cu excepția cazului în care sunt supravegheați continuu.
- Copiii cu vârsta cuprinsă între 3 și 8 ani pot porni/opri aparatul numai dacă acesta a fost așezat sau instalat în poziția normală de funcționare prevăzută și dacă au fost supravegheați sau instruiți cu privire la utilizarea în condiții de siguranță a aparatului și înțeleg pericolele implicate. Copiii cu vârsta cuprinsă între 3 și 8 ani nu trebuie să conecteze la priză, să regleze și să curețe aparatul sau să efectueze operațiuni de întreținere.
- **ATENȚIE** - Anumite părți ale acestui produs se pot încălzi foarte tare și pot provoca arsuri. Trebuie acordată o atenție deosebită în prezența copiilor și a persoanelor vulnerabile.
- Dacă cablul de alimentare este deteriorat, acesta trebuie înlocuit de către producător, agentul său de service sau de către persoane cu calificare similară, pentru a evita un pericol.
- **ATENȚIE**: Pentru a evita un pericol cauzat de resetarea accidentală a întrerupătorului termic, acest aparat nu trebuie alimentat printr-un dispozitiv de comutare extern, cum ar fi un temporizator, sau conectat la un circuit care este pornit și oprit în mod regulat de către furnizorul de energie electrică.
- **AVERTISMENT**: Pentru a evita supraîncălzirea, nu acoperiți încălzitorul.
- Încălzitorul nu trebuie amplasat imediat sub o priză.
- Nu utilizați acest încălzitor în imediata apropiere a unei căzi, a unui duș sau a unei piscine.
- Nu utilizați acest încălzitor dacă a căzut;
- Nu utilizați încălzitorul dacă prezintă semne vizibile de deteriorare;
- Utilizați acest încălzitor pe o suprafață orizontală și stabilă sau fixați-l pe perete, după caz.
- **AVERTISMENT**: Nu utilizați acest încălzitor în încăperi mici atunci când acestea sunt ocupate de persoane care nu sunt capabile să părăsească încăperea singure, cu excepția cazului în care se asigură o supraveghere constantă.
- **AVERTISMENT**: Pentru a reduce riscul de incendiu, păstrați țesăturile, perdelele sau orice alt material inflamabil la o distanță minimă de 1 m de orificiul de ieșire a aerului.

INSTRUCTIUNI DE IMPERMEABILIZARE

PERICOL:

Conectarea necorespunzătoare a conductorului de împământare a echipamentului poate duce la riscul de electrocutare. Consultați un electrician sau un tehnician de service calificat dacă aveți îndoieli cu privire la împământarea corectă a produsului. Nu modificați ștecherul furnizat împreună cu produsul dacă acesta nu se potrivește în priză; solicitați instalarea unei prize adecvate de către un electrician calificat.

Acest produs trebuie împământat. În cazul unei defecțiuni sau al unei avarii, împământarea oferă o cale de rezistență minimă pentru curentul electric, reducând riscul de electrocutare. Acest produs este echipat cu un cablu care are un conductor de împământare a echipamentului și o priză cu împământare. Priza trebuie conectată la o priză adecvată, instalată corespunzător și împământată în conformitate cu toate normele și reglementările locale.

Acest încălzitor este destinat utilizării pe circuite de 230 de volți și are o priză cu împământare. Un adaptor este disponibil la magazinul local de electronice sau la un furnizor online pentru conectarea prizelor cu împământare cu trei pini la prize cu două pini. Papucul verde de împământare care iese din adaptor trebuie conectat la o împământare permanentă, cum ar fi o cutie de priză împământată corespunzător. Adaptorul nu trebuie utilizat dacă este disponibilă o priză cu împământare cu trei pini.

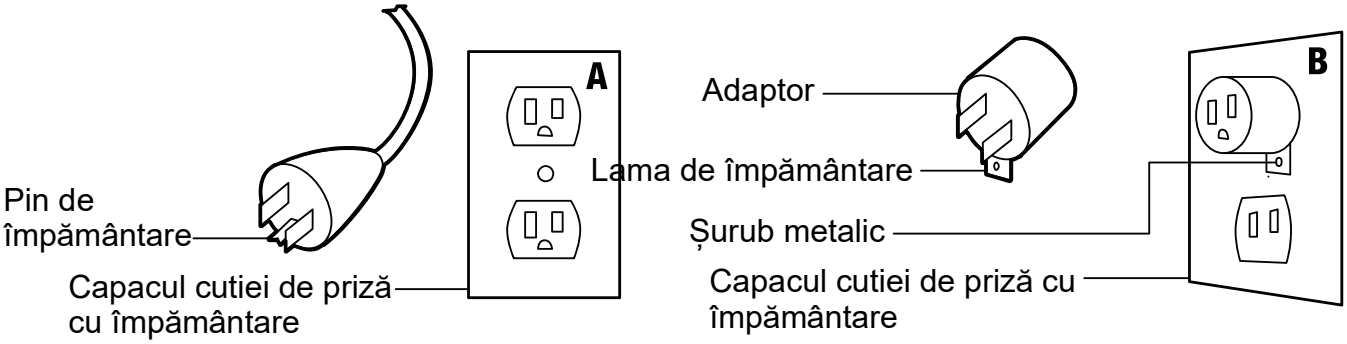

PĂSTRAȚI ACESTE INSTRUCȚIUNI

ÎNAINTE DE INSTALARE

SPECIFICAȚII ELECTRICE

Tensiune: 230 V c.a. 50 Hz

Putere: 900 W – 1800 W

Luați-vă uneltele

Șurubelniță Phillips pentru asamblare

Asamblare de către 2 persoane

Până la 30 de minute

CONȚINUTUL CUTIEI

12 Șurub

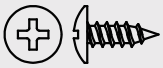

15+2 PCS

Screw

6PCS

12+2PCS

NOTĂ:

Accesoriile nu sunt prezentate la dimensiunea reală

Piese

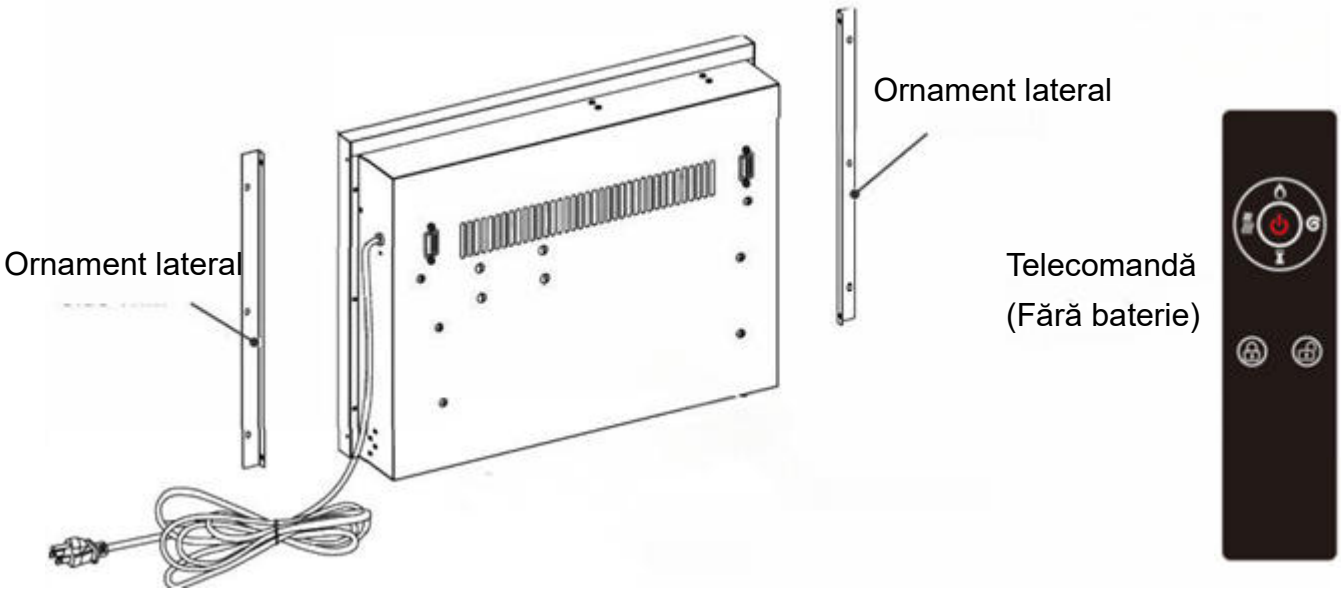

ATENȚIE:

Acest insert are panoul frontal din STICLĂ! Manipulați sticla întotdeauna cu mare precauție. Nerespectarea acestei precauții poate duce la vătămări corporale sau la pagube materiale.

DIMENSIUNI

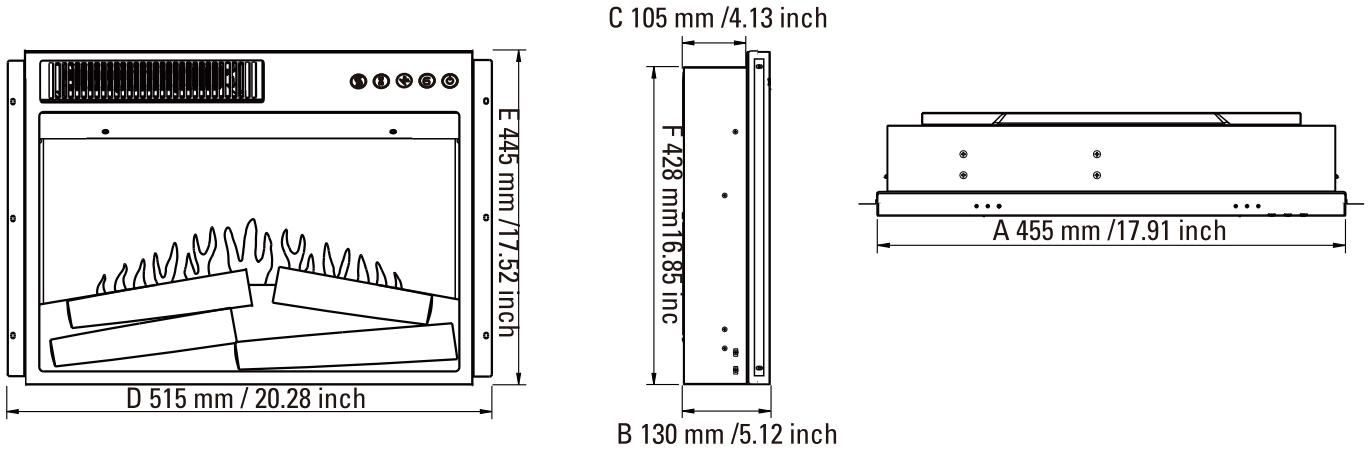

ASAMBLAREA PRODUSULUI

PASUL 1

Montarea garniturilor metalice

Aliniați și fixați cele două ornamente laterale (Y) pe ambele părți ale inserției de șemineu (w), cu latura unghiulară orientată spre partea frontală a unității, folosind două șuruburi (12) pentru fiecare ornament.

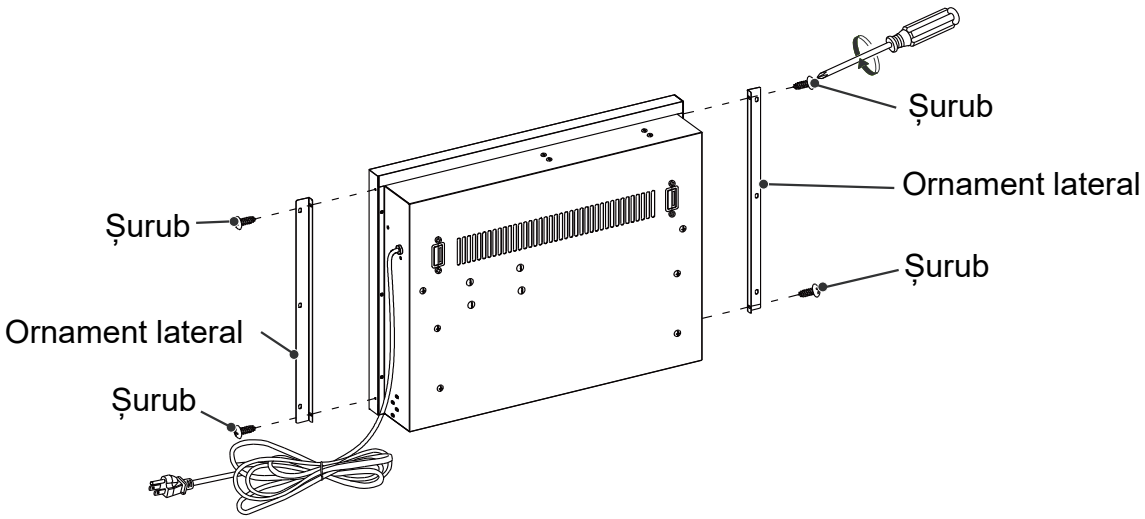

PASUL 2

Instalarea insertului pentru șemineu

Așezați cu grijă inserția șemineului (W) în partea din spate a mantalei și centrați-o în deschidere. Aveți grijă să nu zgâriați lemnul. Verificați alinierea, apoi fixați inserția șemineului (W) de mantală introducând șuruburile (12) prin orificiile găurite din garniturile laterale (Y) și înșurubați-le bine folosind o șurubelniță Phillips.

NOTĂ:

NU încercați să instalați insertul din partea din față a mantalei – nu se va potrivi.

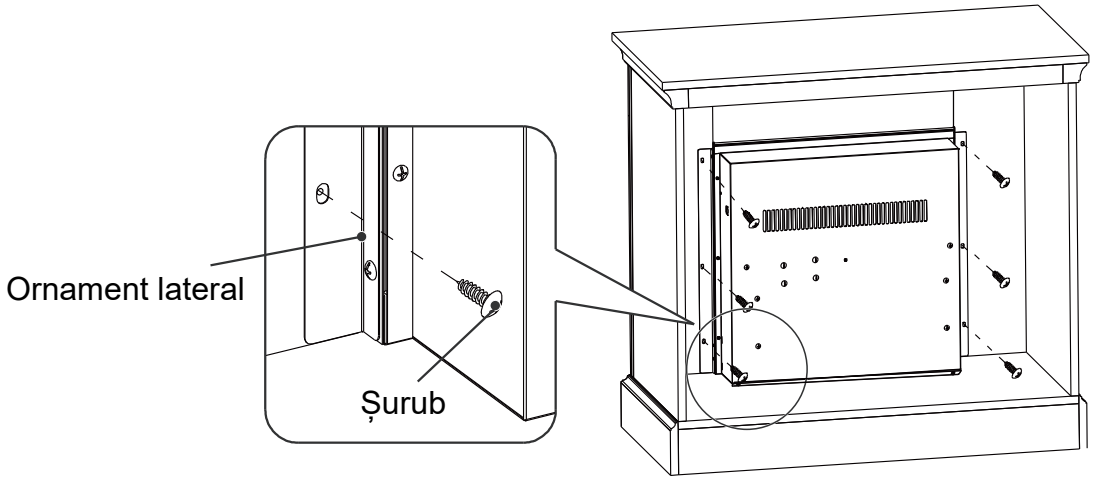

ASAMBLAREA PRODUSULUI

Funcționare

Identificarea panoului de control

Panoul de control este situat în colțul din dreapta sus al șemineului/încălzitorului.

Panoul de control conține comanda de alimentare principală (1), viteza flăcării (2), regulatorul de intensitate (3), cronometrul (4) și încălzitorul (5).

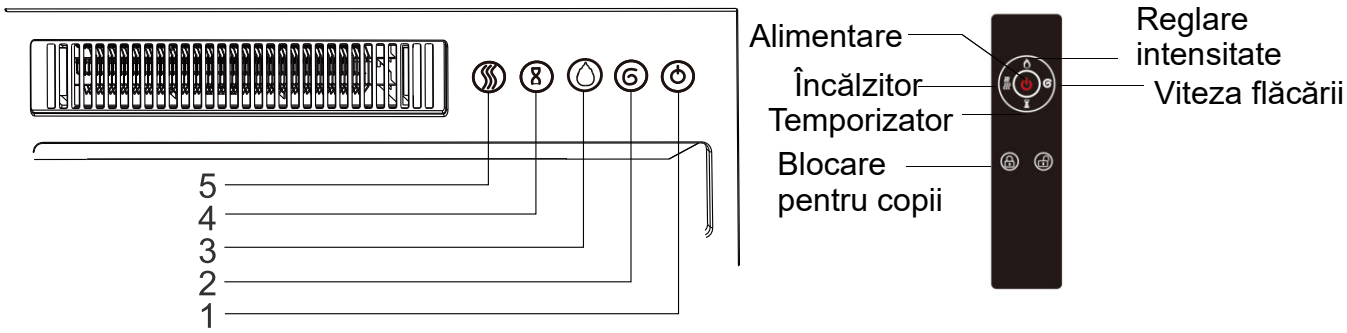

Trebuie să aduceți baterii AAA, să deschideți capacul din spate al telecomenzii, să introduceți bateria și să închideți capacul.

Sunt necesare două baterii AAA.

Bateriile trebuie reciclate sau eliminate în mod corespunzător. Consultați autoritățile locale sau distribuitorul pentru recomandări privind reciclarea în zona dumneavoastră.

Utilizarea telecomenzii

Funcționarea butoanelor de pe telecomandă este identică cu cea a butoanelor de pe panoul frontal al șemineului/încălzitorului.

Consultați secțiunea Funcționare pentru mai multe informații despre funcționalitatea acestor butoane.

PORNIRE	Porniți/opriți aparatul
VITEZA FLĂCĂRII	Reglează viteza flăcării. 5 setări: (V1-V2-V3-V4-V5) Viteza flăcării de la V1 la V5. V5 este cea mai rapidă setare.
DIMMER	Reglați intensitatea flăcării. 5 setări: (F1-F2-F3-F4-F5) Flacăra se estompează de la F1 la F5. F5 este cea mai luminoasă setare.
TIMER	Controlează temporizatorul. 8 setări: (1h, 2h, 3h, 4h, 5h, 6h, 7h, 8h) Apăsați butonul până când ajungeți la setarea dorită.
ÎNCĂLZITOR	Comandați încălzitorul. Apăsați butonul pentru a porni încălzitorul. (OF) fără încălzitor sau ventilator. (LL) Încălzitorul suflă aer cald (900 W) (HH) încălzitorul suflă aer fierbinte (1800 W) NOTĂ: Funcțiile încălzitorului alternează între (OF) (LL) (HH)
BLOCARE PENTRU COPII	Funcția de blocare pentru copii: Apăsați lung butonul de blocare pentru copii de pe telecomandă în orice stare, iar funcția de blocare pentru copii se activează. În această stare, apăsarea oricărei taste este inutilă; apăsați din nou lung butonul de blocare pentru copii de pe telecomandă pentru a dezactiva funcția de blocare pentru copii.

AVERTISMENT:

Nu mutați și nu îndepărtați panoul de protecție din plasă atunci când aparatul este conectat la priză și funcționează. Acest lucru va determina ca telecomanda și panoul tactil să nu mai funcționeze.

AVERTISMENT:

La prima pornire a încălzitorului, este posibil să se simtă un miros ușor. Acest lucru este normal și nu ar trebui să se repete, cu excepția cazului în care încălzitorul nu este utilizat pentru o perioadă lungă de timp.

AVERTISMENT:

Pentru a îmbunătăți funcționarea, îndreptați telecomanda către partea din față a șemineului. NU apăsați butoanele prea repede. Lăsați aparatul să răspundă la fiecare comandă.

UTILIZAREA TELECOMANDEI

Instalarea bateriilor pentru telecomandă:
Primul lucru pe care trebuie să-l faceți cu telecomanda este să scoateți suportul pentru baterii. Când înlocuiți bateriile, utilizați baterii AAA. Vă rugăm să înlocuiți bateriile în ordinea următoare.

1. Scoateți suportul pentru baterii.

2. Introduceți bateria AAA în suportul pentru baterii, asigurându-vă că bateria este fixată.

3. Apăsați suportul pentru baterii în telecomandă, asigurându-vă că se fixează în poziție.

4. Întoarceți telecomanda și îndreptați-o spre șemineu/încălzitor. Apăsați butonul de pornire din partea superioară și verificați dacă flăcările de la șemineu/încălzitor se aprind sau se sting. Dacă nu se întâmplă nimic, verificați dacă bateria este instalată corect și încercați din nou.

AVERTISMENT: Nu înghițiți bateriile.

1. Bateriile neîncărcabile nu trebuie reîncărcate.
2. Bateriile trebuie introduse cu polaritatea corectă.
3. Bateriile descărcate trebuie scoase din produs.
4. Achiziționați întotdeauna baterii de dimensiunea și calitatea potrivite, cele mai adecvate pentru utilizarea prevăzută.
5. Înlocuiți toate bateriile dintr-un set în același timp.
6. Curățați contactele bateriei și ale dispozitivului înainte de instalarea bateriei.
7. Scoateți bateriile din echipament atunci când nu este utilizat pentru o perioadă îndelungată.

NOTĂ:
Eliminarea bateriilor Vă rugăm să eliminați întotdeauna bateriile la un punct de reciclare adecvat.

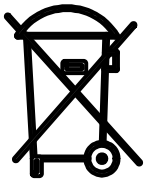

NOTĂ: Eliminarea bateriilor
Vă rugăm să aruncați întotdeauna bateriile la un punct de reciclare adecvat.

UTILIZAREA TELECOMANDEI

AVERTISMENT:

Deconectați întotdeauna aparatul de la sursa de alimentare înainte de a curăța încălzitorul. Mai întâi opriți alimentarea principală. Apoi scoateți ștecherul din priza de perete.

AVERTISMENT:

Nu utilizați acest insert pentru șemineu dacă vreo componentă a acestuia a fost expusă la apă; contactați imediat un tehnician de service autorizat pentru a inspecta camera de ardere și a înlocui orice componentă a sistemului electric care a fost expusă la apă.
Motorul suflantei și motorul flăcării sunt prelubrifiate pentru o durată de viață îndelungată și nu necesită lubrifiere sau întreținere suplimentară. Pentru a îndepărta orice acumulare de praf sau resturi, ar trebui utilizată ocazional peria moale a unui aspirator pentru a curăța grila de evacuare a încălzitorului cu ventilator.

1. Folosiți o cârpă moale și curată care nu va zgâria suprafața atunci când ștergeți praful.
2. Folosiți o cârpă moale și curată, umezită cu apă caldă, pentru a curăța suprafața șemineului. Nu folosiți detergenți de uz casnic sau abrazivi, deoarece aceste produse pot deteriora suprafața.
3. Când curățați ecranul de vizualizare din sticlă, utilizați o cârpă umedă neabrazivă cu detergent lichid sau săpun moale, dacă este necesar; nu utilizați pulberi de curățare sau orice altă substanță cu abrazivi, deoarece aceste substanțe vor zgâria sticla.
4. În niciun caz acest produs nu trebuie utilizat cu panoul de sticlă spart sau ciobit.
5. Nu loviți și nu trântiți sticla.
6. În cazul în care aparatul dvs. se pătează sau se deteriorează în timpul utilizării, vă recomandăm să apelați la un specialist.
7. Când nu îl utilizați, vă rugăm să scoateți cablul din priză pentru a preveni orice deteriorare sau accident.

DEPANARE

Problemă	Soluție
Aparatul nu pornește.	Verificați dacă aparatul este conectat corect la o priză standard de 230 V. Apăsați butonul de pornire de pe panoul de control.
Aparatul este pornit, dar nu se vede flacăra.	Deschideți panourile din spate pentru a verifica dacă axul flăcării s-a desprins de motorul axului.
Se observă efectul de flacără, dar încălzitorul nu continuă să sufle aer cald după ce a fost pornit de mai multe ori.	Porniți/opriți butonul încălzitorului de câteva ori pentru a vă asigura că se află în poziția „ON”.
Încălzitorul nu funcționează, dar comutatoarele de alimentare și de încălzire sunt în poziția „ON”.	Comutați toate comutatoarele în poziția „OFF” și deconectați aparatul de la priza de perete timp de 5 minute. După 5 minute, reconectați aparatul la priza de perete și funcționați-l în mod normal. Asigurați-vă că nu există obiecte care blochează orificiile de aerisire din partea superioară și din fața șemineului.
Telecomanda nu funcționează.	Schimbați bateria telecomenzii. Acționați telecomanda într-un ritm lent și măsurat. Apăsați butoanele telecomenzii cu o mișcare uniformă și o presiune ușoară. Apăsarea repetată a butoanelor în succesiune rapidă poate provoca funcționarea defectuoasă a telecomenzii. Stați mai aproape de șemineu. Îndepărtați obiectele care pot bloca capacitatea telecomenzii de a comunica cu șemineul.

RO

Cerințe de informare pentru încălzitoare electrice locale

Identificator(i) model:					
Element	**Simbol**	**Valoare**	**Unitate**	**Element**	**Unitate**
Putere termică				**Tipul de putere termică/controlul temperaturii camerei (selectați una)**	
Putere termică nominală	P_{nom}	2.0	kW	Putere termică într-o singură treaptă și fără control al temperaturii camerei	[nu]
Putere termică minimă (indicativă)	P_{min}	N/A	kW	Două sau mai multe trepte manuale, fără control al temperaturii camerei	[nu]
Putere termică maximă continuă	$P_{max.c}$	2.0	kW	Cu control mecanic al temperaturii camerei cu termostat	[nu]
Consum de energie				Cu control electronic al temperaturii camerei	[nu]
În modul oprit	P_0	0.00	W	Control electronic al temperaturii camerei plus temporizator zilnic	[nu]
În modul standby	P_{sm}	0.54	W	Control electronic al temperaturii camerei plus temporizator săptămânal	[da]
În modul inactiv	P_{idle}	0.55	W	**Alte opțiuni de control (sunt posibile mai multe selecții)**	
În modul standby rețea	P_{nsm}	N/A	W	Control al temperaturii camerei, cu detectarea prezenței	[nu]
				Control al temperaturii camerei, cu detectarea ferestrelor deschise	[da]
Modul standby cu afișarea informațiilor sau a stării			[nu]	Opțiune de control la distanță	[da]
Eficiența energetică sezonieră a încălzirii spațiului în modul activ	$\eta_{s,on}$	85,0	%	Control adaptiv al pornirii	[nu]
				Limitare a timpului de funcționare	[da]
				Senzor cu bec negru	[nu]
				Funcționalitate de autoînvățare	[nu]
				Precizie de control	[nu]
Detalii de contact:	Importat / Producător/REP: Aosom Romania SRL Str. Barbu Mumuleanu, nr. 30-32 Bucuresti, Sector 2 Tel: +40 312294730 clienti@aosom.ro Fabricat in China				

US

If you have any questions, please contact our customer care center, Our contact details are below:

001-877-644-9366

customerservice@aosom.com

Imported by Aosom LLC
7777 Center Ave. Suite 430
Huntington Beach, CA 92647-9998 USA
MADE IN CHINA

CA

If you have any questions, please contact our customer care center, Our contact details are below:

416-792-6088

customerservice@aosom.ca

Imported by Aosom Canada Inc.
Unit 33-1 Sparks Avenue, North York, Ontario, Canada
M2H 2W1
MADE IN CHINA

Si vous avez la moindre question, veuillez contacter notre centre d'assistance à la clientèle,Nos coordonnées sont les suivantes:

416-792-6088

customerservice@aosom.ca

Importé par Aosom Canada Inc.
Unité 33-1 Sparks Avenue, North York, Ontario, Canada M2H 2W1
Fabriqué en Chine

ES

Si tiene alguna pregunta, comuníquese con nuestro Centro de Atención al Cliente,Nuestros datos de contacto son los siguientes:

0034-931294512

atencioncliente@aosom.es

IMPORTADOR/Fabricante/REP:
SPANISH AOSOM, S.L.
C/ROC GROS,Nº15.08550, ELS HOSTALETS DE BALENYÀ, SPAIN.
B66295775
HECHO EN CHINA

Se tiver alguma dúvida, por favor contacte o nosso Centro de Atendimento ao Cliente,Os nossos dados de contacto são os seguintes:

0034-931294512

info@aosom.pt.

UK

If you have any questions, please contact our customer care center, Our contact details are below:

0044-800-240-4004

enquiries@mhstar.co.uk

IMPORTER ADDRESS:
MH STAR UK LTD
1 Northampton Cross Logistics Park
Northampton Cross Road
Northampton
Nn4 9FH
Tel: 0800 240 4050
enquiries@mhstar.co.uk
MADE IN CHINA

DE

Wenn Sie Fragen haben, wenden Sie sich bitte an unser Kundendienstzentrum,Unsere Kontaktdaten stehen unten:

0049-0(40)-87408465

service@aosom.de

ADRESSE DES IMPORTEURE/Hersteller/REP:
MH Handel GmbH
Wendenstraße 309
D-20537 Hamburg
Germany
IN CHINA HERGESTELLT

IT

In caso di dubbio, si prega di contattare il nostro centro assistenza clienti,I nostri dettagli di contatto sono di seguito:

0039-0249471447

clienti@aosom.it

IMPORTATO DA/Produttore/REP:
AOSOM Italy srl
Centro Direzionale Milanofiori
Strada 1 Palazzo F1
20057 Assago (MI)
P.I.: 08567220960
FATTO IN CINA

RO

Importator/Producător/REP:
Aosom Romania SRL
Str. Barbu Mumuleanu, nr. 30-32
Bucuresti, Sector 2
Tel: +40 312294730
clienti@aosom.ro
Fabricat in China

FR

Si vous avez la moindre question, veuillez contacter notre centre d'assistance à la clientèle,Nos coordonnées sont les suivantes:

0033-1-84166106

aosom@mhfrance.fr

Importé par/Fabricant/REP:
MH FRANCE
2 Rue Maurice Hartmann
92130 Issy Les Moulineaux
France
FABRIQUÉ EN CHINE

Points de collecte sur www.quefairedemesdechets.fr
Privilégiez la réparation ou le don de votre appareil !