UK/FR/ES/PT/DE/IT/RO

IN260600410V01

820-536V70_820-536V90

Box1/2 Wood frame
Box2/2 Electric fireplace

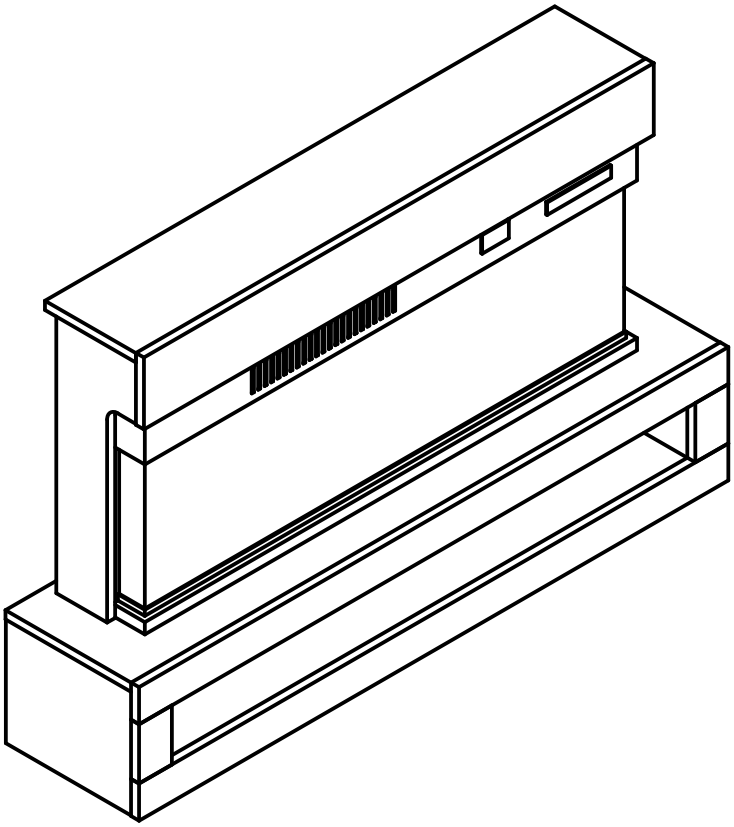

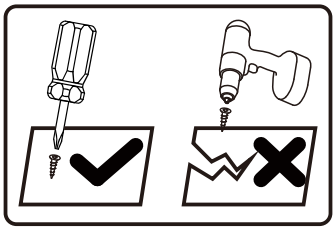

Tools Recommended

EN_ **IMPORTANT, RETAIN FOR FUTURE REFERENCE: READ CAREFULLY.**
FR_ **IMPORTANT:A LIRE ATTENTIVEMENT ET À CONSERVER POUR CONSULTATION ULTÉRIEURE.**
ES_ **IMPORTANTE, LEA Y GUARDE PARA FUTURAS REFERENCIAS.**
PT_ **IMPORTANTE: LEIA ATENTAMENTE E GUARDE PARA CONSULTA FUTURA.**
DE_ **WICHTIG! SORGFÄLTIG LESEN UND FÜR SPÄTER NACHSCHLAGEN AUFBEWAHREN.**
IT _ **IMPORTANTE! CONSERVARE IL PRESENTE MANUALE PER FUTURO RIFERIMENTO E LEGGERLO ATTENTAMENTE.**
RO_ **IMPORTANT: CITIȚI CU ATENȚIE ȘI PĂSTRAȚI PENTRU CONSULTARE VIITOARE.**

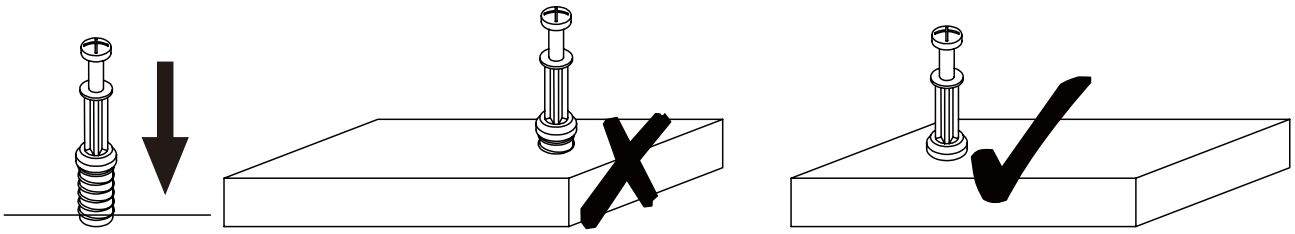

***EN_* QUICKFIT:** Tighten quickfit until shoulder is flush with panel. Do not overtighten or undertighten.
***FR_* RACCORD RAPIDE**:Faites serrer le raccord rapide jusqu'à ce que l'épaulement soit parfaitement encastré dans le panneau. Il ne faut ni trop serrer ni insuffisamment serrer.
***ES_* QUICKFIT**:Apriete quickfit hasta que el hombre se descargue con el panel. NO lo sobreapriete ni lo apriete poco.
***PT_* AJUSTE RÁPIDO:** Aperte o ajuste rápido até estar nivelada com o painel. Não apertar demasiado ou excessivamente.
***DE_* QUICKFIT**:Ziehen Sie den Quickfit fest, bis die Schulter mit der Platte bündig ist. Bitte nicht zu fest oder zu schwach anziehen.
***IT_* MONTAGGIO RAPIDO**:Stringere il montaggio rapido fino a quando la spalla è a filo con il pannello, non stringere troppo o troppo poco.
***RO_* QUICKFIT:** Strângeți quickfit până când umărul este la același nivel cu panoul. Nu strângeți prea tare și nici prea slab.

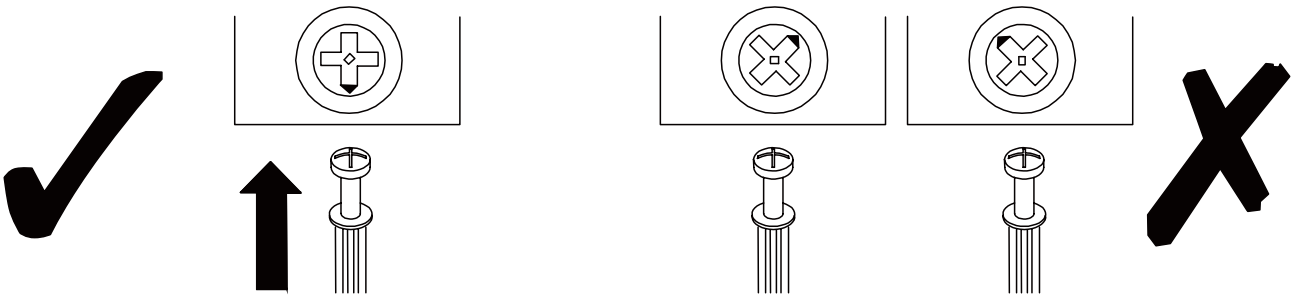

***EN_* CAM LOCK:** When fitting cam lock, ensure starting position is correct before you insert connecting quickfit.
***FR_* SERRURE BATTEUSE**:Avant d'insérer la serrure batteuse, veillez à la bonne orientation avant d'insérer le raccord rapide.
***ES_* CIERRE DE LA CÁMARA**:Cuando instale el cierre de la cámara, asegúrese de que la posición de inicio es correcta antes de que inserte el quickfit conector.
***PT_* BLOQUEIO:** Ao instalar o bloqueio, assegurar-se de que a posição inicial está correcta antes de inserir o encaixe de ligação rápida.
***DE_* CAM-LOCK**:Achten Sie bei der Montage des Cam-Locks auf die richtige Ausgangsposition, bevor Sie den Quickfit einsetzen.
***IT_* BLOCCAGGIO A CAMMA**:Quando si monta il bloccaggio a camma, assicurarsi che la posizione iniziale sia corretta prima di inserire il montaggio rapido di collegamento.
***RO_* BLOCARE CU CAME:** Când montați blocarea cu came, asigurați-vă că poziția inițială este corectă înainte de a introduce racordul rapid.

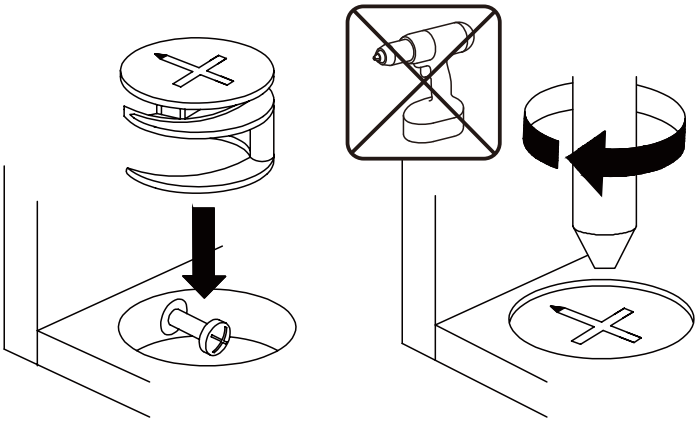

EN_ Turn cam lock clockwise to tighten.
FR_ Faites tourner la serrure batteuse dans le sens des aiguilles d'une montre pour la resserrer.
ES_Gire el cierre de la cámara en sentido horario para apretarlo.
PT_ Rodar o bloqueio no sentido dos ponteiros do relógio para o apertar.
DE_ Drehen Sie den Cam-Lock im Uhrzeigersinn, um ihn festzuziehen.
IT_ Ruotare il bloccaggio a camma in senso orario per stringere.
RO_ Rotiți blocarea cu came în sensul acelor de ceasornic pentru a strânge.

***EN_* GENERAL ASSEMBLY GUIDELINES**

I. Ensure that all parts and hardware are available before beginning assembly.
II. Follow each step carefully to ensure the proper assembly of this product.
III. Two people are recommended for ease in the assembly of this product.
IV. A Phillips head screwdriver is required for the assembly of this product.

***FR*_INSTRUCTIONS DE MONTAGE**

I. Assurez-vous que toutes les pièces et tous les accessoires sont disponibles avant de commencer le montage.
II. Suivez attentivement chaque étape pour garantir le montage correct de ce produit.
III. Il est recommandé d'être à deux pour faciliter le montage de ce produit.
IV. Un tournevis cruciforme est nécessaire pour le montage de ce produit.

***DE*_ANLEITUNG ZUR MONTAGE**

I. Vergewissern Sie sich vor Beginn der Montage, dass alle Teile und Befestigungselemente vorhanden sind.
II. Befolgen Sie jeden Schritt sorgfältig, um eine ordnungsgemäße Montage dieses Produkts sicherzustellen.
III. Für eine reibungslose Montage dieses Produkts werden zwei Personen empfohlen.
IV. Für die Montage dieses Produkts wird ein Kreuzschlitzschraubendreher benötigt.

***ES*_INSTRUCCIONES GENERALES DE MONTAJE**

I. Asegúrese de que dispone de todas las piezas y los accesorios antes de comenzar el montaje.
II. Siga cada paso con atención para garantizar el montaje correcto de este producto.
III. Se recomienda que sean dos personas las que realicen el montaje de este producto para facilitar la tarea.
IV. Para el montaje de este producto se necesita un destornillador de estrella.

***PT*_ORIENTAÇÕES PARA A MONTAGEM**

I. Certifique-se de que todas as peças e acessórios estão disponíveis antes de iniciar a montagem.
II. Siga cada passo cuidadosamente para garantir a montagem correta deste produto.
III. Recomenda-se a participação de duas pessoas para facilitar a montagem deste produto.
IV. É necessária uma chave de fendas Phillips para a montagem deste produto.

***IT*_LINEE GUIDA PER IL MONTAGGIO**

I. Assicurarsi che tutti i componenti e gli accessori siano disponibili prima di iniziare il montaggio.
II. Seguire attentamente ogni fase per garantire il corretto montaggio del prodotto.
III. Si consiglia di essere in due per facilitare il montaggio del prodotto.
IV. Per il montaggio del prodotto è necessario un cacciavite a croce.

***RO*_INSTRUȚIUNI GENERALE DE ASAMBLARE**

I. Asigurați-vă că toate piesele și accesoriile sunt disponibile înainte de a începe asamblarea.
II. Urmați cu atenție fiecare etapă pentru a asigura asamblarea corectă a acestui produs.
III. Se recomandă ca asamblarea acestui produs să fie efectuată de două persoane.
IV. Pentru asamblarea acestui produs este necesară o șurubelniță cu cap cruciform.

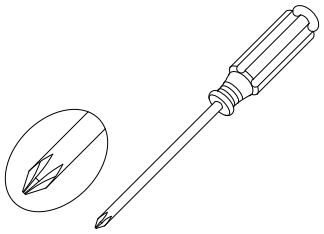

***EN*_ DO NOT RETURN!**

Please contact our customer service team for help first.

***FR*_NE RETOURNEZ PAS LE PRODUIT !**

Veuillez d'abord contacter notre service clientèle pour obtenir de l'aide.

***DE*_ BITTE NICHT ZURÜCKSENDEN!**

Bitte wenden Sie sich zunächst an unseren Kundenservice, um Hilfe zu erhalten.

***ES*_ ¡NO REALICES LA DEVOLUCIÓN!**

Por favor, ponte primero en contacto con nuestro equipo de atención al cliente para obtener ayuda.

***PT*_ NÃO DEVOLVA!**

Por favor, contacte primeiro a nossa equipa de apoio ao cliente para obter ajuda.

***IT*_ NON RESTITUIRE!**

Ti preghiamo di contattare prima il nostro servizio clienti per ricevere assistenza.

***RO*_ NU RETURNAȚI PRODUSUL!**

Vă rugăm să contactați mai întâi echipa noastră de asistență pentru clienți pentru a primi ajutor.

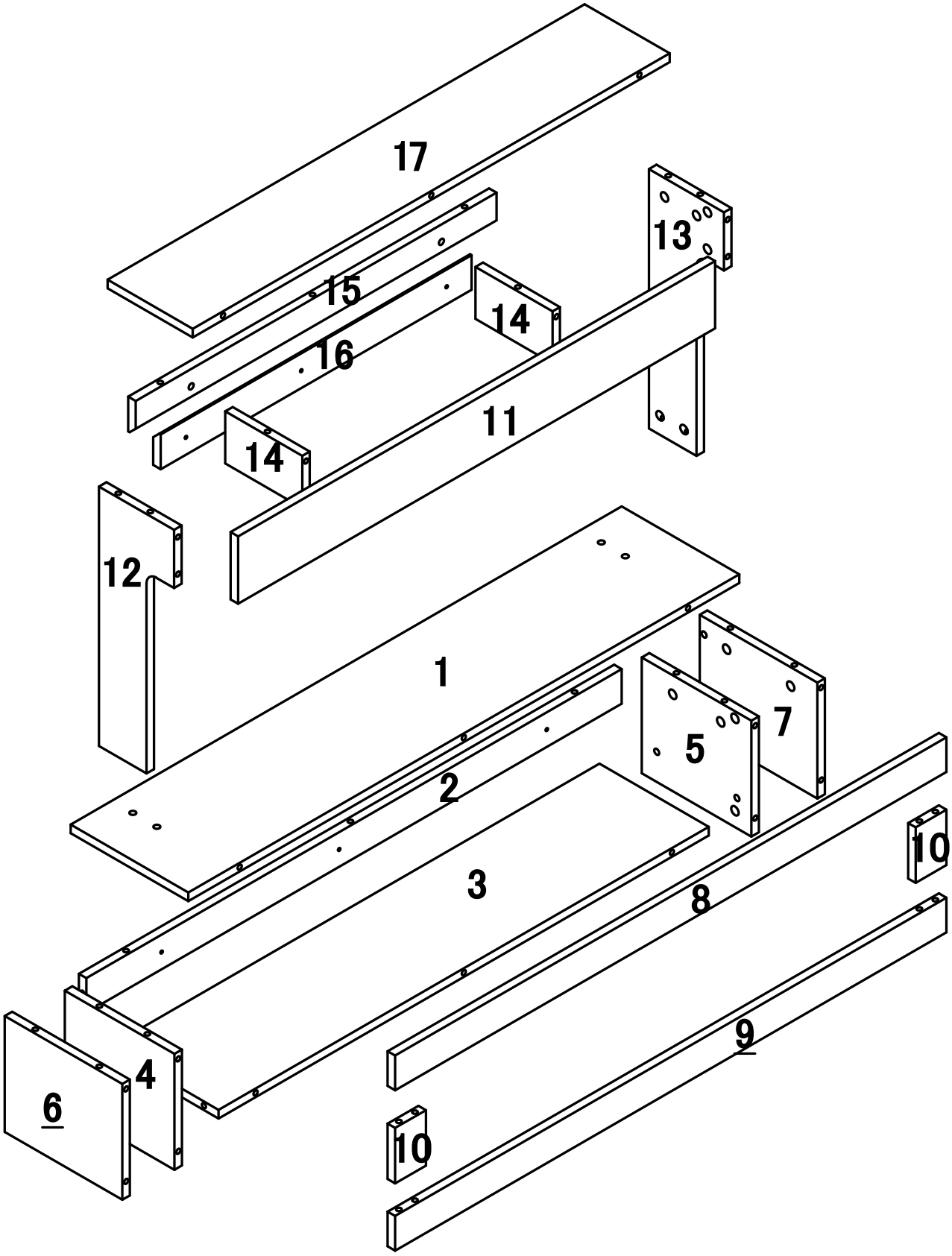
17
13
15
14
16
11
14
12
1
7
5
2
10
3
8
9
4
6
10

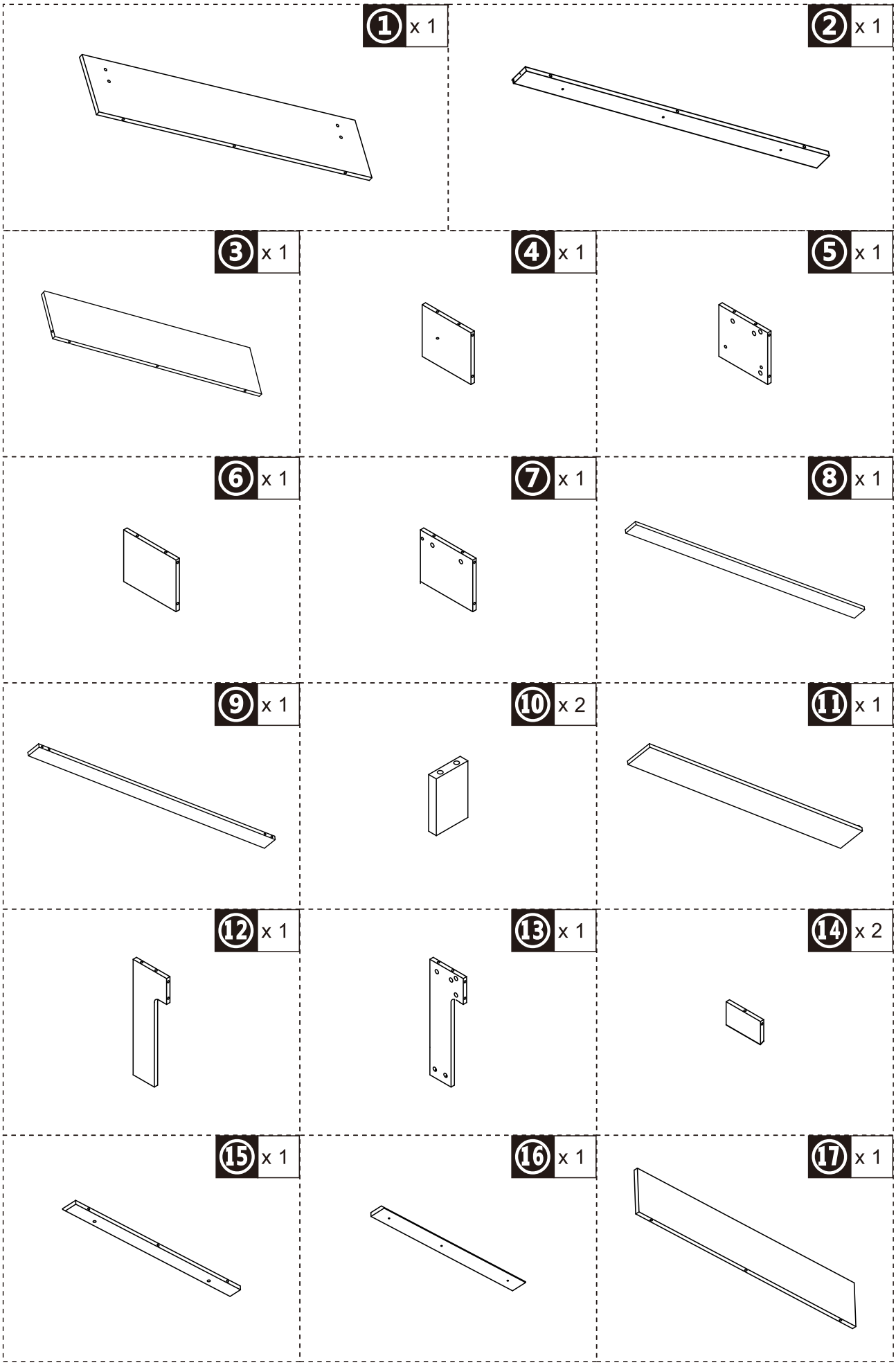
① x 1
② x 1
③ x 1
④ x 1
⑤ x 1
⑥ x 1
⑦ x 1
⑧ x 1
⑨ x 1
⑩ x 2
⑪ x 1
⑫ x 1
⑬ x 1
⑭ x 2
⑮ x 1
⑯ x 1
⑰ x 1

A x53
+3(spare)

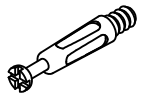

B x53
+3(spare)

C x12
+3(spare)

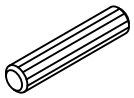

D x 1

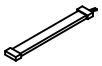

E x 6
+1(spare)

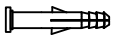

F x 6
+1(spare)

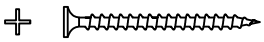

AA x 2

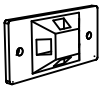

AB x 2

AC x 1

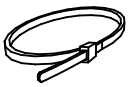

AD x 2
M4*15

AE x 2
M4*30

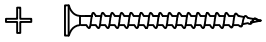

01

A X17

D X1

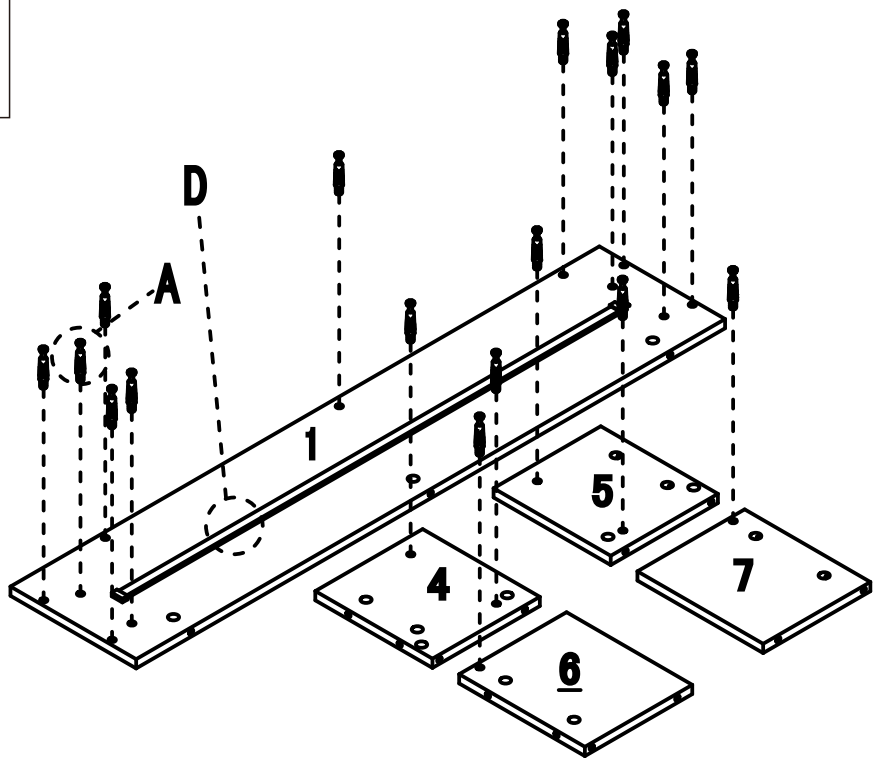

02

B X4

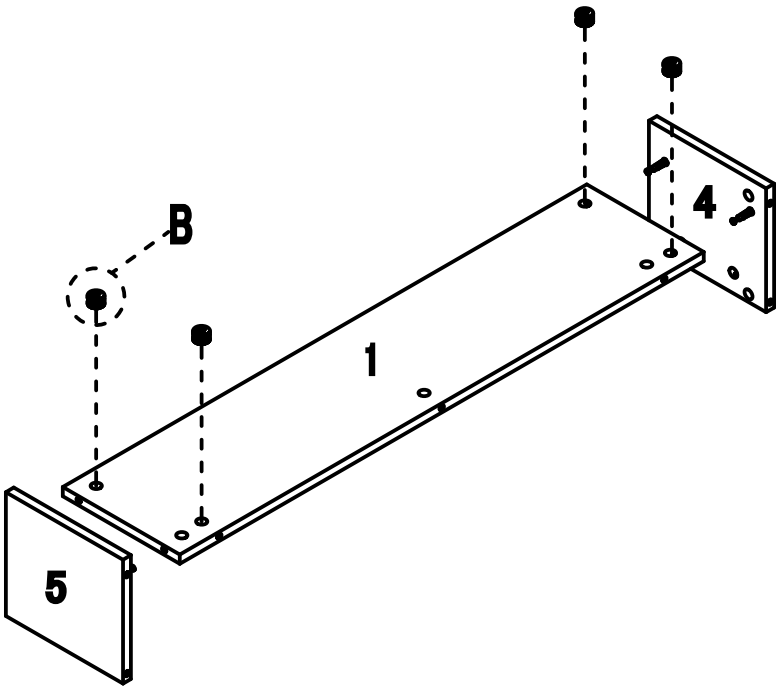

03

B X2

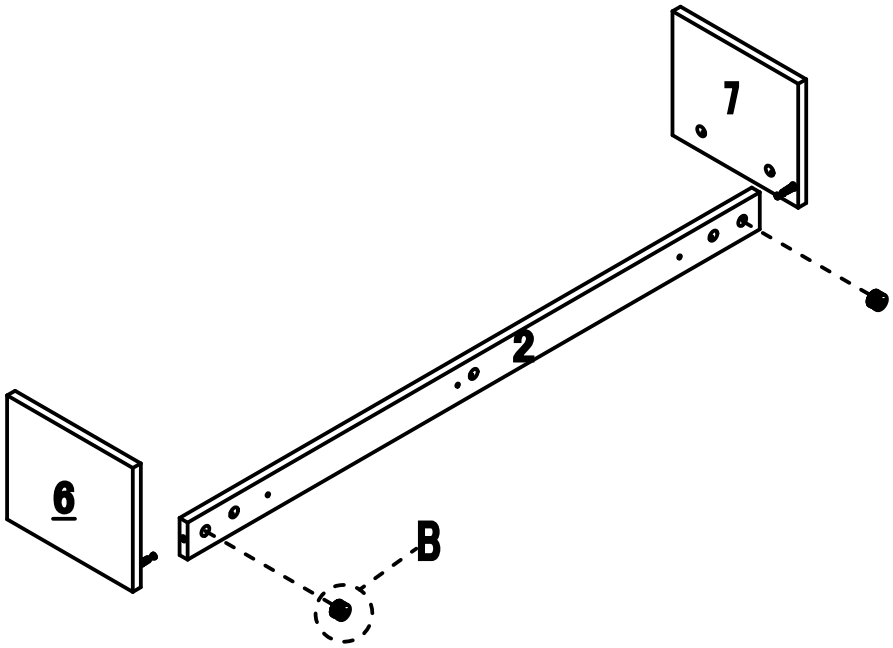

04

B X7

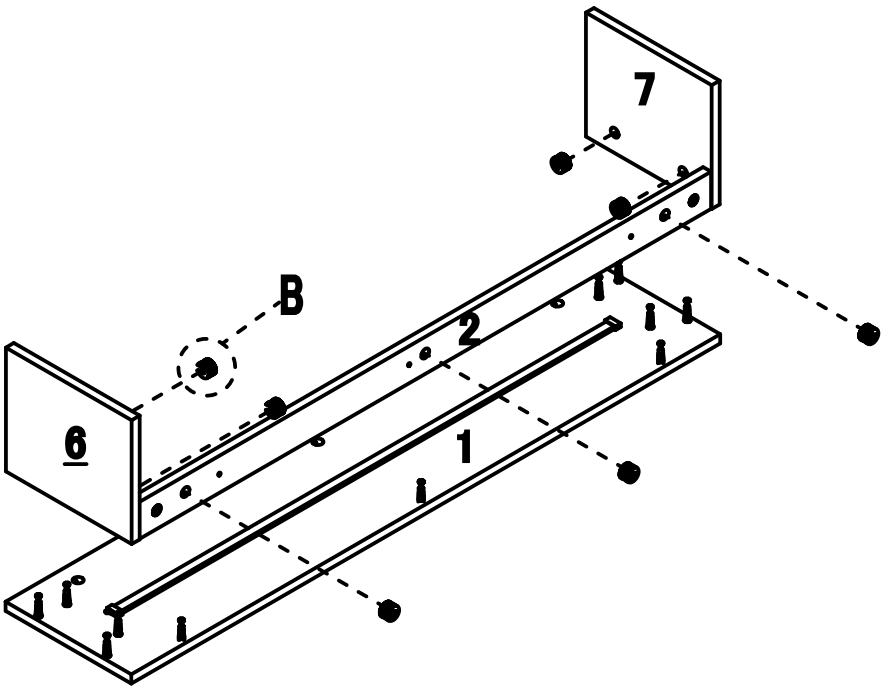

05

B X4

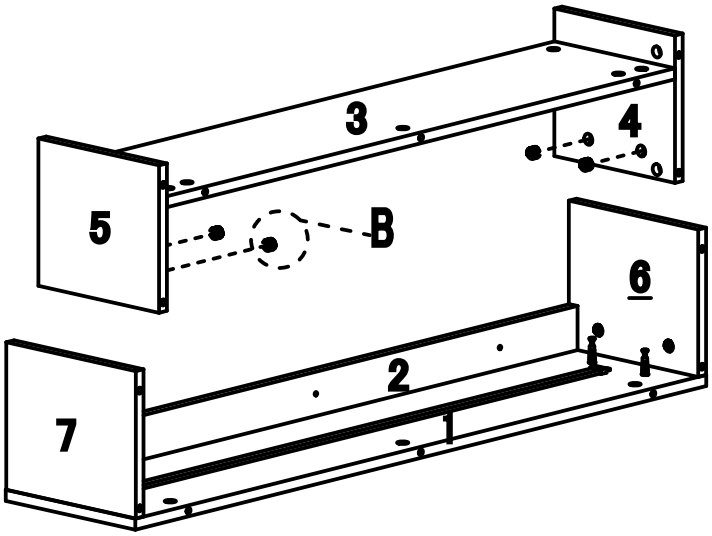

06

A X10

C X8

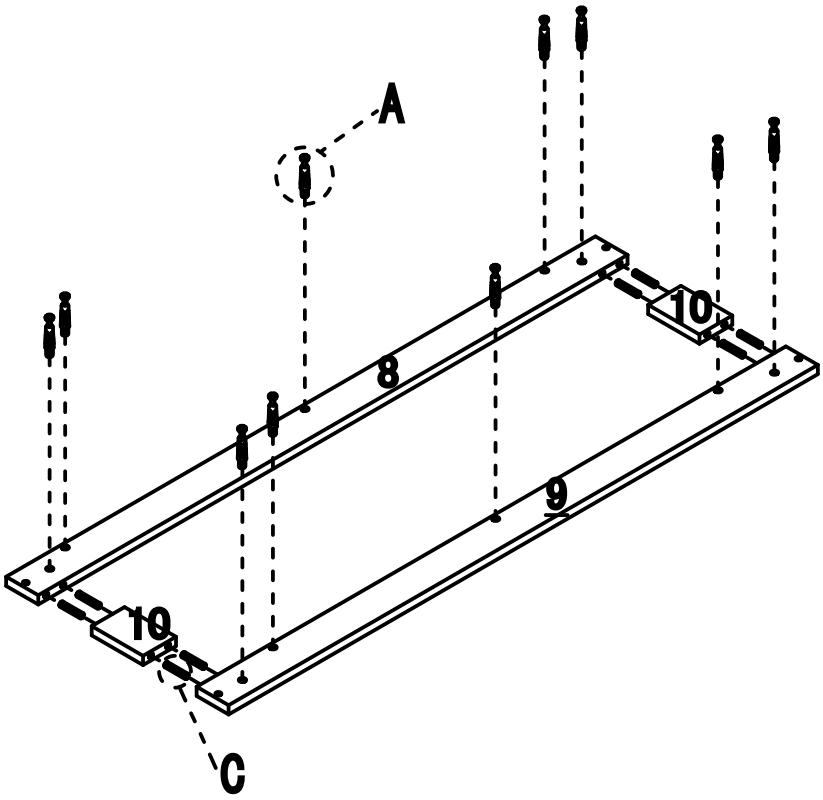

07

B X10

C X4

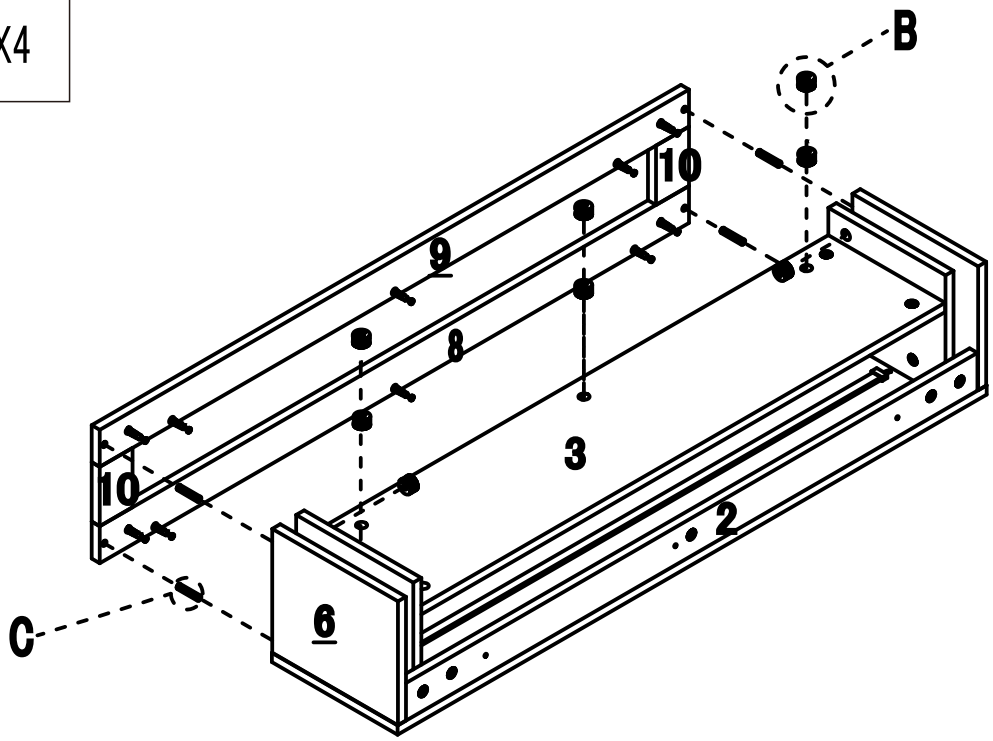

08

A X4

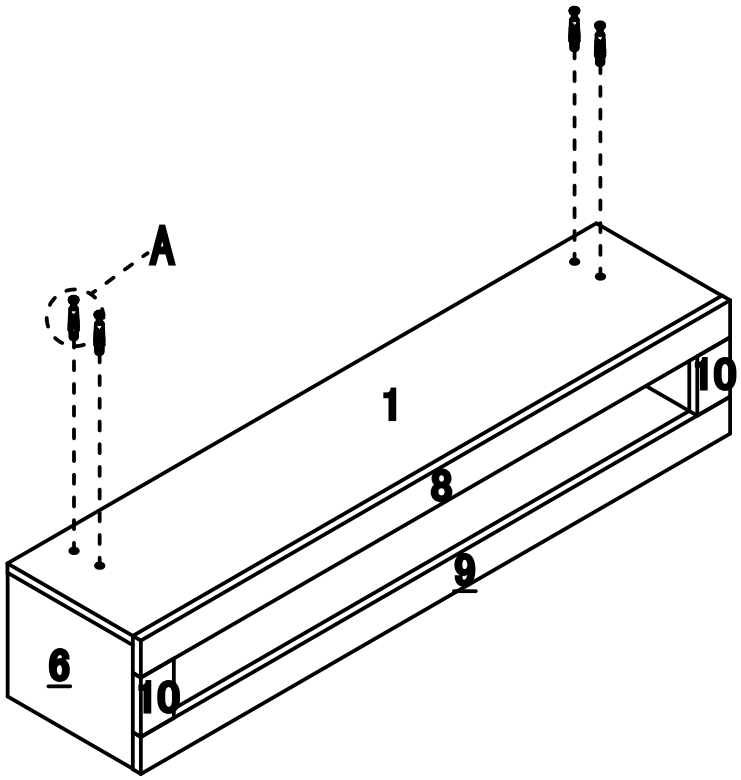

09

A X22

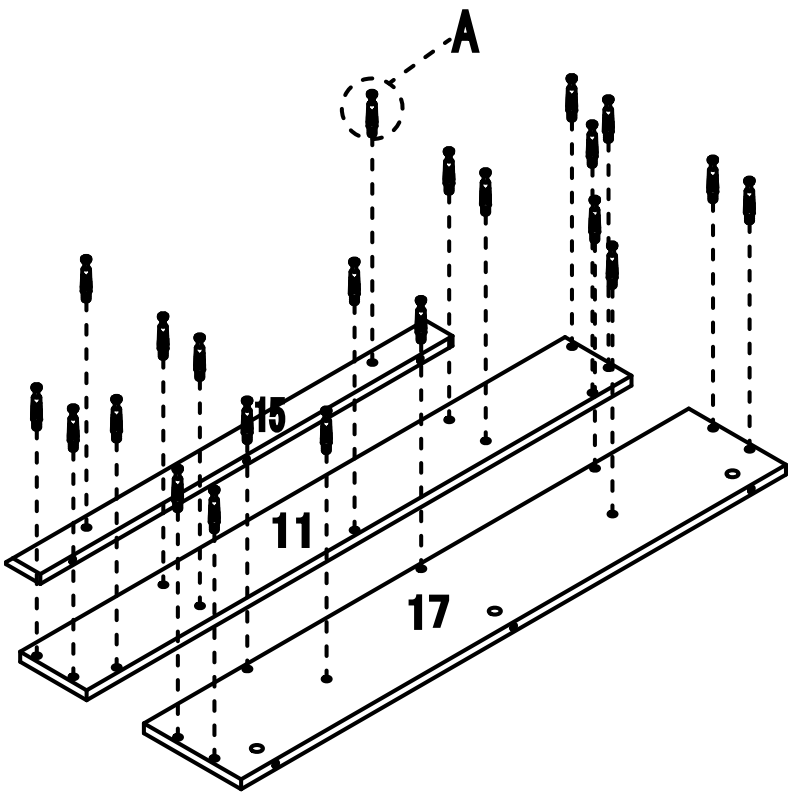

10

B X2

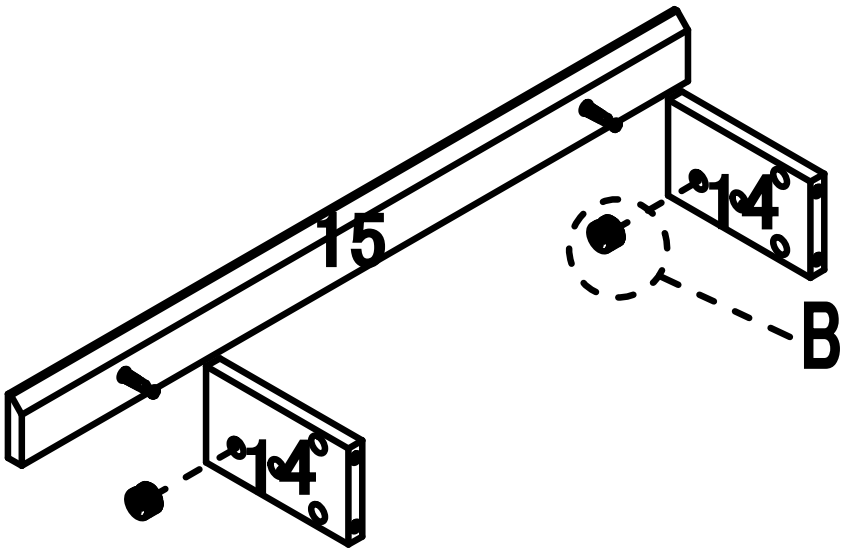

11

B X9

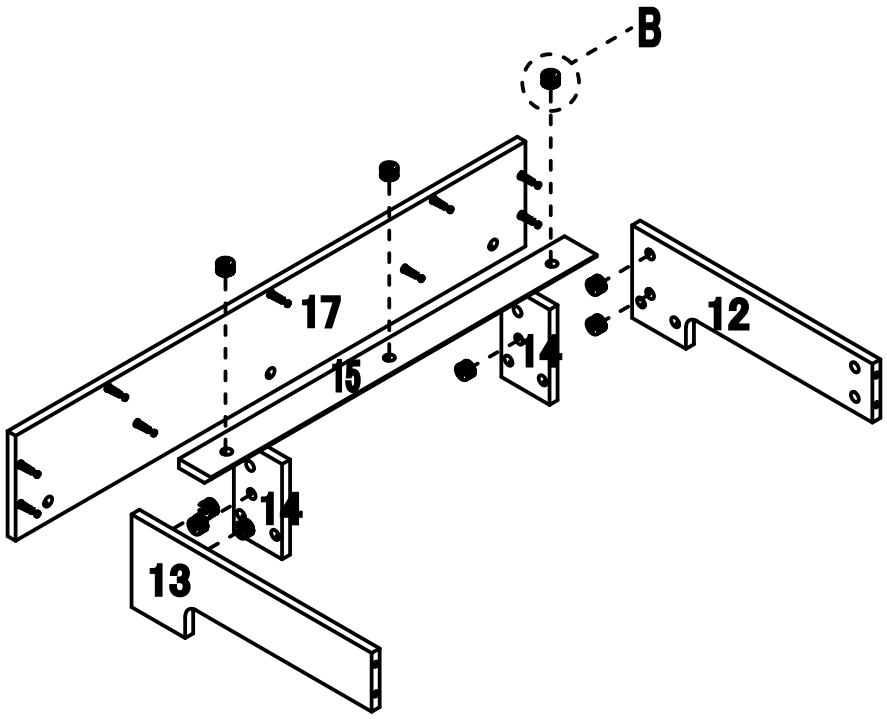

12

B X11

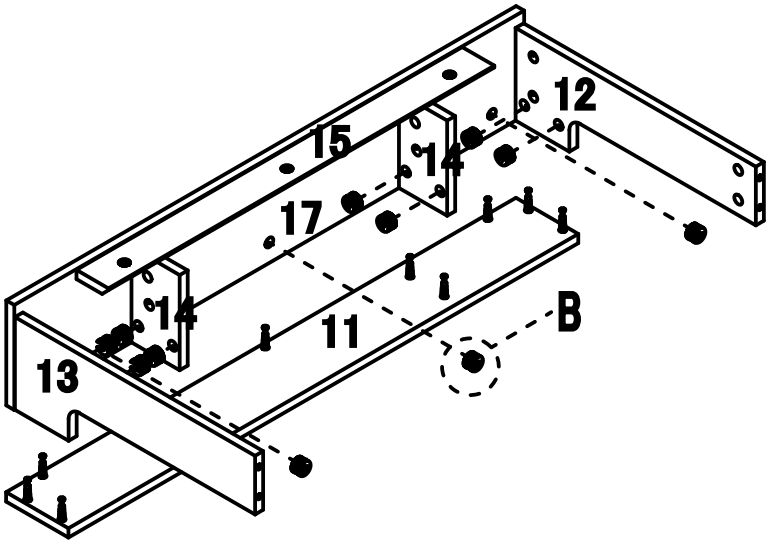

13

B X4

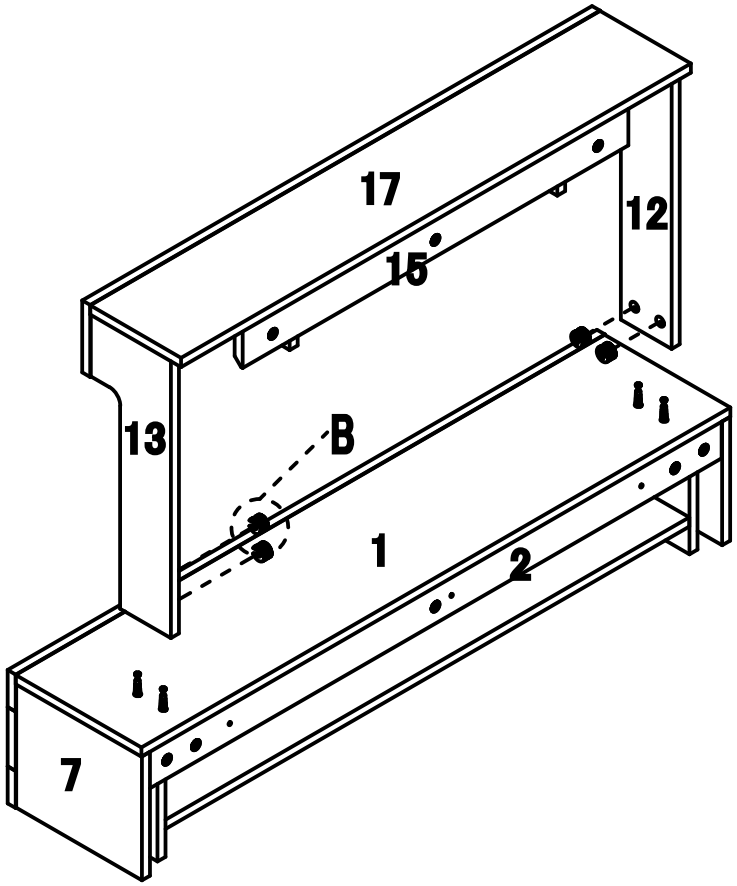

14

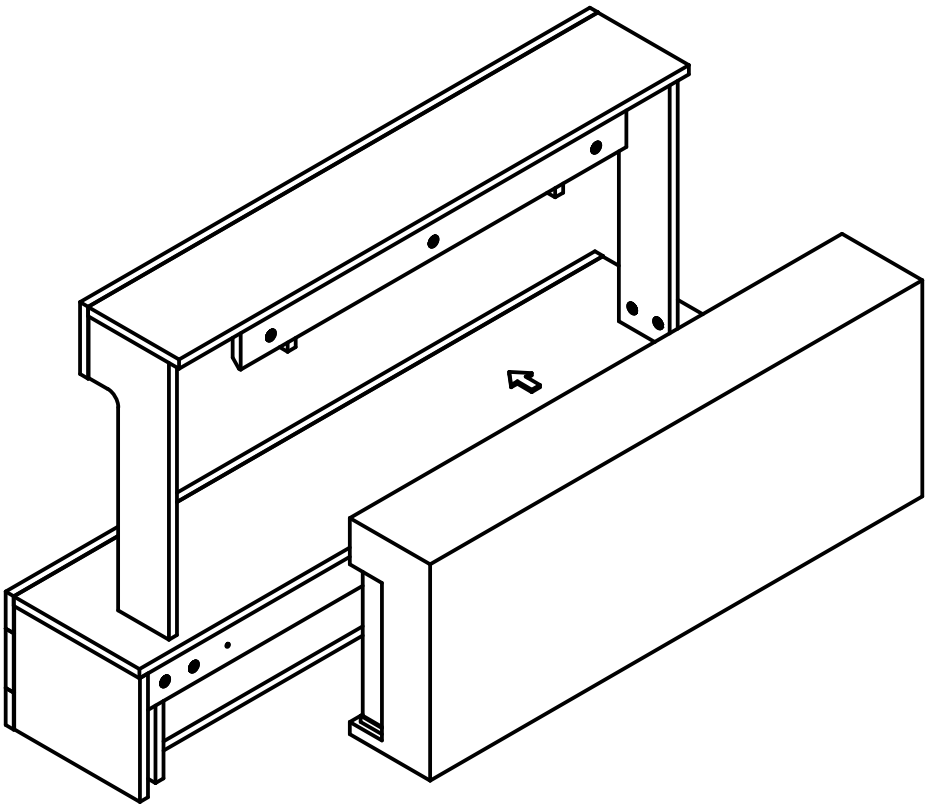

15

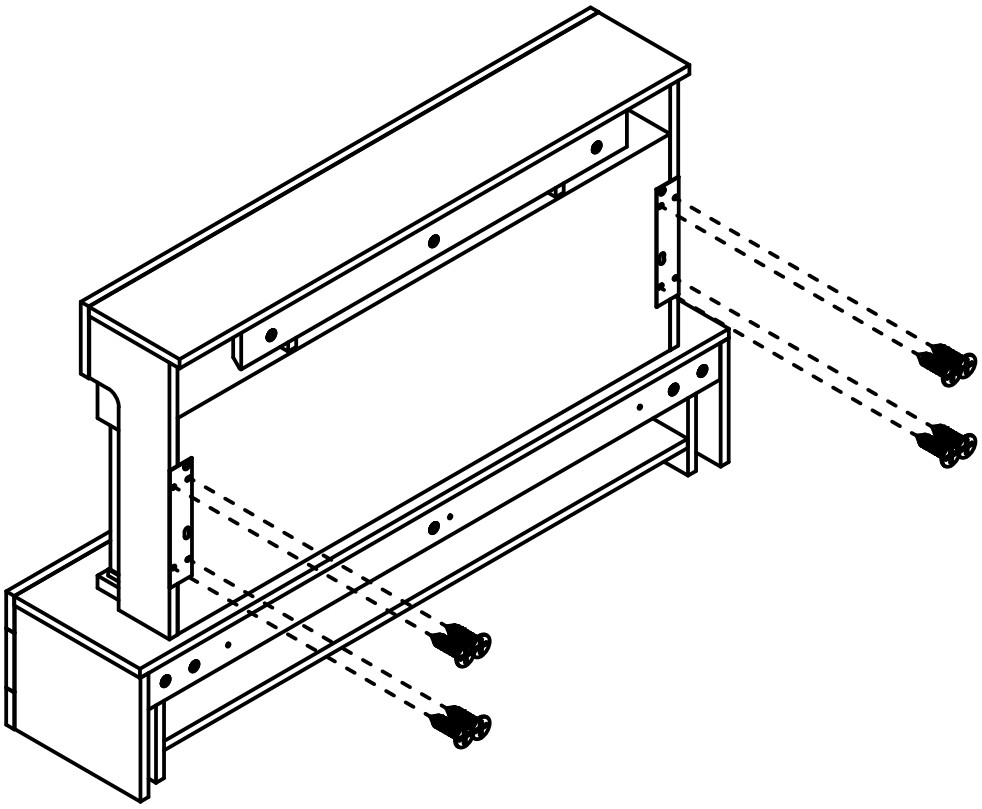

16

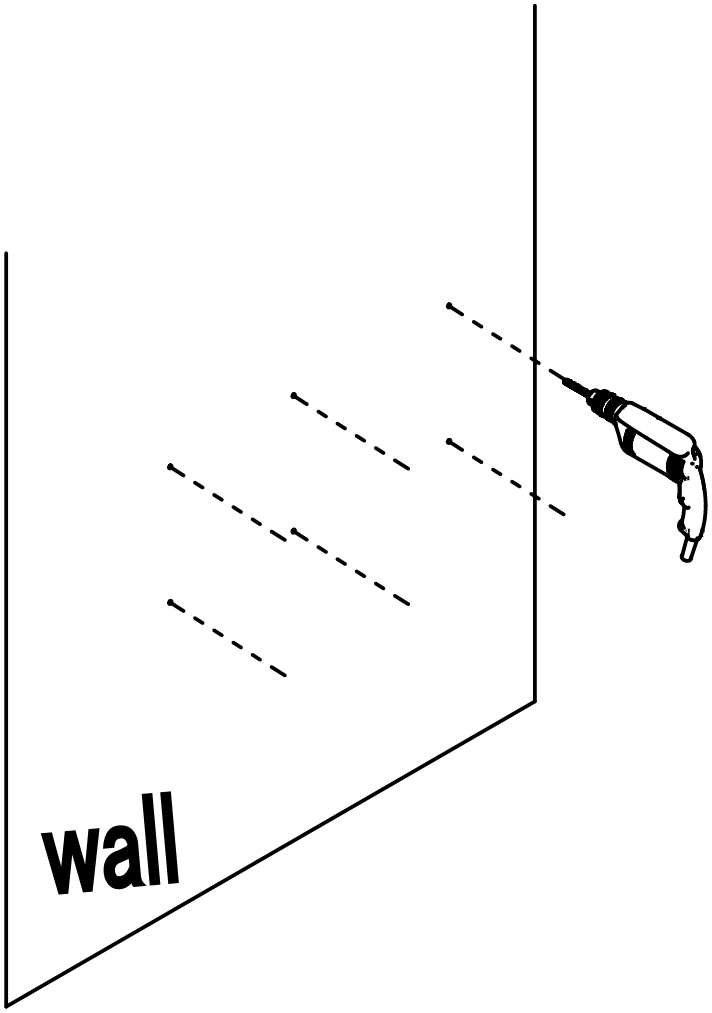

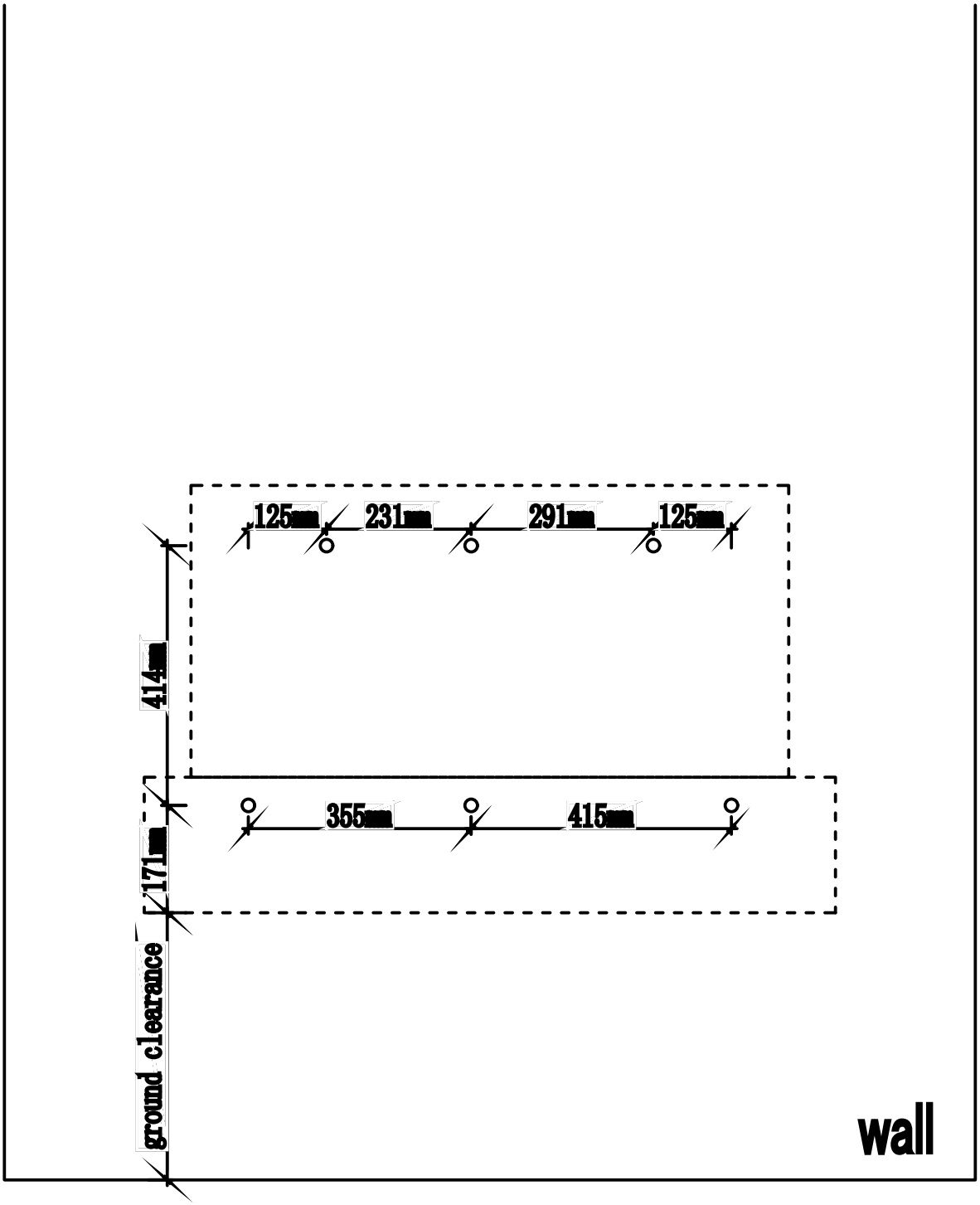
ground clearance
171mm
414mm
355mm
415mm
125mm
231mm
291mm
125mm
wall

18

E X6

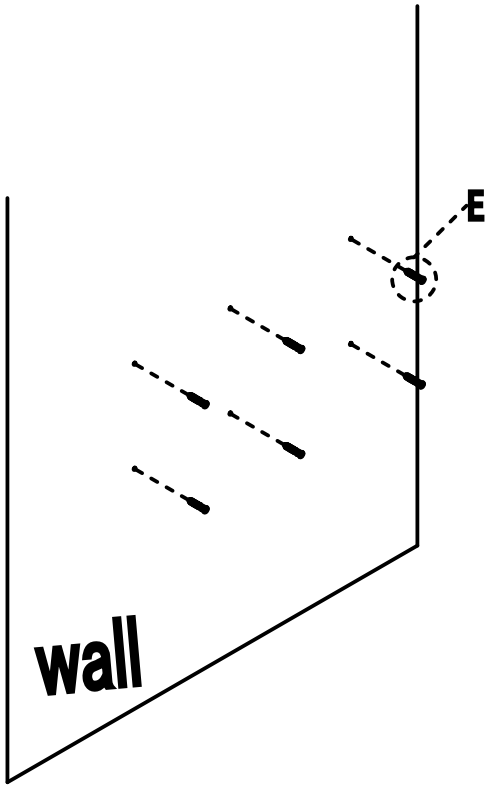

19

F X3

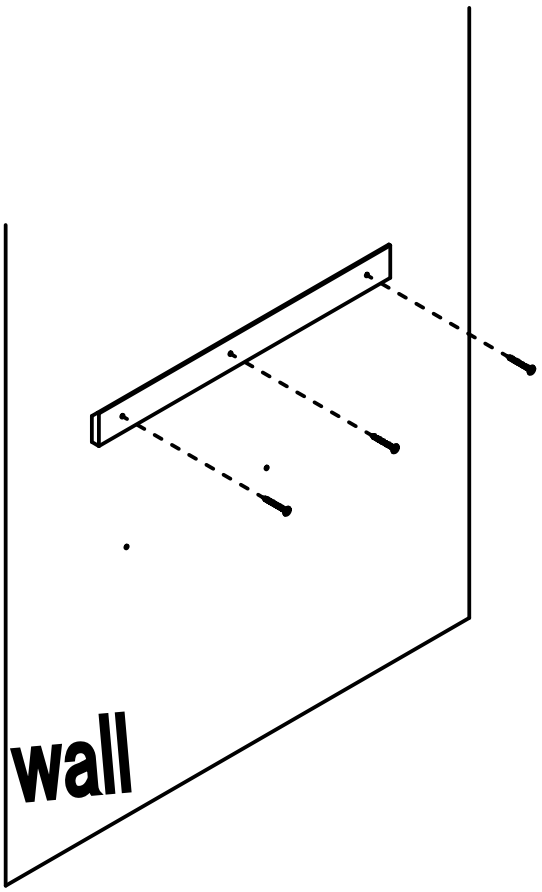

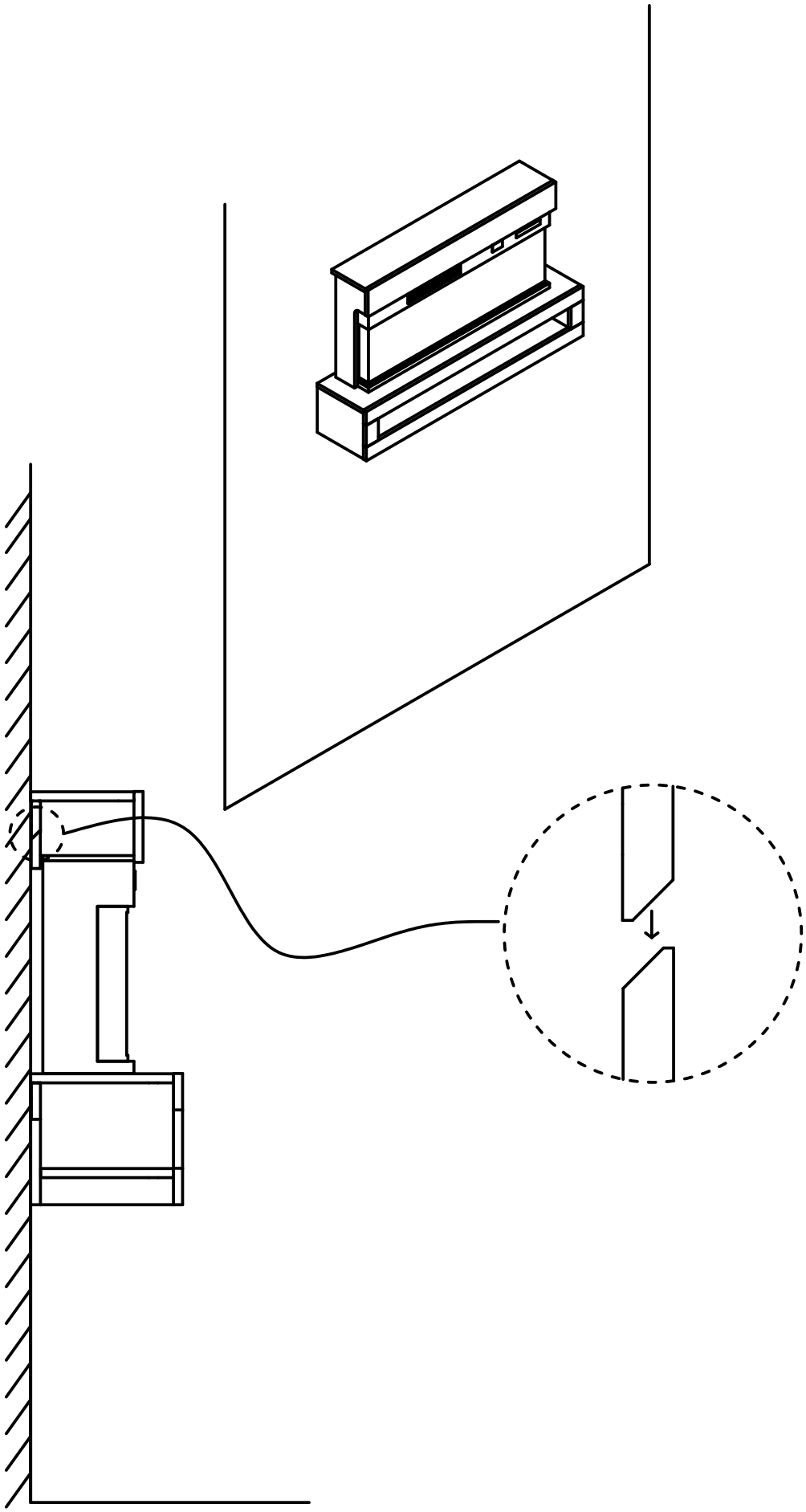

F X3

20

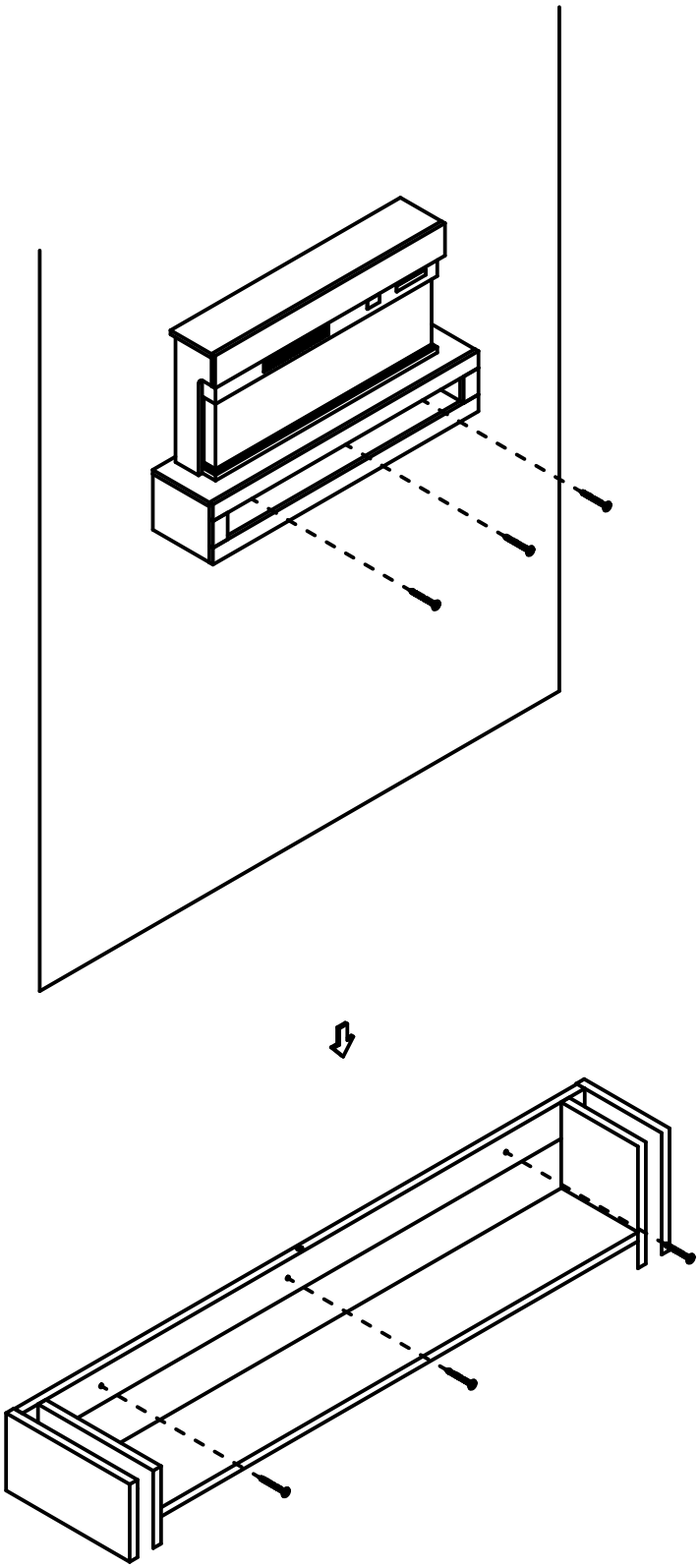

Done

***EN_* Assembly**
anchoring the media console
***FR_*Montage**
Fixation du meuble multimédia
***DE_* Montage**
Befestigung der Medienkonsole

***ES_* Montaje**
Fijación de la consola multimedia
***PT_*Montagem**
fixação da consola multimédia
***IT_* Montaggio**
fissaggio della console multimediale
***RO_* Asamblare**
fixarea consolei media

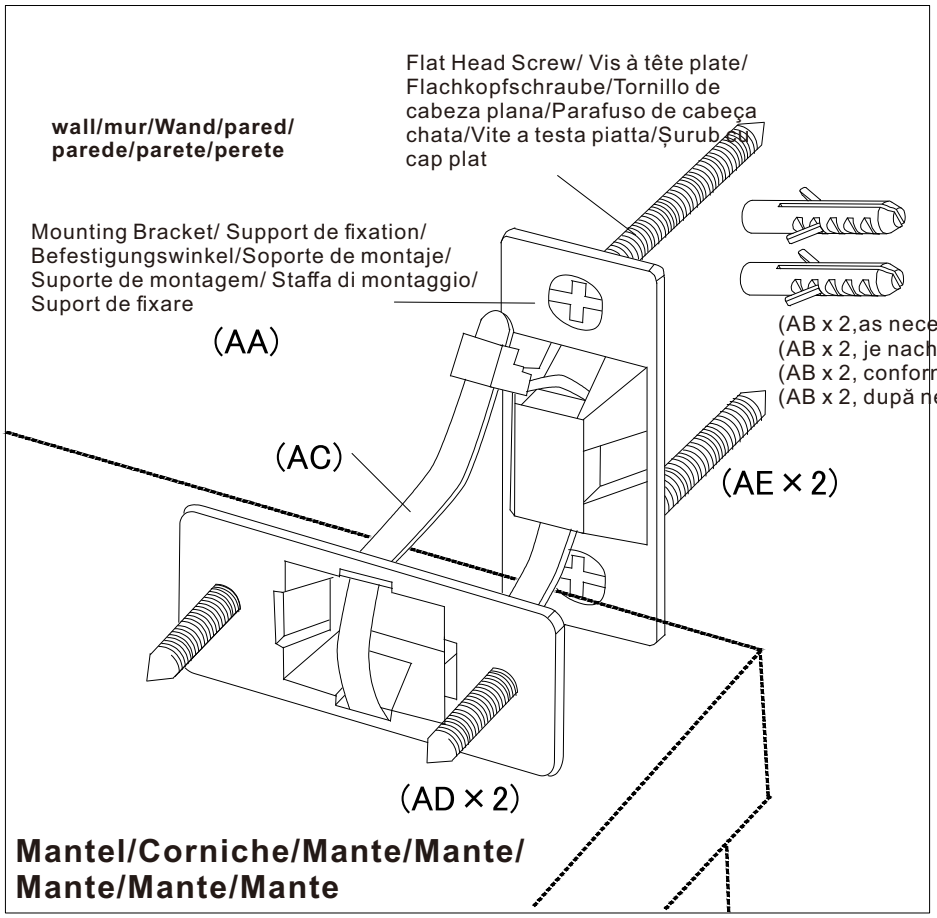

***EN_* Care and maintenance**
Do not use abrasive or chemical cleaners. Discoloring or damage to finish may result. To adjust door left or light, turn screws (b) on both hinges, in and out. Clean media console with a non-abrasive cloth. Clean as often as necessary.
Note:Excessive sun exposure may cause discoloring or fading of media console finish.

***FR_*Entretien et maintenance**
N'utilisez pas de produits nettoyants abrasifs ou chimiques. Cela pourrait entraîner une décoloration ou endommager la finition. Pour ajuster l'ouverture de la porte vers la gauche ou vers la droite, tournez les vis (b) situées sur les deux charnières, vers l'intérieur ou vers l'extérieur. Nettoyez la console multimédia à l'aide d'un chiffon non abrasif. Nettoyez-la aussi souvent que nécessaire.
Remarque :Une exposition excessive au soleil peut entraîner une décoloration ou une altération de la finition de la console multimédia.

***DE_* Pflege und Wartung**
Verwenden Sie keine scheuernden oder chemischen Reinigungsmittel. Dies kann zu Verfärbungen oder Beschädigungen der Oberfläche führen. Um die Tür nach links oder rechts auszurichten, drehen Sie die Schrauben (b) an beiden Scharnieren nach innen oder außen. Reinigen Sie die Medienkonsole mit einem weichen Tuch. Reinigen Sie sie so oft wie nötig.
Hinweis:Übermäßige Sonneneinstrahlung kann zu Verfärbungen oder zum Ausbleichen der Oberfläche der Medienkonsole führen.

***ES_* Cuidado y mantenimiento**
No utilice productos de limpieza abrasivos ni químicos, ya que podrían provocar decoloración o daños en el acabado. Para ajustar la puerta hacia la izquierda o hacia la derecha, gire los tornillos (b) de ambas bisagras hacia dentro o hacia fuera. Limpie la consola multimedia con un paño no abrasivo. Límpiela con la frecuencia que sea necesaria.
Nota:La exposición excesiva al sol puede provocar decoloración o pérdida de intensidad del color del acabado de la consola multimedia.

***PT_* Cuidados e manutenção**
Não utilize produtos de limpeza abrasivos ou químicos. Isso pode provocar descoloração ou danos no acabamento. Para ajustar a porta para a esquerda ou para a direita, rode os parafusos (b) em ambas as dobradiças, para dentro ou para fora. Limpe a consola multimédia com um pano não abrasivo. Limpe sempre que necessário.
Nota:A exposição excessiva ao sol pode causar descoloração ou desbotamento do acabamento da consola multimédia.

***IT_* Cura e manutenzione**
Non utilizzare detergenti abrasivi o chimici. Ciò potrebbe causare scolorimento o danni alla finitura. Per regolare l'apertura della porta verso sinistra o destra, ruotare le viti (b) su entrambe le cerniere, verso l'interno o l'esterno. Pulire la console multimediale con un panno non abrasivo. Pulire con la frequenza necessaria.
Nota:Un'eccessiva esposizione al sole può causare scolorimento o sbiadimento della finitura della console multimediale.

***RO_* Îngrijire și întreținere**
Nu folosiți produse de curățare abrazive sau chimice. Acestea pot provoca decolorarea sau deteriorarea finisajului. Pentru a regla ușa spre stânga sau dreapta, rotiți șuruburile (b) de pe ambele balamale, spre interior sau spre exterior. Curățați consola media cu o cârpă neabrazivă. Curățați-o ori de câte ori este necesar.
Notă:Expunerea excesivă la soare poate provoca decolorarea sau estomparea finisajului consolei media.

UK/FR/ES/PT/DE/IT/RO

IN260600410V01

820-536V70_820-536V90

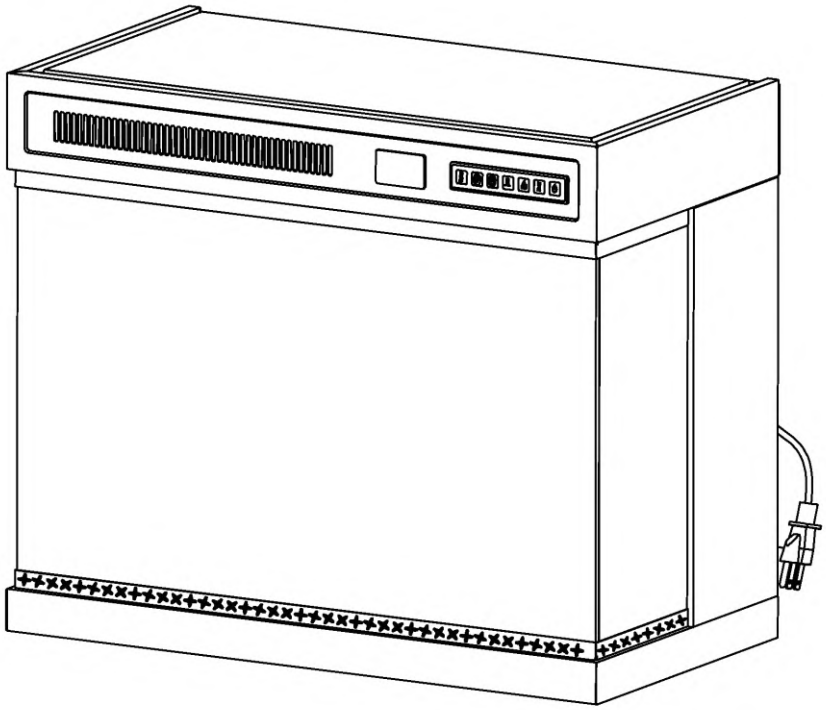

EN_This product is only suitable for well insulated spaces or occasional use.
FR_Ce produit ne peut être utilisé que dans des locaux bien isolés ou de manière occasionnelle.
ES_Este producto sólo es adecuado para espacios bien aislados o de uso ocasional.
PT_Este produto só é adequado para espaços bem isolados ou para uma utilização ocasional.
DE_Dieses Produkt ist nur für gut isolierte Räume oder gelegentliche Nutzung geeignet.
IT_Questo prodotto è adatto solo per spazi ben isolati o per un uso occasionale.
RO_Acest produs este potrivit numai pentru spații bine izolate sau pentru utilizare ocazională.

***EN*_IMPORTANT, RETAIN FOR FUTURE REFERENCE: READ CAREFULLY.**
***FR*_IMPORTANT : A LIRE ATTENTIVEMEN ET A CONSERVER POUR VOUS Y REFERER ULTERIEUREMENT**
***ES*_IMPORTANTE, LEA Y GUARDE PARA FUTURAS REFERENCIAS.**
***PT*_IMPORTANTE, RETAR PARA REFERÉNCIA FUTURA: LEIA ATENTAMENTE.**
***DE*_WICHTIG! SORGFÄLTIG LESEN UND FÜR SPÄTER NACHSCHLAGEN AUFBEWAHREN.**
***IT*_IMPORTANTE! CONSERVARE IL PRESENTE MANUALE PER FUTURO RIFERIMENTO E LEGGERLO ATTENTAMENTE.**
***RO*_IMPORTANT, PĂSTRAȚI PENTRU REFERINȚĂ VIITOARE: CITIȚI CU ATENȚIE.**

EN

NO VENTING REQUIRED

WARNING

Read and understand this entire owner's manual, including all safety information before plugging in or using this appliance. Failure to do so could result in fire, electric shock, or serious personal injury.

WELCOME TO THE FUTURE OF HOME ENTERTALNMENT!

Thank you for choosing our new electric fireplace and TV stands! Our products are designed to be both stylish and functional, with a focus on energy efficiency and sustainability.
We use high-quality materials to ensure that our pieces are built last, so you can enjoy them for years. Whether you're looking for a cozy electric fireplace or a stylish TV stand, we have something for everyone.
Our products are perfect for any home or office, and we're confident that you'll love them as much as we do!

IMPORTANT SAFETY INSTRUCTION

WARNING: These instructions should be carefully read before installation. The booklet must be kept and delivered to the new user. The Manufacturer reserves the right to vary the features of the product without prior notice. The technical data are indicative only.

- IN THIS MANUAL. FAILURE TO DO SO CAN RESULT IN SEVERE BURNS.
- Do not operate appliance before reading and understanding instructions. Failure to operate appliance could cause fire or injury.
- keep this product away from combustible materials at least3feet(0.9 m), such as furniture, pillows, bedding, papers, clothes and curtain sat least3feet(0.9 m). WARNING: in order to avoid overheating, do not cover the heater, The space maybe inadequate when installed i tina Recreational vehicle.
- Risk of burns. please do not touch the appliance directly after use and cooling it for a while. please turn off the control and then remove plug if you want disconnect power of appliance.
- Do not install damaged or incomplete components.
- Young children should be carefully supervised when they are in the same room with the appliance. They may be susceptible to accidental contact burns.
- Do not install damaged, incomplete or substitute components.
- To prevent accidental swallowing, small kits should be kept away from children and infants.
- There are small batteries in the remote. please keep away from children.

- Do not install battery in the wrong direction, put it close to fire or mix with other type of batteries.
- Ensure you have adequate safety measures to protect infants/toddlers from touching hot surfaces.
- It is imperative that the control compartments, circulating blower and ventilation channel in the appliance are kept clean. The appliance should be inspected before use and ea mined by a qualified service person once a year.
- Under no circumstances should this appliance be modified.
- Do not use this appliance if any part has been in contact with water. please call a qualified service technician to inspect the appliance immediately and to replace the parts which has been in contact with water.
- Do not operate the appliance when the glass door was removed, cracked or broken. Replacement of the glass service should be done by a qualified service person.
- Do not strike the glass door of appliance.
- keep the packaging material away from children and dispose of the materials in a safe manner.
- Always unplug appliance when not in use.
- Do not operate this appliance with a damaged cord or plug after the appliance malfunctions, please return appliance to authorized service facility for electrical or mechanical adjustment, or repair.
- Do not use appliance outdoors.
- Never place appliance where it may fall in toa bathtub or other water container.
- Do not run cord under carpet. Do not cover cord with throw rugs, furniture etc. place cord away from cluttered area and where it will not bet ripped over.
- Connect to properly grounded outlets only.
- Do not insert or allow foreign objects to enter any ventilation or exhaust valve as this may cause an electric shock or fire, or damage the appliance.
- To prevent fire cases, do not block the air intake or exhaust valve in anyway. Do not use appliance on soft surfaces, such as carpet, where exhaust valve may become blocked.
- Always plug appliances directly into a wall outlet receptacle. Do not use extension cord or relocatable power tap (outlet/power strip).
- This appliance can be used by children aged from 8 years and above and persons with reduced physical, sensory or mental capabilities or lack of experience and knowledge if they have been given supervision or instruction concerning use of the appliance in a safe way and understand the hazards involved. Children shall not play with the appliance. Cleaning and user maintenance shall not be made by children without supervision.
- Children of less than 3 years should be kept away unless continuously supervised.
- Children aged from 3 years and less than 8 years shall only switch on/off the appliance provided that it has been placed or installed in its intended normal operating position and they have been given supervision or instruction concerning use of the appliance in a safe

way and understand the hazards involved. Children aged from 3 years and less than 8 years shall not plug in, regulate and clean the appliance or perform user maintenance.

- **CAUTION** - Some parts of this product can become very hot and cause burns.

  Particular attention has to be given where children and vulnerable people are present.
- If the supply cord is damaged, it must be replaced by the manufacturer, its service agent or similarly qualified persons in order to avoid a hazard.
- **CAUTION**: In order to avoid a hazard due to inadvertent resetting of the thermal cutout, this appliance must not be supplied through an external switching device, such as a timer, or connected to a circuit that is regularly switched on and off by the utility.
- **WARNING**: In order to avoid overheating, do not cover the heater.
- The heater must not be located immediately below a socket-outlet.
- Do not use this heater in the immediate surroundings of a bath, a shower or a swimming pool.
- Do not use this heater if it has been dropped;
- Do not use if there are visible signs of damage to the heater;
- Use this heater on a horizontal and stable surface, or fix it to the wall, as applicable.
- **WARNING**: Do not use this heater in small rooms when they are occupied by persons not capable of leaving the room on their own, unless constant supervision is provided.
- **WARNING**: To reduce the risk of fire, keep textiles, curtains, or any other flammable material a minimum distance of 1 m from the air outlet.

EN

PACKING LIST

	A (4* 12)	C	D
24GZ, G2	12+2	1	2
30GZ, G2	12+2	1	2
36GZ, G2	12+2	1	2
40GZ, G2	12+2	1	2
50GZ, G2	12+2	1	2
60GZ, G2	12+2	1	2

If you have lost accessories or missing parts, please contact our after-sales department for replacement in time.

ATTENTION: Discard the plastic bag after unpacking, must do not let children get. Because it may cause personal choking hazard, do not let children play with the plastic bag.

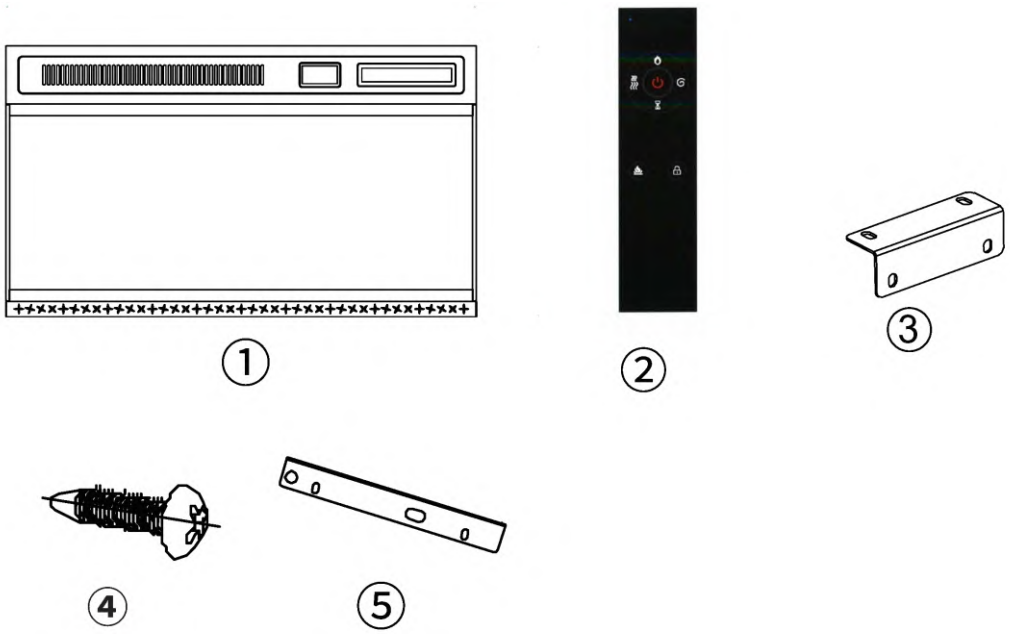

EN

DIMENSIONS

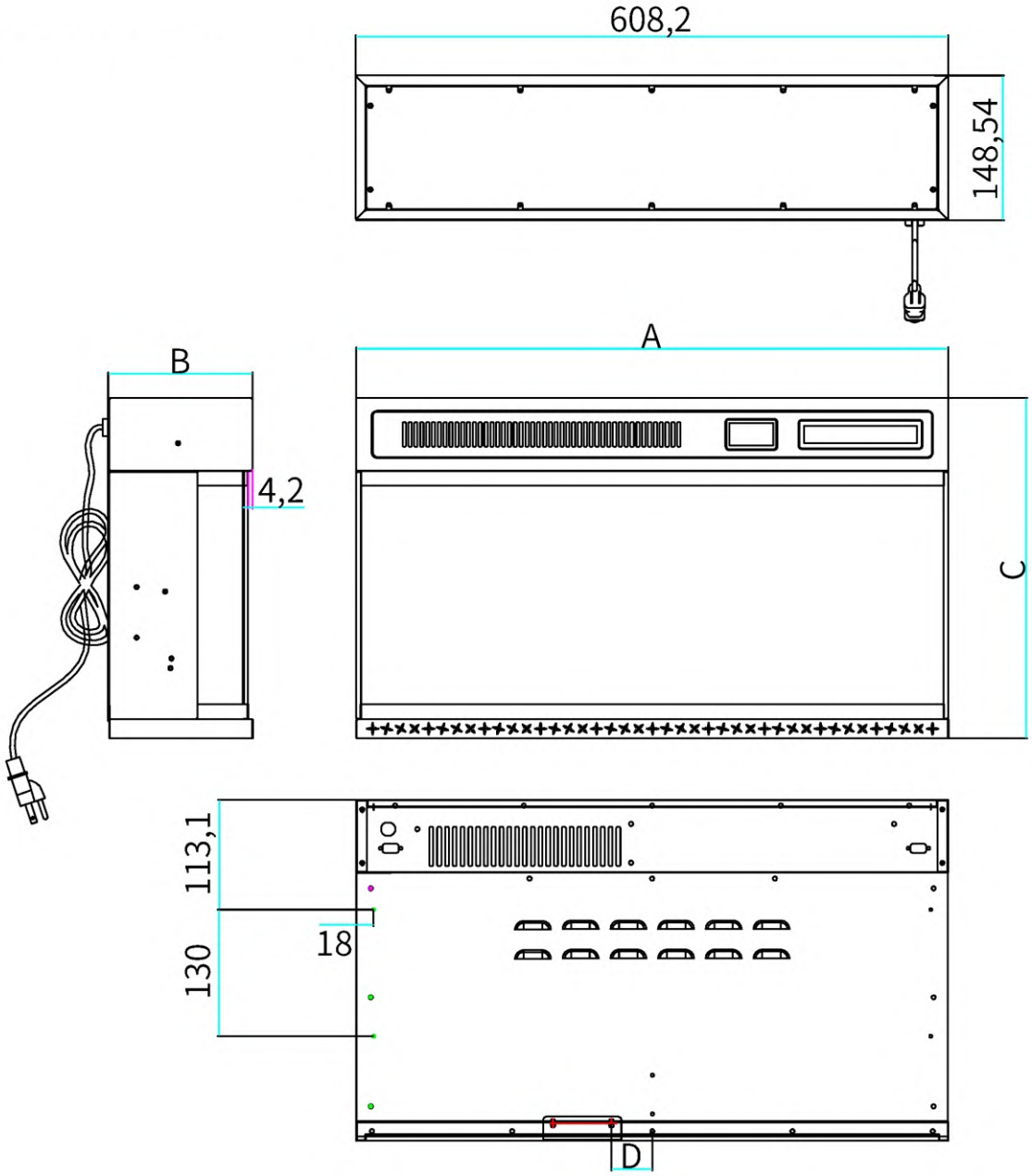

	A (mm)	B (mm)	C (mm)	D (mm)
24GZ	608	148.5	350	42
30GZ	760.4	148.5	350	42
36GZ	912.8	148.5	350	42
40GZ	1014.4	148.5	350	42
50GZ	1268.4	148.5	350	42
60GZ	1522.4	148.5	350	42

EN

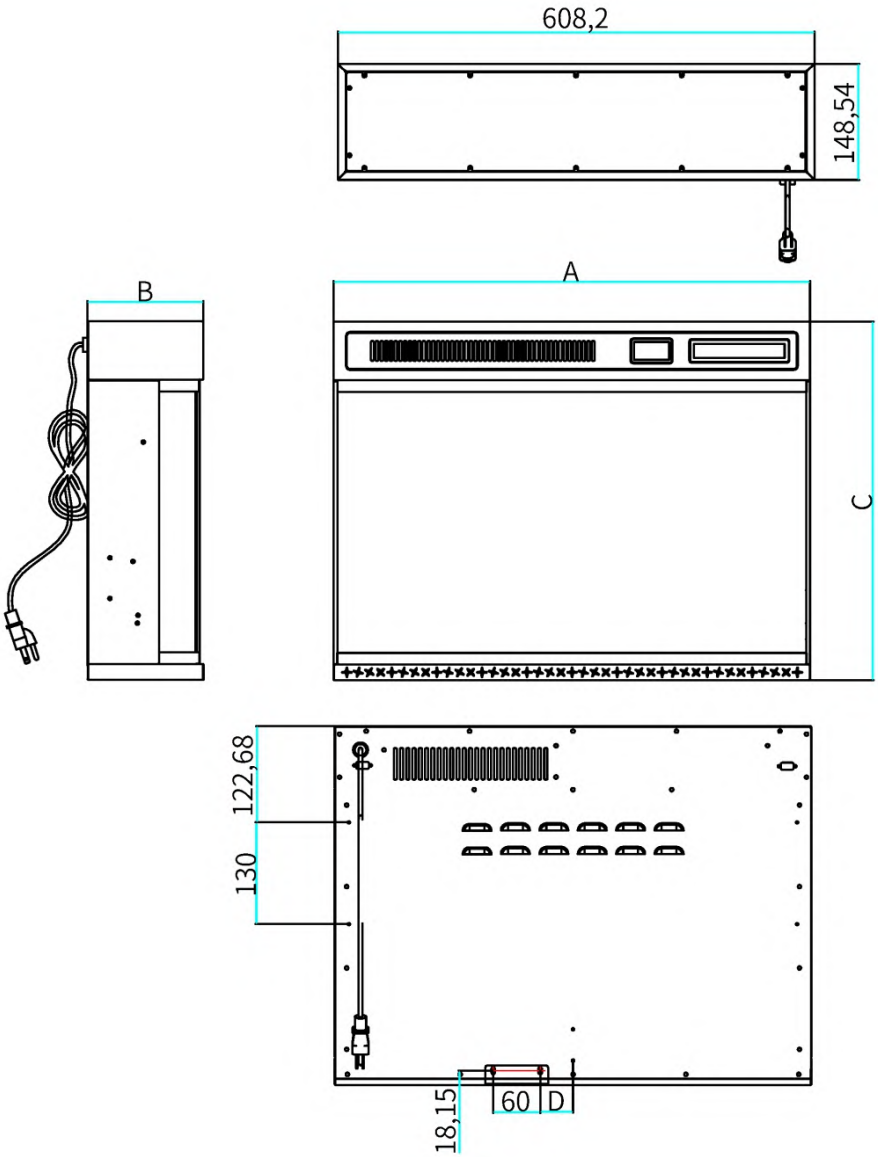

	A (mm)	B (mm)	C (mm)	D (mm)
24GZ	608	148.5	458	42
30GZ	760.4	148.5	458	42
36GZ	912.8	148.5	458	42
40GZ	1014.4	148.5	458	42
50GZ	1268.4	148.5	458	42
60GZ	1522.4	148.5	458	42

LISTING APPROVALS

Description	wall-mount, recessed, or free-standing Appliance
voltage	**230VAC**
watts	Max 1800W
Amps	7.8AMP
BTUS	5100BTU

ELECTRICAL INSTALLATION NOTES

GENERAL INSTRUCTIONS

CAUTION -some parts of this product can become hot and it easy to cause burns. pay attention to keep away from them.

A. please confirm that house circuit breakers for the outlet are on, before plugging your appliance into an electrical outlet.

B. The appliance may emit as light harmless odor when first used. it is caused by the initial heating of

internal appliance elements and will not occur again.

C. If your appliance does not heat, check the operation section of this manual for further information.

RISK OF FIRE! THE POWER CORD MUST NOT BE PINCHED AGAINST A SHARP EDGE.

SECURE CORD TO AVOID TRIPPING OR SNAGGING TO REDUCE THE RISK OF FIRE.

ELECTRIC SHOCK, AND PERSONAL INJURY, DO NOT RUN CORD UNDER CARPETING. DO NOT COVER THE CORD WITH THROW RUGS ETC.

Arrange the cord away from cluttered areas and where it will not be tripped over.

Risk of fire! To prevent a possible fire, do not block air intake or exhaust valve in any manner.

Do not use it on soft surfaces where openings may become blocked.

Risk of fire! Do not blow or place insulation against the appliance.

This electric appliance is tested and listed for use only with the approved optional accessories. Use other accessories that not tested for this electric appliance could the fire hazard result.

Afire result may cause property damage, personal injury, or death if the customer did not follow the instruction exactly, do not store or use gasoline or other flammable vapor s in the vicinity of this appliance.

This appliance is heavy. Thus, there need two people for installing.

In anyway, heater vents on the electric appliance cannot be covered. As it may lead e a fire hazard.

The fire hazard result.

Follow all national and local electrical codes.

1. The heater should be installed only using the mounting brackets we provided.
2. The heater cannot be recessed in the ceiling. There must be enough space around the top of the heater to ensure adequate ventilation.
3. The heater should be placed at least 60cm away from surrounding walls.

4. At least 90 cm should always be left in front of the heaters to ensure safety.
5. The Heater cannot be located either directly below, or Infront of a socket outlet.
6. The heater must be installed to prevent any controls witches from being able to be touched by anyone who is in the shower or bath.
7. Make sure that there is no possibility of inflammable material, combustible material, or curtains coming into contact with the heater.
8. DO NOT USE THE HEATER WITHOUT SUPERVATION.

INSTALLATION INSTRUCTIONS

UNPACKING AND TESTING APPLIANCE

Carefully remove the appliance from the box. Before installing the appliance, make sure the appliance operates properly by plugging the power supply cord into a conveniently located 230 Volt grounded outlet.

GROUNDING APPLIANCE

This appliance is for use on 230 Volts. The cord has a plug as shown in(A). An adapter as shown in (c)is available for connecting three-blade grounding-type plugs to two-slot receptacles. The green grounding lug extending from the adapter must be connected to a permanent ground such as a properly grounded outlet box. The adapter should not be used if a three-slot grounded receptacle is available.
To disconnect the appliance, turn the controls off, then remove the plug from the outlet.

Grounding Methods

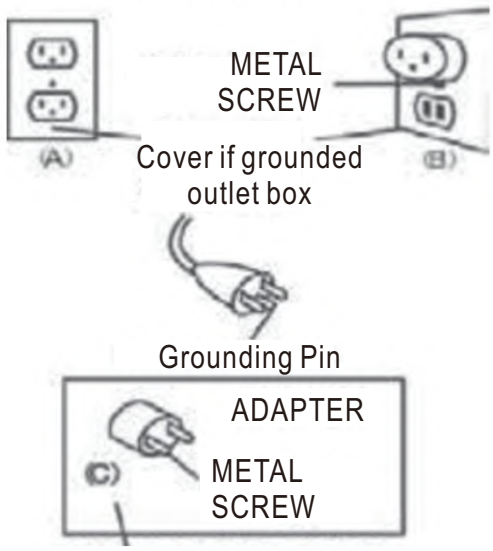

NOT ALLOWED IN CANADA

ASSEMBLY

WARNING

1. Due to the high heat temperatures of fireplace heating, do not place the fireplace in close proximity where it can blow, such as pillows, bedding, cotton fabrics, and in high traffic areas. Items such as paper, clothing, and curtains must be kept at least 36 inches away from the fireplace.
2. Never install the fireplace where it could fall into a bathtub or other body of water.
3. Wear safety gloves and safety glasses for protection during installation to prevent personal injury from broken glass.
4. Installation is to prevent the fireplace from coming into contact with energized bodies. Do not install the fireplace next to and near the top of a vapor barrier or exposed energized body.
5. Do not expose the fireplace to the natural environment (rain, snow, dew, etc.).
6. This fireplace can be used for multiple purposes. When used as a built-in, it is recommended that it be installed in a TV cabinet specifically configured for this unit. Try not to embedded in its place, so as not to install the discomfort caused by the use of fireplace effect is not ideal and inconvenience to the user.
7. When used as a mobile heater, it must be held lightly, the fireplace must be placed upright, any part of the fireplace cannot be placed on any part of the fireplace is heavy pressure.

TIPS:

It is strongly recommended that a specially configured TV cabinet must be selected for fire place installation.

When used as a portable heater, it must be placed in a location that meets the above requirements and without any objects within 20 inches of the fireplace.

ASSEMBLY STEP

1. First, fix the bracket in the accessories to the special mounting holes on the back of the fireplace according to the picture below (Picture 1).

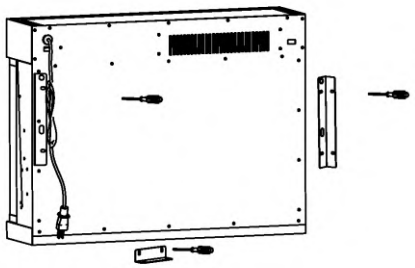

(Picture 1)

2. Embed the fireplace in the special hole of the TV cabinet according to the position and direction of Picture 2.

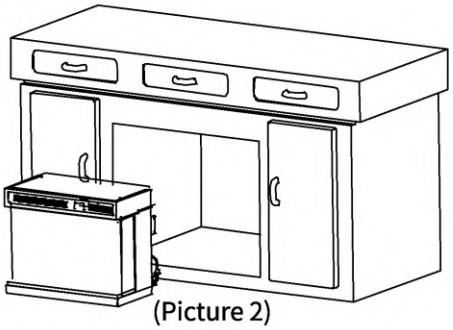

(Picture 2)

3. Push the fireplace completely into the TV cabinet inset holes so that the back of the fireplace face frame is completely flat and snug against the cabinet.

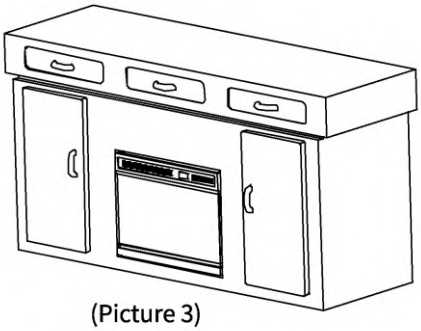

(Picture 3)

4. The fireplace has been fully embedded from the TV cabinet back panel fireplace fixing piece with ST4* 12 screws fixed on top of the TV cabinet (Picture 4).

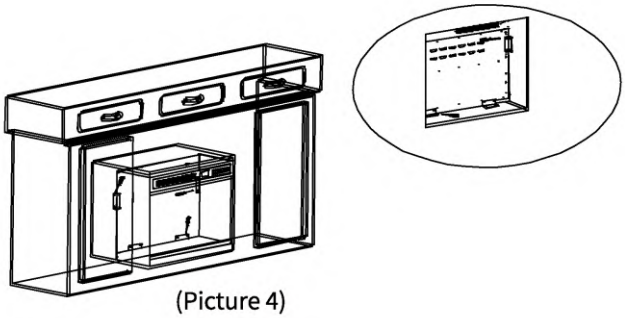

(Picture 4)

5. Plug the fully installed fireplace power cord into an outlet that meets the specified requirements, then place the TV cabinet into the use position.
If the fireplace is used as a portable heater, it does not need to be installed and can be used directly according to the specified requirements.

FINISHING

GRILLE MAY BE HOT, DO NOT TOUCH AIR OUTLET UNTIL COOLED.THE DOOR HOOKS ARE PART OF A SAFETY SYSTEM AND MUST BE PROPERLY"ENGAGED, DO NOT OPERATE THE APPLIANCE WITH HOOKS DISENGAGED.

Facing finishing materials must not interfere with air flow through air openings, operation of doors or access for service, observe all clearances when applying combustible materials. Before door is removed. Turn the appliance off and wait until appliance is cool doors are heavy and fragile, so handle with care.

NOTE: Glass front must be removed and the appliance must be finished in its final location before the media bed kits are installed, Media bed kits may have sharp edges, wear safety glasses and gloves when handling.

OPERATING INSTRUCTION

Once the appliance has been plugged into a grounded electrical outlet, it is ready to operate.

MAIN POWER BUTTON

The main power switch for the fireplace is on the front right.

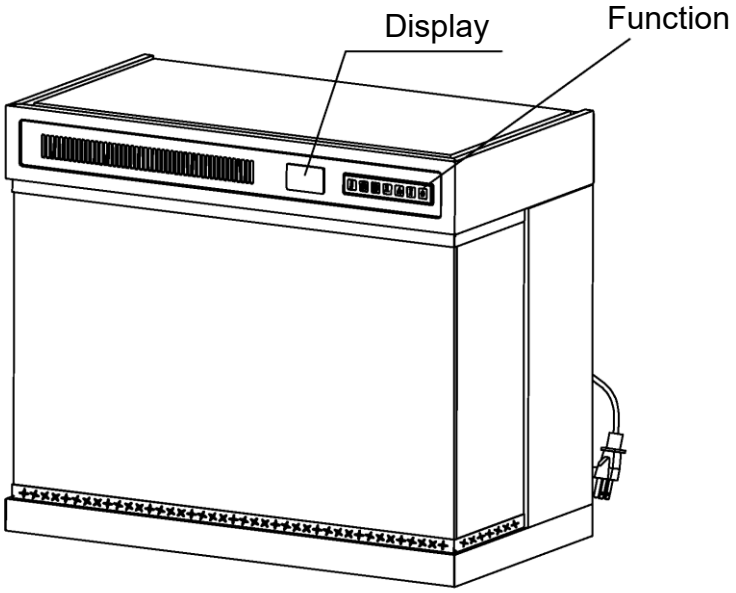

CONTROL PANEL/REMOTE CONTROL OPERATION

The keypad is on the upper right.

Please open the back cover of the remote control and put in the battery before use.

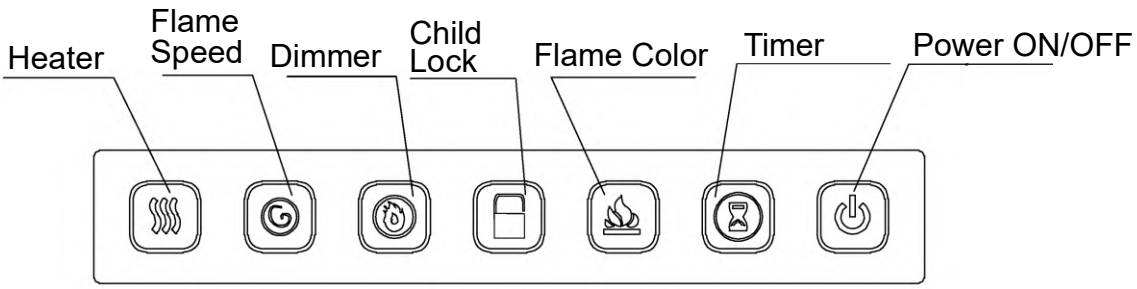

EN

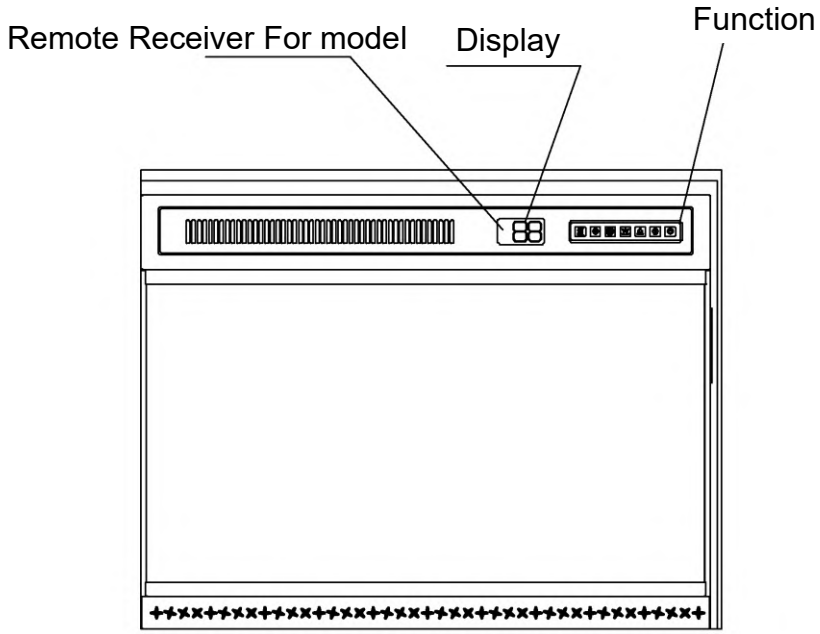

POWER	Plugin the power plug to hear a long buzzer, the electric fireplace is in standby mode, every time you operate a button or remote control buzzer will be a short call! power on: click the power button on the remote control keypad or on the fireplace in the off state, the buzzer will sound once briefly and the electric fireplace will start to work. The rest of the button displays will not light up, and the flame light and the carbon fire light will light up. The stepper motor works at the default speed (The color and brightness of the LED light keep the color and brightness of the light before the last shutdown or power failure because of equipped with memory function). power off: click the power button on the remote control keypad or on the fireplace in the power-on state, the buzzer will sound once, the digital tube will go out, and the electric fireplace will be turned off, and the heating will be turned off. If the heating mode of the electric fireplace is turned on when the power is turned off, the fan in the electric fireplace will continue to work for 20 seconds and then stop, and the electric fireplace will be in standby state.
HEATER	Heating function is no shutdown and power failure memory function, the electric fireplace after power on the default heating mode are off state. To turn on the heating function of the electric fireplace, press the heating setting key on the keypad or remote control. press the first heating setting key, the digital tube displays LL, the heating of the electric fireplace in the low power mode, then press the heating setting key, the digital tube displays HH, the heating of the electric fireplace in the high power mode; and then press the heating setting key, the digital tube displays off, the heating of the electric fireplace is turned off, the heating indicator light on the display board goes out, at this time, the fan in the electric fireplace will be a delayed work of20seconds and then stop. If you repeatedly press the heating switching key, then

	the heating mode is in OFF-LL-HH three modes cycle switching, every time you press the key buzzer will be a short sound.
TIMER	Electric fireplace has a timer shutdown setting function, the timing range can beset between0-8hours, when the electric fireplace default timer time iso hours, you can operate the remote control on the "TIME" button to set the timer shutdown, the electric fireplace is open to work, click on the remote control on the "TIME" button, the digital tube displays the timer time, every time you tube displays the timer time, every time you press the button timer time will be in the (0H-1H-2H-3H-4H-5H-6H-7H-8H)the order of the change of a time.
FLAME SPPED	Flame speed adjustment function: 5 files When the electric fireplace default fame speed for the "3 files -11RPM", if you need to adjust the speed of the flame, you need to adjust the speed of the flame adjustment key on the remote control, while the digital tube displays the codes of the speed of the flame. Every time you press the speed key, the digital tube displays the speed of the flame according to the cycle of "u3-u4-u5-ul-u2" such a change, and at the same time, the rotation speed of the stepping motor is also changed once accordingly
DIMMER	Adjust brightness of flame and firewood. When powered on for the first time, the flame and firewood brightness should be at their highest brightness of 100%. 5 level: L5-L4-L3-L3-L2-L1. Every time the fame on the remote control is pressed, the dimming button for the-charcoal light will decrease by 20% and the number by 1. When the flame and charcoal are at their darkest, pressing the button again will bring the flame and charcoal back to its brightest.
FLAME COLOR	This electric fireplace features a flame color changing function with 12 color modes using four LED colors: Red(R), yellow (y), Blue (B), and orange (w). On first use, the flame defaults to Red (R), shown as code 1 on the digital display. Each press of the flame color button (on the panel or remote) triggers a short beep and cycles the flame to the next mode:1-Red | 2-yellow | 3-Blue | 4-orange | 5-R+y | 6-R+B | 7-R+B+w | 8-y+B | 9-y+w+B |a-A+B+w | b-R+y+B | c-R+y+B+w. The current mode is shown by a code on the display (e.g., b for Red + yellow + Blue). Memory function included: The fireplace remembers the Last selected flame color, even after power off or shutdown.
Child Lock	When the child lock function is activated, the digital display will show "L0”. All buttons will be locked except for the power button on the remote control and the power button on the control panel. The child lock will be deactivated after the unit is turned off and then back on. To manually deactivate the child lock, press the child lock button again.

1. Fireplace inserted into the power supply has been connected, the machine will emit a long beeping buzzer call, the fireplace is in standby mode is to show the screen display"--".
2. After 10 seconds without operating the keys, all the displays on the display will go out and the electric fireplace will work normally if you need to light up the display again, then you only need to press any key on the remote control or keypad to display again.
3. Wake-up function operation press any key when the first time just wake up the display without executing the function of the key.
4. With power failure or shutdown memory function. Flame color, firewood color and flame, firewood brightness, and the rest of the functions are restored to the default state.

After 10 seconds without operating the keys, all the displays on the display will go out and the electric fireplace will work normally, if you need to light up the display again, then you only need to press any key on the remote control or keypad to display again.
Note: Wake-up function operation press any key when the first time just wake up the display without executing the function of the key.
With power failure or shutdown memory function. Flame color, firewood color and flame, firewood brightness, and the rest of the functions are restored to the default state.
WARNING: Do not move or remove themes h trim panel when the appliance is plugged in and operating. This will cause the remote control and touch panel to no longer function.
NOTICE: When the heater is first turned on, a slight odor may be present. This is normal and should not occur again unless the heater is not used for a long period of time.
NOTICE: To improve operation, aim the remote control at the front of the fireplace. DO NOT press the buttons too quickly. Give the unit time to respond to each command.

REMOTE CONTROI
Note:
1. please open the back cover of the remote control and put in the battery before use.
2. Due to the express delivery requirements, this product does not come with any batteries, you need to buy two AAA batteries yourself Thanks for your kind understanding!

Battery must be recycled or disposed of properly. check with your Local Authority or Retailer for recycling advice in your area.

OVERHEAT PROTECTION
The heater in this fireplace is equipped with overheat protection. If the heater reaches an unsafe temperature, the heater will automatically shut off. The fireplace will no longer heat for operation.
To reset, do the following.
1. Disconnect power to the fireplace by unplugging the power cord from the outlet.
2. place the ON/OFF switch on the control panel in the OFF position. wait5minutes for the fireplace to cool down.
3. Inspect the fireplace to make sure the vents are not clogged with dust, lint, or any foreign

matter. If so, vacuum clean the vent.
4. with the power switch in the OFF position, plug the power cord back into the outlet.
5. If the problem persists, have a professional inspect the outlet and wiring. If there is no problem using the wiring, please contact our after-sales service department.

TROUBLE SHOOTING GUIDE

PROBLEM	SOLUTION	
The control panel functions do not work.	1. Make sure the power switch on the control panel is turned on before operation. 2. Make sure you have reconnected the data cable which was pull lout when you removed the glass frame. 3. If the problem is still not solved, please contacts via message.	
Sudden power outage during the heating process.	1. Don't cover the air outlet. 2. Unplug the plug, wait for 1o minutes and try to open it again. 3. If the problem is still not solved, please contacts via Message.	
The appliance does not blow hot air when it turns on and off.	This is normal. The fans blow cool air while the appliance gradually heat up. The fans blow after the appliance turnoff to cool the appliance and prevent overheating.	
The appliance does not blow hot air when it turns on and off.	1. circuit breaker has tripped. air when it turns on and off.	Too many appliances on this circuit. Be sure that electrical supply for this unit is an individual circuit.
	2. Heat er is unplugged from wall outlet.	Make sure the power cord is plugged into a functioning and properly grounded 7.8Amp 230VAC electrical outlet.
	3. power cord or power plug are damaged.	Contact a qualified electrician to replace power cord.
	4. power outlet for power plug prong is loose.	Check the power outlet and replace with a new one.
	5. Loose wiring.	Check all wiring for loose connections. contact a qualified electrician.

Heater is on, but no flame or low flame intensity.	1. Flame Adjusting knob is at low setting.	Turn the knob to maximum setting.
	2. Loose wiring.	Check all wiring for loose connections. Contact a qualified electrician.
Flame is frozen	1. Flame element is not attached to the motor.	Contact us via Message.
	2. Rotation motor is defective.	Contact us via Message.
Excessive noise in the lower portion of the heater.	1. Flame element isn't seated properly.	Contact us via Message.
	2. Motor is defective.	Contact us via Message.
Heater system doesn't come on.	1. Heater power switch is off.	Turn the heater power switch to the "ON" position.
	2. Heater system is overheated.	Maybe the heater is covered or air inlet or air outlet is blocked; remove the clothes or the blockage and turnoff the power switch and unplug it. Wait 10 minutes, and then turn the heater on again.
	3. Loose wiring.	Check all wiring for loose connections. Contact a qualified electrician.
	4. The air inlet or air outlet is blocked completely.	Leave adequate space around the unit. Remove the blockage, on or in front of the air outlet.
"HEAT" switch has been flipped in the on position, but there is no airflow.	1. The heater system is overheated. Temperature Limit thermostat is cut off.	Check the air inlet and outlet. Turn off the power switch and unplug it. Wait 10 minutes, and then tun the heater on again.
	2. Fan motor is defective.	Contact us via Message
	3. Fan blower is balanced badly.	Contact us via Message
	4. The "POWER" and the "HEAT" switches are not turned on.	Turn these two switches on.

Fan runs but no heat is coming out.	1. Loose wiring.	Contact us via Message
	2. Bad heating element.	Contact us via Message
	3. Buildup of dirt on the fans.	Clean all fans.
	4. Heater fan is defective.	Contact us via Message
The remote control does not work.	1. The battery is not properly installed.	Make sure the battery is properly installed. Move the battery's transparent insulating piece away before using.
	2. Not pointing to the right position.	Aim the remote control at the receiver.
	3. Have an obstacle in front of the machine.	Remove objects that may be in the way. Items between the remote control and the remote control receiver will block the signal.
	4. Press the remote-control buttons too quickly.	Don't press the remote control buttons too quickly. Give the unit time to respond to your commands.
There is an odor coming from the heater.	The heater may emit a slight, harmless odor when first used. This is a normal condition caused by initial heating of the internal parts and will not occur again.	
NOTE: For the most of functional problems, you can unplug the plug, wait for 10 minutes and plug it again, the machine will reset to the initial status (product originals). If the problem is still not solved, feel free to contact us via Amazon Message.		

MAINTENANCE

Disconnect power and allow heater to cool before attempting any maintenance or cleaning to reduce the risk of fire, electric shock or damage to person.

The fireplace should not be operated with an accumulation of dust or dirt on or in the unit, as this can cause a buildup of heat and subsequent eventual damage. For this reason, the heater must be inspected regularly, depending on conditions and at least at yearly intervals.

PARTIALLY REFLECTIVE GLASS CLEANING

The partially reflective glass is cleaned in the factory during the assembly operation. During shipment, installation, handling. etc., the partially reflective glass may collect dust particles; these can be removed by dusting lightly with a clean dry cloth.

To remove fingerprints or other marks, the partially reflective glass can be cleaned with a damp cloth. They partially reflective glass should be completely dried with a lint-free cloth to prevent water spots. To prevent scratching. do not use abrasive cleaners.

Q&A AND CONTACT INFORMATION

1. Q: After installation, I found that half screen of my fireplace was no light. What should I do?

A: This problem was caused by the lamp strip of the product, which installed in the back inner place of the fireplace. Please check the plug of the lamp strip was fully inserted or not. If the problem couldn't be solved with above step, please contact customer service for help.

2. Q: I turn on the fireplace and the flame is weak what should I do?

A: This problem is caused by the reflective strip (installed in the back inner place of fireplace). Please contact us to replace the reflective strip to solve this problem.

3. Q: My fireplace makes a lot of noise, could you please tell me why?

A: Firstly, please confirm where the noise come from? There are usually 3 causes of noise.

(1) Motor noise. It is coming from the bottom of the fireplace and could be solved by changing motor, please contact with customer service for change

(2) Reflected strip noise. It is coming from the back of the fireplace. Please take the fireplace apart, find the reflective strip, and cut off the excess.

(3) Fan noise. It is coming from top of the fireplace. Please contact customer service. They will send you a repair video and provide you with a repair plan as help to repair the fire place.

If the problem couldn't be solved by above steps, please contact with customer service for help.

4. Q: My fireplace does not heat up after plug in, what should I do?

A: It may be the control board is damaged, please send the video and your order number to the email, we will help you solve the problem.

5. Q: The remote control is insensitive, what should I do?

A: Please confirm you already take out the insulating parts in the remote and load the battery correctly. Then please aim at the upper right corner of the screen to test when using. If the remote still insensitive after above steps, please contact customer service.

EN

Information requirements for electric local space heaters

Model identifier(s):					
Item	**Symbol**	**Value**	**Unit**	**Item**	**Unit**
Heat output				**Type of heat output/room temperature control (select one)**	
Nominal heat output	P_{nom}	1.8 – 2.0	kW	Single stage heat output and no room temperature control	[no]
Minimum heat output (indicative)	P_{min}	1.0	kW	Two or more manual stages, no room temperature control	[yes]
Maximum continuous heat output	$P_{max.c}$	2.0	kW	With mechanic thermostat room temperature control	[no]
Power consumption				With electronic room temperature control	[no]
In off mode	P_0	0.0	W	Electronic room temperature control plus day timer	[no]
In standby mode	P_{sm}	N/A	W	Electronic room temperature control plus week timer	[no]
In idle mode	P_{idle}	N/A	W	**Other control options (multiple selections possible)**	
In network standby	P_{nsm}	N/A	W	Room temperature control, with presence detection	[no]
				Room temperature control, with open window detection	[no]
Standby mode with display of information or status			[no]	Distance control option	[no]
Seasonal space heating energy efficiency in active mode	$\eta_{s,on}$	85.0	%	Adaptive start control	[no]
				Working time limitation	[no]
				Black bulb sensor	[no]
				Self-learning functionality	[no]
				Control accuracy	[no]
Contact details:	IMPORTER ADDRESS: MH STAR UK Ltd 1 Northampton Cross Logistics Park Northampton Cross Road Northampton NN4 9FH MADE IN CHINA				

AUCUNE VENTILATION N'EST NÉCESSAIRE

AVERTISSEMENT

Veuillez lire et comprendre l'intégralité de ce manuel d'utilisation, y compris toutes les consignes de sécurité, avant de brancher ou d'utiliser cet appareil. Le non-respect de ces consignes pourrait entraîner un incendie, un choc électrique ou des blessures graves.

BIENVENUE DANS L'AVENIR DU DIVERTISSEMENT À DOMICILE !

Merci d'avoir choisi notre nouvelle gamme de cheminées électriques et de meubles TV ! Nos produits sont conçus pour être à la fois élégants et fonctionnels, en mettant l'accent sur l'efficacité énergétique et la durabilité.

Nous utilisons des matériaux de haute qualité pour garantir la durabilité de nos produits, afin que vous puissiez en profiter pendant de nombreuses années. Que vous recherchiez une cheminée électrique chaleureuse ou un meuble TV élégant, nous avons ce qu'il vous faut. Nos produits sont parfaits pour la maison ou le bureau, et nous sommes convaincus que vous les aimerez autant que nous !

CONSIGNES DE SÉCURITÉ IMPORTANTES

AVERTISSEMENT : Veuillez lire attentivement ces instructions avant l'installation. Ce livret doit être conservé et remis au nouvel utilisateur. Le fabricant se réserve le droit de modifier les caractéristiques du produit sans préavis. Les données techniques sont fournies à titre indicatif uniquement.

- DANS CE MANUEL. LE NON-RESPECT DE CES CONSIGNES PEUT ENTRAÎNER DE GRAVES BRÛLURES.
- N'utilisez pas l'appareil avant d'avoir lu et compris les instructions. Le non-respect de ces consignes peut provoquer un incendie ou des blessures.
- Gardez ce produit à une distance d'au moins 0,9 m (3 pieds) de tout matériau inflammable, tel que meubles, oreillers, literie, papiers, vêtements et rideaux. AVERTISSEMENT : afin d'éviter toute surchauffe, ne couvrez pas le radiateur. L'espace peut s'avérer insuffisant en cas d'installation dans un véhicule de loisirs.
- Risque de brûlures. Ne touchez pas l'appareil immédiatement après son utilisation ; laissez-le refroidir un moment. Éteignez l'appareil, puis débranchez la fiche si vous souhaitez le mettre hors tension.
- N'installez pas de composants endommagés ou incomplets.
- Les jeunes enfants doivent être surveillés de près lorsqu'ils se trouvent dans la même pièce que l'appareil. Ils risquent de subir des brûlures accidentelles par contact.
- N'installez pas de composants endommagés, incomplets ou de substitution.
- Pour éviter tout risque d'ingestion accidentelle, les petits kits doivent être tenus hors de portée des enfants et des nourrissons.

- La télécommande contient de petites piles. Veuillez la tenir hors de portée des enfants.
- N'installez pas la pile dans le mauvais sens, ne la placez pas à proximité d'une source de chaleur et ne la mélangez pas avec d'autres types de piles.
- Assurez-vous de prendre les mesures de sécurité adéquates pour empêcher les nourrissons et les tout-petits de toucher les surfaces chaudes.
- Il est impératif de maintenir propres les compartiments de commande, le ventilateur de circulation et le conduit de ventilation de l'appareil. L'appareil doit être inspecté avant utilisation et entretenu par un technicien qualifié une fois par an.
- Cet appareil ne doit en aucun cas être modifié.
- N'utilisez pas cet appareil si une de ses pièces a été en contact avec de l'eau. Veuillez appeler un technicien de maintenance qualifié pour inspecter l'appareil immédiatement et remplacer les pièces qui ont été en contact avec de l'eau.
- N'utilisez pas l'appareil si la porte vitrée a été retirée, est fissurée ou cassée. Le remplacement de la vitre doit être effectué par un technicien qualifié.
- Ne frappez pas la porte vitrée de l'appareil.
- Gardez les matériaux d'emballage hors de portée des enfants et éliminez-les de manière sécurisée.
- Débranchez toujours l'appareil lorsqu'il n'est pas utilisé.
- N'utilisez pas cet appareil si le cordon d'alimentation ou la fiche sont endommagés. En cas de dysfonctionnement, veuillez renvoyer l'appareil à un centre de service agréé pour un réglage électrique ou mécanique, ou pour une réparation.
- N'utilisez pas l'appareil à l'extérieur.
- Ne placez jamais l'appareil à un endroit où il pourrait tomber dans une baignoire ou un autre récipient contenant de l'eau.
- Ne faites pas passer le cordon sous un tapis. Ne recouvrez pas le cordon avec des tapis, des meubles, etc. Placez le cordon à l'écart des zones encombrées et là où il ne risque pas d'être piétiné.
- Branchez l'appareil uniquement sur des prises correctement mises à la terre.
- N'insérez pas et ne laissez pas d'objets étrangers pénétrer dans les ouvertures de ventilation ou d'évacuation, car cela pourrait provoquer un choc électrique, un incendie ou endommager l'appareil.
- Pour éviter tout risque d'incendie, ne bloquez en aucun cas l'entrée d'air ou la valve d'évacuation. N'utilisez pas l'appareil sur des surfaces souples, telles que de la moquette, où la valve d'évacuation pourrait se boucher.
- Branchez toujours l'appareil directement sur une prise murale. N'utilisez pas de rallonge ni de multiprise (prise multiple).
- Cet appareil peut être utilisé par des enfants âgés d'au moins 8 ans et par des personnes ayant des capacités physiques, sensorielles ou mentales réduites ou dénuées d'expérience ou de connaissance, s'ils (si elles) sont correctement surveillé(e)s ou si des instructions relatives à l'utilisation de l'appareil en toute sécurité leur ont été

données et si les risques encourus ont été appréhendés. Les enfants ne doivent pas jouer avec l'appareil.

- Le nettoyage et l'entretien par l'usager ne doivent pas être effectués par des enfants sans surveillance.
- Il convient de maintenir à distance les enfants de moins de 3 ans, à moins qu'ils ne soient sous une surveillance continue. Les enfants âgés entre 3 ans et 8 ans doivent uniquement mettre l'appareil en marche ou à l'arrêt, à condition que ce dernier ait été placé ou installé dans une position normale prévue et que ces enfants disposent d'une surveillance ou aient reçu des instructions quant à l'utilisation de l'appareil en toute sécurité et en comprennent bien les dangers potentiels. Les enfants âgés entre 3 ans et 8 ans ne doivent ni brancher, ni régler ni nettoyer l'appareil, et ni réaliser l'entretien de l'utilisateur.
- **ATTENTION** - Certaines parties de ce produit peuvent devenir très chaudes et provoquer des brûlures. Il faut prêter une attention particulière en présence d'enfants et de personnes vulnérables.
- Si le câble d'alimentation est endommagé, il doit être remplacé par le fabricant, son service après vente ou des personnes de qualification similaire afin d'éviter un danger.
- **ATTENTION**: Afin d'éviter tout danger dû au réarmement intempestif du coupe-circuit thermique, cet appareil ne doit pas être alimenté par l'intermédiaire d'un interrupteur externe, comme une minuterie ou être connecté à un circuit qui est régulièrement mis sous tension et hors tension par le fournisseur d'électricité.
- **MISE EN GARDE**: Pour éviter une surchauffe, ne pas couvrir l'appareil de chauffage.
- L'appareil de chauffage ne doit pas être placé juste en dessous d'une prise de courant.
- Ne pas utiliser cet appareil de chauffage à proximité d'une baignoire, d'une douche ou d'une piscine.
- Ne pas utiliser cet appareil de chauffage s'il est tombé;
- Ne pas utiliser si l'appareil de chauffage présente des signes visibles de dommage;
- Utiliser cet appareil de chauffage sur une surface horizontale et stable, ou fixé à une paroi, selon le cas.
- **MISE EN GARDE**: Ne pas utiliser cet appareil de chauffage dans des petits locaux, lorsqu'ils sont occupés par des personnes incapables de quitter le local seules, à moins qu'une surveillance constante ne soit prévue.
- **MISE EN GARDE**: Afin de réduire le risque d'incendie, les textiles, les rideaux, ou autres matériaux inflammables se trouvent à une distance minimale de 1 m de la sortie d'air.

LISTE DE COLISAGE

	A (4* 12)	C	D
24GZ, G2	12+2	1	2
30GZ, G2	12+2	1	2
36GZ, G2	12+2	1	2
40GZ, G2	12+2	1	2
50GZ, G2	12+2	1	2
60GZ, G2	12+2	1	2

Si vous avez perdu des accessoires ou s'il manque des pièces, veuillez contacter notre service après-vente pour obtenir un remplacement dans les meilleurs délais.

ATTENTION : Jetez le sac en plastique après le déballage, ne le laissez pas à la portée des enfants. Comme il présente un risque d'étouffement, ne laissez pas les enfants jouer avec le sac en plastique.

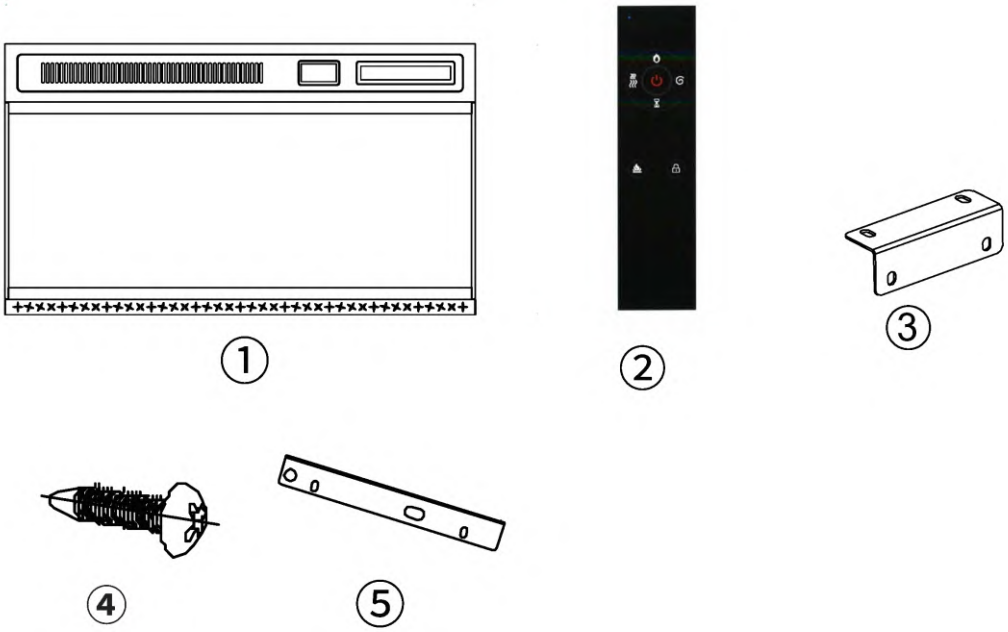

DIMENSIONS

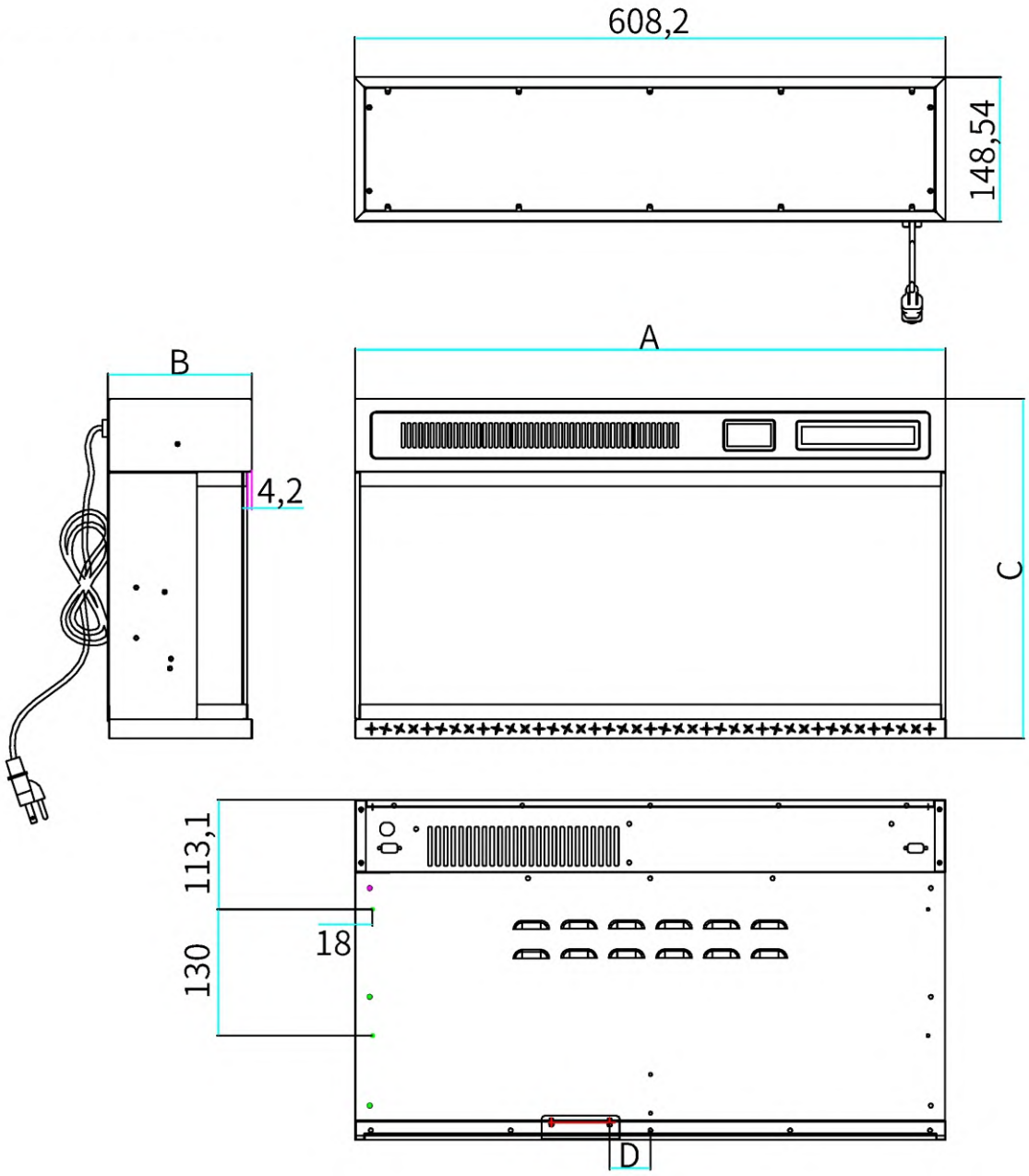

	A (mm)	B (mm)	C (mm)	D (mm)
24GZ	608	148,5	350	42
30GZ	760,4	148,5	350	42
36GZ	912,8	148,5	350	42
40GZ	1014,4	148,5	350	42
50GZ	1268,4	148,5	350	42
60GZ	1522,4	148,5	350	42

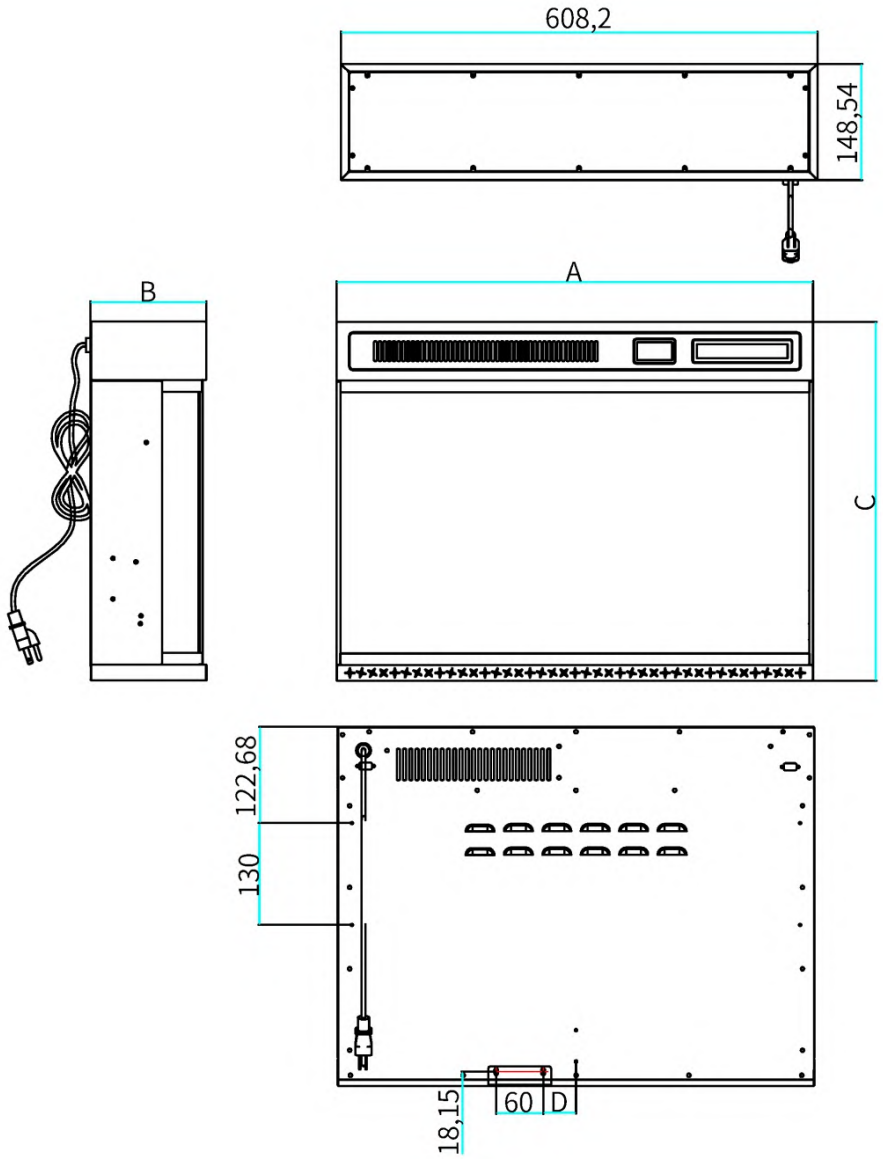

	A (mm)	B (mm)	C (mm)	D (mm)
24GZ	608	148,5	458	42
30GZ	760,4	148,5	458	42
36GZ	912,8	148,5	458	42
40GZ	1014,4	148,5	458	42
50GZ	1268,4	148,5	458	42
60GZ	1522,4	148,5	458	42

APPROBATIONS D'INSCRIPTION

Description	montage mural, encastré ou sur pied Tension de l'appareil
Tension	**230 V CA**
watts	1800 W max.
Ampères	7,8 A
BTU	5 100 BTU

REMARQUES CONCERNANT L'INSTALLATION ÉLECTRIQUE

INSTRUCTIONS GÉNÉRALES

ATTENTION : certaines parties de ce produit peuvent devenir chaudes et causer facilement des brûlures. Veillez à vous en tenir éloigné.

A. Vérifiez que les disjoncteurs de la prise sont activés avant de brancher votre appareil sur une prise électrique.

B. L'appareil peut dégager une légère odeur inoffensive lors de la première utilisation. Celle-ci est due à l'échauffement initial des
éléments internes de l'appareil et ne se reproduira pas.

C. Si votre appareil ne chauffe pas, consultez la section « Fonctionnement » de ce manuel pour plus d'informations.

RISQUE D'INCENDIE ! LE CORDON D'ALIMENTATION NE DOIT PAS ÊTRE COINCÉ CONTRE UNE ARÊTE TRANCHANTE.
FIXEZ LE CORDON POUR ÉVITER DE TRÉBUCHER OU DE L'ACCROCHER, AFIN DE RÉDUIRE LE RISQUE D'INCENDIE.
RISQUE DE CHOC ÉLECTRIQUE ET DE BLESSURES CORPORELLES : NE FAITES PAS PASSER LE CORDON SOUS LA MOQUETTE. NE RECOUVREZ PAS LE CORDON AVEC DES TAPIS, ETC.

Disposez le cordon loin des zones encombrées et à un endroit où personne ne risque de trébucher dessus.

Risque d'incendie ! Pour prévenir tout risque d'incendie, ne bloquez en aucun cas les entrées d'air ou les évents d'échappement. Ne l'utilisez pas sur des surfaces molles où les ouvertures pourraient être obstruées.

Risque d'incendie ! Ne soufflez pas d'air sur l'appareil et ne placez pas d'isolant contre celui-ci.

Cet appareil électrique a été testé et homologué pour être utilisé uniquement avec les accessoires optionnels approuvés. L'utilisation d'autres accessoires non testés pour cet appareil électrique pourrait entraîner un risque d'incendie.

Un incendie peut causer des dommages matériels, des blessures corporelles ou la mort si le client ne suit pas exactement les instructions ; ne stockez pas et n'utilisez pas d'essence ou d'autres vapeurs inflammables à proximité de cet appareil.

Cet appareil est lourd. Il faut donc deux personnes pour l'installer.

Dans tous les cas, les évents de chauffage de l'appareil électrique ne doivent pas être recouverts. Cela pourrait entraîner un risque d'incendie.

Risque d'incendie.

Respectez toutes les normes électriques nationales et locales.

1. Le radiateur doit être installé uniquement à l'aide des supports de fixation fournis.
2. Le radiateur ne doit pas être encastré dans le plafond. Il doit y avoir suffisamment d'espace autour de la partie supérieure du radiateur pour assurer une ventilation adéquate.
3. Le radiateur doit être placé à au moins 60 cm des murs environnants.
4. Il faut toujours laisser au moins 90 cm d'espace libre devant les radiateurs pour garantir la sécurité.
5. Le radiateur ne doit pas être placé directement sous ou devant une prise de courant.
6. Le radiateur doit être installé de manière à ce que les commandes ne puissent pas être touchées par une personne se trouvant sous la douche ou dans la baignoire.
7. Assurez-vous qu'aucun matériau inflammable, combustible ou rideau ne puisse entrer en contact avec le radiateur.
8. N'UTILISEZ PAS LE RADIATEUR SANS SURVEILLANCE.

INSTRUCTIONS D'INSTALLATION

DÉBALLAGE ET TESTE DE L'APPAREIL

Retirez délicatement l'appareil de son emballage. Avant d'installer l'appareil, assurez-vous qu'il fonctionne correctement en branchant le cordon d'alimentation sur une prise de courant de 230 volts avec mise à la terre, située à un endroit pratique.

MISE À LA TERRE DE L'APPAREIL

Cet appareil est conçu pour fonctionner sur une tension de 230 volts. Le cordon est muni d'une fiche comme illustré en (A). Un adaptateur, tel qu'illustré en (c), est disponible pour brancher des fiches à trois broches avec mise à la terre sur des prises à deux broches. La languette de mise à la terre verte qui dépasse de l'adaptateur doit être reliée à une mise à la terre permanente, telle qu'un boîtier de prise correctement mis à la terre. L'adaptateur ne doit pas être utilisé si une prise à trois broches avec mise à la terre est disponible.
Pour débrancher l'appareil, mettez les commandes hors tension, puis retirez la fiche de la prise.

Méthodes de mise à la terre

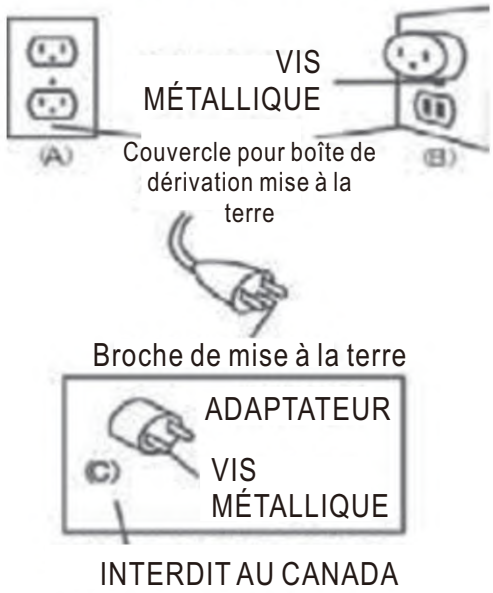

ASSEMBLAGE

AVERTISSEMENT

1. En raison des températures élevées dégagées par le chauffage du foyer, ne placez pas celui-ci à proximité immédiate d'objets inflammables, tels que des oreillers, de la literie, des tissus en coton, ni dans des zones très fréquentées. Les objets tels que le papier, les vêtements et les rideaux doivent être maintenus à au moins 91 cm du foyer.
2. N'installez jamais le foyer à un endroit où il pourrait tomber dans une baignoire ou tout autre plan d'eau.
3. Portez des gants et des lunettes de sécurité pendant l'installation afin d'éviter toute blessure causée par des éclats de verre.
4. L'installation doit empêcher la cheminée d'entrer en contact avec des éléments sous tension. N'installez pas la cheminée à côté ou à proximité du haut d'un pare-vapeur ou d'un élément sous tension exposé.
5. N'exposez pas le foyer aux intempéries (pluie, neige, rosée, etc.).
6. Ce foyer peut être utilisé à des fins multiples. Lorsqu’il est utilisé en encastré, il est recommandé de l’installer dans un meuble TV spécialement conçu pour cet appareil. Évitez de l’encastrer de manière trop profonde, afin de ne pas nuire à l’effet de flamme et de ne pas causer de désagréments à l’utilisateur.
7. Lorsqu'il est utilisé comme chauffage mobile, il doit être manipulé avec précaution ; la cheminée doit être placée en position verticale, et aucune partie de la cheminée ne doit subir de forte pression.

CONSEILS :

Il est fortement recommandé de choisir un meuble TV spécialement conçu pour l'installation de la cheminée.

Lorsqu'il est utilisé comme radiateur portable, il doit être placé dans un endroit répondant aux exigences ci-dessus et sans aucun objet à moins de 50 cm de la cheminée.

ÉTAPES DE MONTAGE

1. Commencez par fixer le support fourni dans les accessoires aux trous de montage prévus à cet effet à l'arrière de la cheminée, comme indiqué sur l'image ci-dessous (Image 1).

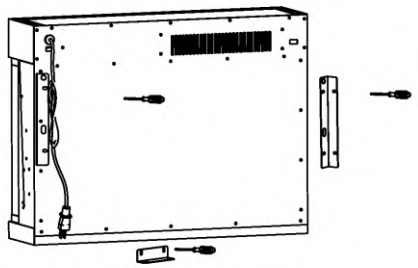

(Picture 1)

2. Insérez la cheminée dans l'ouverture prévue à cet effet du meuble TV en respectant la position et l'orientation indiquées sur l'image 2.

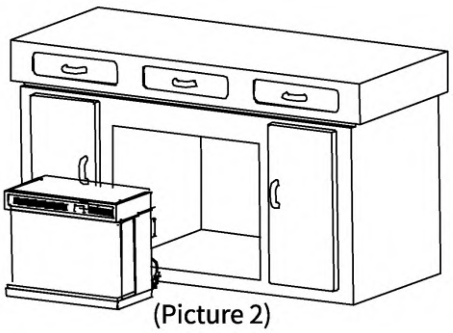

(Picture 2)

3. Enfoncez complètement la cheminée dans les trous encastrés du meuble TV de manière à ce que l'arrière du cadre de la cheminée soit parfaitement à plat et bien ajusté contre le meuble.

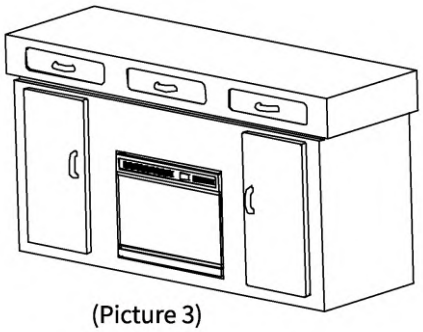

(Picture 3)

4. La cheminée est désormais entièrement encastrée dans le panneau arrière du meuble TV à l'aide de vis ST4* 12 fixées sur le dessus du meuble TV (Image 4).

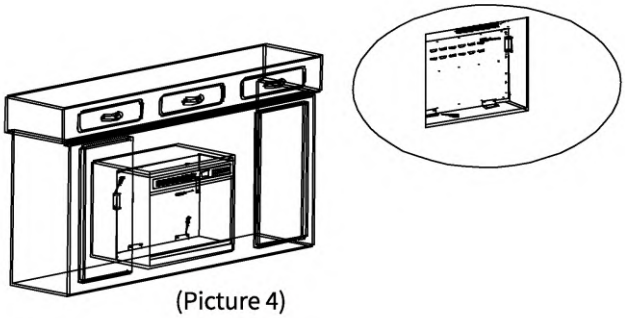

(Picture 4)

5. Branchez le cordon d'alimentation de la cheminée entièrement installée dans une prise répondant aux exigences spécifiées, puis placez le meuble TV en position d'utilisation.
Si la cheminée est utilisée comme chauffage d'appoint, elle n'a pas besoin d'être installée et peut être utilisée directement conformément aux exigences spécifiées.

FINITION

LA GRILLE PEUT ÊTRE BRÛLANTE, NE TOUCHEZ PAS LA SORTIE D'AIR TANT QU'ELLE N'EST PAS REFROIDIE. LES CROCHETS DE LA PORTE FONT PARTIE D'UN SYSTÈME DE SÉCURITÉ ET DOIVENT ÊTRE CORRECTEMENT « ENCLENCHÉS » ; N'UTILISEZ PAS L'APPAREIL LORSQUE LES CROCHETS SONT DÉCLENCHÉS.

Les matériaux de finition de façade ne doivent pas gêner la circulation de l'air à travers les ouvertures d'aération, le fonctionnement des portes ou l'accès pour l'entretien ; respectez tous les dégagements lors de l'application de matériaux combustibles.
Avant de retirer la porte, éteignez l'appareil et attendez qu'il ait refroidi. Les portes sont lourdes et fragiles, manipulez-les donc avec précaution.
REMARQUE : la façade en verre doit être retirée et l'appareil doit être installé à son emplacement définitif avant l'installation des kits de lit filtrant. Les kits de lit filtrant peuvent présenter des arêtes vives ; portez des lunettes de sécurité et des gants lors de leur manipulation.

INSTRUCTIONS D'UTILISATION

Une fois l'appareil branché sur une prise électrique avec mise à la terre, il est prêt à fonctionner.

BOUTON D'ALIMENTATION PRINCIPAL
L'interrupteur d'alimentation principal de la cheminée se trouve à l'avant droit.

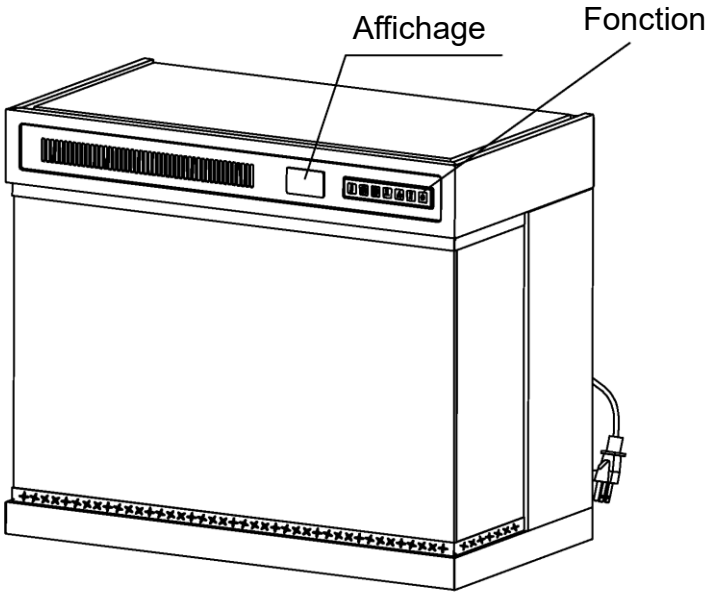

FONCTIONNEMENT DU PANNEAU DE COMMANDE/DE LA TÉLÉCOMMANDE

Le clavier se trouve en haut à droite.

Veuillez ouvrir le couvercle arrière de la télécommande et insérer la pile avant utilisation.

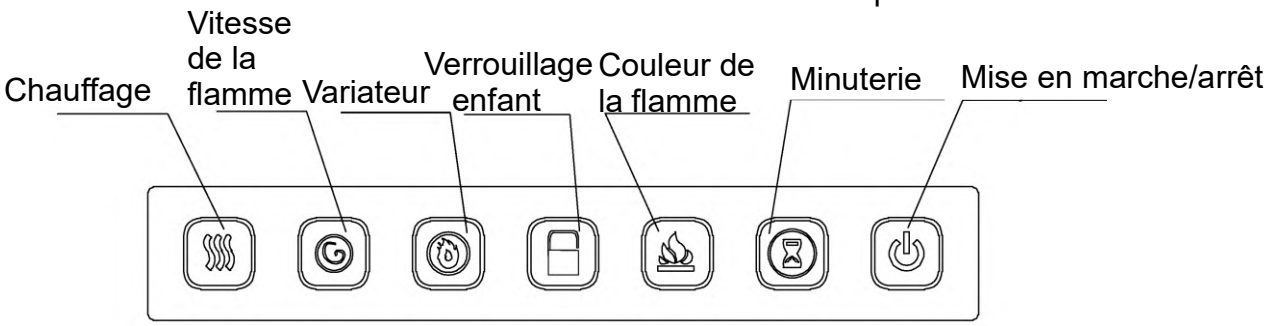

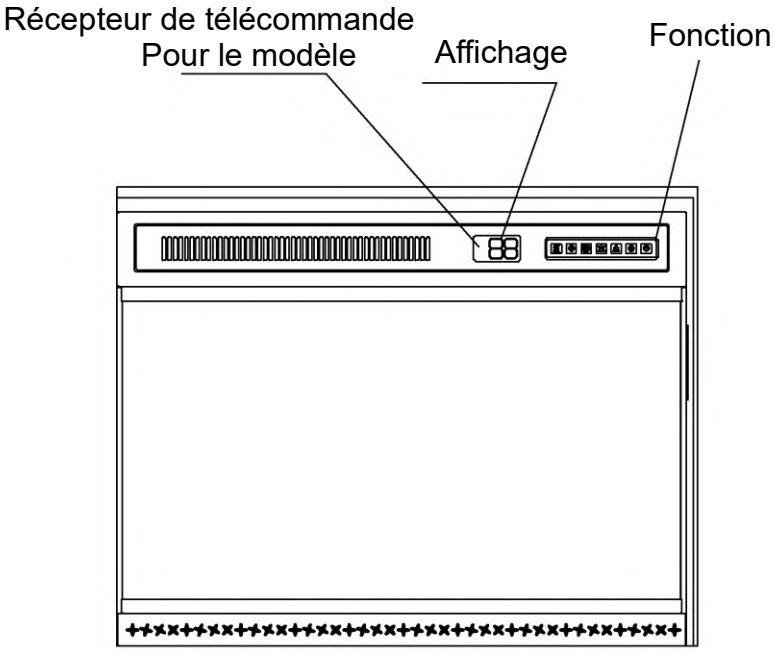

POWER	Branchez la fiche d'alimentation pour entendre un long bip ; la cheminée électrique est en mode veille. Chaque fois que vous actionnez un bouton ou la télécommande, un bip court retentit ! Mise en marche : appuyez sur le bouton d'alimentation du clavier de la télécommande ou sur la cheminée lorsqu'elle est éteinte ; le buzzer émettra un bref bip et la cheminée électrique se mettra en marche. Les autres boutons de l'écran ne s'allumeront pas, mais la lumière de la flamme et celle du feu de charbon s'allumeront. Le moteur pas à pas fonctionne à la vitesse par défaut (la couleur et la luminosité de la LED conservent les réglages de la dernière mise hors tension ou de la dernière coupure de courant grâce à la fonction mémoire). Mise hors tension : appuyez sur le bouton d'alimentation du clavier de la télécommande ou sur la cheminée lorsqu'elle est allumée ; le buzzer émettra un seul signal sonore, l'affichage numérique s'éteindra, la cheminée électrique s'éteindra et le chauffage sera désactivé. Si le mode chauffage de la cheminée électrique est activé lors de la mise hors tension, le ventilateur de la cheminée électrique continuera de fonctionner pendant 20 secondes puis s'arrêtera, et la cheminée électrique passera en mode veille.
HEATER	La fonction de chauffage ne dispose pas de fonction de mémoire en cas de coupure de courant ; après la mise sous tension, le mode de chauffage par défaut de la cheminée électrique est désactivé. Pour activer la fonction de chauffage de la cheminée électrique, appuyez sur la touche de réglage du chauffage du clavier ou de la télécommande. Appuyez une première fois sur la touche de réglage du chauffage : l'écran affiche « LL », indiquant que le chauffage de la cheminée électrique est en mode faible puissance ; appuyez à nouveau sur la touche de réglage du chauffage : l'écran affiche « HH », indiquant que le chauffage de la cheminée électrique est en mode forte puissance ; puis appuyez une troisième fois sur la touche de réglage du chauffage : l'écran affiche « off », indiquant que le chauffage de la cheminée électrique est désactivé, et le voyant de chauffage sur le panneau d'affichage s'éteint. À ce , le ventilateur de la cheminée électrique fonctionnera encore pendant 20 secondes avant de s'arrêter. Si vous appuyez plusieurs fois sur la touche de sélection du chauffage, le mode de chauffage basculera entre les trois modes OFF-LL-HH ; à chaque pression sur la touche, le buzzer émettra un bref signal sonore.
TIMER	La cheminée électrique est équipée d'une fonction de minuterie d'arrêt. La durée peut être réglée entre 0 et 8 heures. Lorsque la minuterie de la cheminée électrique est réglée par défaut sur 1 heure, vous pouvez utiliser la télécommande et appuyer sur le bouton « TIME » pour régler la minuterie d'arrêt. Lorsque la cheminée électrique est en marche, appuyez sur le bouton « TIME » de la télécommande : l'écran numérique affiche la durée de la minuterie. À chaque fois que l'écran

	affiche la durée de la minuterie, chaque fois que vous appuyez sur le bouton, la durée de la minuterie change dans l'ordre suivant : (0 h - 1 h - 2 h - 3 h - 4 h - 5 h - 6 h - 7 h - 8 h).
FLAME SPPED	Fonction de réglage de la vitesse de la flamme : 5 niveaux La vitesse de flamme par défaut de la cheminée électrique est « 3 niveaux - 11 tr/min ». Si vous souhaitez régler la vitesse de la flamme, utilisez la touche de réglage de la vitesse de flamme sur la télécommande, tandis que l'affichage numérique indique les codes de vitesse de flamme. Chaque fois que vous appuyez sur la touche de vitesse, l'écran numérique affiche la vitesse de la flamme selon le cycle « u3-u4-u5-u6-u2 » ; parallèlement, la vitesse de rotation du moteur pas à pas est également modifiée une fois en conséquence
DIMMER	Réglez la luminosité de la flamme et du bois de chauffage. Lors de la première mise sous tension, la luminosité de la flamme et du bois de chauffage doit être réglée au maximum (100 %). 5 niveaux : L5-L4-L3-L2-L1. Chaque fois que vous appuyez sur le bouton « flamme » de la télécommande, la luminosité de la lumière du charbon diminue de 20 % et le numéro diminue de 1. Lorsque la flamme et le charbon sont à leur niveau le plus sombre, appuyer à nouveau sur le bouton ramène la flamme et le charbon à leur niveau de luminosité maximal.
FLAME COLOR	Cette cheminée électrique dispose d'une fonction de changement de couleur de la flamme avec 12 modes de couleur utilisant quatre couleurs de LED : rouge (R), jaune (Y), bleu (B) et orange (W). Lors de la première utilisation, la flamme est réglée par défaut sur le rouge (R), indiqué par le code 1 sur l'écran numérique. Chaque pression sur le bouton de couleur de la flamme (sur le panneau ou la télécommande) déclenche un bref bip et fait passer la flamme au mode suivant : 1-Rouge | 2-Jaune | 3-Bleu | 4-Orange | 5-R+Y | 6-R+B | 7-R+B+W | 8-Y+B | 9-Y+W+B | a-A+B+W | b-R+Y+B | c-R+Y+B+W. Le mode actuel est indiqué par un code sur l'écran (par exemple, b pour rouge + jaune + bleu). Fonction mémoire incluse : la cheminée mémorise la dernière couleur de flamme sélectionnée, même après la mise hors tension ou l'arrêt.
Child Lock	Lorsque la fonction de verrouillage enfant est activée, l'écran numérique affiche « L0 ». Toutes les touches sont verrouillées, à l'exception de la touche d'alimentation de la télécommande et de celle du panneau de commande. Le verrouillage enfant est désactivé après avoir éteint puis rallumé l'appareil. Pour désactiver manuellement le verrouillage enfant, appuyez à nouveau sur le bouton de verrouillage enfant.

1. Une fois la cheminée branchée sur le secteur, l'appareil émettra un long bip sonore ; la cheminée est alors en mode veille et l'écran affiche « -- ».
2. Après 10 secondes sans action sur les touches, tous les affichages s'éteignent et la cheminée électrique fonctionne normalement. Si vous souhaitez réactiver l'affichage, il vous suffit d'appuyer sur n'importe quelle touche de la télécommande ou du clavier.

3. Fonction de réveil : appuyez sur n'importe quelle touche pour réactiver l'affichage sans exécuter la fonction de la touche.
4. Fonction de mémoire en cas de coupure de courant ou d'arrêt. La couleur des flammes, la couleur du bois, la luminosité des flammes et du bois, ainsi que les autres fonctions, sont réinitialisées à leurs valeurs par défaut.

Après 10 secondes sans action sur les touches, tous les affichages s'éteignent et la cheminée électrique fonctionne normalement. Si vous souhaitez réactiver l'affichage, il vous suffit d'appuyer sur n'importe quelle touche de la télécommande ou du clavier pour le réactiver.
Remarque : pour activer la fonction de réveil, appuyez sur n'importe quelle touche ; la première fois, cela réactive simplement l'affichage sans exécuter la fonction de la touche.
En cas de coupure de courant ou d'arrêt, la fonction de mémoire est activée. La couleur des flammes, la couleur du bois, la luminosité des flammes et du bois, ainsi que toutes les autres fonctions, reviennent à leur état par défaut.
AVERTISSEMENT : Ne déplacez pas et ne retirez pas le panneau de finition lorsque l'appareil est branché et en fonctionnement. Cela entraînerait le dysfonctionnement de la télécommande et du panneau tactile.
AVIS : Lors de la première mise en marche du chauffage, une légère odeur peut se dégager. Ce phénomène est normal et ne devrait pas se reproduire, sauf si le chauffage n'est pas utilisé pendant une longue période.
REMARQUE : pour un fonctionnement optimal, pointez la télécommande vers l'avant de la cheminée. N'appuyez PAS trop rapidement sur les boutons. Laissez le temps à l'appareil de répondre à chaque commande.

TÉLÉCOMMANDE
Remarque :
1. veuillez ouvrir le couvercle arrière de la télécommande et insérer la pile avant utilisation.
2. En raison des contraintes liées à la livraison express, ce produit est livré sans piles ; vous devrez vous procurer vous-même deux piles AAA. Merci de votre compréhension !

Les piles doivent être recyclées ou éliminées de manière appropriée. Renseignez-vous auprès de votre municipalité ou de votre revendeur pour connaître les consignes de recyclage en vigueur dans votre région.

PROTECTION CONTRE LA SURCHAUFFE
Le chauffage de cette cheminée est équipé d'une protection contre la surchauffe. Si le chauffage atteint une température dangereuse, il s'éteindra automatiquement. La cheminée ne chauffera plus.
Pour le réinitialiser, procédez comme suit.

1. Débranchez la cheminée en retirant le cordon d'alimentation de la prise.
2. Placez l'interrupteur ON/OFF du panneau de commande en position OFF. Attendez 5 minutes que la cheminée refroidisse.
3. Inspectez la cheminée pour vous assurer que les évents ne sont pas obstrués par de la poussière, des peluches ou tout autre corps étranger. Si c'est le cas, nettoyez l'évent à l'aide d'un aspirateur.
4. L'interrupteur étant en position OFF, rebranchez le cordon d'alimentation dans la prise.
5. Si le problème persiste, faites inspecter la prise et le câblage par un professionnel. Si le câblage ne présente aucun problème, veuillez contacter notre service après-vente.

GUIDE DE DÉPANNAGE

PROBLÈME	SOLUTION	
Les fonctions du panneau de commande ne fonctionnent pas.	1. Assurez-vous que l'interrupteur d'alimentation du panneau de commande est en position « marche » avant toute utilisation. 2. Assurez-vous d'avoir rebranché le câble de données qui s'est déconnecté lorsque vous avez retiré le cadre en verre. 3. Si le problème persiste, veuillez nous contacter par message.	
Coupure de courant soudaine pendant le processus de chauffage.	1. Ne couvrez pas la sortie d'air. 2. Débranchez la prise, attendez 10 minutes, puis essayez de la rallumer. 3. Si le problème persiste, veuillez nous contacter par message.	
L'appareil ne souffle pas d'air chaud lorsqu'il s'allume et s'éteint.	C'est normal. Les ventilateurs soufflent de l'air frais pendant que l'appareil chauffe progressivement. Les ventilateurs continuent de fonctionner après la mise hors tension de l'appareil afin de le refroidir et d'éviter toute surchauffe.	
L'appareil ne souffle pas d'air chaud lorsqu'il s'allume ou s'éteint.	1. Le disjoncteur s'est déclenché.	Il y a trop d'appareils sur ce circuit. Assurez-vous que l'alimentation électrique de cet appareil est fournie par un circuit individuel.
	2. L'appareil de chauffage est débranché de la prise murale.	Assurez-vous que le cordon d'alimentation est branché sur une prise électrique de 7,8A, 230 V CA, en état de marche et correctement mise à la terre.

	3. Le cordon d'alimentation ou la fiche d'alimentation sont endommagés.	Contactez un électricien qualifié pour remplacer le cordon d'alimentation.
	4. La prise murale n'est pas bien fixée.	Vérifiez la prise de courant et remplacez-la par une neuve.
	5. Câblage desserré.	Vérifiez l'ensemble du câblage pour détecter d'éventuelles connexions desserrées. Contactez un électricien qualifié.
Le chauffage est allumé, mais il n'y a pas de flamme ou l'intensité de la flamme est faible.	1. Le bouton de réglage de la flamme est réglé sur une position basse.	Tournez le bouton au maximum.
	2. Câblage desserré.	Vérifiez que tous les câbles ne présentent pas de connexions desserrées. Contactez un électricien qualifié.
La flamme est gelée	1. L'élément de flamme n'est pas fixé au moteur.	Contactez-nous par message.
	2. Le moteur de rotation est défectueux.	Contactez-nous par message.
Bruit excessif dans la partie inférieure du radiateur.	1. L'élément chauffant n'est pas correctement positionné.	Contactez-nous par message.
	2. Le moteur est défectueux.	Contactez-nous par message.
Le système de chauffage ne s'allume pas.	1. L'interrupteur d'alimentation du chauffage est éteint.	Placez l'interrupteur d'alimentation du chauffage en position « ON ».
	2. Le système de chauffage est en surchauffe.	Le radiateur est peut-être recouvert ou l'entrée ou la sortie d'air est obstruée ; retirez les vêtements ou l'obstacle, mettez l'interrupteur d'alimentation sur « OFF » et débranchez l'appareil. Attendez 10

		minutes, puis remettez le radiateur en marche.
	3. Câblage desserré.	Vérifiez que tous les câbles ne présentent pas de connexions desserrées. Contactez un électricien qualifié.
	4. L'entrée ou la sortie d'air est complètement obstruée.	Laissez un espace suffisant autour de l'appareil. Retirez l'obstacle situé sur ou devant la sortie d'air.
L'interrupteur « HEAT » est en position « ON », mais il n'y a pas de circulation d'air.	1. Le système de chauffage est en surchauffe. Le thermostat de limite de température s'est déclenché.	Vérifiez l'entrée et la sortie d'air. Mettez l'appareil hors tension et débranchez-le. Attendez 10 minutes, puis remettez le chauffage en marche.
	2. Le moteur du ventilateur est défectueux.	Contactez-nous par message
	3. Le ventilateur est mal équilibré.	Contactez-nous par message
	4. Les interrupteurs « POWER » et « HEAT » ne sont pas activés.	Activez ces deux interrupteurs.
Le ventilateur fonctionne mais aucun air chaud ne sort.	1. Câblage desserré.	Contactez-nous par message
	2. Élément chauffant défectueux.	Contactez-nous par message
	3. Accumulation de saleté sur les ventilateurs.	Nettoyez tous les ventilateurs.
	4. Le ventilateur du chauffage est défectueux.	Contactez-nous par message
La télécommande ne fonctionne pas.	1. La pile n'est pas correctement installée.	Assurez-vous que la pile est correctement installée.

		Retirez la pièce isolante transparente de la pile avant utilisation.
	2. La télécommande n'est pas orientée dans la bonne direction.	Pointez la télécommande vers le récepteur.
	3. Il y a un obstacle devant l'appareil.	Retirez les objets qui pourraient gêner le passage du signal. Les objets situés entre la télécommande et le récepteur bloquent le signal.
	4. Vous appuyez trop rapidement sur les boutons de la télécommande.	N'appuyez pas trop rapidement sur les boutons de la télécommande. Laissez le temps à l'appareil de répondre à vos commandes.
Une odeur se dégage du radiateur.	Le radiateur peut dégager une légère odeur inoffensive lors de la première utilisation. Il s'agit d'un phénomène normal dû à l'échauffement initial des composants internes et qui ne se reproduira pas.	
REMARQUE : pour la plupart des problèmes de fonctionnement, vous pouvez débrancher la prise, attendre 10 minutes puis la rebrancher ; l'appareil se réinitialisera à son état d'origine (réglages d'usine). Si le problème persiste, n'hésitez pas à nous contacter via Amazon Message.		

ENTRETIEN

Débranchez l'appareil et laissez-le refroidir avant de procéder à toute opération d'entretien ou de nettoyage afin de réduire les risques d'incendie, d'électrocution ou de blessures.

Le foyer ne doit pas être utilisé s'il y a une accumulation de poussière ou de saleté sur ou à l'intérieur de l'appareil, car cela peut entraîner une accumulation de chaleur et, à terme, des dommages. C'est pourquoi le radiateur doit être inspecté régulièrement, en fonction des conditions, et au moins une fois par an.

NETTOYAGE DU VERRE PARTIELLEMENT RÉFLÉCHISSANT

Le verre partiellement réfléchissant est nettoyé en usine lors de l'assemblage. Lors du transport, de l'installation, de la manipulation, etc., le verre partiellement réfléchissant peut accumuler des particules de poussière ; celles-ci peuvent être éliminées en l'essuyant légèrement avec un chiffon propre et sec.

Pour éliminer les traces de doigts ou autres marques, le verre partiellement réfléchissant peut être nettoyé avec un chiffon humide. Le verre partiellement réfléchissant doit être complètement séché avec un chiffon non pelucheux afin d'éviter les taches d'eau. Pour éviter les rayures, n'utilisez pas de nettoyants abrasifs.

QUESTIONS-RÉPONSES ET COORDONNÉES

1. Q : Après l'installation, j'ai constaté que la moitié de l'écran de ma cheminée n'était pas éclairée. Que dois-je faire ?

R : Ce problème est dû à la bande lumineuse du produit, installée à l'arrière de la cheminée. Vérifiez que la fiche de la bande lumineuse est bien enfoncée. Si le problème persiste, veuillez contacter le service client pour obtenir de l'aide.

2. Q : J'allume la cheminée et la flamme est faible, que dois-je faire ?

R : Ce problème est dû à la bande réfléchissante (installée à l'arrière de la cheminée). Veuillez nous contacter afin que nous remplacions la bande réfléchissante pour résoudre ce problème.

3. Q : Ma cheminée fait beaucoup de bruit, pourriez-vous m'expliquer pourquoi ?

R : Tout d'abord, veuillez vérifier d'où provient le bruit. Il existe généralement trois causes possibles.

(1) Bruit du moteur. Il provient du bas de la cheminée et peut être résolu en changeant le moteur. Veuillez contacter le service client pour le remplacement

(2) Bruit de la bande réfléchissante. Il provient de l'arrière de la cheminée. Veuillez démonter la cheminée, localiser la bande réfléchissante et couper l'excédent.

(3) Bruit du ventilateur. Il provient du haut de la cheminée. Veuillez contacter le service client. Il vous enverra une vidéo de réparation et vous fournira un plan de réparation pour vous aider à réparer la cheminée.

Si le problème ne peut être résolu par les étapes ci-dessus, veuillez contacter le service client pour obtenir de l'aide.

4. Q : Ma cheminée ne chauffe pas après avoir été branchée, que dois-je faire ?

R : Il se peut que la carte de commande soit endommagée. Veuillez envoyer la vidéo et votre numéro de commande par e-mail, nous vous aiderons à résoudre le problème.

5. Q : La télécommande ne réagit pas, que dois-je faire ?

R : Vérifiez que vous avez bien retiré les pièces isolantes de la télécommande et que la pile est correctement installée. Pointez ensuite la télécommande vers le coin supérieur droit de l'écran pour la tester. Si la télécommande reste peu réactive après ces étapes, veuillez contacter le service client.

FR

Exigences d'informations applicables aux dispositifs de chauffage décentralisés électriques.

Référence(s) du modèle:					
Élément	Symbole	Valeur	Unité	Élément	Unité
Puissance thermique				**Type de contrôle de la puissance thermique/de la température de la pièce (sélectionner un seul type)**	
Puissance thermique nominale	P_{nom}	1,8 – 2,0	kW	Contrôle de la puissance thermique à un palier, pas de contrôle de la température de la pièce.	[non]
Puissance thermique minimale (indicative)	P_{min}	1,0	kW	Contrôle à deux ou plusieurs paliers manuels, pas de contrôle de la température de la pièce	[oui]
Puissance thermique maximale continue	$P_{max.c}$	2,0	kW	Contrôle de la température de la pièce avec thermostat mécanique	[non]
Consommation				Contrôle électronique de la température de la pièce	[non]
En mode arrêt	P_0	0,0	W	Contrôle électronique de la température de la pièce et programmateur journalier	[non]
En mode veille	P_{sm}	N/A	W	Contrôle électronique de la température de la pièce et programmateur hebdomadaire	[non]
En mode ralenti	P_{idle}	N/A	W	**Autres options de contrôle (sélectionner une ou plusieurs options)**	
En mode veille avec maintien de la connexion au réseau	P_{nsm}	N/A	W	Contrôle de la température de la pièce, avec détecteur de présence	[non]
				Contrôle de la température de la pièce, avec détecteur de fenêtre ouverte	[non]
En mode veille avec affichage d'une information ou d'un état			[non]	Option contrôle à distance	[non]
Efficacité énergétique saisonnière pour le chauffage des locaux en mode actif	$\eta_{s,on}$	85,0	%	Contrôle adaptatif de l'activation	[non]
				Limitation de la durée d'activation	[non]
				Capteur à globe noir	[non]
				Fonctionnalité d'auto-apprentissage	[non]
				Exactitude des réglages	[non]
Coordonnées:	Importé par/Fabricant/REP: MH France 2,rue Maurice Hartmann 92130Issy-les-Moulineaux France / Fabriqué en Chine				

KEINE ENTLÜFTUNG ERFORDERLICH

WARNUNG

Lesen und verstehen Sie diese gesamte Bedienungsanleitung, einschließlich aller Sicherheitshinweise, bevor Sie dieses Gerät anschließen oder verwenden. Andernfalls besteht die Gefahr von Brand, Stromschlag oder schweren Verletzungen.

WILLKOMMEN IN DER ZUKUNFT DES HOME ENTERTAINMENT!

Vielen Dank, dass Sie sich für unseren neuen elektrischen Kamin und unsere TV-Möbel entschieden haben! Unsere Produkte sind sowohl stilvoll als auch funktional gestaltet, wobei der Schwerpunkt auf Energieeffizienz und Nachhaltigkeit liegt.
Wir verwenden hochwertige Materialien, um sicherzustellen, dass unsere Produkte langlebig sind, damit Sie viele Jahre Freude daran haben. Ob Sie einen gemütlichen elektrischen Kamin oder einen stilvollen TV-Ständer suchen – wir haben für jeden etwas dabei.
Unsere Produkte eignen sich perfekt für jedes Zuhause oder Büro, und wir sind überzeugt, dass Sie sie genauso lieben werden wie wir!

WICHTIGE SICHERHEITSHINWEISE

WARNUNG: Diese Anleitung sollte vor der Installation sorgfältig gelesen werden. Die Broschüre muss aufbewahrt und an den neuen Benutzer weitergegeben werden. Der Hersteller behält sich das Recht vor, die Eigenschaften des Produkts ohne vorherige Ankündigung zu ändern. Die technischen Daten sind nur Richtwerte.

- IN DIESER ANLEITUNG. DIE NICHTBEACHTUNG DIESER HINWEISE KANN ZU SCHWEREN VERBRENNUNGEN FÜHREN.
- Nehmen Sie das Gerät nicht in Betrieb, bevor Sie die Anweisungen gelesen und verstanden haben. Die Nichtbeachtung dieser Anweisungen kann zu Bränden oder Verletzungen führen.
- Halten Sie dieses Produkt mindestens 0,9 m von brennbaren Materialien wie Möbeln, Kissen, Bettwäsche, Papier, Kleidung und Vorhängen entfernt. WARNUNG: Um eine Überhitzung zu vermeiden, decken Sie das Heizgerät nicht ab. Der Platz kann bei der Installation in einem Wohnmobil unzureichend sein.
- Verbrennungsgefahr. Bitte berühren Sie das Gerät nicht direkt nach dem Gebrauch, sondern lassen Sie es zunächst eine Weile abkühlen. Bitte schalten Sie den Schalter aus und ziehen Sie dann den Stecker, wenn Sie das Gerät vom Stromnetz trennen möchten.
- Installieren Sie keine beschädigten oder unvollständigen Komponenten.
- Kleinkinder sollten sorgfältig beaufsichtigt werden, wenn sie sich im selben Raum wie

das Gerät aufhalten. Sie können sich durch versehentlichen Kontakt verbrennen.

- Installieren Sie keine beschädigten, unvollständigen oder Ersatzkomponenten.
- Um ein versehentliches Verschlucken zu verhindern, sollten kleine Teile von Kindern und Säuglingen ferngehalten werden.
- Die Fernbedienung enthält kleine Batterien. Bitte von Kindern fernhalten.
- Legen Sie die Batterie nicht verkehrt herum ein, halten Sie sie von Feuer fern und mischen Sie sie nicht mit anderen Batterietypen.
- Stellen Sie sicher, dass Sie über angemessene Sicherheitsvorkehrungen verfügen, um Säuglinge und Kleinkinder davor zu schützen, heiße Oberflächen zu berühren.
- Es ist unbedingt erforderlich, dass die Steuerungsfächer, das Umwälzgebläse und der Lüftungskanal im Gerät sauber gehalten werden. Das Gerät sollte vor dem Gebrauch überprüft und einmal jährlich von einem qualifizierten Servicetechniker gewartet werden.
- Dieses Gerät darf unter keinen Umständen verändert werden.
- Verwenden Sie dieses Gerät nicht, wenn Teile davon mit Wasser in Berührung gekommen sind. Bitte rufen Sie umgehend einen qualifizierten Servicetechniker, um das Gerät zu überprüfen und die Teile zu ersetzen, die mit Wasser in Berührung gekommen sind.
- Betreiben Sie das Gerät nicht, wenn die Glastür entfernt wurde, Risse aufweist oder zerbrochen ist. Der Austausch der Glastür sollte von einem qualifizierten Servicetechniker durchgeführt werden.
- Schlagen Sie nicht gegen die Glastür des Geräts.
- Bewahren Sie das Verpackungsmaterial außerhalb der Reichweite von Kindern auf und entsorgen Sie es auf sichere Weise.
- Ziehen Sie immer den Netzstecker, wenn das Gerät nicht in Gebrauch ist.
- Betreiben Sie dieses Gerät nicht mit einem beschädigten Kabel oder Stecker. Nach einer Fehlfunktion des Geräts bringen Sie es bitte zu einer autorisierten Servicestelle, um elektrische oder mechanische Einstellungen vornehmen zu lassen oder das Gerät reparieren zu lassen.
- Verwenden Sie das Gerät nicht im Freien.
- Stellen Sie das Gerät niemals an einem Ort auf, an dem es in eine Badewanne oder einen anderen Wasserbehälter fallen könnte.
- Verlegen Sie das Kabel nicht unter Teppichen. Decken Sie das Kabel nicht mit Teppichen, Möbeln usw. ab. Verlegen Sie das Kabel fern von unübersichtlichen Bereichen und an Stellen, an denen es nicht überfahren werden kann.
- Schließen Sie das Gerät nur an ordnungsgemäß geerdete Steckdosen an.
- Führen Sie keine Fremdkörper in Lüftungs- oder Abluftöffnungen ein und lassen Sie nicht zu, dass Fremdkörper in diese gelangen, da dies zu einem Stromschlag, einem Brand oder einer Beschädigung des Geräts führen kann.
- Um Brände zu vermeiden, blockieren Sie die Luftansaug- oder Abluftöffnungen in keiner Weise. Verwenden Sie das Gerät nicht auf weichen Oberflächen wie Teppichen, wo die Abluftöffnungen blockiert werden könnten.

- Schließen Sie das Gerät immer direkt an eine Wandsteckdose an. Verwenden Sie keine Verlängerungskabel oder mobile Steckdosenleisten (Steckdosen/Steckdosenleisten).
- Dieses Gerät kann von Kindern ab 8 Jahren und darüber sowie von Personen mit verringerten physischen, sensorischen oder mentalen Fähigkeiten oder Mangel an Erfahrung und Wissen benutzt werden, wenn sie beaufsichtigt oder bezüglich des sicheren Gebrauchs des Gerätes unterwiesen wurden und die daraus resultierenden Gefahren verstehen. Kinder dürfen nicht mit dem Gerät spielen. Reinigung und Benutzer- Wartung dürfen nicht von Kindern ohne Beaufsichtigung durchgeführt werden.
- Kinder jünger als 3 Jahre sind fernzuhalten, es sei denn, sie werden ständig überwacht.
- Kinder ab 3 Jahren und jünger als 8 Jahre dürfen das Gerät nur ein- und ausschalten, wenn sie beaufsichtigt werden oder bezüglich des sicheren Gebrauchs des Gerätes unterwiesen wurden und die daraus resultierenden Gefahren verstanden haben, vorausgesetzt, dass das Gerät in seiner normalen Gebrauchslage platziert oder installiert ist. Kinder ab 3 Jahren und jünger als 8 Jahre dürfen nicht den Stecker in die Steckdose stecken, das Gerät nicht regulieren, das Gerät nicht reinigen und/oder nicht die Wartung durch den Benutzer durchführen.
- **VORSICHT** – Einige Teile des Produktes können sehr heiß werden und Verbrennungen verursachen. Besondere Vorsicht ist geboten, wenn Kinder und schutzbedürftige Personen anwesend sind.
- Wenn die Netzanschlussleitung dieses Gerätes beschädigt wird, muss sie durch den Hersteller oder seinen Kundendienst oder eine ähnlich qualifizierte Person ersetzt werden, um Gefährdungen zu vermeiden.
- **VORSICHT**: Um eine Gefährdung durch ein unbeabsichtigtes Rücksetzen des Schutztemperaturbegrenzers zu vermeiden, darf das Gerät nicht über eine externe Schaltvorrichtung wie beispielsweise eine Zeitschaltuhr versorgt werden oder mit einem Stromkreis verbunden sein, der regelmäßig durch eine Einrichtung ein- und ausgeschaltet wird.
- **WARNUNG**: Um eine Überhitzung des Heizgerätes zu vermeiden, darf das Heizgerät nicht abgedeckt werden.
- Das Gerät darf nicht unmittelbar unterhalb einer Wandsteckdose aufgestellt werden.
- Benutzen Sie das Gerät nicht in unmittelbarer Nähe einer Badewanne, einer Dusche oder eines Schwimmbades.
- Nehmen Sie ein heruntergefallenes Gerät nicht in Betrieb.
- Das Gerät darf nicht benutzt werden, wenn es sichtbare Anzeichen von Schäden aufweist.
- Verwenden Sie das Gerät auf einer waagerechten und stabilen Oberfläche oder befestigen Sie es an der Wand, falls erforderlich.

- **WARNUNG**: Das Heizgerät darf nicht in kleinen Räumen benutzt werden, die von Personen bewohnt werden, die nicht selbstständig den Raum verlassen können, es sei denn, eine ständige Überwachung ist gewährleistet.
- **WARNUNG**: Um den Brandgefahr zu vermeiden, halten Sie Textilwaren, Vorhängen und anderen berennbaren Materialien mindestens 1m vom Luftaustritt fern.

PAKETLISTE

	A (4* 12)	C	D
24GZ, G2	12+2	1	2
30GZ, G2	12+2	1	2
36GZ, G2	12+2	1	2
40GZ, G2	12+2	1	2
50GZ, G2	12+2	1	2
60GZ, G2	12+2	1	2

Sollten Sie Zubehörteile oder Teile verlegt haben, wenden Sie sich bitte rechtzeitig an unseren Kundendienst, um Ersatz zu erhalten.

ACHTUNG: Entsorgen Sie die Plastiktüte nach dem Auspacken und halten Sie sie von Kindern fern. Da sie eine Erstickungsgefahr darstellen kann, lassen Sie Kinder nicht mit der Plastiktüte spielen.

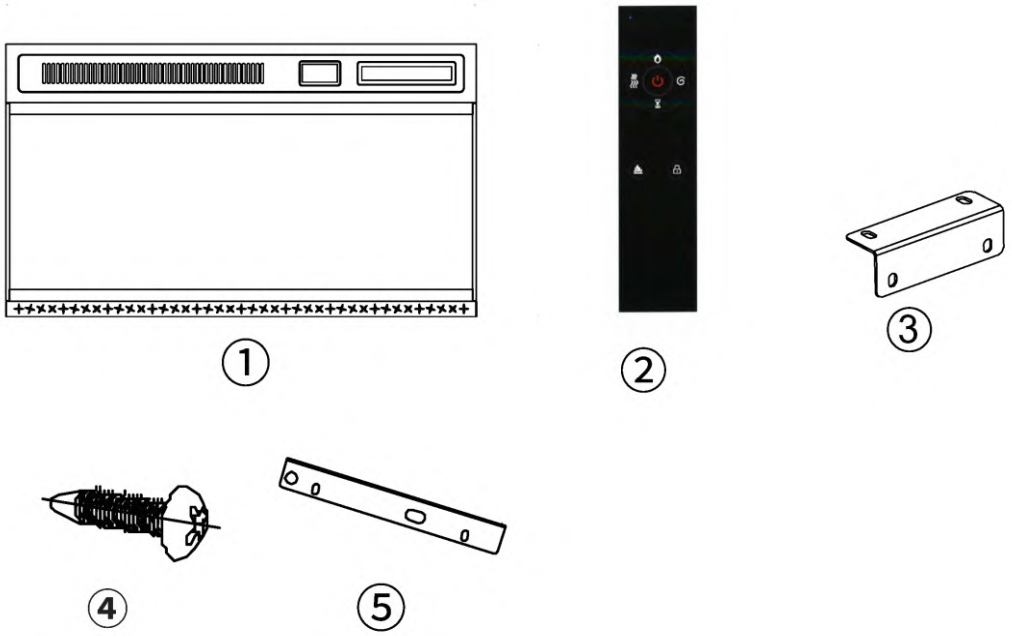

ABMESSUNGEN

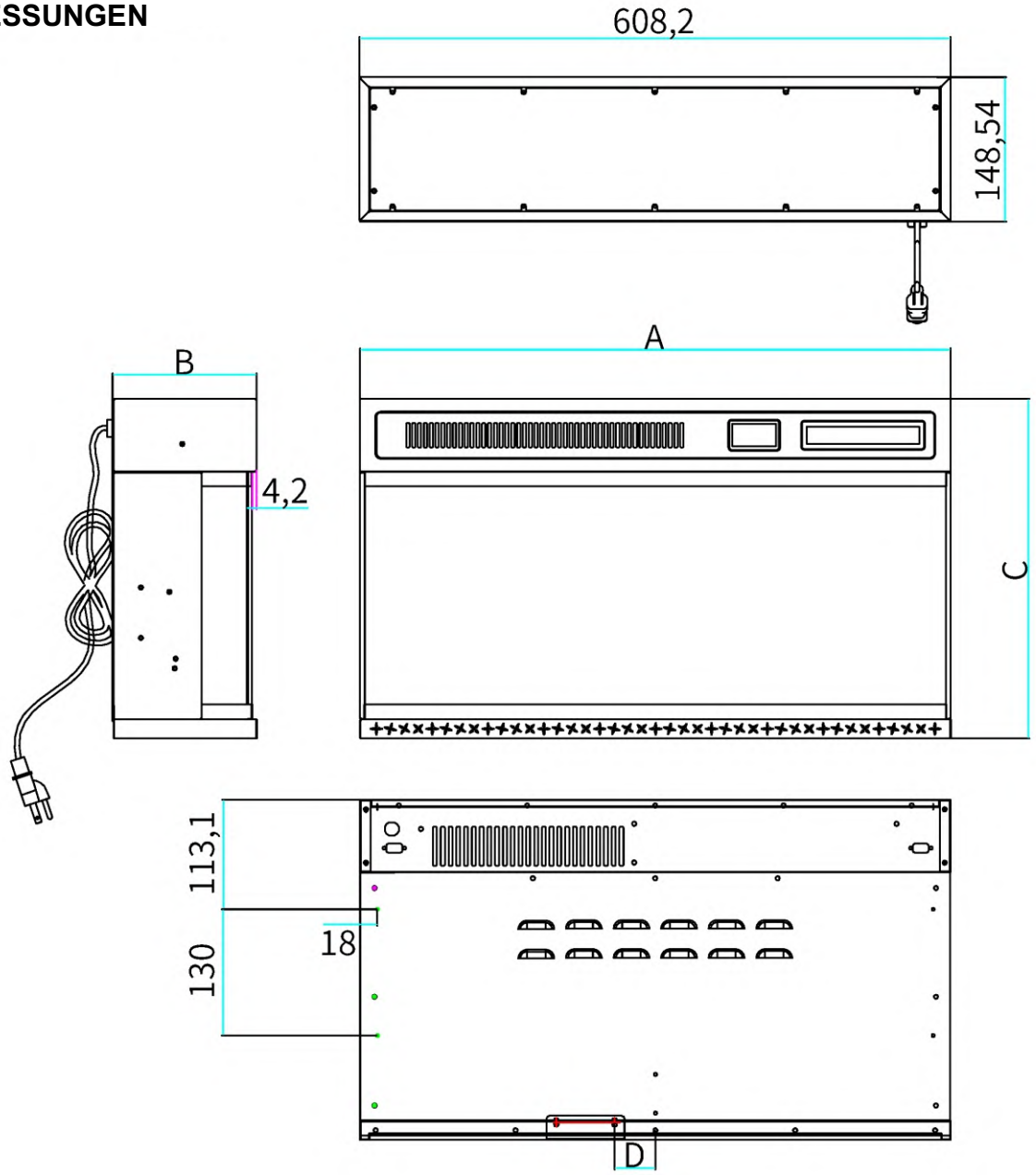

	A (mm)	B (mm)	C (mm)	D (mm)
24GZ	608	148,5	350	42
30GZ	760,4	148,5	350	42
36GZ	912,8	148,5	350	42
40GZ	1014,4	148,5	350	42
50 GZ	1268,4	148,5	350	42
60 GZ	1522,4	148,5	350	42

DE

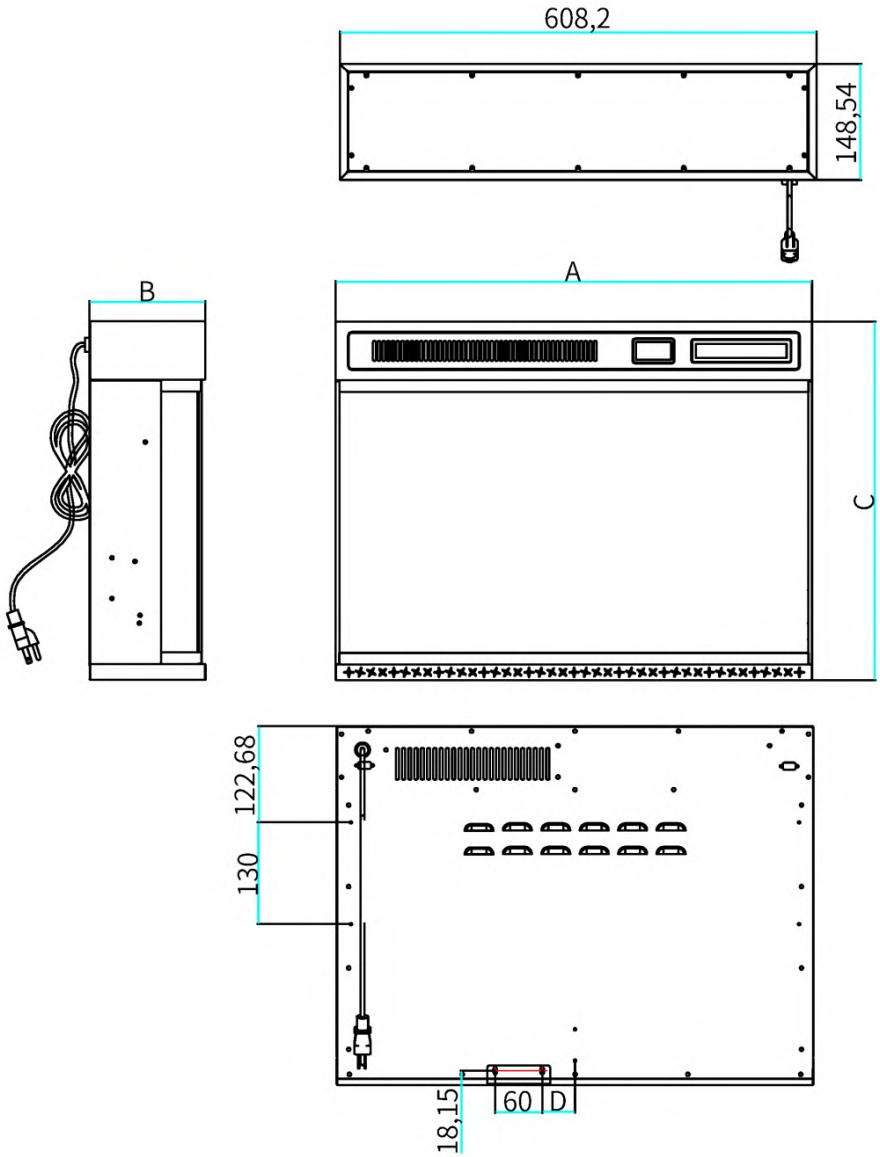

	A (mm)	B (mm)	C (mm)	D (mm)
24GZ	608	148,5	458	42
30GZ	760,4	148,5	458	42
36GZ	912,8	148,5	458	42
40GZ	1014,4	148,5	458	42
50GZ	1268,4	148,5	458	42
60 GZ	1522,4	148,5	458	42

ZULASSUNGEN

Beschreibung	Wandmontage, Einbau oder freistehend
Spannung	**230 VAC**
Watt	Max. 1800 W
Ampere	7,8 A
BTU	5100 BTU

HINWEISE ZUR ELEKTRISCHEN INSTALLATION

ALLGEMEINE HINWEISE

VORSICHT – Einige Teile dieses Produkts können heiß werden und leicht Verbrennungen verursachen. Halten Sie sich von ihnen fern.

A. Bitte vergewissern Sie sich, dass die Sicherungen für die Steckdose eingeschaltet sind, bevor Sie das Gerät an eine Steckdose anschließen.

B. Das Gerät kann bei der ersten Inbetriebnahme einen leichten, harmlosen Geruch abgeben. Dies wird durch die anfängliche Erwärmung
Geräteelementen und tritt nicht erneut auf.

C. Wenn Ihr Gerät nicht heizt, lesen Sie bitte den Abschnitt „Bedienung“ in dieser Anleitung für weitere Informationen.

BRANDGEFAHR! DAS NETZKABEL DARF NICHT AN EINER SCHARFEN KANTE EINGEKLEMMT WERDEN.
BEFESTIGEN SIE DAS KABEL, UM EIN STOLPERN ODER VERHAKEN ZU VERHINDERN UND DIE BRANDGEFAHR ZU VERRINGERN.
STROMSCHLAG UND VERLETZUNGEN: VERLEGEN SIE DAS KABEL NICHT UNTER TEPPICHBÖDEN. DECKEN SIE DAS KABEL NICHT MIT KLEINEN TEPPICHEN O. Ä. AB.

Verlegen Sie das Kabel fern von unübersichtlichen Bereichen und so, dass niemand darüber stolpert.

Brandgefahr! Um einen möglichen Brand zu vermeiden, blockieren Sie die Lufteinlass- oder Auslassöffnungen in keiner Weise. Verwenden Sie das Gerät nicht auf weichen Oberflächen, auf denen die Öffnungen verstopft werden könnten.

Brandgefahr! Blasen Sie keine Isoliermaterialien gegen das Gerät und legen Sie diese nicht daran an.

Dieses Elektrogerät ist ausschließlich für die Verwendung mit dem zugelassenen optionalen Zubehör geprüft und zugelassen. Die Verwendung von anderem Zubehör, das nicht für dieses Elektrogerät geprüft wurde, kann zu einer Brandgefahr führen.
Ein Brand kann zu Sachschäden, Verletzungen oder zum Tod führen, wenn der Kunde die Anweisungen nicht genau befolgt. Lagern oder verwenden Sie kein Benzin oder andere brennbare Dämpfe in der Nähe dieses Geräts.
Dieses Gerät ist schwer. Daher sind für die Installation zwei Personen erforderlich.
Die Lüftungsöffnungen des Heizgeräts dürfen unter keinen Umständen abgedeckt werden. Dies kann zu einer Brandgefahr führen.
Es besteht Brandgefahr.

Beachten Sie alle nationalen und lokalen elektrischen Vorschriften.
1. Das Heizgerät darf nur mit den von uns mitgelieferten Montagehalterungen installiert werden.
2. Das Heizgerät darf nicht in die Decke eingelassen werden. Um die Oberseite des Heizgeräts herum muss ausreichend Platz vorhanden sein, um eine ausreichende Belüftung zu gewährleisten.
3. Das Heizgerät sollte mindestens 60 cm von den umgebenden Wänden entfernt aufgestellt werden.
4. Vor den Heizgeräten sollte aus Sicherheitsgründen stets ein Abstand von mindestens 90 cm eingehalten werden.
5. Der Heizkörper darf weder direkt unter einer Steckdose noch vor einer Steckdose angebracht werden.
6. Der Heizkörper muss so installiert werden, dass die Bedienelemente von Personen, die sich in der Dusche oder Badewanne befinden, nicht berührt werden können.
7. Stellen Sie sicher, dass keine brennbaren Materialien, leicht entzündlichen Stoffe oder Vorhänge mit dem Heizgerät in Berührung kommen können.
8. VERWENDEN SIE DAS HEIZGERÄT NICHT OHNE AUFSICHT.

MONTAGEANLEITUNG

AUSPACKEN UND PRÜFEN DES GERÄTS

Nehmen Sie das Gerät vorsichtig aus dem Karton. Vergewissern Sie sich vor der Installation, dass das Gerät ordnungsgemäß funktioniert, indem Sie das Netzkabel an eine gut erreichbare, geerdete 230-Volt-Steckdose anschließen.

ERDUNG DES GERÄTS

Dieses Gerät ist für den Betrieb mit 230 Volt vorgesehen. Das Kabel verfügt über einen Stecker wie in (A) abgebildet. Ein Adapter wie in (c) abgebildet ist erhältlich, um dreipolige Schutzkontaktstecker an zweipolige Steckdosen anzuschließen. Die grüne Schutzkontaktlasche, die aus dem Adapter herausragt, muss an eine feste Erdung angeschlossen werden, z. B. an eine ordnungsgemäß geerdete Anschlussdose. Der Adapter sollte nicht verwendet werden, wenn eine dreipolige Schutzkontaktsteckdose verfügbar ist. Um das Gerät vom Stromnetz zu trennen, schalten Sie die Bedienelemente aus und ziehen Sie dann den Stecker aus der Steckdose.

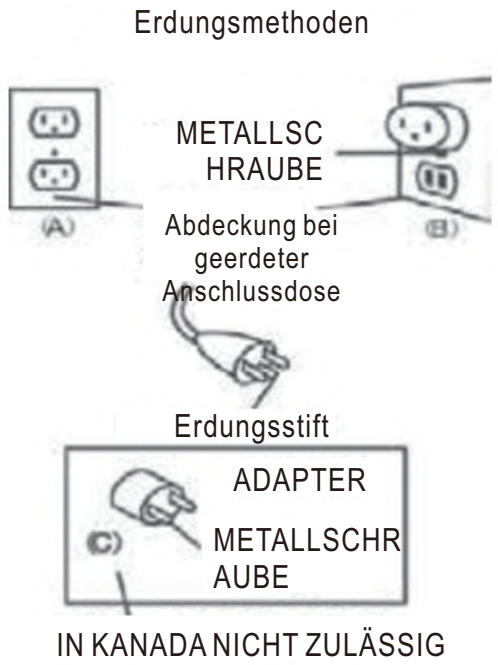

MONTAGE

WARNUNG

1. Aufgrund der hohen Temperaturen beim Heizen mit dem Kamin darf dieser nicht in unmittelbarer Nähe von brennbaren Gegenständen wie Kissen, Bettwäsche oder Baumwollstoffen sowie in stark frequentierten Bereichen aufgestellt werden. Gegenstände wie Papier, Kleidung und Vorhänge müssen mindestens 36 Zoll vom Kamin entfernt sein.
2. Installieren Sie den Kamin niemals an einem Ort, an dem er in eine Badewanne oder ein anderes Gewässer fallen könnte.
3. Tragen Sie während der Installation Schutzhandschuhe und eine Schutzbrille, um Verletzungen durch Glassplitter zu vermeiden.
4. Die Installation muss so erfolgen, dass der Kamin nicht mit stromführenden Teilen in Berührung kommt. Installieren Sie den Kamin nicht neben oder in der Nähe der Oberkante einer Dampfsperre oder eines freiliegenden stromführenden Teils.
5. Setzen Sie den Kamin nicht den Witterungseinflüssen (Regen, Schnee, Tau usw.) aus.

6. Dieser Kamin kann für verschiedene Zwecke verwendet werden. Bei der Verwendung als Einbaugerät wird empfohlen, ihn in einem speziell für dieses Gerät konfigurierten TV-Schrank zu installieren. Versuchen Sie, ihn nicht fest einzubauen, um zu vermeiden, dass die Nutzung des Kamins durch eine ungünstige Position beeinträchtigt wird und Unannehmlichkeiten für den Benutzer entstehen.
7. Bei Verwendung als mobiles Heizgerät muss es leicht gehalten werden; der Kamin muss aufrecht stehen, und kein Teil des Kamins darf unter starken Druck gesetzt werden.

TIPPS:
Es wird dringend empfohlen, für die Installation des Kamins einen speziell dafür vorgesehenen TV-Schrank zu wählen.
Bei Verwendung als tragbares Heizgerät muss es an einem Ort aufgestellt werden, der die oben genannten Anforderungen erfüllt, und es dürfen sich keine Gegenstände in einem Umkreis von 20 Zoll um den Kamin befinden.

MONTAGESCHRITTE
1. Befestigen Sie zunächst die Halterung aus dem Zubehör gemäß der Abbildung unten (Abbildung 1) an den speziellen Befestigungslöchern auf der Rückseite des Kamins.

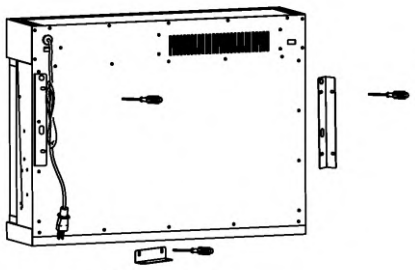
(Picture 1)

2. Setzen Sie den Kamin entsprechend der Position und Ausrichtung in Abbildung 2 in die spezielle Aussparung des TV-Schranks ein.

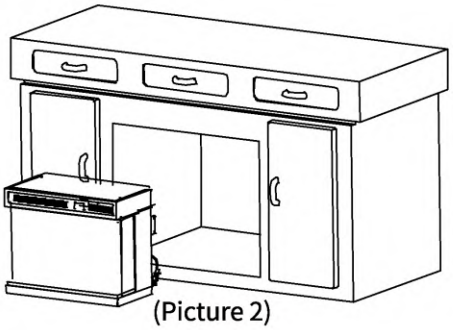
(Picture 2)

3. Schieben Sie den Kamin vollständig in die Aussparungen des TV-Schranks, sodass die Rückseite des Kaminrahmens vollständig flach und bündig am Schrank anliegt.

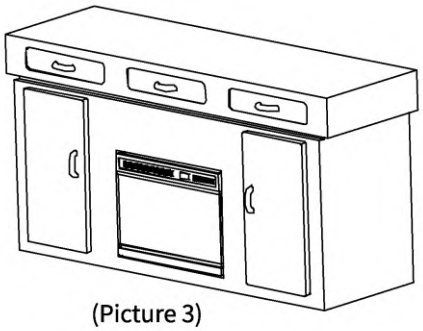

(Picture 3)

4. Der Kamin ist nun vollständig in das TV-Möbel eingebettet und wird über die Befestigungsvorrichtung an der Rückwand des TV-Möbels mit ST4* 12-Schrauben an der Oberseite des TV-Möbels befestigt (Abbildung 4).

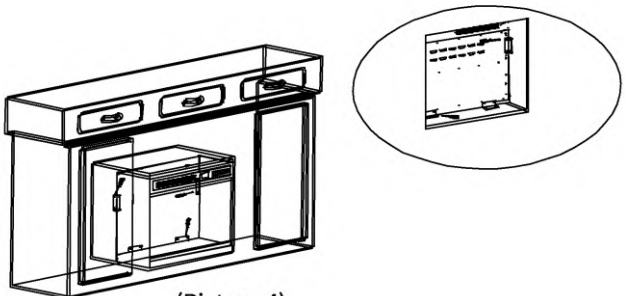

(Picture 4)

5. Stecken Sie das Netzkabel des vollständig installierten Kamins in eine Steckdose, die den angegebenen Anforderungen entspricht, und stellen Sie den TV-Schrank dann in die Betriebsposition.
Wird der Kamin als tragbares Heizgerät verwendet, muss er nicht installiert werden und kann gemäß den angegebenen Anforderungen direkt in Betrieb genommen werden.

HINWEISE

DAS GITTER KANN HEISS SEIN, BERÜHREN SIE DEN LUFTAUSLASS ERST NACH DEM ABKÜHLEN. DIE TÜRHAKEN SIND TEIL EINES SICHERHEITSSYSTEMS UND MÜSSEN ORDNUNGSGEMÄSS „VERRIGELT“ SEIN; BETREIBEN SIE DAS GERÄT NICHT MIT ENTRIGELTEN HAKEN.

Verkleidungsmaterialien dürfen den Luftstrom durch die Lüftungsöffnungen, die Funktion der Türen oder den Zugang für Wartungsarbeiten nicht beeinträchtigen; halten Sie alle Abstände ein, wenn Sie brennbare Materialien anbringen.
Bevor die Tür entfernt wird: Schalten Sie das Gerät aus und warten Sie, bis es abgekühlt ist. Die Türen sind schwer und zerbrechlich, gehen Sie daher vorsichtig damit um.

HINWEIS: Die Glasfront muss entfernt und das Gerät an seinem endgültigen Aufstellungsort fertiggestellt werden, bevor die Filterbett-Sets installiert werden. Filterbett-Sets können scharfe Kanten aufweisen; tragen Sie bei der Handhabung eine Schutzbrille und Handschuhe.

BEDIENUNGSANLEITUNG

Sobald das Gerät an eine geerdete Steckdose angeschlossen wurde, ist es betriebsbereit.

HAUPTSCHALTER

Der Hauptschalter für den Kamin befindet sich vorne rechts.

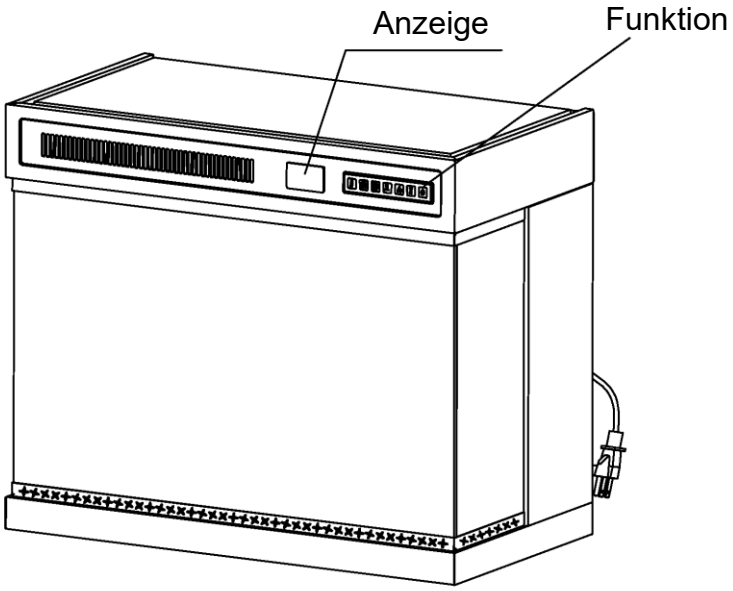

BEDIENFELD/BEDIENUNG MIT DER FERNBEDIENUNG

Die Tastenleiste befindet sich oben rechts.
Bitte öffnen Sie vor der Verwendung die Rückseite der Fernbedienung und legen Sie die Batterie ein.

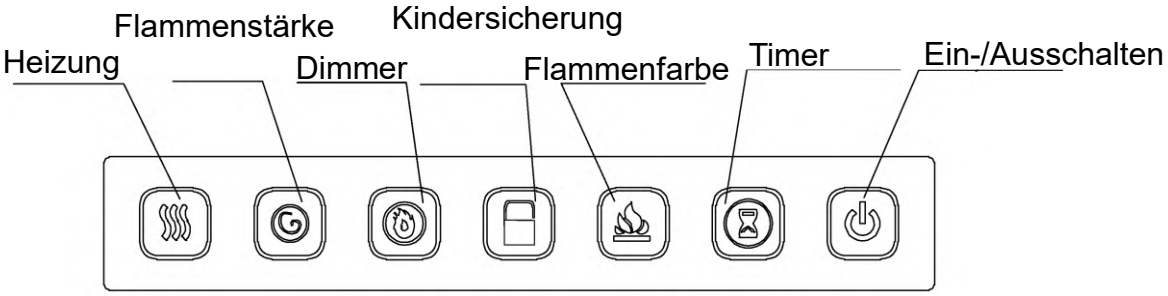

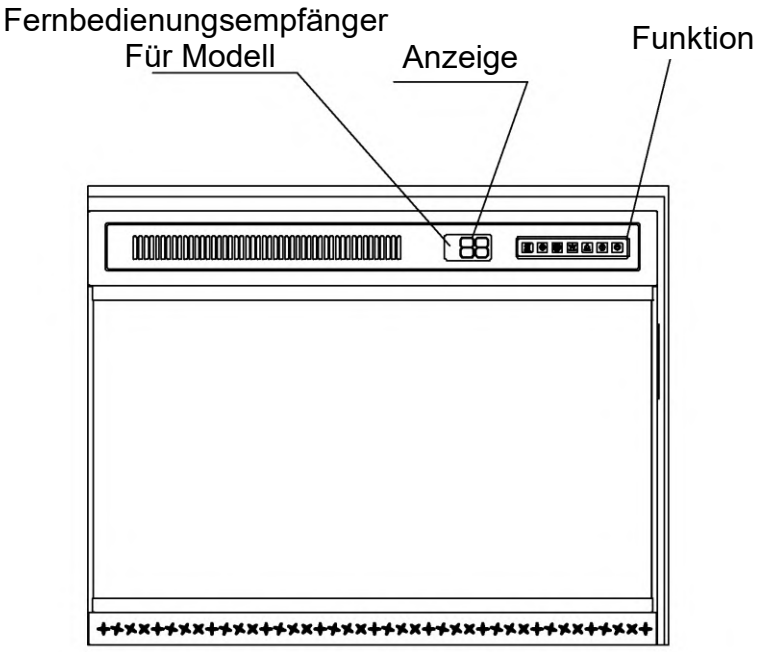

POWER	Stecken Sie den Netzstecker ein, bis ein langer Signalton ertönt; der elektrische Kamin befindet sich im Standby-Modus. Jedes Mal, wenn Sie eine Taste oder die Fernbedienung betätigen, ertönt ein kurzer Signalton! Einschalten: Drücken Sie im ausgeschalteten Zustand die Ein-/Aus-Taste auf der Fernbedienung oder am Kamin; der Summer ertönt einmal kurz und der elektrische Kamin nimmt den Betrieb auf. Die übrigen Tastenanzeigen leuchten nicht auf, während die Flammen- und die Kohlefeueranzeige aufleuchten. Der Schrittmotor läuft mit der Standardgeschwindigkeit (Farbe und Helligkeit der LED-Anzeige entsprechen dank der integrierten Speicherfunktion dem Stand vor dem letzten Ausschalten oder Stromausfall). Ausschalten: Drücken Sie die Ein-/Aus-Taste auf der Fernbedienung oder am Kamin, wenn dieser eingeschaltet ist. Der Summer ertönt einmal, die Digitalanzeige erlischt, der Elektrokamin wird ausgeschaltet und die Heizung wird deaktiviert. Wenn der Heizmodus des Elektrokamins beim Ausschalten der Stromversorgung aktiviert ist, läuft der Ventilator im Elektrokamin noch 20 Sekunden lang weiter und stoppt dann; der Elektrokamin befindet sich im Standby-Modus.
HEATER	Die Heizfunktion verfügt über eine Abschalt- und Stromausfall-Speicherfunktion; nach dem Einschalten befindet sich der Elektrokamin standardmäßig im ausgeschalteten Zustand. Um die Heizfunktion des Elektrokamins einzuschalten, drücken Sie die Heizungstaste auf dem Bedienfeld oder der Fernbedienung. Drücken Sie die Heizungstaste zum ersten Mal, zeigt die Digitalanzeige „LL“ an; die Heizung des Elektrokamins befindet sich im Niedrigleistungsmodus. Drücken Sie die Heizungstaste ein zweites Mal, zeigt die Digitalanzeige „HH“ an; die

	Heizung des Elektrokamins befindet sich im Hochleistungsmodus. Drücken Sie die Heizungstaste ein drittes Mal, zeigt die Digitalanzeige „OFF“ an; die Heizung des Elektrokamins ist ausgeschaltet, die Heizungsanzeige auf dem Display erlischt. Zu diesem wird der Ventilator im Elektrokamin noch 20 Sekunden lang weiterlaufen und dann anhalten. Wenn Sie die Heizungsumschalttaste wiederholt drücken, wechselt der Heizmodus zyklisch zwischen den drei Modi OFF-LL-HH ( ); bei jedem Tastendruck ertönt ein kurzer Signalton.
TIMER	Der Elektrokamin verfügt über eine Timer-Ausschaltfunktion, deren Zeitbereich zwischen 0 und 8 Stunden eingestellt werden kann. Wenn die Standard-Timerzeit des Elektrokamins auf Stunden eingestellt ist, können Sie die „TIME“-Taste auf der Fernbedienung betätigen, um die Timer-Ausschaltzeit einzustellen. Während der Elektrokamin in Betrieb ist, drücken Sie die „TIME“-Taste auf der Fernbedienung; die Digitalanzeige zeigt die Timerzeit an. Jedes Mal, wenn die Anzeige die Timerzeit anzeigt, und bei jedem Tastendruck wechselt die Timer-Zeit in der Reihenfolge (0H-1H-2H-3H-4H-5H-6H-7H-8H).
FLAME SPPED	Funktion zur Einstellung der Flammengeschwindigkeit: 5 Stufen Die Standard-Flammengeschwindigkeit des Elektrokamins ist „3 Stufen – 11 U/min“. Wenn Sie die Flammengeschwindigkeit anpassen möchten, müssen Sie die Flammengeschwindigkeitstaste auf der Fernbedienung betätigen, während die Digitalanzeige die Codes für die Flammengeschwindigkeit anzeigt. Jedes Mal, wenn Sie die Geschwindigkeits-Taste drücken, zeigt das Digitaldisplay die Flammengeschwindigkeit entsprechend dem Zyklus „u3-u4-u5-u6-u2“ an, und gleichzeitig ändert sich die Drehzahl des Schrittmotors entsprechend einmalig
DIMMER	Helligkeit von Flamme und Brennholz einstellen. Beim ersten Einschalten sollten die Helligkeit der Flamme und des Brennholzes auf ihrer höchsten Stufe von 100 % eingestellt sein. 5 Stufen: L5-L4-L3-L3-L2-L1. Jedes Mal, wenn die Flammentaste auf der Fernbedienung gedrückt wird, verringert sich die Helligkeit der Kohle um 20 % und die Stufe um 1. Wenn Flamme und Kohle am dunkelsten sind, bringt ein erneutes Drücken der Taste Flamme und Kohle wieder auf ihre hellste Stufe.

FLAME COLOR	Dieser elektrische Kamin verfügt über eine Funktion zur Änderung der Flammenfarbe mit 12 Farbmodi unter Verwendung von vier LED-Farben: Rot (R), Gelb (Y), Blau (B) und Orange (W). Bei der ersten Inbetriebnahme ist die Flamme standardmäßig auf Rot (R) eingestellt, was auf dem digitalen Display als Code 1 angezeigt wird. Jeder Druck auf die Flammenfarbentaste (am Bedienfeld oder auf der Fernbedienung) löst einen kurzen Piepton aus und wechselt die Flamme in den nächsten Modus: 1-Rot | 2-Gelb | 3-Blau | 4-Orange | 5-R+Y | 6-R+B | 7-R+B+W | 8-Y+B | 9-Y+W+B | a-A+B+W | b-R+Y+B | c-R+Y+B+W. Der aktuelle Modus wird durch einen Code auf dem Display angezeigt (z. B. b für Rot + Gelb + Blau). Mit Speicherfunktion: Der Kamin speichert die zuletzt gewählte Flammenfarbe, auch nach dem Ausschalten oder Herunterfahren.
Child Lock	Wenn die Kindersicherung aktiviert ist, erscheint auf dem Digitaldisplay die Anzeige „L0“. Alle Tasten sind gesperrt, mit Ausnahme der Ein-/Aus-Taste auf der Fernbedienung und der Ein-/Aus-Taste am Bedienfeld. Die Kindersicherung wird deaktiviert, sobald das Gerät ausgeschaltet und anschließend wieder eingeschaltet wird. Um die Kindersicherung manuell zu deaktivieren, drücken Sie die Kindersicherungstaste erneut.

1. Sobald der Kamin an die Stromversorgung angeschlossen ist, gibt das Gerät einen langen Signalton ab. Befindet sich der Kamin im Standby-Modus, wird auf dem Display „--“ angezeigt.
2. Wenn 10 Sekunden lang keine Taste betätigt wird, erlöschen alle Anzeigen auf dem Display und der elektrische Kamin funktioniert normal. Wenn Sie das Display wieder einschalten möchten, drücken Sie einfach eine beliebige Taste auf der Fernbedienung oder dem Bedienfeld.
3. Bedienung der Weckfunktion: Drücken Sie eine beliebige Taste, um das Display zunächst nur zu aktivieren, ohne die Funktion der Taste auszuführen.
4. Mit Stromausfall- oder Abschalt-Speicherfunktion. Flammenfarbe, Holzfarbe, Flammen- und Holzhelligkeit sowie die übrigen Funktionen werden auf die Standardeinstellungen zurückgesetzt.

Nach 10 Sekunden ohne Tastenbetätigung erlöschen alle Anzeigen auf dem Display und der Elektrokamin funktioniert normal. Wenn Sie das Display wieder einschalten möchten, drücken Sie einfach eine beliebige Taste auf der Fernbedienung oder dem Tastenfeld, um die Anzeige wieder einzuschalten.
Hinweis: Zur Aktivierung der Wake-up-Funktion drücken Sie eine beliebige Taste; beim ersten Mal wird lediglich das Display aktiviert, ohne dass die Funktion der Taste ausgeführt wird.
Bei Stromausfall oder Abschaltung wird die Speicherfunktion aktiviert. Die Flammenfarbe, die Holzfarbe, die Helligkeit der Flamme und des Holzes sowie alle anderen Funktionen werden auf die Standardeinstellungen zurückgesetzt.

WARNUNG: Bewegen oder entfernen Sie die Verkleidung nicht, wenn das Gerät angeschlossen ist und in Betrieb ist. Dies führt dazu, dass die Fernbedienung und das Touchpanel nicht mehr funktionieren.
HINWEIS: Beim ersten Einschalten des Heizgeräts kann ein leichter Geruch auftreten. Dies ist normal und sollte nicht wieder auftreten, es sei denn, das Heizgerät wird über einen längeren Zeitraum nicht benutzt.
HINWEIS: Richten Sie die Fernbedienung zur Verbesserung der Bedienung auf die Vorderseite des Kamins. Drücken Sie die Tasten NICHT zu schnell. Geben Sie dem Gerät Zeit, auf jeden Befehl zu reagieren.

FERNBEDIENUNG
Hinweis:
1. Bitte öffnen Sie vor der Verwendung die hintere Abdeckung der Fernbedienung und legen Sie die Batterie ein.
2. Aufgrund der Anforderungen für den Expressversand wird dieses Produkt ohne Batterien geliefert; Sie müssen zwei AAA-Batterien selbst kaufen. Vielen Dank für Ihr Verständnis!

Batterien müssen ordnungsgemäß recycelt oder entsorgt werden. Erkundigen Sie sich bei Ihrer Gemeindeverwaltung oder Ihrem Händler nach den Recyclingmöglichkeiten in Ihrer Region.

ÜBERHITZUNGSSCHUTZ
Die Heizung in diesem Kamin ist mit einem Überhitzungsschutz ausgestattet. Erreicht die Heizung eine unsichere Temperatur, schaltet sie sich automatisch ab. Der Kamin gibt dann keine Wärme mehr ab.
Gehen Sie zum Zurücksetzen wie folgt vor.
1. Trennen Sie den Kamin vom Stromnetz, indem Sie das Netzkabel aus der Steckdose ziehen.
2. Stellen Sie den EIN/AUS-Schalter am Bedienfeld auf die Position „AUS“. Warten Sie 5 Minuten, bis der Kamin abgekühlt ist.
3. Überprüfen Sie den Kamin, um sicherzustellen, dass die Lüftungsöffnungen nicht durch Staub, Flusen oder Fremdkörper verstopft sind. Ist dies der Fall, saugen Sie die Lüftungsöffnungen mit einem Staubsauger ab.
4. Stecken Sie das Netzkabel wieder in die Steckdose, während sich der Netzschalter in der Position „OFF“ befindet.
5. Sollte das Problem weiterhin bestehen, lassen Sie die Steckdose und die Verkabelung von einem Fachmann überprüfen. Wenn die Verkabelung in Ordnung ist, wenden Sie sich bitte an unseren Kundendienst.

ANLEITUNG ZUR FEHLERSUCHE

PROBLEM	LÖSUNG	
Die Funktionen des Bedienfelds funktionieren nicht.	1. Vergewissern Sie sich vor der Inbetriebnahme, dass der Netzschalter am Bedienfeld eingeschaltet ist. 2. Vergewissern Sie sich, dass Sie das Datenkabel, das beim Entfernen des Glasrahmens herausgezogen wurde, wieder angeschlossen haben. 3. Sollte das Problem weiterhin bestehen, kontaktieren Sie uns bitte per Nachricht.	
Plötzlicher Stromausfall während des Heizvorgangs.	1. Decken Sie den Luftauslass nicht ab. 2. Ziehen Sie den Stecker, warten Sie 10 Minuten und versuchen Sie es erneut. 3. Sollte das Problem weiterhin bestehen, kontaktieren Sie uns bitte per Nachricht.	
Das Gerät bläst beim Ein- und Ausschalten keine warme Luft.	Das ist normal. Die Ventilatoren blasen kühle Luft, während sich das Gerät allmählich aufheizt. Die Ventilatoren laufen nach dem Ausschalten des Geräts weiter, um das Gerät abzukühlen und eine Überhitzung zu verhindern.	
Das Gerät bläst beim Ein- und Ausschalten keine warme Luft.	1. Der Schutzschalter hat ausgelöst.	Zu viele Geräte sind an diesen Stromkreis angeschlossen. Stellen Sie sicher, dass die Stromversorgung für dieses Gerät über einen eigenen Stromkreis erfolgt.
	2. Das Gerät ist nicht an die Steckdose angeschlossen.	Stellen Sie sicher, dass das Netzkabel an eine funktionierende und ordnungsgemäß geerdete 7,8-A-230-V-Wechselstromsteckdose angeschlossen ist.
	3. Das Netzkabel oder der Netzstecker sind beschädigt.	Wenden Sie sich an einen qualifizierten Elektriker, um das Netzkabel auszutauschen.
	4. Die Steckdose für den Netzstecker sitzt locker.	Überprüfen Sie die Steckdose und ersetzen Sie sie durch eine neue.

	5. Lose Verkabelung.	Überprüfen Sie die gesamte Verkabelung auf lose Verbindungen. Wenden Sie sich an einen qualifizierten Elektriker.
Das Heizgerät ist eingeschaltet, aber es brennt keine Flamme oder die Flamme ist schwach.	1. Der Flammenregler ist auf die niedrigste Stufe eingestellt.	Drehen Sie den Regler auf die höchste Stufe.
	2. Lose Verkabelung.	Überprüfen Sie alle Kabel auf lose Verbindungen. Wenden Sie sich an einen qualifizierten Elektriker.
Die Flamme ist eingefroren	1. Das Flammenelement ist nicht am Motor befestigt.	Kontaktieren Sie uns per Nachricht.
	2. Der Rotationsmotor ist defekt.	Kontaktieren Sie uns per Nachricht.
Übermäßige Geräuschentwicklung im unteren Bereich des Heizgeräts.	1. Das Heizelement sitzt nicht richtig.	Kontaktieren Sie uns per Nachricht.
	2. Der Motor ist defekt.	Kontaktieren Sie uns per Nachricht.
Das Heizsystem schaltet sich nicht ein.	1. Der Netzschalter der Heizung ist ausgeschaltet.	Stellen Sie den Heizungsschalter auf „ON“.
	2. Das Heizsystem ist überhitzt.	Möglicherweise ist das Heizgerät verdeckt oder der Lufteinlass bzw. -auslass ist verstopft; entfernen Sie die Kleidung oder die Verstopfung, schalten Sie den Netzschalter aus und ziehen Sie den Stecker. Warten Sie 10 Minuten und schalten Sie das Heizgerät dann wieder ein.
	3. Lose Verkabelung.	Überprüfen Sie alle Kabel auf lose Verbindungen. Wenden Sie sich an einen qualifizierten Elektriker.
	4. Der Lufteinlass oder -auslass ist vollständig	Halten Sie ausreichend Platz um das Gerät herum

	blockiert.	frei. Entfernen Sie die Verstopfung am oder vor dem Luftauslass.
Der Schalter „HEAT“ wurde auf „Ein“ gestellt, aber es strömt keine Luft.	1. Das Heizsystem ist überhitzt. Der Temperaturbegrenzer hat abgeschaltet.	Überprüfen Sie den Lufteinlass und -auslass. Schalten Sie den Netzschalter aus und ziehen Sie den Stecker. Warten Sie 10 Minuten und schalten Sie das Heizgerät dann wieder ein.
	2. Der Lüftermotor ist defekt.	Kontaktieren Sie uns per Nachricht
	3. Das Gebläse ist schlecht ausgewuchtet.	Kontaktieren Sie uns per Nachricht
	4. Die Schalter „POWER“ und „HEAT“ sind nicht eingeschaltet.	Schalten Sie diese beiden Schalter ein.
Der Ventilator läuft, aber es kommt keine Wärme heraus.	1. Lose Verkabelung.	Kontaktieren Sie uns per Nachricht
	2. Defektes Heizelement.	Kontaktieren Sie uns per Nachricht
	3. Schmutzablagerungen an den Lüftern.	Reinigen Sie alle Lüfter.
	4. Der Heizlüfter ist defekt.	Kontaktieren Sie uns per Nachricht
Die Fernbedienung funktioniert nicht.	1. Die Batterie ist nicht richtig eingelegt.	Stellen Sie sicher, dass die Batterie richtig eingelegt ist. Entfernen Sie vor der Verwendung die durchsichtige Schutzfolie der Batterie.
	2. Nicht auf die richtige Position gerichtet.	Richten Sie die Fernbedienung auf den Empfänger.

	3. Es befindet sich ein Hindernis vor dem Gerät.	Entfernen Sie Gegenstände, die im Weg stehen könnten. Gegenstände zwischen der Fernbedienung und dem Empfänger blockieren das Signal.
	4. Sie drücken die Tasten der Fernbedienung zu schnell.	Drücken Sie die Tasten der Fernbedienung nicht zu schnell. Geben Sie dem Gerät Zeit, auf Ihre Befehle zu reagieren.
Es geht ein Geruch vom Heizgerät aus.	Das Heizgerät kann bei der ersten Inbetriebnahme einen leichten, harmlosen Geruch abgeben. Dies ist ein normaler Vorgang, der durch die anfängliche Erwärmung der inneren Bauteile verursacht wird und nicht wieder auftritt.	
HINWEIS: Bei den meisten Funktionsstörungen können Sie den Stecker ziehen, 10 Minuten warten und ihn dann wieder einstecken; das Gerät wird auf den Ausgangszustand zurückgesetzt (Werkseinstellungen). Sollte das Problem weiterhin bestehen, können Sie uns gerne über Amazon Message kontaktieren.		

WARTUNG

Trennen Sie das Gerät vom Stromnetz und lassen Sie den Heizkörper abkühlen, bevor Sie Wartungs- oder Reinigungsarbeiten durchführen, um die Gefahr von Bränden, Stromschlägen oder Verletzungen zu verringern.

Der Kamin sollte nicht betrieben werden, wenn sich Staub oder Schmutz auf oder im Gerät angesammelt hat, da dies zu einer Wärmeentwicklung und schließlich zu Schäden führen kann. Aus diesem Grund muss das Heizgerät regelmäßig, je nach den Gegebenheiten und mindestens einmal jährlich, überprüft werden.

REINIGUNG DES TEILWEISE REFLEKTIERENDEN GLASES

Das teilreflektierende Glas wird während der Montage im Werk gereinigt. Während des Transports, der Installation, der Handhabung usw. können sich Staubpartikel auf dem teilreflektierenden Glas ansammeln; diese können durch leichtes Abwischen mit einem sauberen, trockenen Tuch entfernt werden.
Um Fingerabdrücke oder andere Flecken zu entfernen, kann das teilreflektierende Glas mit einem feuchten Tuch gereinigt werden. Das teilreflektierende Glas sollte anschließend mit

einem fusselfreien Tuch vollständig getrocknet werden, um Wasserflecken zu vermeiden. Um Kratzer zu vermeiden, verwenden Sie keine scheuernden Reinigungsmittel.

Fragen und Antworten sowie Kontaktinformationen

1. F: Nach der Installation habe ich festgestellt, dass die Hälfte des Bildschirms meines Kamins nicht leuchtet. Was soll ich tun?

A: Dieses Problem wurde durch den Lichtstreifen des Produkts verursacht, der an der hinteren Innenseite des Kamins angebracht ist. Bitte überprüfen Sie, ob der Stecker des Lichtstreifens vollständig eingesteckt ist. Wenn das Problem mit dem oben genannten Schritt nicht behoben werden konnte, wenden Sie sich bitte an den Kundendienst, um Hilfe zu erhalten.

2. F: Ich schalte den Kamin ein, aber die Flamme ist schwach. Was soll ich tun?

A: Dieses Problem wird durch den Reflektorstreifen verursacht (der an der hinteren Innenseite des Kamins angebracht ist). Bitte kontaktieren Sie uns, damit wir den Reflektorstreifen austauschen und das Problem beheben können.

3. F: Mein Kamin macht viel Lärm. Können Sie mir bitte sagen, warum?

A: Bitte stellen Sie zunächst fest, woher das Geräusch kommt. Es gibt in der Regel drei Ursachen für Geräusche.

(1) Motorgeräusche. Diese kommen aus dem unteren Bereich des Kamins und können durch einen Motorwechsel behoben werden. Bitte wenden Sie sich für den Austausch an den Kundendienst.

(2) Geräusche des Reflektors. Diese kommen von der Rückseite des Kamins. Bitte bauen Sie den Kamin auseinander, suchen Sie den Reflektor und schneiden Sie den überstehenden Teil ab.

(3) Lüftergeräusche. Diese kommen von der Oberseite des Kamins. Bitte wenden Sie sich an den Kundendienst. Dort erhalten Sie ein Reparaturvideo und einen Reparaturplan als Hilfe zur Reparatur des Kamins.

Sollte das Problem mit den oben genannten Schritten nicht behoben werden können, wenden Sie sich bitte an den Kundendienst, um Hilfe zu erhalten.

4. F: Mein Kamin heizt nach dem Anschließen nicht auf, was soll ich tun?

A: Möglicherweise ist die Steuerplatine beschädigt. Bitte senden Sie das Video und Ihre Bestellnummer per E-Mail an uns, wir helfen Ihnen bei der Lösung des Problems.

5. F: Die Fernbedienung reagiert nicht, was soll ich tun?

A: Bitte vergewissern Sie sich, dass Sie die Isolierteile aus der Fernbedienung entfernt und die Batterie richtig eingelegt haben. Richten Sie die Fernbedienung bei der Verwendung bitte auf die obere rechte Ecke des Bildschirms, um sie zu testen. Sollte die Fernbedienung nach den oben genannten Schritten immer noch nicht reagieren, wenden Sie sich bitte an den Kundendienst.

DE

Erforderliche Angaben zu elektrischen Einzelraumheizgeräten

Modellkennung(en):					
Angabe	**Symbol**	**Wert**	**Einheit**	**Angabe**	**Einheit**
Wärmeleistung				**Art des Wärmeleistungs-/Raumtemperaturreglers (bitte eine Möglichkeit auswählen)**	
Nennwärmeleistung	P_{nom}	1,8 – 2,0	kW	Einstufige Wärmeleistung, keine Raumtemperaturkontrolle	[nein]
Mindestwärmeleistung (Richtwert)	P_{min}	1,0	kW	Zwei oder mehr manuelle Stufen, keine Raumtemperaturkontrolle	[ja]
Maximale kontinuierliche Wärmeleistun	$P_{max.c}$	2,0	kW	Raumtemperaturregler mit mechanischem Thermostat	[nein]
Leistungsaufnahme				Mit elektronischem Raumtemperaturregler	[nein]
Im Aus-Zustand	P_0	0,0	W	Elektronischer Raumtemperaturregler mit Tageszeitregelung	[nein]
Im Bereitschaftszustand	P_{sm}	N/A	W	Elektronischer Raumtemperaturregler mit Wochentagsregelung	[nein]
Im Leerlaufzustand	P_{idle}	N/A	W	**Sonstige Regelungsoptionen (Mehrfachnennungen möglich)**	
Im vernetzten Bereitschaftsbetrieb	P_{nsm}	N/A	W	Raumtemperaturregler mit Präsenzerkennung	[nein]
				Raumtemperaturregler mit Erkennung offener Fenster	[nein]
Bereitschaftszustand mit Informations- oder Statusanzeige			[nein]	Fernbedienungsoption	[nein]
Raumheizungs-Jahresnutzungsgrad im aktiven Betrieb	$\eta_{s,on}$	85,0	%	Adaptive Regelung des Heizbeginns	[nein]
				Betriebszeitbegrenzung	[nein]
				Schwarzkugelsensor	[nein]
				Selbstlernfunktion	[nein]
				Regelungsgenauigkeit	[nein]
Kontaktangaben	Importeur/Hersteller/REP: MH Handel GmbH Wendenstraße 309 D-20537 Hamburg Germany IN CHINA HERGESTELLT				

NO ES NECESARIO VENTILAR

ADVERTENCIA

Lea y comprenda todo este manual del usuario, incluida toda la información de seguridad, antes de enchufar o utilizar este aparato. De no hacerlo, podría producirse un incendio, una descarga eléctrica o lesiones personales graves.

¡BIENVENIDO AL FUTURO DEL ENTRETENIMIENTO EN EL HOGAR!

¡Gracias por elegir nuestra nueva chimenea eléctrica y nuestros soportes para TV! Nuestros productos están diseñados para ser elegantes y funcionales, con un enfoque en la eficiencia energética y la sostenibilidad.

Utilizamos materiales de alta calidad para garantizar que nuestros productos sean duraderos, de modo que puedas disfrutarlos durante años. Tanto si buscas una acogedora chimenea eléctrica como un elegante soporte para TV, tenemos algo para todos los gustos. Nuestros productos son perfectos para cualquier hogar u oficina, ¡y estamos seguros de que te encantarán tanto como a nosotros!

INSTRUCCIONES DE SEGURIDAD IMPORTANTES

ADVERTENCIA: Lea atentamente estas instrucciones antes de la instalación.

El folleto debe conservarse y entregarse al nuevo usuario. El fabricante se reserva el derecho a modificar las características del producto sin previo aviso. Los datos técnicos son meramente orientativos.

- EN ESTE MANUAL. EL INCUMPLIMIENTO DE ESTAS INSTRUCCIONES PUEDE PROVOCAR QUEMADURAS GRAVES.
- No utilice el aparato antes de leer y comprender las instrucciones. El uso incorrecto del aparato podría provocar un incendio o lesiones.
- Mantenga este producto alejado de materiales combustibles al menos 0,9 m, como muebles, almohadas, ropa de cama, papeles, ropa y cortinas. ADVERTENCIA: para evitar el sobrecalentamiento, no cubra el calentador. El espacio puede ser insuficiente si se instala en un vehículo recreativo.
- Riesgo de quemaduras. No toque el aparato directamente después de su uso; deje que se enfríe durante un rato. Apague el control y, a continuación, desenchufe el aparato si desea desconectarlo de la red eléctrica.
- No instale componentes dañados o incompletos.
- Los niños pequeños deben ser supervisados cuidadosamente cuando se encuentren en la misma habitación que el aparato. Pueden ser susceptibles de sufrir quemaduras por contacto accidental.
- No instale componentes dañados, incompletos o de recambio.

- Para evitar la ingestión accidental, mantenga los accesorios pequeños fuera del alcance de los niños y bebés.
- El mando a distancia contiene pilas pequeñas. Manténgalo alejado de los niños.
- No coloque la pila en la dirección incorrecta, no la acerque al fuego ni la mezcle con otro tipo de pilas.
- Asegúrese de que dispone de las medidas de seguridad adecuadas para evitar que los bebés y los niños pequeños toquen superficies calientes.
- Es imprescindible mantener limpios los compartimentos de control, el ventilador de circulación y el canal de ventilación del aparato. El aparato debe inspeccionarse antes de su uso y revisarse por un técnico cualificado una vez al año.
- Bajo ninguna circunstancia se debe modificar este aparato.
- No utilice este aparato si alguna de sus piezas ha estado en contacto con agua. Llame a un técnico de servicio cualificado para que inspeccione el aparato inmediatamente y sustituya las piezas que hayan estado en contacto con agua.
- No utilice el aparato si la puerta de cristal se ha retirado, está agrietada o rota. La sustitución del cristal debe ser realizada por un técnico cualificado.
- No golpee la puerta de cristal del aparato.
- Mantenga el material de embalaje fuera del alcance de los niños y deséchelo de forma segura.
- Desenchufe siempre el aparato cuando no lo utilice.
- No utilice este electrodoméstico con un cable o un enchufe dañados tras un mal funcionamiento; por favor, devuelva el electrodoméstico a un centro de servicio autorizado para su ajuste eléctrico o mecánico, o para su reparación.
- No utilice el aparato en el exterior.
- Nunca coloque el aparato en un lugar donde pueda caer a una bañera u otro recipiente con agua.
- No pase el cable por debajo de la alfombra. No cubra el cable con alfombras, muebles, etc. Coloque el cable lejos de zonas abarrotadas y donde no se pueda pisar.
- Conéctelo únicamente a enchufes con toma de tierra adecuada.
- No introduzca ni permita que entren objetos extraños en ninguna rejilla de ventilación o válvula de escape, ya que esto podría provocar una descarga eléctrica, un incendio o dañar el aparato.
- Para evitar incendios, no bloquee de ninguna manera la entrada de aire ni la válvula de escape. No utilice el aparato sobre superficies blandas, como alfombras, donde la válvula de escape pueda obstruirse.
- Enchufe siempre los aparatos directamente a una toma de corriente de pared. No utilice cables alargadores ni regletas de enchufes (tomas de corriente/regletas).
- Este aparato puede ser utilizado por niños a partir de 8 años y por personas con capacidades físicas, sensoriales o mentales reducidas o con falta de experiencia y conocimientos, si han recibido supervisión o instrucciones sobre el uso del aparato de

forma segura y comprenden los peligros que conlleva. Los niños no deben jugar con el aparato. Los niños no deben limpiar ni realizar tareas de mantenimiento sin supervisión.

- Los niños menores de 3 años deben mantenerse alejados a menos que estén continuamente supervisados.
- Los niños de edades comprendidas entre los 3 y los 8 años sólo podrán encender y apagar el aparato si éste ha sido colocado o instalado en su posición de funcionamiento normal prevista y han sido supervisados o instruidos acerca del uso del aparato de forma segura y comprenden los peligros que conlleva. Los niños a partir de 3 años y menores de 8 no deben enchufar, regular y limpiar el aparato ni realizar el mantenimiento del usuario.
- **PRECAUCIÓN** - Algunas partes de este producto pueden calentarse mucho y causar quemaduras. Debe prestarse especial atención en presencia de niños y personas vulnerables.
- Si el cable de alimentación está dañado, debe ser sustituido por el fabricante, su agente de servicio o personas con cualificación similar para evitar riesgos.
- **PRECAUCIÓN**: Para evitar el riesgo de que se produzca una desconexión térmica involuntaria, este aparato no debe alimentarse a través de un dispositivo de conmutación externo, como un temporizador, ni conectarse a un circuito que la compañía eléctrica conecte y desconecte regularmente.
- **ADVERTENCIA**: Para evitar el sobrecalentamiento, no cubra el calefactor.
- La estufa no debe estar situada inmediatamente debajo de una toma de corriente.
- No utilice esta estufa cerca de un baño, una ducha o una piscina.
- No utilice esta estufa si se ha caído;
- No utilice la estufa si presenta daños visibles;
- Utilice este calefactor sobre una superficie horizontal y estable, o fíjelo a la pared, según corresponda.
- **ADVERTENCIA**: No utilice este calefactor en habitaciones pequeñas cuando estén ocupadas por personas que no sean capaces de salir solas de la habitación, a menos que haya una supervisión constante.
- **ADVERTENCIA**: Para reducir el riesgo de incendio, mantenga las telas, cortinas o cualquier otro material inflamable a una distancia mínima de 1 m de la salida de aire.

LISTA DE EMBALAJE

	A (4* 12)	C	D
24GZ, G2	12+2	1	2
30GZ, G2	12+2	1	2
36GZ, G2	12+2	1	2
40GZ, G2	12+2	1	2
50GZ, G2	12+2	1	2
60GZ, G2	12+2	1	2

Si ha perdido algún accesorio o le faltan piezas, póngase en contacto con nuestro departamento de posventa para que se las sustituyan a la mayor brevedad posible.
ATENCIÓN: Deseche la bolsa de plástico después de desembalar el producto; no permita que los niños la toquen. Dado que puede suponer un riesgo de asfixia, no permita que los niños jueguen con la bolsa de plástico.

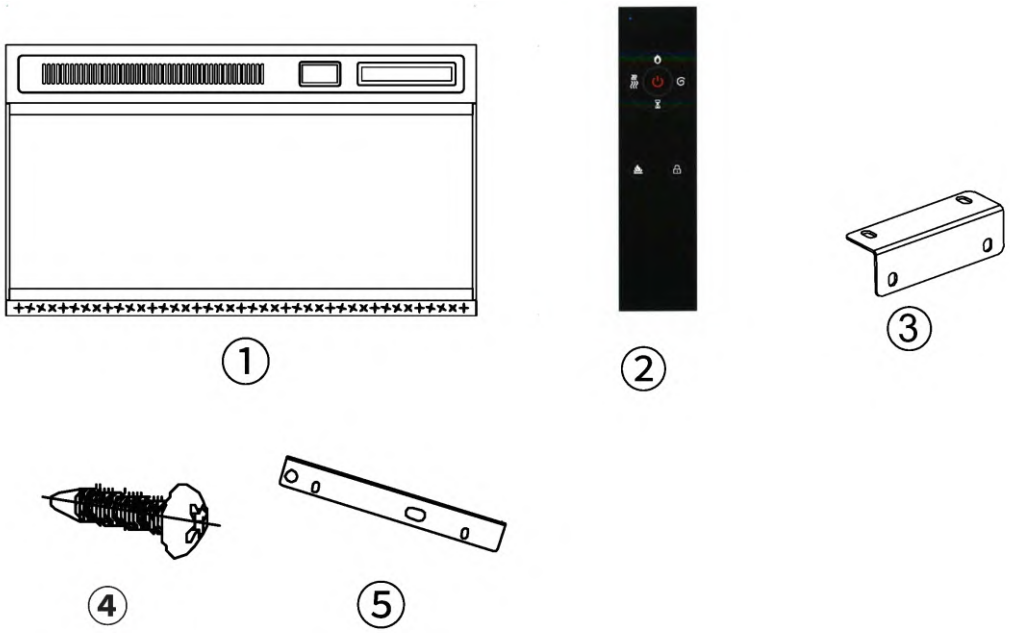

DIMENSIONES

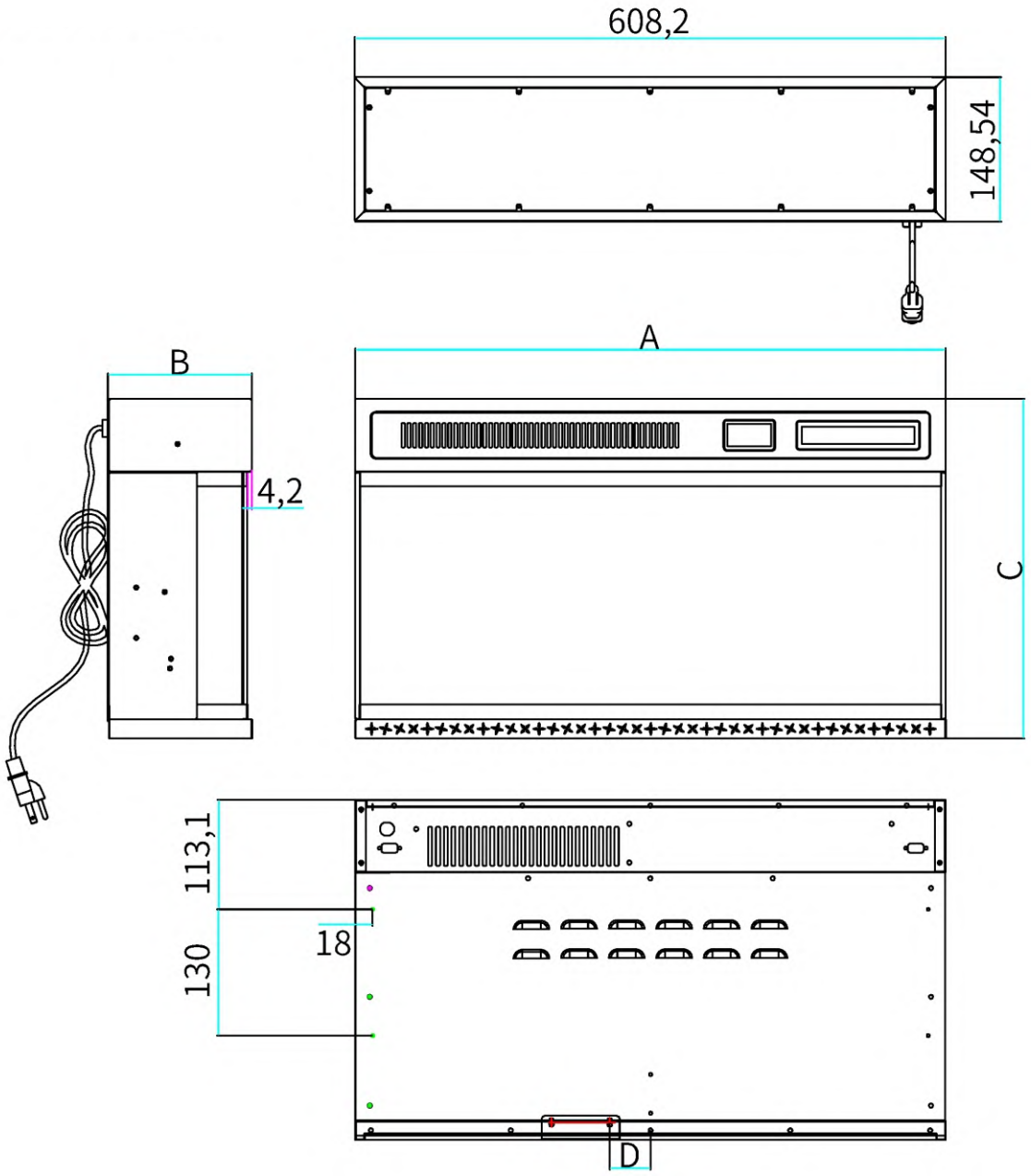

	A (mm)	B (mm)	C (mm)	D (mm)
24GZ	608	148,5	350	42
30 GZ	760,4	148,5	350	42
36GZ	912,8	148,5	350	42
40 GZ	1014,4	148,5	350	42
50 GZ	1268,4	148,5	350	42
60 GZ	1522,4	148,5	350	42

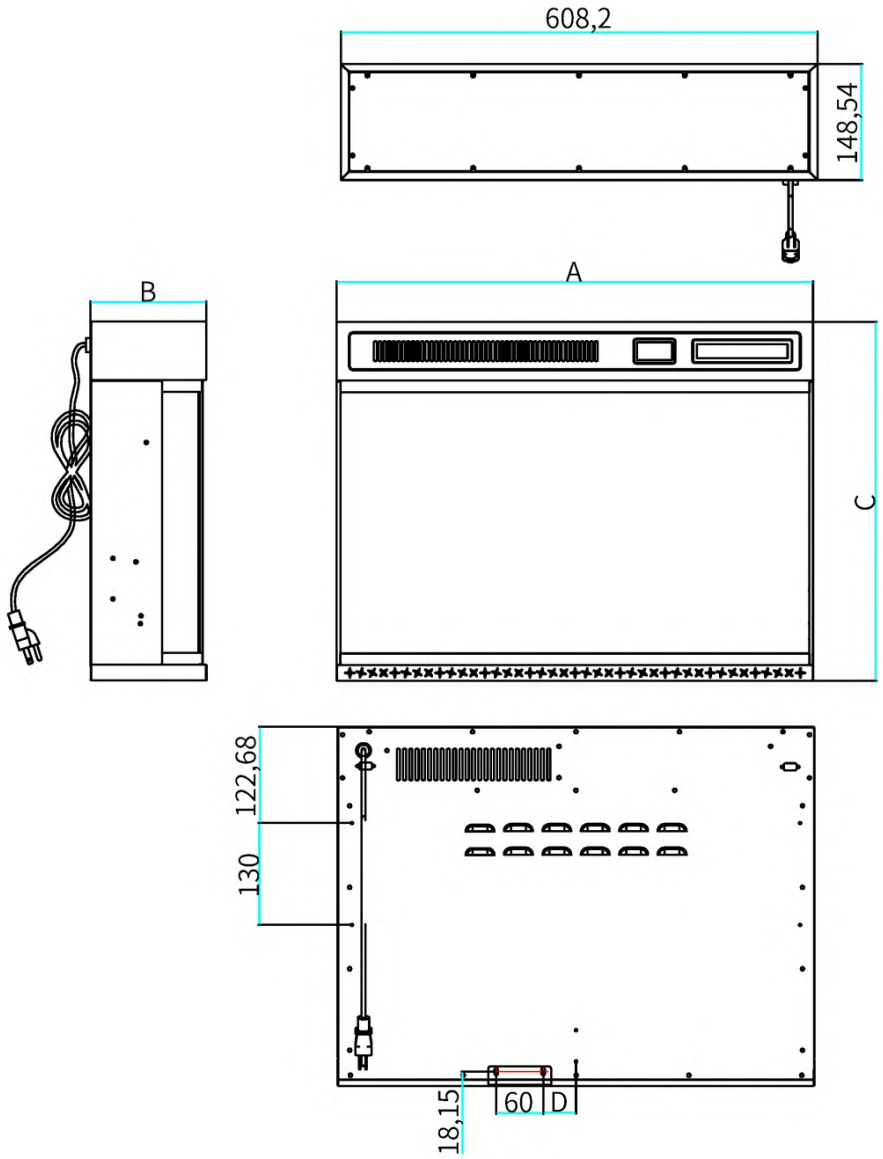

	A (mm)	B (mm)	C (mm)	D (mm)
24GZ	608	148,5	458	42
30 GZ	760,4	148,5	458	42
36GZ	912,8	148,5	458	42
40 GZ	1014,4	148,5	458	42
50 GZ	1268,4	148,5	458	42
60 GZ	1522,4	148,5	458	42

AUTORIZACIONES DE INSCRIPCIÓN

Descripción	montaje en pared, empotrado o independiente.
Tensión	**230 V CA**
vatios	Máx. 1800 W
Amperios	7,8 A
BTU	5100 BTU

NOTAS SOBRE LA INSTALACIÓN ELÉCTRICA

INSTRUCCIONES GENERALES

PRECAUCIÓN: algunas partes de este producto pueden calentarse y provocar quemaduras fácilmente. Preste atención y manténgase alejado de ellas.

A. Compruebe que los interruptores de la toma de corriente estén activados antes de enchufar el aparato.

B. El aparato puede desprender un ligero olor inofensivo la primera vez que se utilice. Esto se debe al calentamiento inicial de
elementos internos del aparato y no volverá a ocurrir.

C. Si el aparato no calienta, consulte la sección de funcionamiento de este manual para obtener más información.

¡RIESGO DE INCENDIO! EL CABLE DE ALIMENTACIÓN NO DEBE QUEDAR PELLIZCADO CONTRA UN BORDE AFILADO.
FIJE EL CABLE PARA EVITAR TROPEZONES O ENREDOS Y REDUCIR EL RIESGO DE INCENDIO.
PELIGRO DE DESCARGA ELÉCTRICA Y LESIONES PERSONALES: NO PASE EL CABLE POR DEBAJO DE LA MOQUETA. NO CUBRAS EL CABLE CON ALFOMBRAS, ETC.

Coloque el cable lejos de zonas abarrotadas y donde no se pueda tropezar con él.

¡Riesgo de incendio! Para evitar un posible incendio, no bloquee la entrada de aire ni la válvula de escape de ninguna manera. No lo utilice sobre superficies blandas donde las aberturas puedan obstruirse.

¡Riesgo de incendio! No soples ni coloques aislante contra el aparato.

Este aparato eléctrico ha sido probado y homologado para su uso exclusivo con los accesorios opcionales aprobados. El uso de otros accesorios que no hayan sido probados para este aparato eléctrico podría suponer un riesgo de incendio.

Un incendio podría causar daños materiales, lesiones personales o la muerte si el cliente no sigue las instrucciones al pie de la letra; no almacene ni utilice gasolina u otros vapores inflamables en las proximidades de este aparato.

Este aparato es pesado. Por lo tanto, se necesitan dos personas para su instalación.

En cualquier caso, no se deben tapar las rejillas de ventilación del aparato eléctrico. Ya que podría suponer un riesgo de incendio.

Riesgo de incendio.

Siga todas las normas eléctricas nacionales y locales.

1. El calefactor debe instalarse únicamente utilizando los soportes de montaje que le hemos proporcionado.

2. El calefactor no puede empotrarse en el techo. Debe haber suficiente espacio alrededor de la parte superior del calefactor para garantizar una ventilación adecuada.
3. El calefactor debe colocarse a una distancia mínima de 60 cm de las paredes circundantes.
4. Siempre debe dejarse un espacio de al menos 90 cm delante de los calefactores para garantizar la seguridad.
5. El calefactor no puede colocarse directamente debajo ni delante de una toma de corriente.
6. El calentador debe instalarse de manera que nadie que se encuentre en la ducha o la bañera pueda tocar los interruptores de control.
7. Asegúrese de que no haya ningún material inflamable, combustible o cortinas que puedan entrar en contacto con el calefactor.
8. NO UTILICE EL CALENTADOR SIN SUPERVISIÓN.

INSTRUCCIONES DE INSTALACIÓN

DESEMBALAJE Y PRUEBA DEL APARATO

Saque con cuidado el aparato de la caja. Antes de instalar el aparato, asegúrese de que funciona correctamente enchufando el cable de alimentación a una toma de corriente con toma de tierra de 230 voltios situada en un lugar accesible.

CONEXIÓN A TIERRA DEL APARATO

Este aparato está diseñado para funcionar a 230 voltios. El cable tiene un enchufe como el que se muestra en (A). Hay disponible un adaptador, como el que se muestra en (C), para conectar enchufes de tres clavijas con toma de tierra a tomas de corriente de dos ranuras. La lengüeta verde de toma de tierra que sobresale del adaptador debe conectarse a una toma de tierra permanente, como una caja de enchufe debidamente conectada a tierra. No se debe utilizar el adaptador si se dispone de una toma de corriente con toma de tierra de tres ranuras.
Para desconectar el aparato, apague los controles y, a continuación, retire el enchufe de la toma de corriente.

Métodos de conexión a tierra

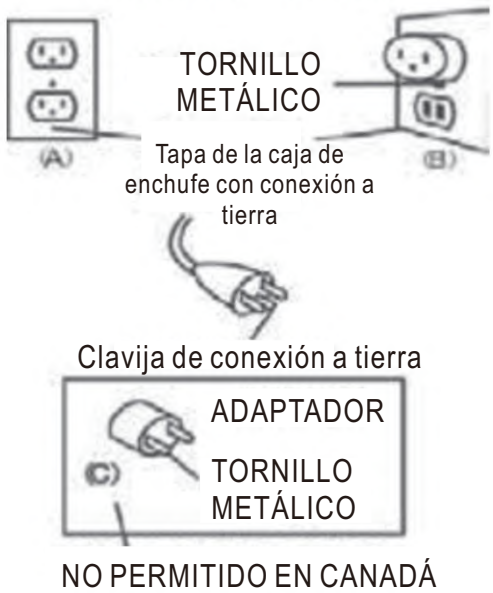

MONTAJE

ADVERTENCIA

1. Debido a las altas temperaturas que alcanza la chimenea, no la coloque cerca de elementos inflamables, como almohadas, ropa de cama o tejidos de algodón, ni en zonas de mucho tránsito. Los objetos como papel, ropa y cortinas deben mantenerse a una distancia mínima de 36 pulgadas de la chimenea.
2. Nunca instale la chimenea en un lugar donde pueda caer a una bañera u otra masa de agua.
3. Utilice guantes y gafas de seguridad durante la instalación para protegerse y evitar lesiones personales causadas por cristales rotos.
4. La instalación debe realizarse de manera que la chimenea no entre en contacto con elementos bajo tensión. No instale la chimenea junto a una barrera de vapor o un elemento bajo tensión expuesto, ni cerca de la parte superior de estos.
5. No exponga la chimenea a la intemperie (lluvia, nieve, rocío, etc.).
6. Esta chimenea puede utilizarse para múltiples fines. Cuando se utilice como empotrada, se recomienda instalarla en un mueble de televisión específicamente configurado para esta unidad. Intente no empotrarla en su lugar, para no instalar la incomodidad causada por el uso de la chimenea, cuyo efecto no es ideal y supone un inconveniente para el usuario.
7. Cuando se utilice como calefactor portátil, debe sujetarse con cuidado; la chimenea debe colocarse en posición vertical y no se debe ejercer una presión excesiva sobre ninguna de sus partes.

CONSEJOS:

Se recomienda encarecidamente seleccionar un mueble de televisión especialmente configurado para la instalación de la chimenea.

Cuando se utilice como calefactor portátil, debe colocarse en un lugar que cumpla los requisitos anteriores y sin ningún objeto a menos de 50 cm de la chimenea.

PASOS DE MONTAJE

1. En primer lugar, fije el soporte de los accesorios a los orificios de montaje especiales de la parte trasera de la chimenea, tal y como se muestra en la imagen siguiente (Imagen 1).

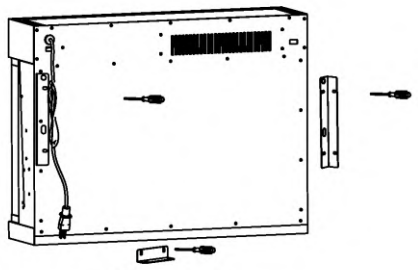

(Picture 1)

2. Encaje la chimenea en el orificio especial del mueble de televisión siguiendo la posición y la orientación de la Imagen 2.

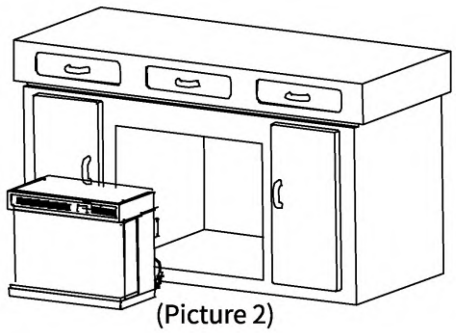

(Picture 2)

3. Empuje la chimenea completamente hacia dentro de los orificios empotrados del mueble de televisión, de modo que la parte trasera del marco frontal de la chimenea quede completamente plana y ajustada contra el mueble.

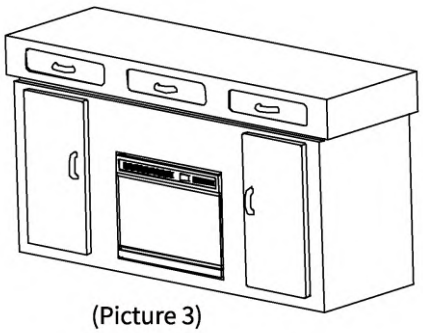

(Picture 3)

4. La chimenea ha quedado completamente encajada en el panel trasero del mueble de TV mediante la pieza de fijación de la chimenea con tornillos ST4* 12 fijados en la parte superior del mueble de TV (Imagen 4).

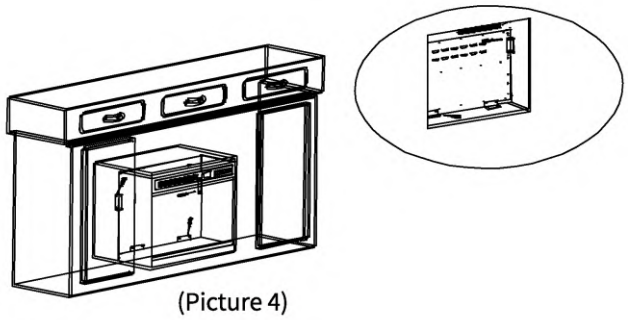

(Picture 4)

5. Enchufe el cable de alimentación de la chimenea, una vez instalada, a una toma de corriente que cumpla los requisitos especificados y, a continuación, coloque el mueble de televisión en su posición de uso.
Si la chimenea se utiliza como calefactor portátil, no es necesario instalarla y se puede utilizar directamente de acuerdo con los requisitos especificados.

ACABADO

LA REJILLA PUEDE ESTAR CALIENTE, NO TOQUE LA SALIDA DE AIRE HASTA QUE SE HAYA ENFRIADO. LOS GANCHOS DE LA PUERTA FORMAN PARTE DE UN SISTEMA DE SEGURIDAD Y DEBEN ESTAR CORRECTAMENTE «ENCAJADOS»; NO UTILICE EL APARATO CON LOS GANCHOS DESENCAJADOS.

Los materiales de acabado de la fachada no deben interferir con el flujo de aire a través de las aberturas de ventilación, el funcionamiento de las puertas o el acceso para el mantenimiento; respete todas las distancias de seguridad al aplicar materiales combustibles. Antes de retirar la puerta, apague el aparato y espere a que se enfríe. Las puertas son pesadas y frágiles, por lo que deben manipularse con cuidado.
NOTA: Se debe retirar el frente de vidrio y el aparato debe estar instalado en su ubicación definitiva antes de instalar los kits de lecho filtrante. Los kits de lecho filtrante pueden tener bordes afilados; utilice gafas de seguridad y guantes al manipularlos.

INSTRUCCIONES DE FUNCIONAMIENTO

Una vez que el aparato se haya enchufado a una toma de corriente con conexión a tierra, estará listo para funcionar.

BOTÓN DE ENCENDIDO
El interruptor de encendido de la chimenea se encuentra en la parte delantera derecha.

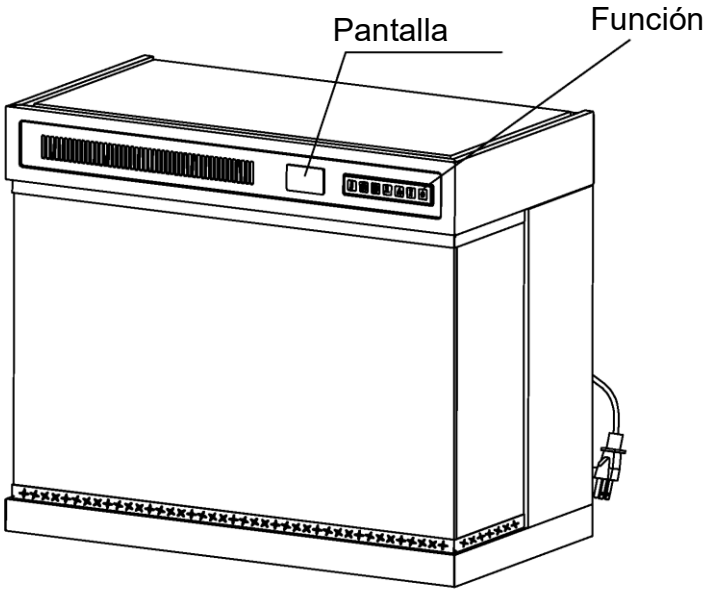

PANEL DE CONTROL/FUNCIONAMIENTO DEL MANDO A DISTANCIA

El teclado se encuentra en la parte superior derecha.

Por favor, abre la tapa trasera del mando a distancia e introduce la pila antes de utilizarlo.

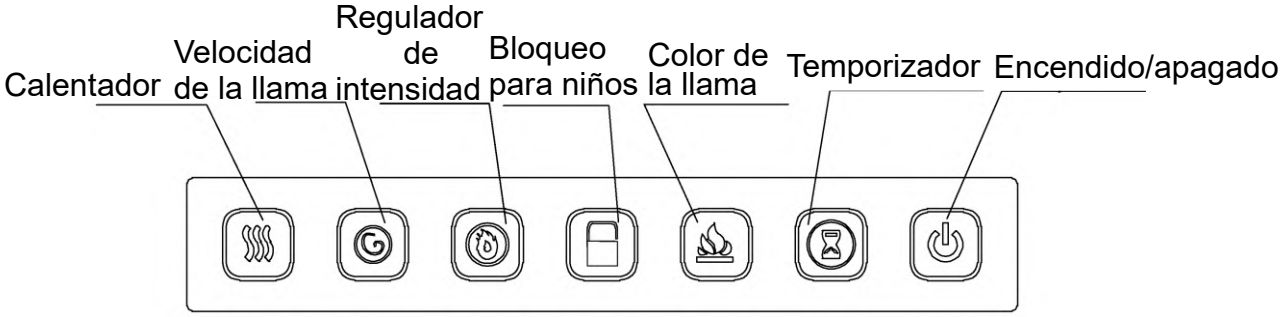

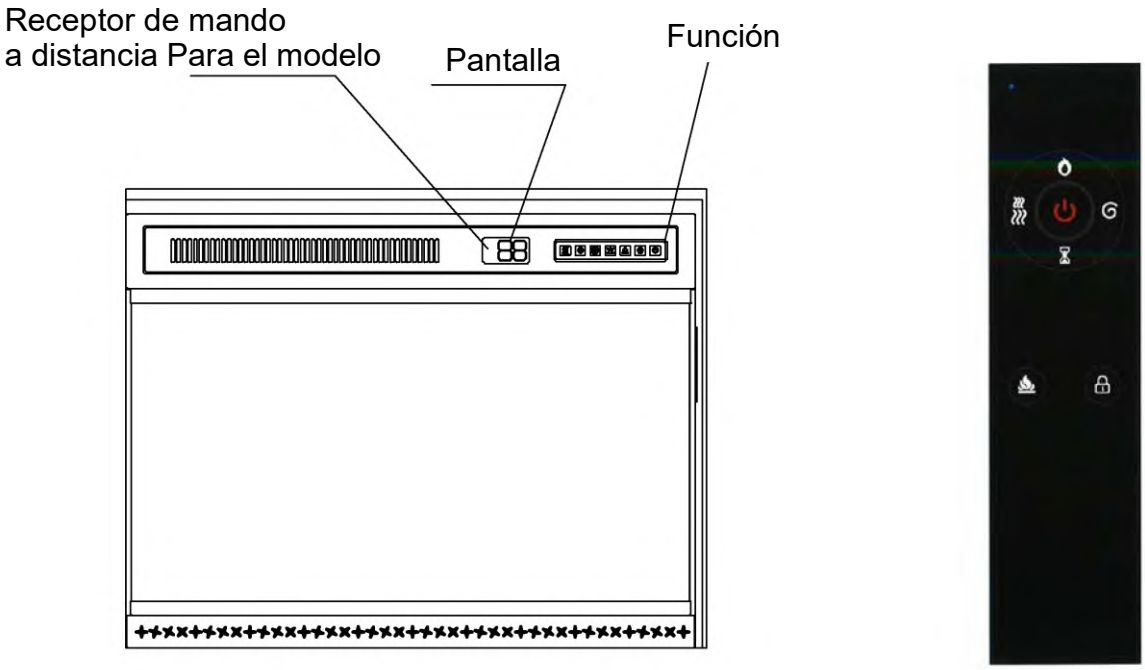

POWER	Enchufe el cable de alimentación hasta que suene un pitido largo; la chimenea eléctrica estará en modo de espera. Cada vez que pulse un botón o utilice el mando a distancia, sonará un pitido corto. Encendido: pulse el botón de encendido en el teclado del mando a distancia o en la chimenea cuando esté apagada; el zumbador sonará una vez brevemente y la chimenea eléctrica comenzará a funcionar. El resto de los indicadores de los botones no se iluminarán, y se encenderán la luz de la llama y la luz del fuego de carbón. El motor paso a paso funciona a la velocidad predeterminada (el color y el brillo de la luz LED mantienen el color y el brillo que tenían antes del último apagado o corte de corriente, ya que está equipada con función de memoria). Apagado: pulse el botón de encendido del mando a distancia o de la chimenea cuando esté encendida; el zumbador sonará una vez, el tubo digital se apagará, la chimenea eléctrica se apagará y la calefacción se desactivará. Si el modo de calefacción de la chimenea eléctrica está activado cuando se apaga la alimentación, el ventilador de la chimenea eléctrica seguirá funcionando durante 20 segundos y luego se detendrá, y la chimenea eléctrica quedará en estado de espera.
HEATER	La función de calefacción no tiene memoria de apagado ni de corte de corriente; la chimenea eléctrica, tras encenderse, se encuentra en estado de apagado en el modo de calefacción predeterminado. Para activar la función de calefacción de la chimenea eléctrica, pulse la tecla de ajuste de calefacción en el teclado o en el mando a distancia. Al pulsar la tecla de ajuste de calefacción por primera vez, el tubo digital muestra «LL», lo que indica que la calefacción de la chimenea eléctrica está en modo de baja potencia; al pulsarla de nuevo, el tubo digital muestra «HH», lo que indica que la calefacción de la chimenea eléctrica está en modo de alta potencia; y al pulsarla una vez más, el tubo digital muestra «off», lo que indica que la calefacción de la chimenea eléctrica está desactivada y la luz indicadora de calefacción del panel de control se apaga; en este momento, el ventilador de la chimenea eléctrica seguirá funcionando durante 20 segundos y luego se detendrá. Si pulsa repetidamente la tecla de cambio de calefacción, el modo de calefacción alternará cíclicamente entre los tres modos OFF-LL-HH; cada vez que pulse la tecla, el zumbador emitirá un sonido breve.
TIMER	La chimenea eléctrica cuenta con una función de apagado programado; el intervalo de tiempo se puede ajustar entre 0 y 8 horas. Cuando el tiempo predeterminado del temporizador de la chimenea eléctrica es de 8 horas, puede pulsar el botón «TIME» del mando a distancia para configurar el apagado programado. Con la chimenea eléctrica en funcionamiento, pulse el botón «TIME» del mando a distancia; el panel digital mostrará el tiempo del temporizador. Cada vez que el panel muestre el tiempo del temporizador, cada vez que se pulse el botón, el

	tiempo del temporizador cambiará en el orden (0H-1H-2H-3H-4H-5H-6H-7H-8H).
FLAME SPPED	Función de ajuste de la velocidad de la llama: 5 niveles La velocidad predeterminada de la llama de la chimenea eléctrica es «3 niveles - 11 RPM»; si necesita ajustar la velocidad de la llama, debe utilizar la tecla de ajuste de velocidad del mando a distancia, mientras que el tubo digital muestra los códigos de velocidad de la llama. Cada vez que se pulsa la tecla de velocidad, el tubo digital muestra la velocidad de la llama según el ciclo «u3-u4-u5-ul-u2», y al mismo tiempo, la velocidad de rotación del motor paso a paso también cambia una vez en consecuencia
DIMMER	Ajusta el brillo de la llama y la leña. Al encenderlo por primera vez, el brillo de la llama y la leña debe estar al máximo, es decir, al 100 %. 5 niveles: L5-L4-L3-L3-L2-L1. Cada vez que se pulsa el botón de la llama en el mando a distancia, el botón de atenuación de la luz del carbón disminuirá un 20 % y el número en 1. Cuando la llama y el carbón estén en su nivel más oscuro, pulsar el botón de nuevo devolverá la llama y el carbón a su nivel más brillante.
FLAME COLOR	Esta chimenea eléctrica cuenta con una función de cambio de color de la llama con 12 modos de color que utilizan cuatro colores de LED: rojo (R), amarillo (Y), azul (B) y naranja (W). En el primer uso, la llama se establece por defecto en rojo (R), que se muestra como código 1 en la pantalla digital. Cada vez que se pulsa el botón de color de la llama (en el panel o en el mando a distancia), se emite un breve pitido y la llama pasa al siguiente modo: 1-Rojo | 2-Amarillo | 3-Azul | 4-Naranja | 5-R+Y | 6-R+B | 7-R+B+W | 8-Y+B | 9-Y+W+B | a-A+B+W | b-R+Y+B | c-R+Y+B+W. El modo actual se muestra mediante un código en la pantalla (por ejemplo, b para rojo + amarillo + azul). Función de memoria incluida: la chimenea recuerda el último color de llama seleccionado, incluso después de apagarla o desconectarla.
Child Lock	Cuando se activa la función de bloqueo infantil, la pantalla digital mostrará «L0». Se bloquearán todos los botones, excepto el botón de encendido del mando a distancia y el botón de encendido del panel de control. El bloqueo infantil se desactivará tras apagar y volver a encender el aparato. Para desactivar manualmente el bloqueo infantil, pulse de nuevo el botón de bloqueo infantil.

1. Una vez conectada la chimenea a la red eléctrica, el aparato emitirá un pitido largo; la chimenea se encuentra en modo de espera y la pantalla mostrará «--».
2. Tras 10 segundos sin pulsar ninguna tecla, todas las indicaciones de la pantalla se apagarán y la chimenea eléctrica funcionará con normalidad; si necesita volver a encender la pantalla, solo tiene que pulsar cualquier tecla del mando a distancia o del teclado para que vuelva a mostrarse.

3. Funcionamiento de la función de activación: pulse cualquier tecla; la primera vez solo se activará la pantalla sin que se ejecute la función de la tecla.
4. Función de memoria en caso de corte de corriente o apagado. El color de la llama, el color de la leña, el brillo de la llama y de la leña, y el resto de funciones se restablecen a su estado predeterminado.

Tras 10 segundos sin pulsar ninguna tecla, todas las indicaciones de la pantalla se apagarán y la chimenea eléctrica funcionará con normalidad; si necesita volver a encender la pantalla, solo tiene que pulsar cualquier tecla del mando a distancia o del teclado para que vuelva a mostrarse.
Nota: Funcionamiento de la función de activación: al pulsar cualquier tecla por primera vez, solo se activa la pantalla sin ejecutar la función de la tecla.
Función de memoria en caso de corte de corriente o apagado. El color de la llama, el color de la leña, el brillo de la llama y de la leña, y el resto de funciones se restablecen a su estado predeterminado.
ADVERTENCIA: No mueva ni retire el panel decorativo cuando el aparato esté enchufado y en funcionamiento. Esto provocará que el mando a distancia y el panel táctil dejen de funcionar.
AVISO: Cuando se enciende el calentador por primera vez, puede percibirse un ligero olor. Esto es normal y no debería volver a ocurrir a menos que el calentador no se utilice durante un largo periodo de tiempo.
AVISO: Para mejorar el funcionamiento, apunte el mando a distancia hacia la parte frontal de la chimenea. NO pulse los botones demasiado rápido. Deje tiempo a la unidad para que responda a cada comando.

MANDO A DISTANCIA
Nota:
1. Abra la tapa trasera del mando a distancia e inserte la pila antes de utilizarlo.
2. Debido a los requisitos del envío urgente, este producto no incluye pilas; deberá adquirir usted mismo dos pilas AAA. ¡Gracias por su comprensión!

Las pilas deben reciclarse o desecharse de forma adecuada. Consulte a las autoridades locales o a su distribuidor para obtener información sobre el reciclaje en su zona.

PROTECCIÓN CONTRA SOBRECALENTAMIENTO
El calentador de esta chimenea está equipado con protección contra sobrecalentamiento. Si el calentador alcanza una temperatura peligrosa, se apagará automáticamente. La chimenea dejará de calentar y no funcionará.
Para reiniciarla, haga lo siguiente.
1. Desconecte la chimenea de la red eléctrica desenchufando el cable de alimentación de la toma de corriente.

2. Coloque el interruptor de encendido/apagado del panel de control en la posición de apagado. Espere 5 minutos a que la chimenea se enfríe.
3. Inspeccione la chimenea para asegurarse de que las rejillas de ventilación no estén obstruidas con polvo, pelusas o cualquier materia e e. Si es así, limpie la rejilla con una aspiradora.
4. Con el interruptor de encendido en la posición OFF, vuelva a enchufar el cable de alimentación a la toma de corriente.
5. Si el problema persiste, pida a un profesional que revise la toma de corriente y el cableado. Si el cableado no presenta ningún problema, póngase en contacto con nuestro departamento de servicio posventa.

GUÍA DE SOLUCIÓN DE PROBLEMAS

<table>
<tr><th>PROBLEMA</th><th colspan="2">SOLUCIÓN</th></tr>
<tr><td>Las funciones del panel de control no funcionan.</td><td colspan="2">1. Asegúrese de que el interruptor de encendido del panel de control esté activado antes de ponerlo en marcha.
2. Asegúrese de haber vuelto a conectar el cable de datos que se desconectó al retirar el marco de cristal.
3. Si el problema persiste, póngase en contacto con nosotros mediante un mensaje.</td></tr>
<tr><td>Corte repentino de corriente durante el proceso de calentamiento.</td><td colspan="2">1. No cubra la salida de aire.
2. Desenchufe el cable, espere 10 minutos e intente volver a encenderlo.
3. Si el problema persiste, ponte en contacto con nosotros a través de un mensaje.</td></tr>
<tr><td>El aparato no expulsa aire caliente al encenderse y apagarse.</td><td colspan="2">Esto es normal. Los ventiladores expulsan aire frío mientras el aparato se calienta gradualmente. Los ventiladores siguen funcionando después de apagar el aparato para enfriarlo y evitar el sobrecalentamiento.</td></tr>
<tr><td rowspan="2">El aparato no expulsa aire caliente al encenderse y apagarse.</td><td>1. Se ha disparado el disyuntor.</td><td>Hay demasiados aparatos conectados a este circuito. Asegúrese de que la alimentación eléctrica de esta unidad proviene de un circuito independiente.</td></tr>
<tr><td>2. El calentador está desenchufado de la toma de corriente.</td><td>Asegúrese de que el cable de alimentación esté enchufado a una toma de corriente de 7,8 A y 230 V CA que funcione correctamente</td></tr>
</table>

		y esté debidamente conectada a tierra.
	3. El cable de alimentación o el enchufe están dañados.	Póngase en contacto con un electricista cualificado para sustituir el cable de alimentación.
	4. La toma de corriente para la clavija del enchufe está suelta.	Compruebe la toma de corriente y sustitúyala por una nueva.
	5. Cableado suelto.	Compruebe todo el cableado en busca de conexiones sueltas. Póngase en contacto con un electricista cualificado.
El calentador está encendido, pero no hay llama o la intensidad de la llama es baja.	1. El mando de ajuste de la llama está en la posición baja.	Gire el mando hasta la posición máxima.
	2. Cableado suelto.	Compruebe que no haya conexiones sueltas en el cableado. Póngase en contacto con un electricista cualificado.
La llama está congelada	1. El elemento de la llama no está conectado al motor.	Póngase en contacto con nosotros a través de un mensaje.
	2. El motor de rotación está defectuoso.	Póngase en contacto con nosotros a través de un mensaje.
Ruido excesivo en la parte inferior del calentador.	1. El elemento de llama no está bien colocado.	Póngase en contacto con nosotros a través de un mensaje.
	2. El motor está defectuoso.	Póngase en contacto con nosotros a través de un mensaje.
El sistema de calefacción no se enciende.	1. El interruptor de encendido del calentador está apagado.	Gire el interruptor de encendido de la calefacción a la posición «ON».

	2. El sistema de calefacción se ha sobrecalentado.	Es posible que el calefactor esté cubierto o que la entrada o salida de aire estén bloqueadas; retira la ropa o el obstáculo, apaga el interruptor de encendido y desenchúfalo. Espera 10 minutos y, a continuación, vuelve a encender el calefactor.
	3. Cables sueltos.	Compruebe que no haya conexiones sueltas en el cableado. Póngase en contacto con un electricista cualificado.
	4. La entrada o salida de aire está completamente obstruida.	Deje un espacio adecuado alrededor de la unidad. Retire el obstáculo que se encuentra sobre o delante de la salida de aire.
El interruptor «HEAT» está en la posición de encendido, pero no hay flujo de aire.	1. El sistema de calefacción se ha sobrecalentado. El termostato de límite de temperatura se ha desconectado.	Compruebe la entrada y la salida de aire. Apague el interruptor de alimentación y desenchúfelo. Espere 10 minutos y, a continuación, vuelva a encender el calefactor.
	2. El motor del ventilador está defectuoso.	Póngase en contacto con nosotros a través de un mensaje
	3. El ventilador está mal equilibrado.	Póngase en contacto con nosotros a través de un mensaje
	4. Los interruptores «POWER» y «HEAT» no están activados.	Encienda estos dos interruptores.
El ventilador funciona, pero no sale calor.	1. Cableado suelto.	Póngase en contacto con nosotros a través de un mensaje

	2. Resistencia defectuosa.	Póngase en contacto con nosotros a través de un mensaje
	3. Acumulación de suciedad en los ventiladores.	Limpia todos los ventiladores.
	4. El ventilador del calentador está defectuoso.	Póngase en contacto con nosotros a través de un mensaje
El mando a distancia no funciona.	1. La pila no está bien colocada.	Asegúrese de que la pila esté bien colocada. Retire la pieza aislante transparente de la pila antes de utilizarlo.
	2. No está apuntando a la posición correcta.	Apunte el mando a distancia hacia el receptor.
	3. Hay un obstáculo delante de la máquina.	Retira los objetos que puedan estar en medio. Los objetos situados entre el mando a distancia y el receptor del mando a distancia bloquearán la señal.
	4. Presiona los botones del mando a distancia demasiado rápido.	No pulses los botones del mando a distancia demasiado rápido. Deje tiempo a la unidad para que responda a sus comandos.
El calefactor desprende un olor.	El calentador puede emitir un ligero olor inofensivo la primera vez que se utiliza. Se trata de una situación normal causada por el calentamiento inicial de las piezas internas y no volverá a ocurrir.	
NOTA: Para la mayoría de los problemas de funcionamiento, puedes desenchufar el aparato, esperar 10 minutos y volver a enchufarlo; la máquina se restablecerá a su estado inicial (configuración de fábrica). Si el problema persiste, no dudes en ponerte en contacto con nosotros a través de Amazon Message.		

MANTENIMIENTO

Desconecte la alimentación eléctrica y deje que el calefactor se enfríe antes de realizar cualquier tarea de mantenimiento o limpieza, para reducir el riesgo de incendio, descarga eléctrica o lesiones personales.

La chimenea no debe funcionar si hay acumulación de polvo o suciedad en el exterior o en el interior de la unidad, ya que esto puede provocar una acumulación de calor y, con el tiempo, daños. Por este motivo, el calentador debe inspeccionarse periódicamente, dependiendo de las condiciones y, como mínimo, una vez al año.

LIMPIEZA DEL CRISTAL PARCIALMENTE REFLEXIVO

El cristal parcialmente reflectante se limpia en fábrica durante el proceso de montaje. Durante el transporte, la instalación, la manipulación, etc., el cristal parcialmente reflectante puede acumular partículas de polvo; estas pueden eliminarse frotando suavemente con un paño limpio y seco.

Para eliminar huellas dactilares u otras marcas, el cristal parcialmente reflectante se puede limpiar con un paño húmedo. El cristal parcialmente reflectante debe secarse completamente con un paño que no suelte pelusa para evitar manchas de agua. Para evitar arañazos, no utilice limpiadores abrasivos.

PREGUNTAS FRECUENTES E INFORMACIÓN DE CONTACTO

1. P: Tras la instalación, me di cuenta de que la mitad de la pantalla de mi chimenea no se iluminaba. ¿Qué debo hacer?

R: Este problema se debe a la tira de luces del producto, instalada en la parte trasera interior de la chimenea. Compruebe si el enchufe de la tira de luces está bien enchufado. Si el problema no se resuelve con este paso, póngase en contacto con el servicio de atención al cliente para obtener ayuda.

2. P: Enciendo la chimenea y la llama es débil, ¿qué debo hacer?

R: Este problema está causado por la tira reflectante (instalada en la parte trasera interior de la chimenea). Ponte en contacto con nosotros para sustituir la tira reflectante y resolver este problema.

3. P: Mi chimenea hace mucho ruido, ¿podrían decirme por qué?

R: En primer lugar, por favor, confirme de dónde proviene el ruido. Normalmente hay tres causas de ruido.

(1) Ruido del motor. Proviene de la parte inferior de la chimenea y se puede solucionar

cambiando el motor; póngase en contacto con el servicio de atención al cliente para solicitar el cambio

(2) Ruido de la banda reflectante. Proviene de la parte trasera de la chimenea. Desmonte la chimenea, localice la banda reflectante y corte el exceso.

(3) Ruido del ventilador. Proviene de la parte superior de la chimenea. Ponte en contacto con el servicio de atención al cliente. Te enviarán un vídeo de reparación y te proporcionarán un plan de reparación para ayudarte a arreglar la chimenea.

Si el problema no se ha podido resolver con los pasos anteriores, póngase en contacto con el servicio de atención al cliente para obtener ayuda.

4. P: Mi chimenea no se calienta después de enchufarla, ¿qué debo hacer?

R: Es posible que la placa de control esté dañada; por favor, envíe el vídeo y su número de pedido al correo electrónico, le ayudaremos a resolver el problema.

5. P: El mando a distancia no responde, ¿qué debo hacer?

R: Por favor, compruebe que ha retirado las piezas aislantes del mando a distancia y que ha colocado la pila correctamente. A continuación, apunte hacia la esquina superior derecha de la pantalla para probarlo. Si el mando sigue sin responder tras seguir los pasos anteriores, póngase en contacto con el servicio de atención al cliente.

ES

Requisitos de información para los calefactores eléctricos locales

Identificador(es) del modelo:					
Artículo	**Símbolo**	**Valor**	**Unidad**	**Artículo**	**Unidad**
Salida de calor				**Tipo de salida de calor/control de temperatura ambiente (seleccione uno)**	
Potencia calorífica nominal	P_{nom}	1,8 – 2,0	kW	Salida de calor de una sola etapa y sin control de temperatura ambiente	[no]
Potencia calorífica mínima (indicativa)	P_{min}	1,0	kW	Dos o más etapas manuales, sin control de temperatura ambiente	[sí]
Máxima salida de calor continuo	$P_{max.c}$	2,0	kW	Con termostato mecánico control temperatura ambiente	[no]
Consumo de energía				Con control electrónico de la temperatura ambiente	[no]
En modo apagado	P_0	0,0	W	Control electrónico de temperatura ambiente más temporizador de día	[no]
En modo de espera	P_{sm}	N/A	W	Control electrónico de temperatura ambiente más temporizador semanal	[no]
En modo inactivo	P_{idle}	N/A	W	**Otras opciones de control (múltiples selecciones posibles)**	
En espera de red	P_{nsm}	N/A	W	Control de temperatura ambiente, con detección de presencia	[no]
				Control de la temperatura ambiente, con detección de ventana abierta	[no]
Modo de espera con visualización de información o estado			[no]	Opción de control de distancia	[no]
Eficiencia energética estacional de la calefacción en modo activo	$\eta_{s,on}$	85,0	%	Control de arranque adaptativo	[no]
				Limitación del tiempo de trabajo	[no]
				Sensor de bombilla negra	[no]
				Funcionalidad de autoaprendizaje	[no]
				Precisión del control	[no]
Datos de contacto	Importador/Fabricante/REP: Spanish Aosom, S.L. C/ Roc Gros, Nº 15. 08550, Els Hostalets de Balenyà, Spain. B66295775 atencioncliente@aosom.es TEL: 931294512 HECHO EN CHINA				

NÃO É NECESSÁRIA VENTILAÇÃO

AVISO

Leia e compreenda todo este manual do proprietário, incluindo todas as informações de segurança, antes de ligar à corrente ou utilizar este aparelho. O não cumprimento destas instruções pode resultar em incêndio, choque elétrico ou ferimentos graves.

BEM-VINDO AO FUTURO DO ENTRETENIMENTO DOMÉSTICO!

Obrigado por escolher a nossa nova lareira elétrica e os nossos suportes para televisão! Os nossos produtos foram concebidos para serem elegantes e funcionais, com foco na eficiência energética e na sustentabilidade.

Utilizamos materiais de alta qualidade para garantir que as nossas peças sejam duradouras, para que possa desfrutar delas durante muitos anos. Quer esteja à procura de uma lareira elétrica acolhedora ou de um elegante suporte para televisão, temos algo para todos.

Os nossos produtos são perfeitos para qualquer casa ou escritório, e estamos confiantes de que vai adorá-los tanto quanto nós!

INSTRUÇÕES DE SEGURANÇA IMPORTANTES

AVISO: Estas instruções devem ser lidas atentamente antes da instalação. O folheto deve ser guardado e entregue ao novo utilizador. O Fabricante reserva-se o direito de alterar as características do produto sem aviso prévio. Os dados técnicos são meramente indicativos.

- NESTE MANUAL. O NÃO CUMPRIMENTO PODE RESULTAR EM QUEIMADURAS GRAVES.
- Não utilize o aparelho antes de ler e compreender as instruções. A utilização incorreta do aparelho pode causar incêndio ou ferimentos.
- Mantenha este produto afastado de materiais combustíveis a pelo menos 0,9 m, tais como móveis, almofadas, roupa de cama, papéis, roupa e cortinas. AVISO: para evitar o sobreaquecimento, não cubra o aquecedor. O espaço pode ser insuficiente quando instalado num veículo recreativo.
- Risco de queimaduras. Não toque no aparelho imediatamente após a utilização; deixe-o arrefecer durante algum tempo. Desligue o controlo e, em seguida, retire a ficha se pretender desligar o aparelho da corrente.
- Não instale componentes danificados ou incompletos.
- As crianças pequenas devem ser cuidadosamente supervisionadas quando estiverem na mesma divisão que o aparelho. Podem estar sujeitas a queimaduras por contacto acidental.
- Não instale componentes danificados, incompletos ou de substituição.

- Para evitar a ingestão acidental, os kits pequenos devem ser mantidos fora do alcance de crianças e bebés.
- O comando remoto contém pilhas pequenas. Mantenha-o afastado das crianças.
- Não instale a pilha na direção errada, não a coloque perto do fogo nem a misture com outros tipos de pilhas.
- Certifique-se de que dispõe de medidas de segurança adequadas para proteger bebés/crianças pequenas de tocar em superfícies quentes.
- É imperativo que os compartimentos de controlo, o ventilador de circulação e o canal de ventilação do aparelho sejam mantidos limpos. O aparelho deve ser inspecionado antes da utilização e reparado por um técnico qualificado uma vez por ano.
- Em nenhuma circunstância este aparelho deve ser modificado.
- Não utilize este aparelho se alguma peça tiver entrado em contacto com água. Contacte um técnico de assistência qualificado para inspecionar o aparelho imediatamente e substituir as peças que tenham entrado em contacto com água.
- Não utilize o aparelho se a porta de vidro tiver sido removida, estiver rachada ou partida. A substituição do vidro deve ser efetuada por um técnico de assistência qualificado.
- Não bata na porta de vidro do aparelho.
- Mantenha o material de embalagem fora do alcance das crianças e elimine-o de forma segura.
- Desligue sempre o aparelho da tomada quando não estiver a ser utilizado.
- Não utilize este aparelho com um cabo ou ficha danificados após uma avaria; por favor, devolva o aparelho a um centro de assistência autorizado para ajuste elétrico ou mecânico, ou reparação.
- Não utilize o aparelho no exterior.
- Nunca coloque o aparelho num local onde possa cair numa banheira ou noutro recipiente com água.
- Não passe o cabo por baixo do tapete. Não cubra o cabo com tapetes, móveis, etc. Coloque o cabo longe de áreas desorganizadas e onde não possa ser pisado.
- Ligue apenas a tomadas devidamente ligadas à terra.
- Não insira nem permita que objetos estranhos entrem em qualquer válvula de ventilação ou exaustão, pois isso pode causar um choque elétrico ou incêndio, ou danificar o aparelho.
- Para evitar incêndios, não bloqueie de forma alguma a entrada de ar ou a válvula de exaustão. Não utilize o aparelho em superfícies macias, como alcatifas, onde a válvula de exaustão possa ficar bloqueada.
- Ligue sempre os aparelhos diretamente a uma tomada de parede. Não utilize extensões nem tomadas múltiplas (multipris).
- Este aparelho pode ser utilizado por crianças a partir dos 8 anos de idade e por pessoas com capacidades físicas, sensoriais ou mentais reduzidas ou com falta de experiência e conhecimentos, desde que tenham recebido supervisão ou instruções sobre a utilização

do aparelho de forma segura e compreendam os perigos envolvidos. As crianças não devem brincar com o aparelho. A limpeza e a manutenção pelo utilizador não devem ser efectuadas por crianças sem supervisão.

- As crianças com menos de 3 anos devem ser mantidas afastadas, exceto se forem vigiadas permanentemente.
- As crianças com idade entre 3 anos e menos de 8 anos só podem ligar/desligar o aparelho se este tiver sido colocado ou instalado na sua posição normal de funcionamento e se tiverem recebido supervisão ou instruções sobre a utilização do aparelho de forma segura e compreenderem os perigos envolvidos. As crianças com idades compreendidas entre os 3 e os 8 anos não devem ligar, regular e limpar o aparelho ou efetuar a manutenção pelo utilizador.
- **CUIDADO** - Algumas partes deste produto podem ficar muito quentes e provocar queimaduras. Deve ser dada especial atenção à presença de crianças e pessoas vulneráveis.
- Se o cabo de alimentação estiver danificado, deve ser substituído pelo fabricante, pelo seu agente de assistência técnica ou por pessoas com qualificações semelhantes, de modo a evitar qualquer perigo.
- **CUIDADO**: Para evitar um perigo devido a um rearme inadvertido do corte térmico, este aparelho não deve ser alimentado através de um dispositivo de comutação externo, como um temporizador, ou ligado a um circuito que seja ligado e desligado regularmente pelo serviço público.
- **ADVERTÊNCIA**: Para evitar o sobreaquecimento, não cubra o aquecedor.
- O aquecedor não deve estar situado imediatamente por baixo de uma tomada eléctrica.
- Não utilizar este aquecedor nas imediações de uma banheira, de um duche ou de uma piscina.
- Não utilizar este aquecedor se tiver caído;
- Não utilizar se houver sinais visíveis de danos no aquecedor;
- Utilizar este aquecedor numa superfície horizontal e estável, ou fixá-lo à parede, conforme o caso.
- **ADVERTÊNCIA**: Não utilize este aquecedor em divisões pequenas quando estas estiverem ocupadas por pessoas que não sejam capazes de sair da divisão sozinhas, exceto se houver supervisão constante.
- **ADVERTÊNCIA**: Para reduzir o risco de incêndio, mantenha os têxteis, as cortinas ou qualquer outro material inflamável a uma distância mínima de 1 m da saída de ar.

LISTA DE EMBALAGEM

	A (4* 12)	C	D
24GZ, G2	12+2	1	2
30GZ, G2	12+2	1	2
36GZ, G2	12+2	1	2
40GZ, G2	12+2	1	2
50GZ, G2	12+2	1	2
60GZ, G2	12+2	1	2

Se tiver perdido acessórios ou peças, contacte o nosso departamento de pós-venda para obter uma substituição atempada.

ATENÇÃO: Deite fora o saco de plástico após a abertura da embalagem; não o deixe ao alcance das crianças. Uma vez que pode representar um risco de asfixia, não deixe as crianças brincarem com o saco de plástico.

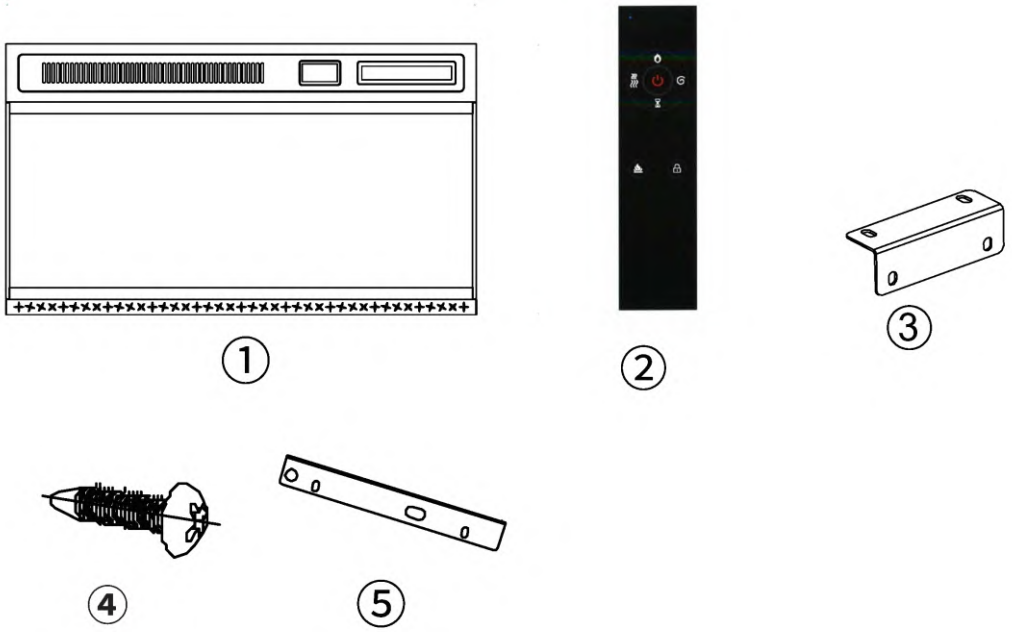

DIMENSÕES

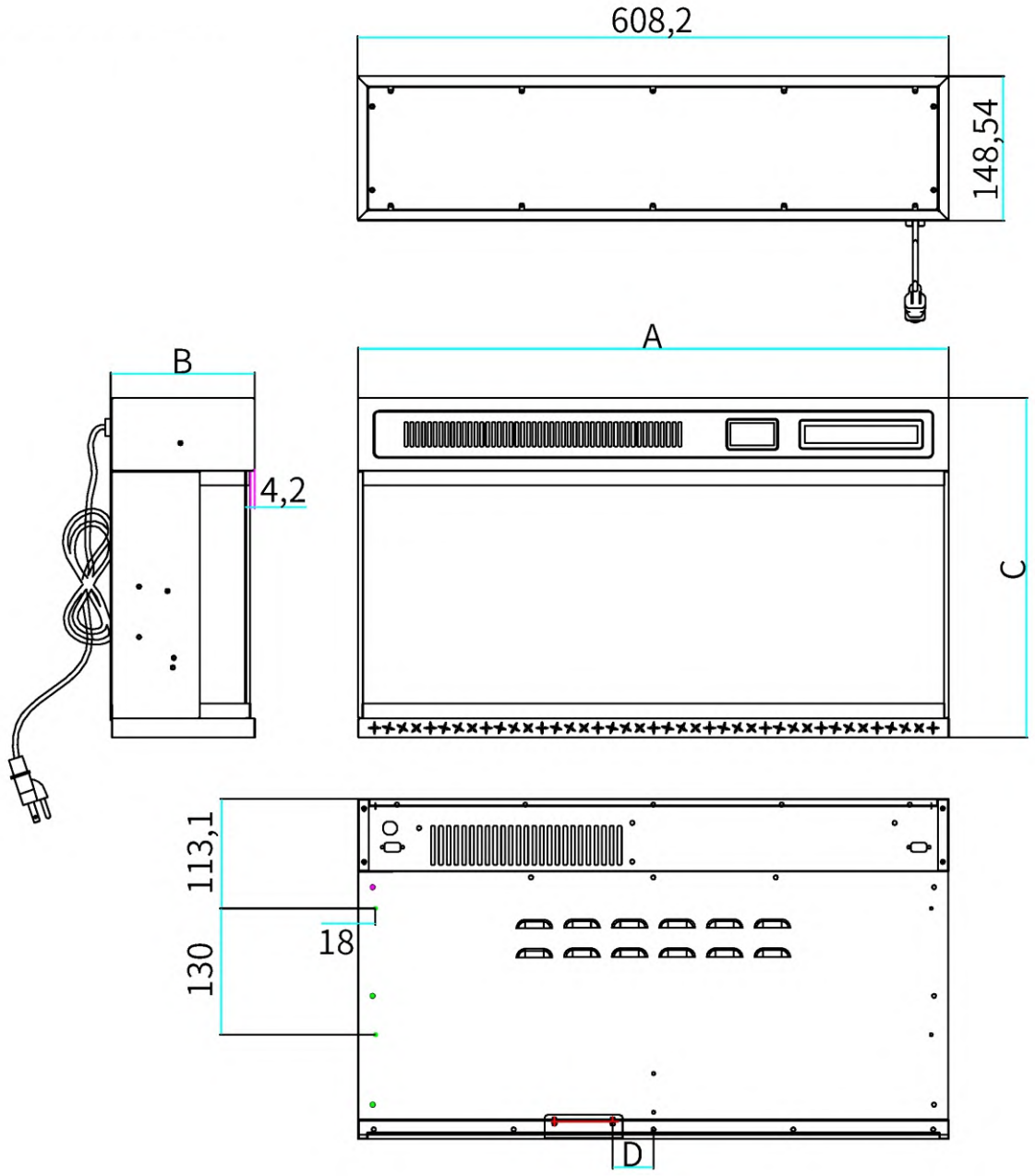

	A (mm)	B (mm)	C (mm)	D (mm)
24GZ	608	148,5	350	42
30GZ	760,4	148,5	350	42
36GZ	912,8	148,5	350	42
40GZ	1014,4	148,5	350	42
50GZ	1268,4	148,5	350	42
60GZ	1522,4	148,5	350	42

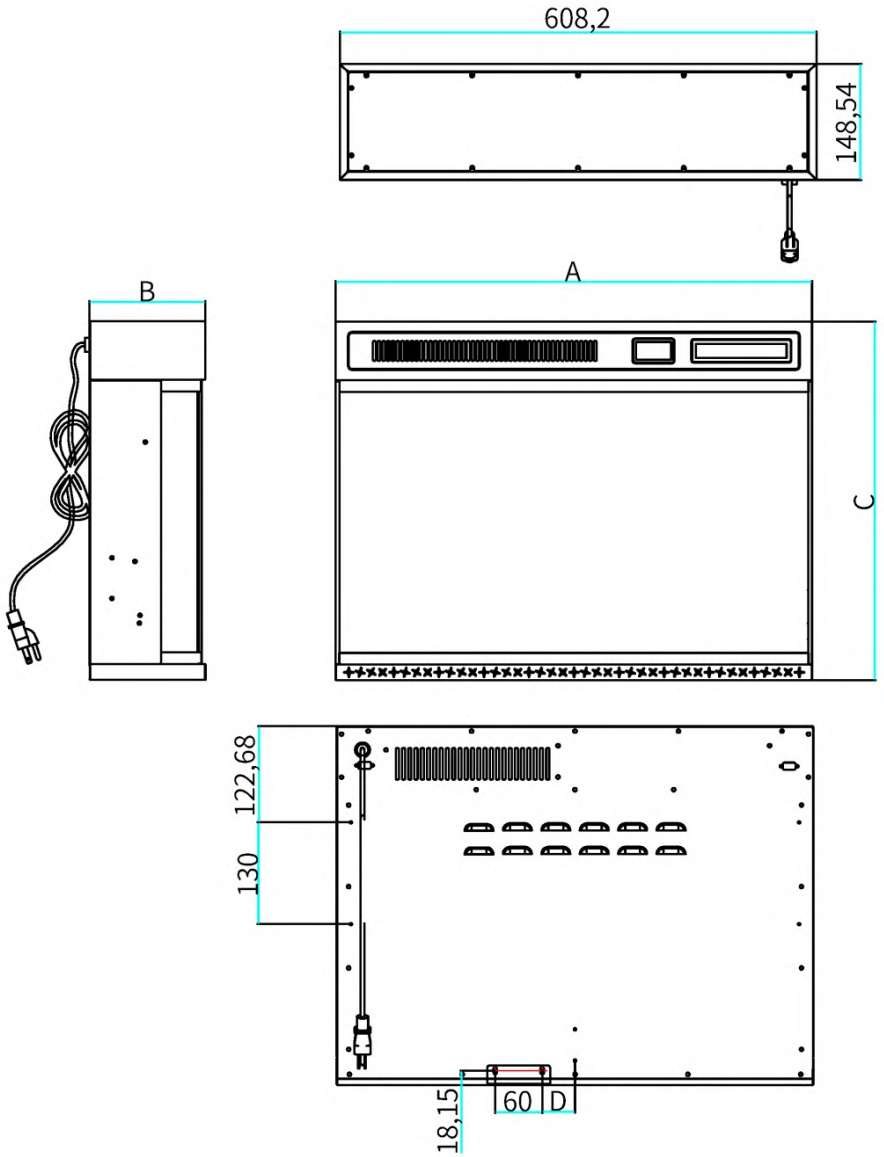

	A (mm)	B (mm)	C (mm)	D (mm)
24GZ	608	148,5	458	42
30GZ	760,4	148,5	458	42
36GZ	912,8	148,5	458	42
40GZ	1014,4	148,5	458	42
50GZ	1268,4	148,5	458	42
60GZ	1522,4	148,5	458	42

APROVAÇÕES DE LISTAGEM

Descrição	montagem na parede, embutida ou independente Aparelho
Tensão	**230 VCA**
watts	Máx. 1800 W
Amperagem	7,8 A
BTU	5100 BTU

NOTAS SOBRE A INSTALAÇÃO ELÉTRICA

INSTRUÇÕES GERAIS

CUIDADO - algumas partes deste produto podem ficar quentes e causar queimaduras facilmente. Tenha cuidado para se manter afastado delas.

A. Certifique-se de que os disjuntores da tomada estão ligados antes de ligar o aparelho a uma tomada elétrica.

B. O aparelho pode emitir um leve odor inofensivo na primeira utilização. Isso é causado pelo aquecimento inicial dos
elementos internos do aparelho e não voltará a ocorrer.

C. Se o seu aparelho não aquecer, consulte a secção de funcionamento deste manual para obter mais informações.

RISCO DE INCÊNDIO! O CABO DE ALIMENTAÇÃO NÃO DEVE FICAR ENCRAVADO CONTRA UMA ARESTA AFIADA.
PRENDA O CABO PARA EVITAR TROPEÇAR OU FICAR ENROSCADO, A FIM DE REDUZIR O RISCO DE INCÊNDIO.
PARA EVITAR CHOQUE ELÉTRICO E LESÕES PESSOAIS, NÃO PASSE O CABO POR BAIXO DE ALFOMADAS. NÃO COBRE O CABO COM TAPETES, ETC.

Coloque o cabo longe de áreas desorganizadas e onde não haja risco de tropeçar.
Risco de incêndio! Para evitar um possível incêndio, não bloqueie a entrada de ar ou a válvula de exaustão de forma alguma. Não o utilize em superfícies macias onde as aberturas possam ficar bloqueadas.
Risco de incêndio! Não sopre nem coloque isolamento contra o aparelho.
Este aparelho elétrico foi testado e homologado para utilização apenas com os acessórios opcionais aprovados. A utilização de outros acessórios que não tenham sido testados para este aparelho elétrico pode resultar em risco de incêndio.
Um incêndio pode causar danos materiais, ferimentos pessoais ou morte se o cliente não seguir exatamente as instruções; não armazene nem utilize gasolina ou outros vapores inflamáveis nas proximidades deste aparelho.
Este aparelho é pesado. Por isso, são necessárias duas pessoas para a instalação.
De qualquer forma, as aberturas de ventilação do aquecedor no aparelho elétrico não podem ser cobertas. Uma vez que isso pode representar um risco de incêndio.
Risco de incêndio.

Siga todos os códigos elétricos nacionais e locais.

1. O aquecedor deve ser instalado apenas utilizando os suportes de montagem que fornecemos.

2. O aquecedor não pode ser embutido no teto. Deve haver espaço suficiente à volta da parte superior do aquecedor para garantir uma ventilação adequada.
3. O aquecedor deve ser colocado a pelo menos 60 cm de distância das paredes circundantes.
4. Deve ser sempre deixado um espaço de pelo menos 90 cm à frente dos aquecedores para garantir a segurança.
5. O aquecedor não pode ser colocado diretamente abaixo nem em frente a uma tomada elétrica.
6. O aquecedor deve ser instalado de forma a impedir que os interruptores de controlo possam ser tocados por qualquer pessoa que se encontre no duche ou na banheira.
7. Certifique-se de que não há qualquer possibilidade de materiais inflamáveis, combustíveis ou cortinas entrarem em contacto com o aquecedor.
8. NÃO UTILIZE O AQUECEDOR SEM SUPERVISÃO.

INSTRUÇÕES DE INSTALAÇÃO

DESEMBALAGEM E TESTE DO APARELHO

Retire cuidadosamente o aparelho da caixa. Antes de instalar o aparelho, certifique-se de que este funciona corretamente, ligando o cabo de alimentação a uma tomada com ligação à terra de 230 volts convenientemente localizada.

LIGAÇÃO À TERRA DO APARELHO

Este aparelho destina-se a ser utilizado com 230 volts. O cabo possui uma ficha conforme ilustrado em (A). Está disponível um adaptador, conforme ilustrado em (C), para ligar fichas de três pinos com ligação à terra a tomadas de duas ranhuras. O terminal de ligação à terra verde que se projeta do adaptador deve ser ligado a uma ligação à terra permanente, tal como uma caixa de tomada devidamente ligada à terra. O adaptador não deve ser utilizado se estiver disponível uma tomada com ligação à terra de três ranhuras.

Para desligar o aparelho, desligue os controlos e, em seguida, retire a ficha da tomada.

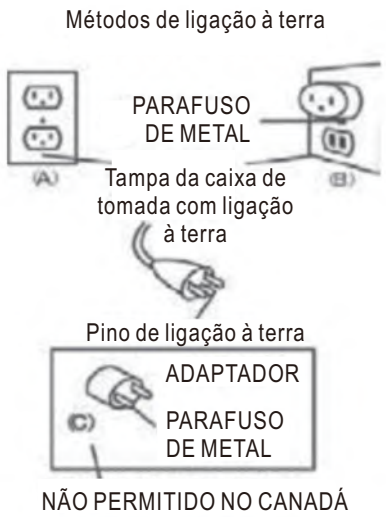

MONTAGEM

AVISO

1. Devido às altas temperaturas do aquecimento da lareira, não coloque a lareira nas proximidades de locais onde possa soprar, tais como almofadas, roupa de cama, tecidos de algodão e em áreas de tráfego intenso. Itens como papel, roupa e cortinas devem ser mantidos a pelo menos 36 polegadas de distância da lareira.
2. Nunca instale a lareira num local onde possa cair numa banheira ou noutro corpo de água.
3. Use luvas e óculos de proteção durante a instalação para evitar ferimentos causados por vidros partidos.
4. A instalação deve impedir que a lareira entre em contacto com elementos sob tensão. Não instale a lareira junto a, nem perto do topo de, uma barreira de vapor ou de um elemento sob tensão exposto.
5. Não exponha a lareira ao ambiente natural (chuva, neve, orvalho, etc.).
6. Esta lareira pode ser utilizada para múltiplas finalidades. Quando utilizada como embutida, recomenda-se que seja instalada num móvel de televisão especificamente configurado para esta unidade. Tente não a encastrar no seu local, de modo a não causar o desconforto resultante de um efeito de lareira não ideal e de inconvenientes para o utilizador.
7. Quando utilizada como aquecedor móvel, deve ser manuseada com cuidado; a lareira deve ser colocada na vertical, não podendo ser exercida pressão excessiva sobre qualquer parte da mesma.

DICAS:

Recomenda-se vivamente que seja selecionado um móvel de televisão especialmente configurado para a instalação da lareira.
Quando utilizado como aquecedor portátil, deve ser colocado num local que cumpra os requisitos acima referidos e sem quaisquer objetos num raio de 50 cm da lareira.

ETAPAS DE MONTAGEM

1. Primeiro, fixe o suporte dos acessórios nos orifícios de montagem especiais na parte de trás da lareira, de acordo com a imagem abaixo (Imagem 1).

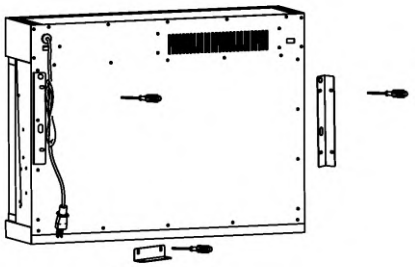

(Picture 1)

2. Encaixe a lareira no orifício especial do móvel de TV, de acordo com a posição e a direção da Imagem 2.

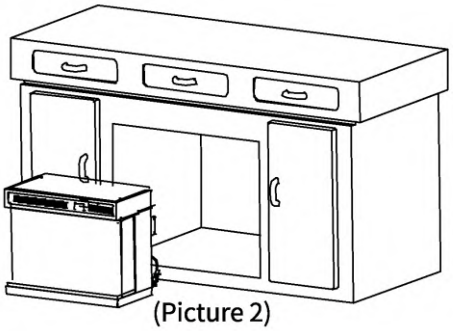

(Picture 2)

3. Empurre a lareira completamente para dentro dos orifícios embutidos no móvel da TV, de modo que a parte traseira da moldura da lareira fique totalmente plana e encostada ao móvel.

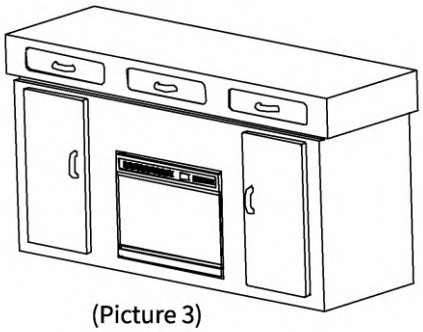

(Picture 3)

4. A lareira foi totalmente encaixada a partir da peça de fixação da lareira no painel traseiro do móvel de TV com parafusos ST4* 12 fixados na parte superior do móvel de TV (Figura 4).

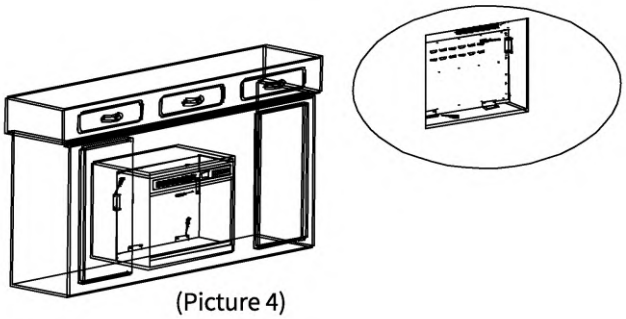

(Picture 4)

5. Ligue o cabo de alimentação da lareira totalmente instalada a uma tomada que cumpra os requisitos especificados e, em seguida, coloque o móvel da televisão na posição de utilização.
Se a lareira for utilizada como aquecedor portátil, não precisa de ser instalada e pode ser utilizada diretamente de acordo com os requisitos especificados.

ACABAMENTOS

A GRELHA PODE ESTAR QUENTE, NÃO TOQUE NA SAÍDA DE AR ATÉ QUE ARREFECER. OS GANCHOS DA PORTA FAZEM PARTE DE UM SISTEMA DE SEGURANÇA E DEVEM ESTAR CORRETAMENTE «ENGATADOS»; NÃO UTILIZE O APARELHO COM OS GANCHOS DESENGATADOS.

Os materiais de acabamento da fachada não devem interferir com o fluxo de ar através das aberturas de ventilação, o funcionamento das portas ou o acesso para manutenção; respeite todas as distâncias de segurança ao aplicar materiais combustíveis.

Antes de remover a porta, desligue o aparelho e aguarde até que este arrefeça. As portas são pesadas e frágeis, pelo que devem ser manuseadas com cuidado.

NOTA: A frente de vidro deve ser removida e o aparelho deve ser instalado no seu local definitivo antes da instalação dos kits de leito de material filtrante. Os kits de leito de material filtrante podem ter arestas afiadas; use óculos de segurança e luvas ao manuseá-los.

INSTRUÇÕES DE FUNCIONAMENTO

Assim que o aparelho for ligado a uma tomada elétrica com ligação à terra, estará pronto a funcionar.

BOTÃO DE ALIMENTAÇÃO PRINCIPAL

O interruptor de alimentação principal da lareira encontra-se na parte frontal direita.

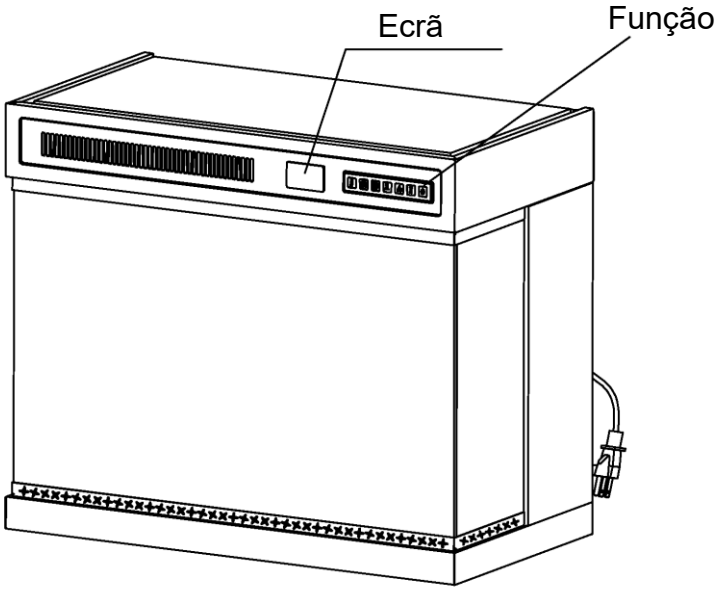

OPERAÇÃO DO PAINEL DE CONTROLO/CONTROLO REMOTO

O teclado encontra-se no canto superior direito.

Por favor, abra a tampa traseira do comando à distância e coloque a pilha antes de utilizar.

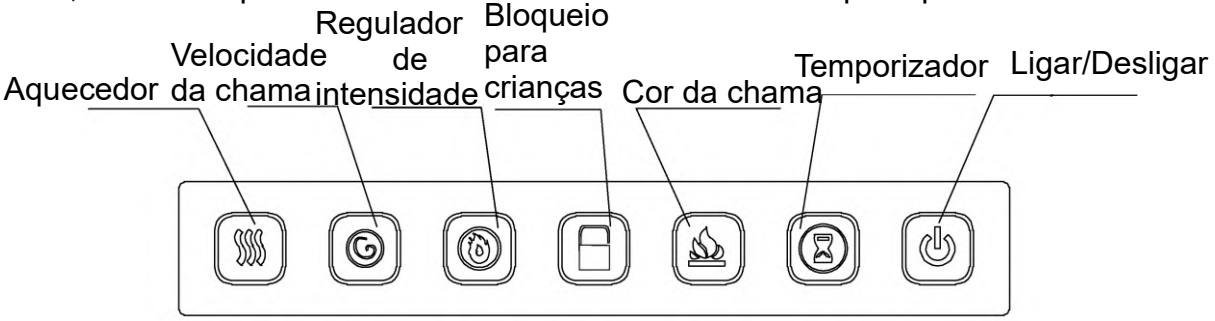

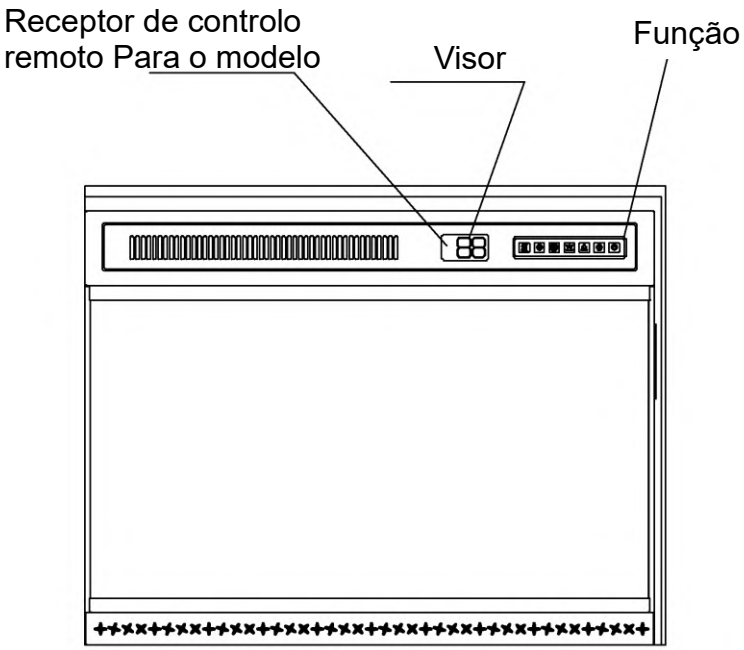

POWER	Ligue a ficha de alimentação para ouvir um sinal sonoro prolongado; a lareira elétrica está em modo de espera. Sempre que premir um botão ou utilizar o comando remoto, o sinal sonoro emitirá um som curto! Ligar: clique no botão de alimentação no teclado do controlo remoto ou na lareira quando estiver desligada; o sinal sonoro soará uma vez brevemente e a lareira elétrica começará a funcionar. Os restantes botões do visor não se acenderão, mas a luz da chama e a luz do carvão acender-se-ão. O motor de passo funciona à velocidade predefinida (a cor e o brilho da luz LED mantêm a cor e o brilho da luz antes do último desligamento ou falha de energia, graças à função de memória incorporada). Desligar: clique no botão de alimentação no teclado do controlo remoto ou na lareira quando estiver ligada; o sinal sonoro soará uma vez, o visor digital apagará-se e a lareira elétrica desligar-se-á, desativando o aquecimento. Se o modo de aquecimento da lareira elétrica estiver ativado quando a alimentação for desligada, a ventoinha da lareira elétrica continuará a funcionar durante 20 segundos e, em seguida, irá parar, e a lareira elétrica ficará em modo de espera.
HEATER	A função de aquecimento não possui função de memória de desligamento e falha de energia; a lareira elétrica, após ser ligada, encontra-se no modo de aquecimento padrão desligado. Para ativar a função de aquecimento da lareira elétrica, pressione a tecla de configuração de aquecimento no teclado ou no controlo remoto. Ao premir a tecla de configuração de aquecimento pela primeira vez, o visor digital exibe LL, indicando que o aquecimento da lareira elétrica

	está no modo de baixa potência; ao premir novamente a tecla de configuração de aquecimento, o visor digital exibe HH, indicando que o aquecimento da lareira elétrica está no modo de alta potência; e ao premir a tecla de configuração de aquecimento pela terceira vez, o visor digital exibe «off», indicando que o aquecimento da lareira elétrica está desligado e a luz indicadora de aquecimento no painel de controlo apaga-se; neste momento, a ventoinha da lareira elétrica funcionará com um atraso de 20 segundos e, em seguida, irá parar. Se premir repetidamente a tecla de comutação de aquecimento, então o modo de aquecimento alternará entre os três modos OFF-LL-HH, emitindo o visor um som curto cada vez que premir a tecla.
TIMER	A lareira elétrica possui uma função de temporizador de desligamento, cujo intervalo de tempo pode ser definido entre 0 e 8 horas. Quando o tempo padrão do temporizador da lareira elétrica estiver definido em 8 horas, pode utilizar o botão «TIME» do comando à distância para configurar o desligamento programado. Com a lareira elétrica em funcionamento, clique no botão «TIME» do comando à distância; o visor digital exibirá o tempo do temporizador. Sempre que o visor exibir o tempo do temporizador, cada vez que premir o botão, o tempo do temporizador irá alternar na ordem (0H-1H-2H-3H-4H-5H-6H-7H-8H).
FLAME SPPED	Função de ajuste da velocidade da chama: 5 níveis Quando a velocidade padrão da chama da lareira elétrica é de "3 níveis - 11 RPM", se precisar de ajustar a velocidade da chama, deve utilizar a tecla de ajuste da velocidade da chama no comando à distância, enquanto o visor digital exibe os códigos da velocidade da chama. Sempre que pressionar a tecla de velocidade, o visor digital exibe a velocidade da chama de acordo com o ciclo «u3-u4-u5-ul-u2», e, ao mesmo tempo, a velocidade de rotação do motor de passo também é alterada uma vez em conformidade
DIMMER	Ajuste o brilho da chama e da lenha. Quando ligado pela primeira vez, o brilho da chama e da lenha deve estar no seu nível máximo de 100%. 5 níveis: L5-L4-L3-L3-L2-L1. Sempre que o botão da chama no comando remoto for pressionado, o botão de regulação da intensidade da luz do carvão diminuirá 20% e o número diminuirá em 1. Quando a chama e o carvão estiverem no seu nível mais escuro, pressionar o botão novamente trará a chama e o carvão de volta ao seu nível mais brilhante.

FLAME COLOR	Esta lareira elétrica possui uma função de mudança de cor da chama com 12 modos de cor, utilizando quatro cores de LED: Vermelho (R), Amarelo (Y), Azul (B) e Laranja (W). Na primeira utilização, a chama assume por predefinição a cor Vermelho (R), indicada como código 1 no visor digital. Cada pressão no botão de cor da chama (no painel ou no comando) emite um bipe curto e alterna a chama para o modo seguinte: 1-Vermelho | 2-Amarelo | 3-Azul | 4-Laranja | 5-R+Y | 6-R+B | 7-R+B+W | 8-Y+B | 9-Y+W+B | a-A+B+W | b-R+Y+B | c-R+Y+B+W. O modo atual é indicado por um código no visor (por exemplo, b para Vermelho + amarelo + Azul). Função de memória incluída: A lareira memoriza a última cor de chama selecionada, mesmo após desligar a alimentação ou encerrar o sistema.
Child Lock	Quando a função de bloqueio infantil estiver ativada, o visor digital exibirá «L0». Todos os botões ficarão bloqueados, exceto o botão de ligar/desligar do comando à distância e o botão de ligar/desligar no painel de controlo. O bloqueio infantil será desativado depois de a unidade ser desligada e, em seguida, ligada novamente. Para desativar manualmente o bloqueio infantil, prima novamente o botão de bloqueio infantil.

1. Quando a lareira estiver ligada à fonte de alimentação, o aparelho emitirá um sinal sonoro prolongado; a lareira estará em modo de espera, indicando «--» no visor.
2. Após 10 segundos sem utilizar as teclas, todos os indicadores no ecrã apagar-se-ão e a lareira elétrica funcionará normalmente; se precisar de acender o ecrã novamente, basta premir qualquer tecla no comando à distância ou no teclado para que o ecrã volte a aparecer.
3. Funcionamento da função de ativação: prima qualquer tecla; na primeira vez, apenas ativa o ecrã sem executar a função da tecla.
4. Com função de memória em caso de falha de energia ou desligamento. A cor da chama, a cor da lenha e a intensidade da chama e da lenha, bem como as restantes funções, são restauradas para o estado predefinido.

Após 10 segundos sem utilizar as teclas, todos os indicadores no ecrã apagar-se-ão e a lareira elétrica funcionará normalmente; se precisar de acender o ecrã novamente, basta premir qualquer tecla no comando à distância ou no teclado para o ecrã voltar a aparecer.
Nota: Funcionamento da função de ativação: prima qualquer tecla; na primeira vez, apenas ativa o ecrã sem executar a função da tecla.
Com função de memória em caso de falha de energia ou desligamento. A cor da chama, a cor da lenha e o brilho da chama e da lenha, bem como as restantes funções, são repostas para o estado predefinido.
AVISO: Não mova nem remova o painel de acabamento quando o aparelho estiver ligado à corrente e em funcionamento. Isso fará com que o comando à distância e o painel tátil deixem de funcionar.
AVISO: Quando o aquecedor é ligado pela primeira vez, poderá sentir-se um ligeiro odor.

Isto é normal e não deverá voltar a ocorrer, a menos que o aquecedor não seja utilizado durante um longo período de tempo.
AVISO: Para melhorar o funcionamento, aponte o controlo remoto para a parte frontal da lareira. NÃO pressione os botões demasiado depressa. Dê tempo ao aparelho para responder a cada comando.

CONTROLO REMOTO

Nota:
1. por favor, abra a tampa traseira do controlo remoto e coloque a pilha antes de utilizar.
2. Devido aos requisitos do serviço de entrega expresso, este produto não inclui pilhas; terá de adquirir duas pilhas AAA por sua conta. Agradecemos a sua compreensão!

As pilhas devem ser recicladas ou eliminadas de forma adequada. Consulte as autoridades locais ou o seu revendedor para obter informações sobre reciclagem na sua área.

PROTEÇÃO CONTRA SOBREAQUECIMENTO

O aquecedor desta lareira está equipado com proteção contra sobreaquecimento. Se o aquecedor atingir uma temperatura perigosa, desligar-se-á automaticamente. A lareira deixará de aquecer para funcionamento.
Para reiniciar, faça o seguinte.
1. Desligue a lareira da corrente, retirando o cabo de alimentação da tomada.
2. Coloque o interruptor ON/OFF no painel de controlo na posição OFF. Aguarde 5 minutos para que a lareira arrefeça.
3. Inspecione a lareira para se certificar de que as aberturas de ventilação não estão obstruídas com pó, cotão ou qualquer matéria e e estranha. Se estiverem, limpe a abertura de ventilação com um aspirador.
4. Com o interruptor na posição OFF, volte a ligar o cabo de alimentação à tomada.
5. Se o problema persistir, peça a um profissional para inspecionar a tomada e a instalação elétrica. Se não houver problema com a instalação elétrica, contacte o nosso departamento de assistência pós-venda.

GUIA DE RESOLUÇÃO DE PROBLEMAS

PROBLEMA	SOLUÇÃO	
As funções do painel de controlo não funcionam.	1. Certifique-se de que o interruptor de alimentação no painel de controlo está ligado antes de iniciar a operação. 2. Certifique-se de que voltou a ligar o cabo de dados que foi desligado quando removeu a moldura de vidro. 3. Se o problema persistir, contacte-nos por mensagem.	
Corte repentino de energia durante o processo de aquecimento.	1. Não cubra a saída de ar. 2. Desligue a ficha da tomada, aguarde 10 minutos e tente ligar novamente. 3. Se o problema persistir, contacte-nos através de mensagem.	
O aparelho não expele ar quente quando é ligado e desligado.	Isto é normal. As ventoinhas sopram ar frio enquanto o aparelho aquece gradualmente. As ventoinhas continuam a funcionar após o aparelho ser desligado para arrefecer o aparelho e evitar o sobreaquecimento.	
O aparelho não expele ar quente quando é ligado e desligado.	1. O disjuntor disparou.	Existem demasiados aparelhos ligados a este circuito. Certifique-se de que a alimentação elétrica desta unidade é fornecida por um circuito individual.
	2. O aquecedor está desligado da tomada de parede.	Certifique-se de que o cabo de alimentação está ligado a uma tomada elétrica de 7,8 A, 230 VCA, em bom estado de funcionamento e devidamente ligada à terra.
	3. O cabo de alimentação ou a ficha estão danificados.	Contacte um eletricista qualificado para substituir o cabo de alimentação.
	4. A tomada para o pino do fichador está solta.	Verifique a tomada e substitua-a por uma nova.
	5. Cablagem solta.	Verifique toda a cablagem para ver se há ligações soltas. Contacte um eletricista qualificado.

O aquecedor está ligado, mas não há chama ou a intensidade da chama é baixa.	1. O botão de regulação da chama está na posição baixa.	Gire o botão para a posição máxima.
	2. Fiação solta.	Verifique se há ligações soltas em toda a cablagem. Contacte um eletricista qualificado.
A chama está congelada	1. O elemento de chama não está fixado ao motor.	Contacte-nos através de mensagem.
	2. O motor de rotação está com defeito.	Contacte-nos através de mensagem.
Ruído excessivo na parte inferior do aquecedor.	1. O elemento de chama não está bem encaixado.	Contacte-nos através de mensagem.
	2. O motor está com defeito.	Contacte-nos através de mensagem.
O sistema de aquecimento não liga.	1. O interruptor de alimentação do aquecedor está desligado.	Coloque o interruptor do aquecedor na posição «ON».
	2. O sistema de aquecimento está sobreaquecido.	Talvez o aquecedor esteja coberto ou a entrada ou saída de ar esteja bloqueada; remova a roupa ou o bloqueio, desligue o interruptor de alimentação e desligue-o da tomada. Aguarde 10 minutos e, em seguida, ligue o aquecedor novamente.
	3. Cablagem solta.	Verifique se há ligações soltas em toda a cablagem. Contacte um eletricista qualificado.
	4. A entrada ou saída de ar está completamente bloqueada.	Deixe espaço suficiente à volta do aparelho. Remova o bloqueio, sobre ou em frente à saída de ar.
O interruptor «HEAT» (AQUECIMENTO) foi colocado na posição «ON»,	1. O sistema de aquecimento está sobreaquecido. O	Verifique a entrada e a saída de ar. Desligue o interruptor de alimentação e retire a

mas não há fluxo de ar.	termóstato de limite de temperatura desligou-se.	ficha da tomada. Aguarde 10 minutos e, em seguida, ligue novamente o aquecedor.
	2. O motor do ventilador está avariado.	Contacte-nos através de mensagem
	3. O ventilador está mal equilibrado.	Contacte-nos através de mensagem
	4. Os interruptores «POWER» e «HEAT» não estão ligados.	Ligue estes dois interruptores.
O ventilador funciona, mas não sai calor.	1. Cablagem solta.	Contacte-nos através de mensagem
	2. Elemento de aquecimento avariado.	Contacte-nos através de mensagem
	3. Acumulação de sujidade nas ventoinhas.	Limpe todas as ventoinhas.
	4. A ventoinha do aquecedor está com defeito.	Contacte-nos através de mensagem
O comando à distância não funciona.	1. A pilha não está colocada corretamente.	Certifique-se de que a pilha está corretamente instalada. Retire a película isolante transparente da pilha antes de utilizar.
	2. Não está apontado para a posição correta.	Aponte o comando à distância para o recetor.
	3. Existe um obstáculo à frente da máquina.	Remova os objetos que possam estar no caminho. Os objetos entre o comando à distância e o recetor do comando à distância bloqueiam o sinal.
	4. Está a premir os botões do comando de controlo remoto demasiado depressa.	Não carregue nos botões do comando de controlo remoto demasiado depressa. Dê tempo à unidade para responder aos seus comandos.

Há um odor proveniente do aquecedor.	O aquecedor pode emitir um odor ligeiro e inofensivo quando utilizado pela primeira vez. Trata-se de uma condição normal causada pelo aquecimento inicial das peças internas e não voltará a ocorrer.
NOTA: Para a maioria dos problemas de funcionamento, pode desligar a ficha da tomada, esperar 10 minutos e ligá-la novamente; o aparelho irá reiniciar para o estado inicial (configurações de fábrica). Se o problema persistir, não hesite em contactar-nos através da Mensagem da Amazon.	

MANUTENÇÃO

Desligue a alimentação elétrica e deixe o aquecedor arrefecer antes de realizar qualquer operação de manutenção ou limpeza, para reduzir o risco de incêndio, choque elétrico ou ferimentos.

A lareira não deve ser utilizada com acumulação de pó ou sujidade na unidade ou no seu interior, uma vez que tal pode causar um acúmulo de calor e consequentes danos. Por este motivo, o aquecedor deve ser inspecionado regularmente, dependendo das condições e, pelo menos, com intervalos anuais.

LIMPEZA DO VIDRO PARCIALMENTE REFLETOR

O vidro parcialmente refletor é limpo na fábrica durante a operação de montagem. Durante o transporte, instalação, manuseamento, etc., o vidro parcialmente refletor pode acumular partículas de pó; estas podem ser removidas limpando-o suavemente com um pano limpo e seco.

Para remover impressões digitais ou outras marcas, o vidro parcialmente refletor pode ser limpo com um pano húmido. O vidro parcialmente refletor deve ser completamente seco com um pano que não solte fiapos para evitar manchas de água. Para evitar riscos, não utilize produtos de limpeza abrasivos.

PERGUNTAS FREQUENTES E INFORMAÇÕES DE CONTACTO

1. P: Após a instalação, verifiquei que metade do ecrã da minha lareira não tinha luz. O que devo fazer?

R: Este problema foi causado pela faixa de luzes do produto, instalada na parte interna traseira da lareira. Verifique se a ficha da faixa de luzes está totalmente inserida. Se o problema não for resolvido com o passo acima, contacte o serviço de apoio ao cliente para obter ajuda.

2. P: Ligo a lareira e a chama é fraca. O que devo fazer?

R: Este problema é causado pela faixa refletora (instalada na parte interna traseira da lareira). Entre em contacto connosco para substituir a faixa refletora e resolver este problema.

3. P: A minha lareira faz muito barulho, pode dizer-me porquê?

R: Em primeiro lugar, confirme de onde vem o ruído. Normalmente, existem 3 causas para o ruído.

(1) Ruído do motor. Provém da parte inferior da lareira e pode ser resolvido através da substituição do motor; contacte o serviço de apoio ao cliente para a substituição

(2) Ruído da fita refletora. Provém da parte de trás da lareira. Desmonte a lareira, localize a fita refletora e corte o excesso.

(3) Ruído do ventilador. Provém da parte superior da lareira. Contacte o serviço de apoio ao cliente. Eles enviar-lhe-ão um vídeo de reparação e fornecer-lhe-ão um plano de reparação para o ajudar a reparar a lareira.

Se o problema não puder ser resolvido através dos passos acima, contacte o serviço de apoio ao cliente para obter ajuda.

4. P: A minha lareira não aquece depois de ligada à corrente, o que devo fazer?

R: Pode ser que a placa de controlo esteja danificada. Envie o vídeo e o seu número de encomenda por e-mail, e nós ajudá-lo-emos a resolver o problema.

5. P: O comando à distância não responde, o que devo fazer?

R: Por favor, confirme se já retirou as peças isolantes do comando e se colocou a pilha corretamente. Em seguida, aponte para o canto superior direito do ecrã para testar ao utilizar. Se o comando continuar insensível após os passos acima, contacte o serviço de apoio ao cliente.

PT

Requisitos de informação para os aquecedores de ambiente locais eléctricos

Identificador(es) do(s) modelo(s):					
Item	**Símbolo**	**Valor**	**Unit**	**Item**	**Unit**
Produção de calor				**Tipo de saída de calor/ temperatura ambiente controlo (seleccionar um)**	
Produção mínima de calor (indicativo)	P_{nom}	1,8 – 2,0	kW	Saída de calor de estágio único e não controle de temperatura ambiente	[Não]
Máximo contínuo saída de calor	P_{min}	1,0	kW	Dois ou mais estágios manuais, não controle de temperatura ambiente	[Sim]
Potencia calorífica Máxima continua	$P_{max.c}$	2,0	kW	Com sala de termostato mecânico controle de temperatura	[Não]
Consumo de energia				Com temperatura ambiente eletrônica ao controle	[Não]
No modo desligado	P_0	0.0	W	Controle eletrônico de temperatura ambiente mais timer diurno	[Não]
No modo de espera	P_{sm}	N/A	W	Controle eletrônico de temperatura ambiente mais temporizador de semana	[Não]
No modo inativo	P_{idle}	N/A	W	**Outras opções de controle (múltiplas seleções possíveis)**	
Em espera na rede	P_{nsm}	N/A	W	Controle de temperatura ambiente, com detecção de presença	[Não]
				Controlo da temperatura ambiente, com deteção de janela aberta	[Não]
Modo de espera com visualização de informações ou estado			[Não]	Opção de controlo da distância	[Não]
Eficiência energética sazonal do aquecimento ambiente em modo ativo	$\eta_{s,on}$	85,0	%	Controlo de arranque adaptativo	[Não]
				Limitação do tempo de trabalho	[Não]
				Sensor de lâmpada preta	[Não]
				Funcionalidade de auto-aprendizagem	[Não]
				Precisão do controlo	[Não]
Detalhes do contato:	IMPORTADOR: SPANISH AOSOM, S.L C.ROC GROS N.15, 08550. ELS HOSTALETS DE BALENYÀ TEL: 931294512 (SEG-SEX DAS 7:30H ÀS 16:30H) INFO@AOSOM.PT WWW.AOSOM.PT				

NON È NECESSARIO LO SFOGO

AVVERTENZA

Leggere e comprendere l'intero manuale d'uso, comprese tutte le informazioni sulla sicurezza, prima di collegare o utilizzare questo apparecchio. La mancata osservanza di queste istruzioni potrebbe causare incendi, scosse elettriche o gravi lesioni personali.

BENVENUTI NEL FUTURO DELL'INTRATTENIMENTO DOMESTICO!

Grazie per aver scelto i nostri nuovi caminetti elettrici e mobili TV! I nostri prodotti sono progettati per essere sia eleganti che funzionali, con un'attenzione particolare all'efficienza energetica e alla sostenibilità.

Utilizziamo materiali di alta qualità per garantire che i nostri prodotti siano costruiti per durare nel tempo, in modo che possiate goderne per anni. Che stiate cercando un accogliente caminetto elettrico o un elegante mobile TV, abbiamo qualcosa per tutti.

I nostri prodotti sono perfetti per qualsiasi casa o ufficio e siamo certi che li amerete tanto quanto noi!

ISTRUZIONI DI SICUREZZA IMPORTANTI

AVVERTENZA: Leggere attentamente queste istruzioni prima dell'installazione.

Il libretto deve essere conservato e consegnato al nuovo utente. Il produttore si riserva il diritto di modificare le caratteristiche del prodotto senza preavviso. I dati tecnici sono puramente indicativi.

- IN QUESTO MANUALE. LA MANCATA OSSERVANZA DI QUESTE ISTRUZIONI PUÒ CAUSARE GRAVI USTIONI.
- Non utilizzare l'apparecchio prima di aver letto e compreso le istruzioni. L'uso improprio dell'apparecchio potrebbe causare incendi o lesioni.
- Tenere questo prodotto ad almeno 3 piedi (0,9 m) di distanza da materiali combustibili, quali mobili, cuscini, biancheria da letto, carte, vestiti e tende. AVVERTENZA: per evitare il surriscaldamento, non coprire il riscaldatore; lo spazio potrebbe essere insufficiente se installato in un camper.
- Rischio di ustioni. Non toccare l'apparecchio subito dopo l'uso; lasciarlo raffreddare per un po'. Spegnere il comando e quindi staccare la spina se si desidera scollegare l'alimentazione dell'apparecchio.
- Non installare componenti danneggiati o incompleti.
- I bambini piccoli devono essere sorvegliati attentamente quando si trovano nella stessa stanza dell'apparecchio. Potrebbero essere soggetti a ustioni accidentali da contatto.
- Non installare componenti danneggiati, incompleti o sostitutivi.
- Per evitare l'ingestione accidentale, i kit di piccole dimensioni devono essere tenuti

lontani dalla portata di bambini e neonati.

- Nel telecomando sono presenti piccole batterie. Tenere lontano dalla portata dei bambini.
- Non inserire la batteria nel verso sbagliato, non avvicinarla al fuoco e non mescolarla con altri tipi di batterie.
- Assicurarsi di adottare misure di sicurezza adeguate per impedire a neonati e bambini piccoli di toccare le superfici calde.
- È fondamentale che i vani di controllo, il ventilatore di circolazione e il canale di ventilazione dell'apparecchio siano mantenuti puliti. L'apparecchio deve essere ispezionato prima dell'uso e sottoposto a manutenzione da parte di un tecnico qualificato una volta all'anno.
- In nessun caso questo apparecchio deve essere modificato.
- Non utilizzare l'apparecchio se una qualsiasi parte è entrata in contatto con l'acqua. Chiamare immediatamente un tecnico qualificato per ispezionare l'apparecchio e sostituire le parti che sono entrate in contatto con l'acqua.
- Non utilizzare l'apparecchio se la porta in vetro è stata rimossa, è incrinata o rotta. La sostituzione del vetro deve essere effettuata da un tecnico qualificato.
- Non colpire la porta in vetro dell'apparecchio.
- Tenere il materiale di imballaggio lontano dalla portata dei bambini e smaltirlo in modo sicuro.
- Scollegare sempre l'apparecchio quando non è in uso.
- Non utilizzare l'apparecchio con cavo o spina danneggiati; in caso di malfunzionamento, rivolgersi a un centro di assistenza autorizzato per la regolazione elettrica o meccanica o per la riparazione.
- Non utilizzare l'apparecchio all'aperto.
- Non collocare mai l'elettrodomestico in luoghi in cui potrebbe cadere in una vasca da bagno o in altri contenitori d'acqua.
- Non far passare il cavo sotto il tappeto. Non coprire il cavo con tappeti, mobili, ecc. Posiziona il cavo lontano da aree ingombre e dove non possa essere calpestato.
- Collegare solo a prese con messa a terra adeguata.
- Non inserire né consentire che oggetti estranei entrino nelle valvole di ventilazione o di scarico, poiché ciò potrebbe causare scosse elettriche o incendi, oppure danneggiare l'apparecchio.
- Per prevenire incendi, non ostruire in alcun modo la presa d'aria o la valvola di scarico. Non utilizzare l'apparecchio su superfici morbide, come la moquette, dove la valvola di scarico potrebbe ostruirsi.
- Collegare sempre l'apparecchio direttamente a una presa a muro. Non utilizzare prolunghe o prese multiple (multipresa).
- Questo apparecchio può essere utilizzato da bambini a partire dagli 8 anni di età e da persone con ridotte capacità fisiche, sensoriali o mentali o con mancanza di esperienza

e conoscenza, a condizione che abbiano ricevuto supervisione o istruzioni sull'uso dell'apparecchio in modo sicuro e che comprendano i pericoli connessi. I bambini non devono giocare con l'apparecchio. La pulizia e la manutenzione da parte dell'utente non devono essere effettuate da bambini senza supervisione.

- I bambini di età inferiore a 3 anni devono essere tenuti lontani a meno che non siano costantemente sorvegliati.
- I bambini di età compresa tra i 3 anni e gli 8 anni possono accendere/spegnere l'apparecchio solo a condizione che sia stato collocato o installato nella posizione di funzionamento normale prevista e che abbiano ricevuto la supervisione o le istruzioni per l'uso dell'apparecchio in modo sicuro e comprendano i pericoli connessi. I bambini di età compresa tra i 3 anni e gli 8 anni non devono collegare, regolare e pulire l'apparecchio o eseguire la manutenzione da parte dell'utente.
- **ATTENZIONE** - Alcune parti di questo prodotto possono diventare molto calde e causare ustioni. Occorre prestare particolare attenzione in presenza di bambini e persone vulnerabili.
- Se il cavo di alimentazione è danneggiato, deve essere sostituito dal produttore, dal suo agente di assistenza o da persone analogamente qualificate, al fine di evitare un pericolo.
- **ATTENZIONE**: Per evitare un pericolo dovuto al ripristino involontario della protezione termica, questo apparecchio non deve essere alimentato tramite un dispositivo di commutazione esterno, come ad esempio un timer, o collegato a un circuito che viene regolarmente acceso e spento dall'azienda.
- **ATTENZIONE**: Per evitare il surriscaldamento, non coprire il riscaldatore.
- Il riscaldatore non deve essere collocato immediatamente sotto una presa di corrente.
- Non utilizzare il riscaldatore nelle immediate vicinanze di una vasca da bagno, di una doccia o di una piscina.
- Non utilizzare il riscaldatore se è caduto;
- Non utilizzare il riscaldatore se presenta segni visibili di danneggiamento;
- Utilizzare il riscaldatore su una superficie orizzontale e stabile o fissarlo alla parete, a seconda dei casi.
- **AVVERTENZA**: non utilizzare questo riscaldatore in stanze piccole se occupate da persone non in grado di lasciare la stanza da sole, a meno che non sia prevista una supervisione costante.
- **AVVERTENZA**: per ridurre il rischio di incendio, tenere tessuti, tende o qualsiasi altro materiale infiammabile a una distanza minima di 1 m dall'uscita dell'aria.

LISTA DI IMBALLAGGIO

	A (4* 12)	C	D
24GZ, G2	12+2	1	2
30GZ, G2	12+2	1	2
36GZ, G2	12+2	1	2
40GZ, G2	12+2	1	2
50GZ, G2	12+2	1	2
60GZ, G2	12+2	1	2

In caso di smarrimento di accessori o parti mancanti, si prega di contattare tempestivamente il nostro servizio post-vendita per la sostituzione.

ATTENZIONE: Gettare il sacchetto di plastica dopo aver disimballato il prodotto, tenere fuori dalla portata dei bambini. Poiché può causare rischio di soffocamento, non lasciare che i bambini giochino con il sacchetto di plastica.

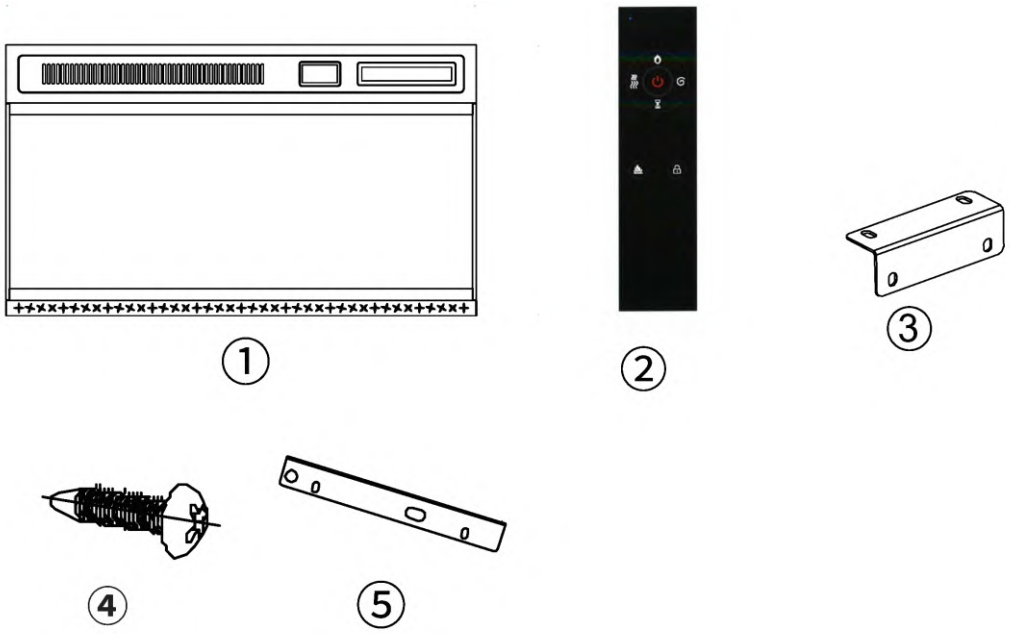

DIMENSIONI

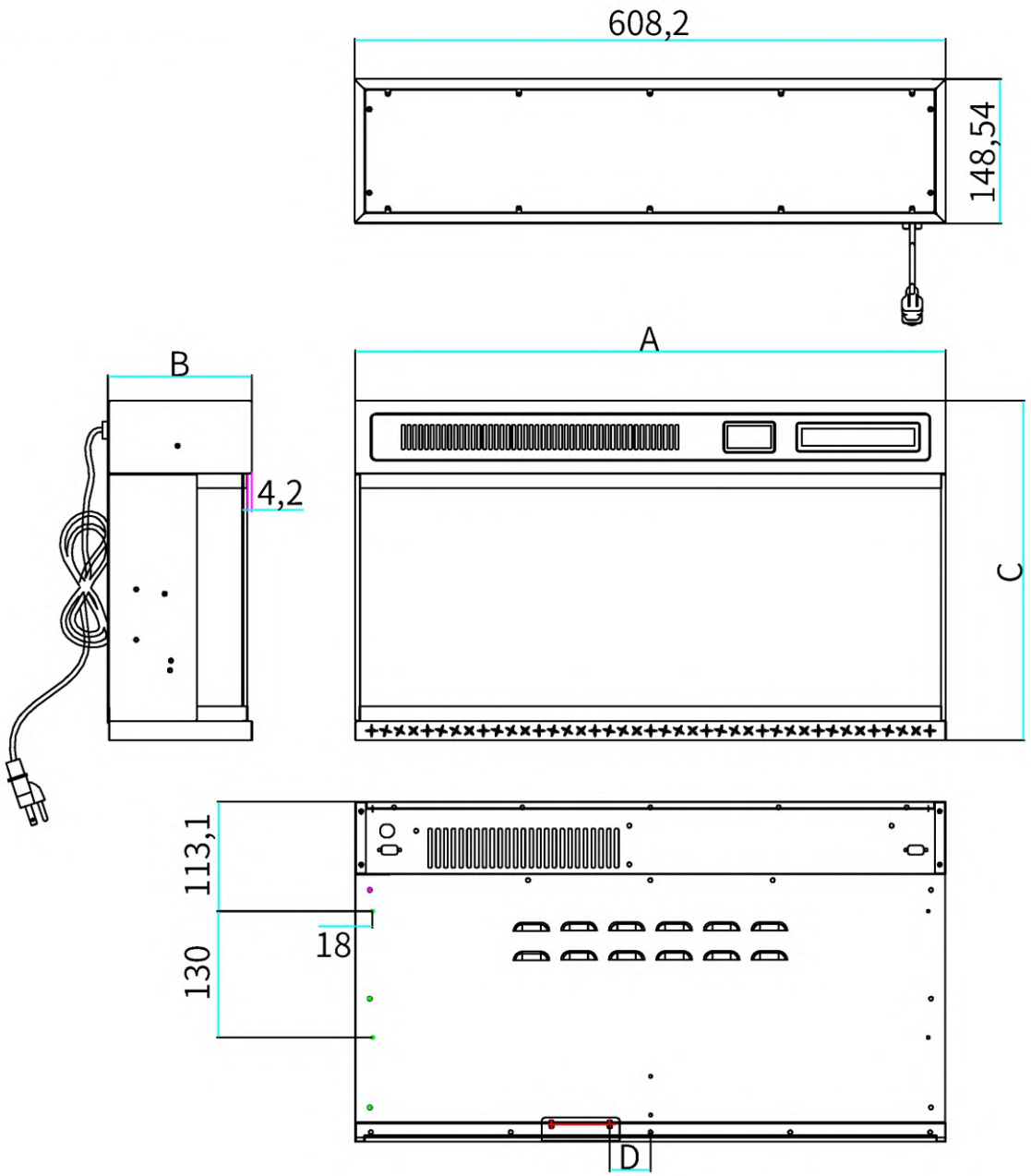

	A (mm)	B (mm)	C (mm)	D (mm)
24GZ	608	148,5	350	42
30GZ	760,4	148,5	350	42
36GZ	912,8	148,5	350	42
40GZ	1014,4	148,5	350	42
50GZ	1268,4	148,5	350	42
60GZ	1522,4	148,5	350	42

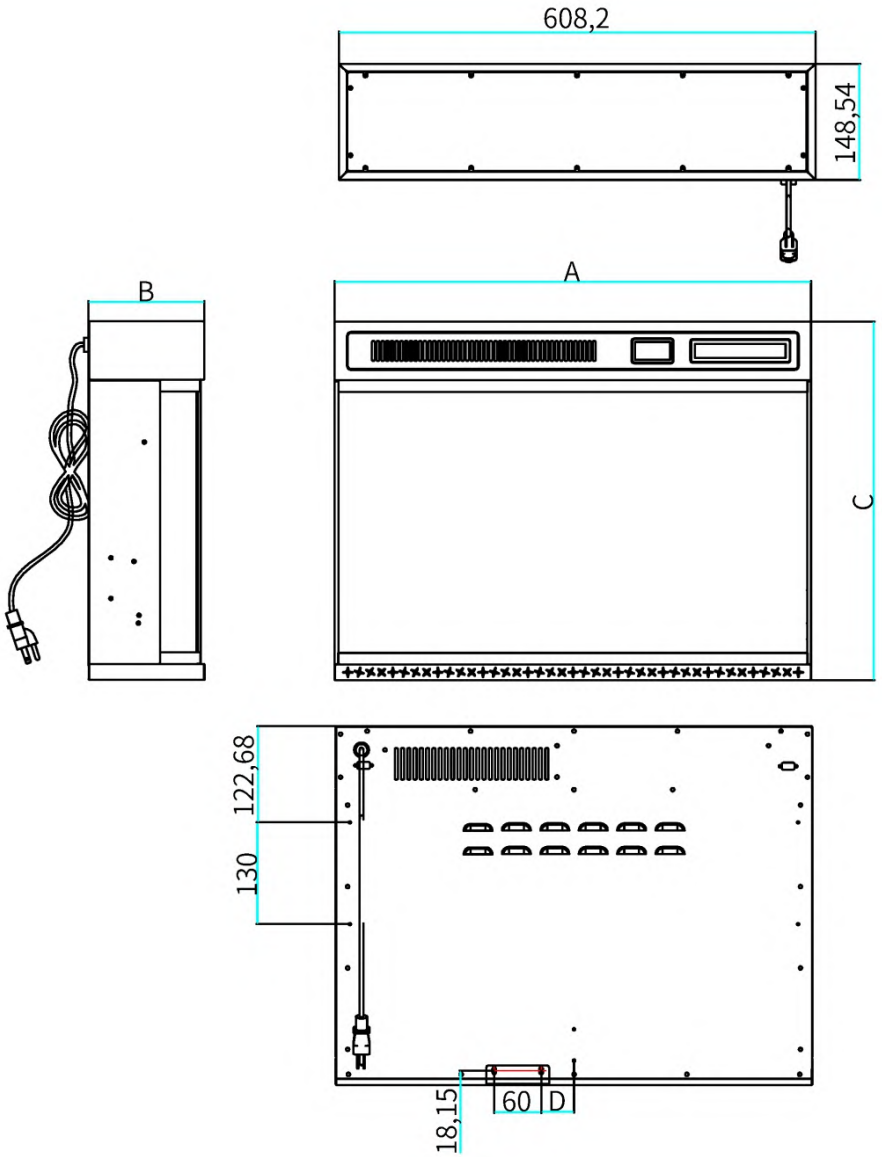

	A (mm)	B (mm)	C (mm)	D (mm)
24GZ	608	148,5	458	42
30GZ	760,4	148,5	458	42
36GZ	912,8	148,5	458	42
40GZ	1014,4	148,5	458	42
50GZ	1268,4	148,5	458	42
60GZ	1522,4	148,5	458	42

APPROVAZIONI DI INSERIMENTO

Descrizione	a parete, da incasso o a pavimento Tensione
Tensione	**230 V CA**
watt	Max 1800 W
Ampere	7,8 A
BTU	5100 BTU

NOTE SULL'INSTALLAZIONE ELETTRICA

ISTRUZIONI GENERALI

ATTENZIONE: alcune parti di questo prodotto possono diventare calde e causare facilmente ustioni. Prestare attenzione a tenersi lontani da esse.

A. Verificare che gli interruttori automatici dell'abitazione relativi alla presa siano in posizione ON prima di collegare l'apparecchio a una presa elettrica.

B. L'apparecchio potrebbe emettere un leggero odore innocuo al primo utilizzo. Ciò è causato dal riscaldamento iniziale degli
elementi interni dell'apparecchio e non si verificherà più.

C. Se l'apparecchio non si riscalda, consultare la sezione relativa al funzionamento del presente manuale per ulteriori informazioni.

PERICOLO DI INCENDIO! IL CAVO DI ALIMENTAZIONE NON DEVE ESSERE SCHIACCIATO CONTRO UN BORDO TAGLIENTE.

FISSARE IL CAVO PER EVITARE DI INCIAMPARCI O DI IMPIGLIARSI, AL FINE DI RIDURRE IL RISCHIO DI INCENDIO

PER EVITARE SCOSSE ELETTRICHE E LESIONI PERSONALI, NON FAR PASSARE IL CAVO SOTTO LA MOQUETTE. NON COPRIRE IL CAVO CON TAPPETINI ECC.

Posizionare il cavo lontano da aree ingombre e in modo che non si possa inciamparvi.

Rischio di incendio! Per prevenire un possibile incendio, non ostruire in alcun modo la presa d'aria o la valvola di scarico. Non utilizzarlo su superfici morbide dove le aperture potrebbero ostruirsi.

Rischio di incendio! Non soffiare aria né posizionare materiale isolante contro l'apparecchio.

Questo apparecchio elettrico è stato testato e omologato per l'uso esclusivamente con gli accessori opzionali approvati. L'uso di altri accessori non testati per questo apparecchio elettrico potrebbe comportare un rischio di incendio.

Un incendio potrebbe causare danni alla proprietà, lesioni personali o morte se il cliente non segue esattamente le istruzioni; non conservare o utilizzare benzina o altri vapori infiammabili nelle vicinanze di questo apparecchio.

Questo apparecchio è pesante. Pertanto, per l'installazione sono necessarie due persone.

In ogni caso, le prese d'aria del riscaldatore sull'apparecchio elettrico non possono essere coperte. Ciò potrebbe comportare un rischio di incendio.

Rischio di incendio.

Rispettare tutte le norme elettriche nazionali e locali.

1. Il riscaldatore deve essere installato esclusivamente utilizzando le staffe di montaggio fornite.

2. Il riscaldatore non può essere incassato nel soffitto. Deve esserci spazio sufficiente intorno alla parte superiore del riscaldatore per garantire un'adeguata ventilazione.
3. Il riscaldatore deve essere posizionato ad almeno 60 cm di distanza dalle pareti circostanti.
4. Per garantire la sicurezza, è necessario lasciare sempre almeno 90 cm di spazio davanti ai riscaldatori.
5. Il riscaldatore non può essere posizionato direttamente sotto o davanti a una presa di corrente.
6. Il riscaldatore deve essere installato in modo tale da impedire che i comandi possano essere toccati da chiunque si trovi nella doccia o nella vasca da bagno.
7. Assicurarsi che non vi sia alcuna possibilità che materiali infiammabili, combustibili o tende entrino in contatto con il riscaldatore.
8. NON UTILIZZARE IL RISCALDATORE SENZA SORVEGLIANZA.

ISTRUZIONI DI INSTALLAZIONE

DISIMBALLAGGIO E PROVA DELL'APPARECCHIO

Estrarre con cura l'apparecchio dalla scatola. Prima di installare l'apparecchio, assicurarsi che funzioni correttamente collegando il cavo di alimentazione a una presa con messa a terra da 230 Volt situata in una posizione comoda.

MESSA A TERRA DELL'APPARECCHIO

Questo apparecchio è destinato all'uso a 230 Volt. Il cavo è dotato di una spina come illustrato in (A). È disponibile un adattatore come illustrato in (c) per collegare spine con messa a terra a tre poli a prese a due poli. Il terminale di messa a terra verde che sporge dall'adattatore deve essere collegato a una messa a terra permanente, come una scatola di derivazione correttamente messa a terra. L'adattatore non deve essere utilizzato se è disponibile una presa con messa a terra a tre poli.
Per scollegare l'apparecchio, spegnere i comandi, quindi rimuovere la spina dalla presa.

Metodi di messa a terra

Perno di messa a terra

NON CONSENTITO IN CANADA

MONTAGGIO

AVVERTENZA

1. A causa delle elevate temperature di riscaldamento del caminetto, non collocarlo in prossimità di oggetti infiammabili, quali cuscini, biancheria da letto, tessuti di cotone, né in aree di forte passaggio. Oggetti quali carta, indumenti e tende devono essere tenuti ad almeno 36 pollici di distanza dal caminetto.
2. Non installare mai il caminetto in un luogo in cui potrebbe cadere in una vasca da bagno o in un altro bacino d’acqua.
3. Indossare guanti e occhiali di sicurezza durante l'installazione per proteggersi da eventuali lesioni causate da vetri rotti.
4. L'installazione deve impedire che il caminetto entri in contatto con corpi sotto tensione. Non installare il caminetto accanto o vicino alla parte superiore di una barriera al vapore o di un corpo sotto tensione esposto.
5. Non esporre il caminetto agli agenti atmosferici (pioggia, neve, rugiada, ecc.).
6. Questo caminetto può essere utilizzato per molteplici scopi. Quando viene utilizzato come elemento da incasso, si raccomanda di installarlo in un mobile TV specificamente configurato per questa unità. Cercare di non incassarlo nel suo posto, in modo da non causare disagio dovuto a un effetto del caminetto non ideale e inconvenienti per l’utente.
7. Quando viene utilizzato come riscaldatore mobile, deve essere tenuto con delicatezza; il caminetto deve essere posizionato in posizione verticale e nessuna parte del caminetto deve essere sottoposta a forte pressione.

CONSIGLI:

Si raccomanda vivamente di scegliere un mobile TV appositamente configurato per l'installazione del caminetto.

Quando viene utilizzato come riscaldatore portatile, deve essere collocato in una posizione che soddisfi i requisiti di cui sopra e senza oggetti entro 20 pollici dal caminetto.

FASI DI MONTAGGIO

1. Innanzitutto, fissare la staffa presente negli accessori agli appositi fori di montaggio sul retro del caminetto, come illustrato nella figura sottostante (Figura 1).

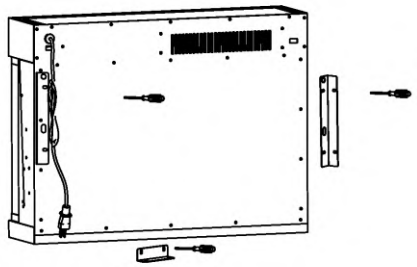

(Picture 1)

2. Inserire il caminetto nell'apposito foro del mobile TV secondo la posizione e la direzione indicate nella Figura 2.

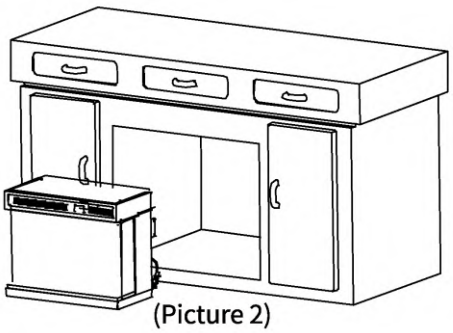

(Picture 2)

3. Spingere il caminetto completamente nei fori incassati del mobile TV in modo che il retro del telaio frontale del caminetto sia completamente piatto e aderisca perfettamente al mobile.

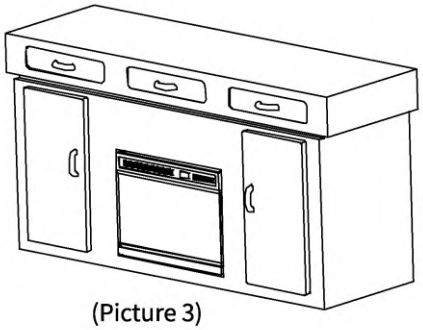

(Picture 3)

4. Il caminetto è stato completamente inserito dal pannello posteriore del mobile TV tramite il pezzo di fissaggio del caminetto con viti ST4* 12 fissate sulla parte superiore del mobile TV (Figura 4).

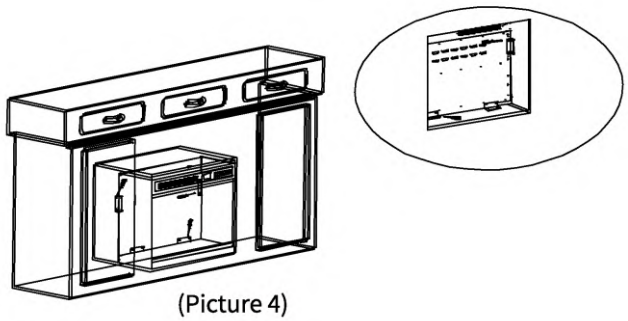

(Picture 4)

5. Collegare il cavo di alimentazione del caminetto completamente installato a una presa che soddisfi i requisiti specificati, quindi posizionare il mobile TV nella posizione di utilizzo.
Se il caminetto viene utilizzato come riscaldatore portatile, non è necessario installarlo e può essere utilizzato direttamente secondo i requisiti specificati.

FINITURA

LA GRIGLIA POTREBBE ESSERE CALDA, NON TOCCARE L'USCITA DELL'ARIA FINCHÉ NON SI È RAFFREDDATA. I GANCI DELLA PORTA FANNO PARTE DI UN SISTEMA DI SICUREZZA E DEVONO ESSERE CORRETTAMENTE "INNESTATI", NON UTILIZZARE L'APPARECCHIO CON I GANCI DISINNESTATI.

I materiali di finitura della facciata non devono interferire con il flusso d'aria attraverso le aperture, il funzionamento delle porte o l'accesso per la manutenzione; rispettare tutte le distanze di sicurezza quando si applicano materiali combustibili.
Prima di rimuovere la porta, spegnere l'apparecchio e attendere che si raffreddi; le porte sono pesanti e fragili, quindi maneggiarle con cura.
NOTA: il pannello frontale in vetro deve essere rimosso e l'apparecchio deve essere sistemato nella sua posizione definitiva prima dell'installazione dei kit del letto filtrante; i kit del letto filtrante possono presentare spigoli vivi; indossare occhiali di sicurezza e guanti durante la manipolazione.

ISTRUZIONI PER L'USO

Una volta che l'apparecchio è stato collegato a una presa elettrica con messa a terra, è pronto per funzionare.

PULSANTE DI ACCENSIONE
L'interruttore di alimentazione principale del caminetto si trova in alto a destra.

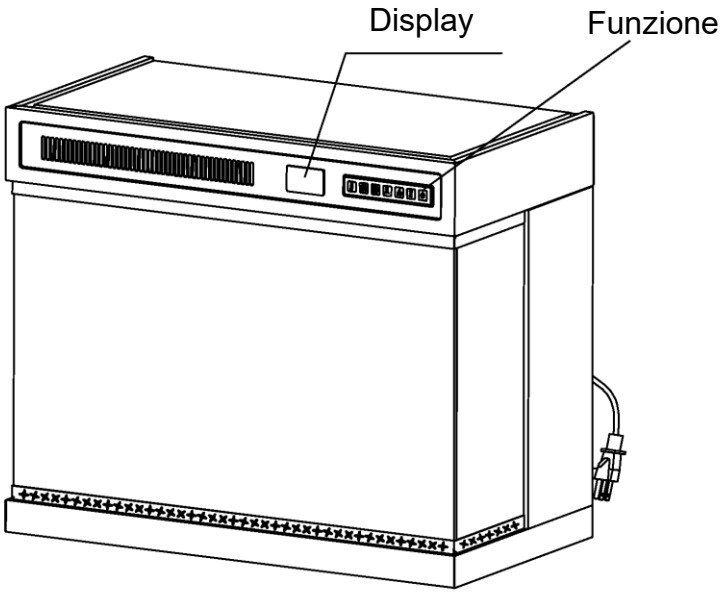

PANNELLO DI CONTROLLO/FUNZIONAMENTO DEL TELECOMANDO

La tastiera si trova in alto a destra.

Prima dell'uso, aprire il coperchio posteriore del telecomando e inserire la batteria.

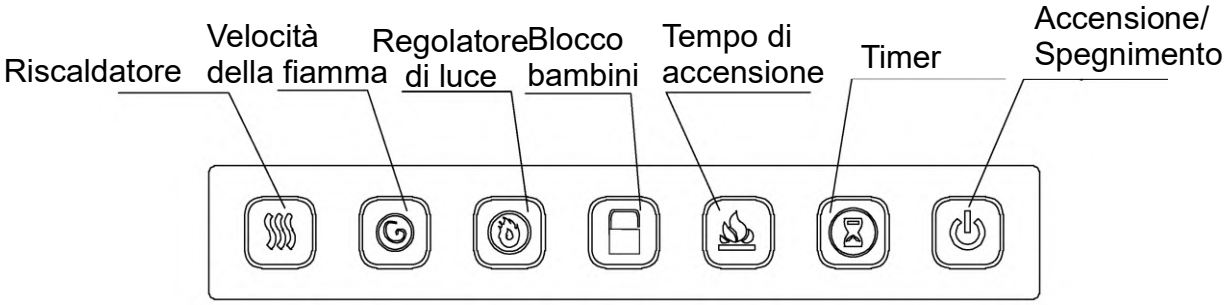

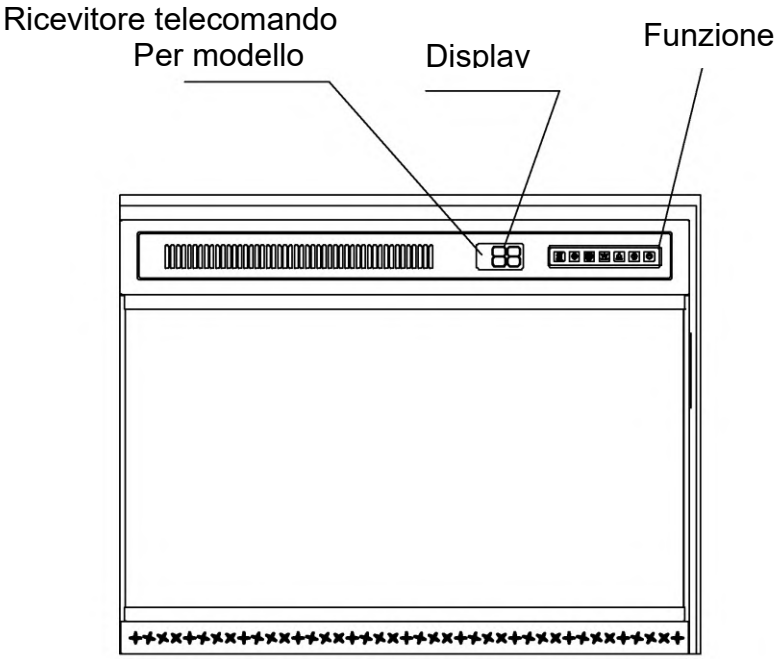

POWER	Inserire la spina di alimentazione: si sentirà un segnale acustico prolungato; il caminetto elettrico è in modalità standby; ogni volta che si aziona un pulsante o il telecomando, il cicalino emetterà un breve segnale acustico! Accensione: premere il pulsante di accensione sulla tastiera del telecomando o sul caminetto quando è spento; il cicalino emetterà un breve segnale acustico e il caminetto elettrico inizierà a funzionare. I restanti pulsanti non si illumineranno, mentre si accenderanno la luce della fiamma e quella del carbone. Il motore passo-passo funziona alla velocità predefinita (il colore e la luminosità della luce LED mantengono il colore e la luminosità della luce prima dell'ultimo spegnimento o interruzione di corrente grazie alla funzione di memoria integrata). Spegnimento: premere il pulsante di accensione sulla tastiera del telecomando o sul caminetto quando è acceso; il cicalino suonerà una volta, il display digitale si spegnerà e il caminetto elettrico verrà spento, disattivando anche il riscaldamento. Se la modalità di riscaldamento del caminetto elettrico è attiva al momento dello spegnimento, la ventola del caminetto elettrico continuerà a funzionare per 20 secondi per poi arrestarsi, e il caminetto elettrico entrerà in stato di standby.
HEATER	La funzione di riscaldamento non è dotata di funzione di spegnimento automatico né di memoria in caso di interruzione di corrente; dopo l'accensione, il caminetto elettrico si trova in modalità di riscaldamento predefinita, ovvero in stato di spegnimento. Per attivare la funzione di riscaldamento del caminetto elettrico, premere il tasto di impostazione del riscaldamento sulla tastiera o sul telecomando. Premendo il tasto di impostazione del riscaldamento per la prima volta, il display digitale visualizza LL, il riscaldamento del caminetto elettrico è in modalità a bassa potenza; premendo nuovamente il tasto di impostazione del riscaldamento, il display digitale visualizza HH, il riscaldamento del caminetto elettrico è in modalità ad alta potenza; premendo ancora il tasto di impostazione del riscaldamento, il display digitale visualizza "off", il riscaldamento del caminetto elettrico è disattivato, la spia di riscaldamento sul pannello di controllo si spegne, a questo il ventilatore nel caminetto elettrico funzionerà con un ritardo di 20 secondi e poi si fermerà. Se si preme ripetutamente il tasto di commutazione del riscaldamento, la modalità di riscaldamento passerà in un ciclo di commutazione tra le tre modalità OFF-LL-HH; ogni volta che si preme il tasto, il cicalino emetterà un breve suono.
TIMER	Il caminetto elettrico è dotato di una funzione di spegnimento con timer; l'intervallo di tempo può essere impostato tra 0 e 8 ore. Quando il tempo predefinito del timer del caminetto elettrico è di 8 ore, è possibile utilizzare il pulsante "TIME" sul telecomando per impostare lo spegnimento con timer. Con il caminetto elettrico in funzione, premere il pulsante "TIME" sul telecomando: il display digitale visualizzerà il tempo del timer. Ogni volta che il display visualizza il tempo del timer, ogni

	volta che si preme il pulsante, il tempo del timer cambierà nell'ordine (0H-1H-2H-3H-4H-5H-6H-7H-8H).
FLAME SPPED	Funzione di regolazione della velocità della fiamma: 5 livelli Quando la velocità predefinita della fiamma del caminetto elettrico è "3 - 11 RPM", se è necessario regolare la velocità della fiamma, è necessario utilizzare il tasto di regolazione della velocità sul telecomando, mentre il display digitale mostra i codici della velocità della fiamma. Ogni volta che si preme il tasto della velocità, il display digitale visualizza la velocità della fiamma secondo il ciclo "u3-u4-u5-ul-u2" e, allo stesso tempo, anche la velocità di rotazione del motore passo-passo viene modificata di conseguenza
DIMMER	Regolare la luminosità della fiamma e della legna da ardere. All'accensione iniziale, la luminosità della fiamma e della legna da ardere dovrebbe essere al massimo livello del 100%. 5 livelli: L5-L4-L3-L3-L2-L1. Ogni volta che si preme il tasto "fiamma" sul telecomando, la luminosità della luce del carbone diminuisce del 20% e il numero diminuisce di 1. Quando la fiamma e il carbone sono al livello di luminosità più basso, premendo nuovamente il tasto si riportano al livello di luminosità più alto.
FLAME COLOR	Questo caminetto elettrico è dotato di una funzione di cambio colore della fiamma con 12 modalità di colore che utilizzano quattro colori LED: rosso (R), giallo (Y), blu (B) e arancione (W). Al primo utilizzo, la fiamma è impostata di default su Rosso (R), visualizzata come codice 1 sul display digitale. Ogni pressione del pulsante del colore della fiamma (sul pannello o sul telecomando) attiva un breve segnale acustico e fa passare la fiamma alla modalità successiva: 1-Rosso | 2-Giallo | 3-Blu | 4-Arancione | 5-R+G | 6-R+B | 7-R+B+W | 8-G+B | 9-G+W+B | a-A+B+W | b-R+G+B | c-R+G+B+W. La modalità corrente è indicata da un codice sul display (ad es. b per Rosso + giallo + Blu). Funzione di memoria inclusa: il caminetto memorizza l'ultimo colore della fiamma selezionato, anche dopo lo spegnimento o l'arresto.
Child Lock	Quando la funzione di blocco bambini è attivata, il display digitale visualizzerà "L0". Tutti i pulsanti saranno bloccati, ad eccezione del pulsante di accensione sul telecomando e di quello sul pannello di controllo. Il blocco bambini verrà disattivato dopo aver spento e riacceso l'apparecchio. Per disattivare manualmente il blocco bambini, premere nuovamente il pulsante di blocco bambini.

1. Una volta collegato il caminetto alla rete elettrica, l'apparecchio emetterà un segnale acustico prolungato; il caminetto è in modalità standby e sul display apparirà "--".
2. Dopo 10 secondi di inattività dei tasti, tutte le indicazioni sul display si spegneranno e il caminetto elettrico funzionerà normalmente; se è necessario riaccendere il display, è sufficiente premere un tasto qualsiasi sul telecomando o sulla tastiera.

3. Funzionamento della funzione di riattivazione: premere un tasto qualsiasi la prima volta per riattivare il display senza eseguire la funzione del tasto.
4. Funzione di memoria in caso di interruzione di corrente o spegnimento. Il colore della fiamma, il colore della legna da ardere, la luminosità della fiamma e della legna da ardere e il resto delle funzioni vengono ripristinati allo stato predefinito.

Dopo 10 secondi senza premere alcun tasto, tutte le indicazioni sul display si spegneranno e il caminetto elettrico funzionerà normalmente; se è necessario riaccendere il display, è sufficiente premere un tasto qualsiasi sul telecomando o sulla tastiera.
Nota: per attivare la funzione di riattivazione, premere un tasto qualsiasi; la prima volta si riattiverà solo il display senza eseguire la funzione del tasto.
In caso di interruzione di corrente o spegnimento, è attiva la funzione di memoria. Il colore della fiamma, il colore della legna e la luminosità della fiamma e della legna, così come le altre funzioni, vengono ripristinate allo stato predefinito.
AVVERTENZA: Non spostare o rimuovere il pannello di rivestimento quando l'apparecchio è collegato alla presa di corrente e in funzione. Ciò causerebbe il malfunzionamento del telecomando e del pannello touch.
AVVISO: All'accensione iniziale del riscaldatore, potrebbe essere presente un leggero odore. Ciò è normale e non dovrebbe verificarsi nuovamente a meno che il riscaldatore non venga utilizzato per un lungo periodo di tempo.
AVVISO: Per migliorare il funzionamento, puntare il telecomando verso la parte anteriore del caminetto. NON premere i pulsanti troppo rapidamente. Lasciare all'unità il tempo di rispondere a ciascun comando.

TELECOMANDO
Nota:
1. aprire il coperchio posteriore del telecomando e inserire la batteria prima dell'uso.
2. A causa dei requisiti previsti per la spedizione espressa, questo prodotto non viene fornito con le batterie; dovrai acquistare autonomamente due batterie AAA. Grazie per la comprensione!

Le batterie devono essere riciclate o smaltite correttamente. Verificare con le autorità locali o il rivenditore per consigli sul riciclaggio nella propria zona.

PROTEZIONE DAL SOVRACALO
Il riscaldatore di questo caminetto è dotato di protezione da surriscaldamento. Se il riscaldatore raggiunge una temperatura pericolosa, si spegnerà automaticamente. Il caminetto non funzionerà più.
Per ripristinarlo, procedere come segue.
1. Scollegare il caminetto dalla presa di corrente.
2. Portare l'interruttore ON/OFF sul pannello di controllo in posizione OFF. Attendere 5 minuti affinché il caminetto si raffreddi.

3. Ispezionare il caminetto per assicurarsi che le prese d'aria non siano ostruite da polvere, lanugine o qualsiasi altro corpo estraneo . In tal caso, pulire la presa d'aria con l'aspirapolvere.
4. Con l'interruttore di alimentazione in posizione OFF, ricollegare il cavo di alimentazione alla presa.
5. Se il problema persiste, far ispezionare la presa e il cablaggio da un professionista. Se il cablaggio non presenta problemi, contattare il nostro servizio post-vendita.

GUIDA ALLA RISOLUZIONE DEI PROBLEMI

<table>
<tr><th>PROBLEMA</th><th colspan="2">SOLUZIONE</th></tr>
<tr><td>Le funzioni del pannello di controllo non funzionano.</td><td colspan="2">1. Assicurarsi che l'interruttore di alimentazione sul pannello di controllo sia acceso prima dell'uso.
2. Assicurarsi di aver ricollegato il cavo dati che è stato scollegato durante la rimozione del telaio in vetro.
3. Se il problema persiste, contattaci tramite messaggio.</td></tr>
<tr><td>Interruzione improvvisa di corrente durante il processo di riscaldamento.</td><td colspan="2">1. Non coprire l'uscita dell'aria.
2. Scollegare la spina, attendere 10 minuti e provare a riaccenderlo.
3. Se il problema persiste, contattaci tramite messaggio.</td></tr>
<tr><td>L'apparecchio non emette aria calda all'accensione e allo spegnimento.</td><td colspan="2">Questo è normale. Le ventole emettono aria fredda mentre l'apparecchio si riscalda gradualmente. Le ventole funzionano dopo lo spegnimento dell'apparecchio per raffreddarlo e prevenire il surriscaldamento.</td></tr>
<tr><td rowspan="3">L'apparecchio non emette aria calda all'accensione e allo spegnimento.</td><td>1. È scattato l'interruttore automatico.</td><td>Ci sono troppi elettrodomestici su questo circuito. Assicurarsi che l'alimentazione elettrica per questa unità sia un circuito individuale.</td></tr>
<tr><td>2. Il riscaldatore è scollegato dalla presa a muro.</td><td>Assicurarsi che il cavo di alimentazione sia collegato a una presa elettrica da 7,8 A, 230 V CA funzionante e correttamente messa a terra.</td></tr>
<tr><td>3. Il cavo di alimentazione o la spina sono danneggiati.</td><td>Contattare un elettricista qualificato per sostituire il cavo di alimentazione.</td></tr>
</table>

	4. La presa di corrente per la spina è allentata.	Controllare la presa di corrente e sostituirla con una nuova.
	5. Cablaggio allentato.	Controllare che non vi siano collegamenti allentati. Rivolgersi a un elettricista qualificato.
Il riscaldatore è acceso, ma non c'è fiamma o l'intensità della fiamma è bassa.	1. La manopola di regolazione della fiamma è impostata su un livello basso.	Ruotare la manopola sulla posizione massima.
	2. Cavi allentati.	Controllare che non vi siano collegamenti allentati. Rivolgersi a un elettricista qualificato.
La fiamma è congelata	1. L'elemento della fiamma non è collegato al motore.	Contattaci tramite messaggio.
	2. Il motore di rotazione è difettoso.	Contattaci tramite messaggio.
Rumore eccessivo nella parte inferiore del riscaldatore.	1. L'elemento di combustione non è posizionato correttamente.	Contattaci tramite messaggio.
	2. Il motore è difettoso.	Contattaci tramite messaggio.
Il sistema di riscaldamento non si accende.	1. L'interruttore di alimentazione del riscaldatore è spento.	Portare l'interruttore di alimentazione del riscaldatore in posizione "ON".
	2. Il sistema di riscaldamento si è surriscaldato.	Forse il riscaldatore è coperto o la presa d'aria o l'uscita dell'aria sono ostruite; rimuovi i vestiti o l'ostruzione, spegni l'interruttore di alimentazione e scollegalo dalla presa. Attendi 10 minuti, quindi riaccendi il riscaldatore.

	3. Cavi allentati.	Controllare che non vi siano collegamenti allentati. Rivolgersi a un elettricista qualificato.
	4. La presa d'aria o l'uscita dell'aria è completamente ostruita.	Lasciare uno spazio adeguato intorno all'unità. Rimuovere l'ostruzione sopra o davanti all'uscita dell'aria.
L'interruttore "HEAT" è stato portato in posizione ON, ma non c'è flusso d'aria.	1. Il sistema di riscaldamento è surriscaldato. Il termostato di limite di temperatura si è disattivato.	Controllare l'ingresso e l'uscita dell'aria. Spegnere l'interruttore di alimentazione e scollegare la spina. Attendere 10 minuti, quindi riaccendere il riscaldatore.
	2. Il motore della ventola è difettoso.	Contattaci tramite messaggio
	3. Il ventilatore è sbilanciato.	Contattaci tramite messaggio
	4. Gli interruttori "POWER" e "HEAT" non sono accesi.	Accendere questi due interruttori.
La ventola funziona ma non esce aria calda.	1. Cavi allentati.	Contattaci tramite messaggio
	2. Elemento riscaldante difettoso.	Contattaci tramite messaggio
	3. Accumulo di sporcizia sulle ventole.	Pulire tutte le ventole.
	4. La ventola del riscaldatore è difettosa.	Contattaci tramite messaggio
Il telecomando non funziona.	1. La batteria non è inserita correttamente.	Assicurarsi che la batteria sia inserita correttamente. Rimuovere il pezzo isolante trasparente della batteria prima dell'uso.
	2. Non è puntato nella posizione corretta.	Punta il telecomando verso il ricevitore.

	3. C'è un ostacolo davanti all'apparecchio.	Rimuovere gli oggetti che potrebbero intralciare il segnale. Gli oggetti tra il telecomando e il ricevitore del telecomando bloccheranno il segnale.
	4. I pulsanti del telecomando vengono premuti troppo rapidamente.	Non premere i pulsanti del telecomando troppo rapidamente. Lasciare all'unità il tempo di rispondere ai comandi.
Si avverte un odore proveniente dal riscaldatore.	Il riscaldatore potrebbe emettere un odore leggero e innocuo al primo utilizzo. Si tratta di una condizione normale causata dal riscaldamento iniziale delle parti interne e non si ripeterà.	
NOTA: per la maggior parte dei problemi di funzionamento, è possibile scollegare la spina, attendere 10 minuti e ricollegarla; l'apparecchio tornerà allo stato iniziale (impostazioni di fabbrica). Se il problema persiste, non esitare a contattarci tramite Amazon Message.		

MANUTENZIONE

Scollegare l'alimentazione e lasciare raffreddare il riscaldatore prima di procedere a qualsiasi operazione di manutenzione o pulizia, al fine di ridurre il rischio di incendio, scossa elettrica o lesioni personali.

Il caminetto non deve essere utilizzato se è presente un accumulo di polvere o sporcizia sopra o all'interno dell'unità, poiché ciò può causare un accumulo di calore e conseguenti danni. Per questo motivo, il riscaldatore deve essere ispezionato regolarmente, a seconda delle condizioni e almeno a intervalli annuali.

PULIZIA DEL VETRO PARZIALMENTE RIFLETTENTE

Il vetro parzialmente riflettente viene pulito in fabbrica durante l'operazione di assemblaggio. Durante la spedizione, l'installazione, la movimentazione, ecc., il vetro parzialmente riflettente può raccogliere particelle di polvere; queste possono essere rimosse spolverando leggermente con un panno pulito e asciutto.

Per rimuovere impronte digitali o altri segni, il vetro parzialmente riflettente può essere pulito con un panno umido. Il vetro parzialmente riflettente deve essere asciugato completamente con un panno privo di pelucchi per evitare macchie d'acqua. Per evitare graffi, non utilizzare detergenti abrasivi.

DOMANDE E RISPOSTE E INFORMAZIONI DI CONTATTO

1. D: Dopo l'installazione, ho notato che metà dello schermo del mio caminetto non si illuminava. Cosa devo fare?

R: Questo problema è stato causato dalla striscia luminosa del prodotto, installata nella parte posteriore interna del caminetto. Verificare che la spina della striscia luminosa sia inserita completamente. Se il problema non può essere risolto con il passaggio sopra indicato, contattare il servizio clienti per assistenza.

2. D: Accendo il caminetto e la fiamma è debole, cosa devo fare?

R: Questo problema è causato dalla striscia riflettente (installata nella parte posteriore interna del caminetto). Contattaci per sostituire la striscia riflettente e risolvere il problema.

3. D: Il mio caminetto fa molto rumore, potete dirmi perché?

R: Innanzitutto, si prega di verificare da dove proviene il rumore. Di solito ci sono 3 cause di rumore.

(1) Rumore del motore. Proviene dalla parte inferiore del caminetto e può essere risolto sostituendo il motore; si prega di contattare il servizio clienti per la sostituzione

(2) Rumore della striscia riflettente. Proviene dalla parte posteriore del caminetto. Si prega di smontare il caminetto, individuare la striscia riflettente e tagliare la parte in eccesso.

(3) Rumore della ventola. Proviene dalla parte superiore del caminetto. Si prega di contattare il servizio clienti. Vi invieranno un video di riparazione e vi forniranno un piano di riparazione per aiutarvi a riparare il caminetto.

Se il problema non può essere risolto con i passaggi sopra indicati, si prega di contattare il servizio clienti per ricevere assistenza.

4. D: Il mio caminetto non si riscalda dopo averlo collegato alla presa, cosa devo fare?

R: Potrebbe trattarsi di un guasto alla scheda di controllo; invia il video e il numero d'ordine all'indirizzo e-mail, ti aiuteremo a risolvere il problema.

5. D: Il telecomando non risponde, cosa devo fare?

R: Verifichi di aver rimosso le parti isolanti dal telecomando e di aver inserito correttamente la batteria. Quindi, durante l'uso, punti il telecomando verso l'angolo in alto a destra dello schermo per effettuare un test. Se il telecomando continua a non rispondere dopo aver seguito i passaggi sopra indicati, contatti il servizio clienti.

Requisiti d'informazione per gli apparecchi di riscaldamento locali elettrici

Identificatore(i) del modello:					
Oggetto	**Simbolo**	**Valore**	**Unità**	**Oggetto**	**Unità**
Potenza termica				**Tipo di potenza termica/controllo della temperatura ambiente (selezionare uno)**	
Potenza termica nominale	P_{nom}	1,8 – 2,0	kW	Emissione di calore monostadio e controllo della temperatura ambiente	[no]
Potenza termica minima (indicativa)	P_{min}	1,0	kW	Due o più fasi manuali, senza controllo della temperatura ambiente	[sì]
Potenza termica massima continua	$P_{max.c}$	2,0	kW	Con controllo della temperatura ambientedel termostato meccanico	[no]
Consumo di energia				Con controllo elettronico della temperatura ambiente	[no]
In modalità off	P_0	0,0	W	Controllo elettronico della temperatura ambiente e contaminuti giornaliero	[no]
In modalità standby	P_{sm}	N/A	W	Controllo elettronico della temperatura ambiente e contaminuti settimanale	[no]
In modalità inattiva	P_{idle}	N/A	W	**Altre opzioni di controllo (più selezioni possibile)**	
In standby di rete	P_{nsm}	N/A	W	Controllo della temperatura ambiente, con rilevamento di presenza	[no]
				Controllo della temperatura ambiente, con rilevamento della finestra aperta	[no]
Modalità standby con visualizzazione delle informazioni o dello stato			[no]	Opzione di controllo della distanza	[no]
Efficienza energetica stagionale per il riscaldamento degli ambienti in modalità attiva	$\eta_{s,on}$	85,0	%	Comando di avviamento adattativo	[no]
				Limitazione tempo di lavoro	[no]
				Sensore a bulbo nero	[no]
				Funzionalità di autoapprendimento	[no]
				Precisione di controllo	[no]
Dettagli del contatto:	IMPORTATO DA/Produttore/REP: AOSOM Italy srl Centro Direzionale Milanofiori Strada 1 Palazzo F1 20057 Assago (MI) P.1.: 08567220960 FATTO IN CINA				

NU ESTE NECESARĂ VENTILAREA

AVERTISMENT

Citiți și înțelegeți întregul manual de utilizare, inclusiv toate informațiile de siguranță, înainte de a conecta la priză sau de a utiliza acest aparat. Nerespectarea acestor instrucțiuni poate duce la incendiu, electrocutare sau vătămări corporale grave.

BINE AȚI VENIT ÎN VIITORUL DIVERTISMENTULUI ACASĂ!

Vă mulțumim că ați ales noile noastre șeminee electrice și suporturi pentru televizor!
Produsele noastre sunt concepute pentru a fi atât elegante, cât și funcționale, punând accentul pe eficiența energetică și durabilitate.
Folosim materiale de înaltă calitate pentru a ne asigura că produsele noastre sunt construite să dureze, astfel încât să vă puteți bucura de ele ani de zile. Fie că sunteți în căutarea unui șemineu electric confortabil sau a unui suport elegant pentru televizor, avem ceva pentru toată lumea.
Produsele noastre sunt perfecte pentru orice casă sau birou și suntem siguri că le veți iubi la fel de mult ca noi!

INSTRUȚIUNI IMPORTANTE DE SIGURANȚĂ

AVERTISMENT: Aceste instrucțiuni trebuie citite cu atenție înainte de instalare. Broșura trebuie păstrată și predată noului utilizator. Producătorul își rezervă dreptul de a modifica caracteristicile produsului fără notificare prealabilă. Datele tehnice sunt doar orientative.

- ÎN ACEST MANUAL. NERESPECTAREA ACESTOR INSTRUCȚIUNI POATE DUCE LA ARSURI GRAVE.
- Nu utilizați aparatul înainte de a citi și de a înțelege instrucțiunile. Utilizarea incorectă a aparatului poate provoca incendii sau vătămări.
- Păstrați acest produs la o distanță de cel puțin 3 picioare (0,9 m) de materiale combustibile, cum ar fi mobilier, perne, lenjerie de pat, hârtii, haine și perdele. AVERTISMENT: pentru a evita supraîncălzirea, nu acoperiți încălzitorul. Spațiul poate fi inadecvat atunci când este instalat într-o rulotă.
- Risc de arsuri. Vă rugăm să nu atingeți aparatul imediat după utilizare și lăsați-l să se răcească o perioadă. Vă rugăm să opriți comanda și apoi să scoateți ștecherul dacă doriți să deconectați alimentarea aparatului.
- Nu instalați componente deteriorate sau incomplete.
- Copiii mici trebuie supravegheați cu atenție atunci când se află în aceeași încăpere cu aparatul. Aceștia pot fi expuși riscului de arsuri prin contact accidental.
- Nu instalați componente deteriorate, incomplete sau de schimb.

- Pentru a preveni înghițirea accidentală, kiturile mici trebuie ținute la distanță de copii și sugari.
- În telecomandă se află baterii mici. Vă rugăm să le țineți departe de copii.
- Nu instalați bateria în direcția greșită, nu o așezați lângă foc și nu o amestecați cu alte tipuri de baterii.
- Asigurați-vă că aveți măsuri de siguranță adecvate pentru a proteja sugarii/copiii mici de atingerea suprafețelor fierbinți.
- Este imperativ ca compartimentele de control, ventilatorul de circulație și canalul de ventilație din aparat să fie menținute curate. Aparatul trebuie inspectat înainte de utilizare și verificat de un tehnician de service calificat o dată pe an.
- În niciun caz acest aparat nu trebuie modificat.
- Nu utilizați acest aparat dacă vreo componentă a intrat în contact cu apa. Vă rugăm să apelați imediat la un tehnician de service calificat pentru a inspecta aparatul și a înlocui piesele care au intrat în contact cu apa.
- Nu folosiți aparatul dacă ușa de sticlă a fost îndepărtată, crăpată sau spartă. Înlocuirea sticlei trebuie efectuată de un tehnician de service calificat.
- Nu loviți ușa de sticlă a aparatului.
- Țineți materialul de ambalare departe de copii și eliminați-l într-un mod sigur.
- Deconectați întotdeauna aparatul de la priză când nu îl utilizați.
- Nu folosiți acest aparat cu cablul sau ștecherul deteriorat; după o defecțiune a aparatului, vă rugăm să îl returnați la un centru de service autorizat pentru reglaje electrice sau mecanice sau pentru reparații.
- Nu utilizați aparatul în aer liber.
- Nu așezați niciodată aparatul într-un loc în care ar putea cădea într-o cadă de baie sau alt recipient cu apă.
- Nu treceți cablul sub covor. Nu acoperiți cablul cu covoare, mobilier etc. Așezați cablul departe de zonele aglomerate și într-un loc unde nu va fi călcat.
- Conectați-l numai la prize cu împământare corespunzătoare.
- Nu introduceți și nu permiteți pătrunderea obiectelor străine în orice orificiu de ventilație sau de evacuare, deoarece acest lucru poate provoca un șoc electric sau un incendiu, sau poate deteriora aparatul.
- Pentru a preveni incendiile, nu blocați în niciun fel orificiul de admisie a aerului sau orificiul de evacuare. Nu utilizați aparatul pe suprafețe moi, cum ar fi covorul, unde orificiul de evacuare ar putea fi blocat.
- Conectați întotdeauna aparatele direct la o priză de perete. Nu utilizați prelungitoare sau prize multiple (prize/prelungitoare).
- Acest aparat poate fi utilizat de copii cu vârsta de peste 8 ani și de persoane cu capacități fizice, senzoriale sau mentale reduse sau cu lipsă de experiență și cunoștințe, dacă au fost supravegheați sau instruiți cu privire la utilizarea aparatului în condiții de siguranță și înțeleg pericolele implicate. Copiii nu trebuie să se joace cu aparatul.

Curățarea și întreținerea de către utilizator nu trebuie efectuate de copii fără supraveghere.

- Copiii cu vârsta sub 3 ani trebuie ținuți la distanță, cu excepția cazului în care sunt supravegheați în permanență.
- Copiii cu vârsta cuprinsă între 3 și 8 ani pot porni/opri aparatul numai dacă acesta a fost amplasat sau instalat în poziția normală de funcționare prevăzută și dacă au fost supravegheați sau instruiți cu privire la utilizarea în condiții de siguranță a aparatului și înțeleg pericolele implicate. Copiii cu vârsta cuprinsă între 3 și 8 ani nu trebuie să conecteze la priză, să regleze și să curețe aparatul sau să efectueze întreținerea de către utilizator.
- **ATENȚIE** - Anumite părți ale acestui produs se pot încălzi foarte tare și pot provoca arsuri. Trebuie acordată o atenție specială în prezența copiilor și a persoanelor vulnerabile.
- Dacă cablul de alimentare este deteriorat, acesta trebuie înlocuit de producător, de agentul său de service sau de persoane cu calificare similară, pentru a evita pericolele.
- **ATENȚIE**: Pentru a evita pericolul cauzat de resetarea accidentală a întrerupătorului termic, acest aparat nu trebuie alimentat printr-un dispozitiv de comutare extern, cum ar fi un temporizator, sau conectat la un circuit care este pornit și oprit în mod regulat de către utilitate.
- **AVERTISMENT**: Pentru a evita supraîncălzirea, nu acoperiți încălzitorul.
- Încălzitorul nu trebuie amplasat imediat sub o priză.
- Nu utilizați acest încălzitor în imediata apropiere a unei căzi, a unui duș sau a unei piscine.
- Nu utilizați acest încălzitor dacă a căzut;
- Nu utilizați dacă există semne vizibile de deteriorare a încălzitorului;
- Utilizați acest încălzitor pe o suprafață orizontală și stabilă sau fixați-l pe perete, după caz.
- **AVERTISMENT**: Nu utilizați acest încălzitor în camere mici atunci când acestea sunt ocupate de persoane care nu sunt capabile să părăsească camera singure, cu excepția cazului în care se asigură supravegherea constantă.
- **AVERTISMENT**: Pentru a reduce riscul de incendiu, păstrați textilele, perdelele sau orice alt material inflamabil la o distanță minimă de 1 m de orificiul de evacuare a aerului.

LISTA DE AMBALARE

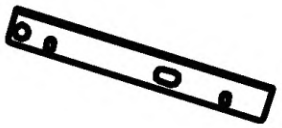

	A (4* 12)	C	D
24GZ, G2	12+2	1	2
30GZ, G2	12+2	1	2
36GZ, G2	12+2	1	2
40GZ, G2	12+2	1	2
50GZ, G2	12+2	1	2
60GZ, G2	12+2	1	2

Dacă ați pierdut accesorii sau piese lipsă, vă rugăm să contactați departamentul nostru de service post-vânzare pentru înlocuirea acestora în timp util.

ATENȚIE: Aruncați punga de plastic după despachetare, nu lăsați-o la îndemâna copiilor. Deoarece poate prezenta un risc de sufocare, nu lăsați copiii să se joace cu punga de plastic.

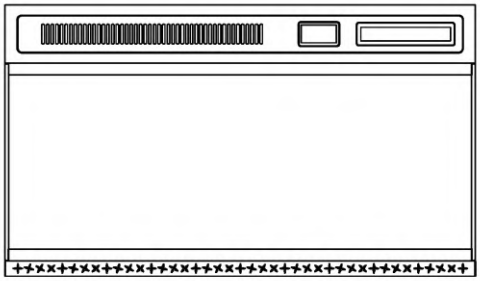

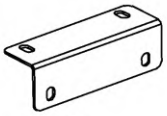

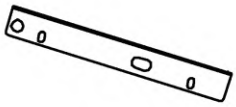

DIMENSIUNI

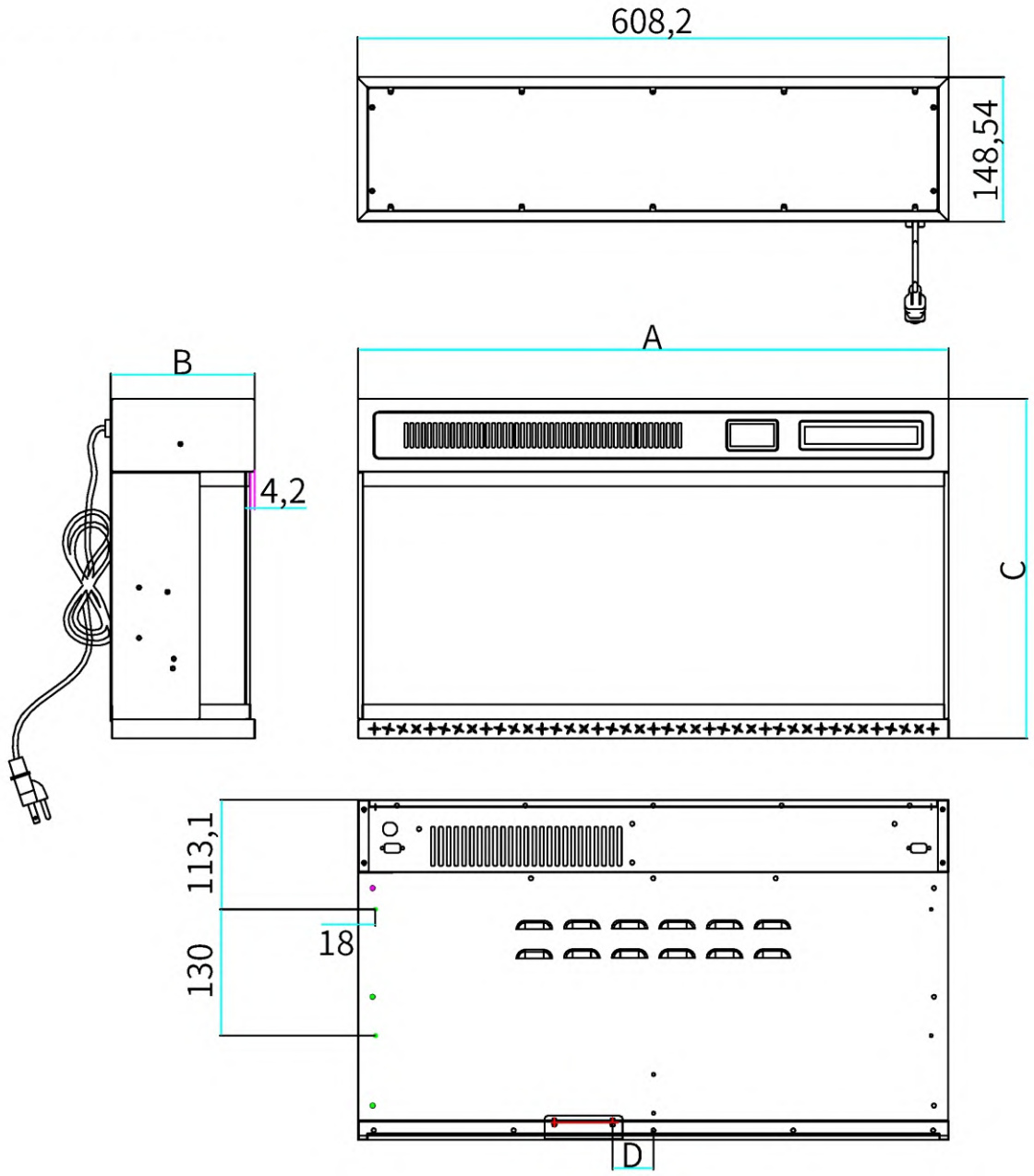

	A (mm)	B (mm)	C (mm)	D (mm)
24GZ	608	148,5	350	42
30GZ	760,4	148,5	350	42
36GZ	912,8	148,5	350	42
40GZ	1014,4	148,5	350	42
50GZ	1268,4	148,5	350	42
60GZ	1522,4	148,5	350	42

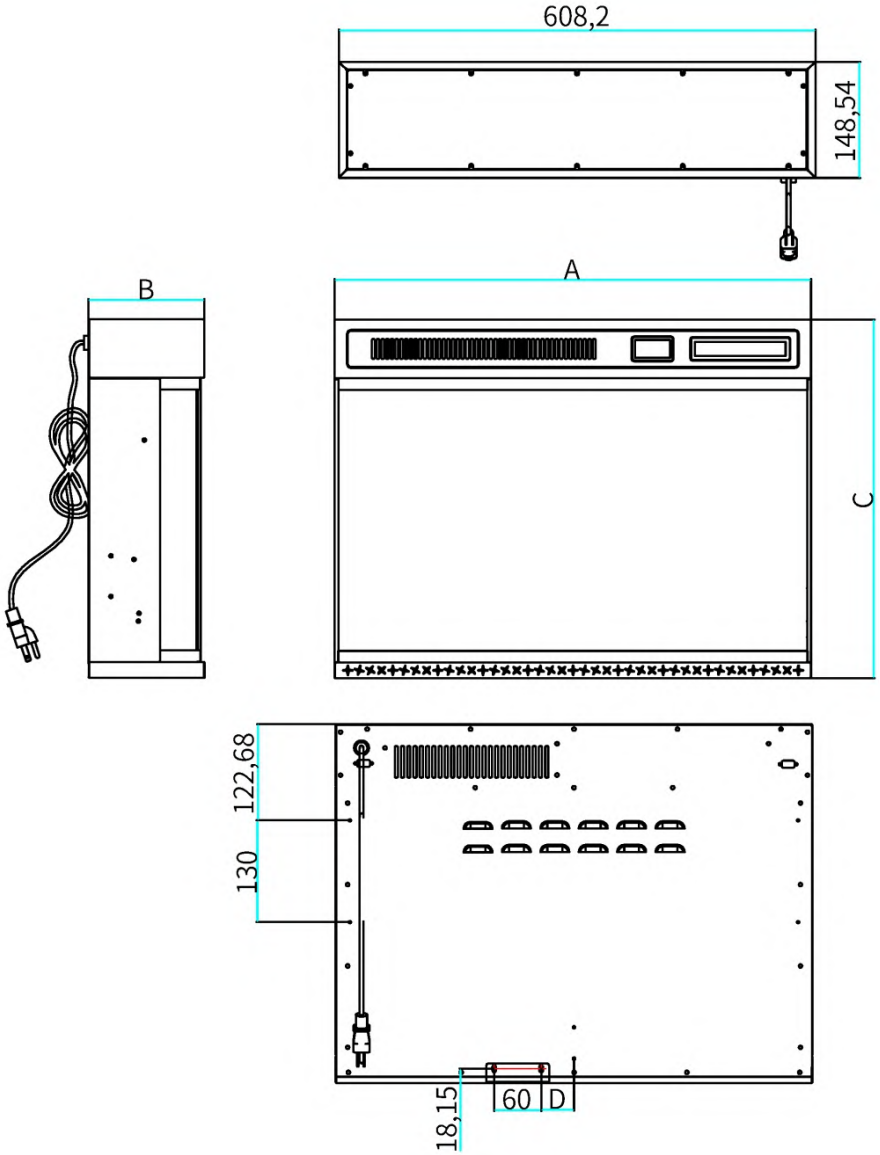

	A (mm)	B (mm)	C (mm)	D (mm)
24GZ	608	148,5	458	42
30GZ	760,4	148,5	458	42
36GZ	912,8	148,5	458	42
40GZ	1014,4	148,5	458	42
50GZ	1268,4	148,5	458	42
60GZ	1522,4	148,5	458	42

APROBĂRI DE LISTARE

Descriere	montare pe perete, încastrare sau amplasare liberă Tensiune
Tensiune	**230 V c.a.**
wați	Max. 1800 W
Amperi	7,8 A
BTU	5100 BTU

NOTĂRI PRIVIND INSTALAREA ELECTRICĂ

INSTRUCTIUNI GENERALE

ATENȚIE - unele părți ale acestui produs se pot încălzi și pot provoca arsuri.

Aveți grijă să vă țineți la distanță de ele.

A. Vă rugăm să vă asigurați că întrerupătoarele de circuit ale casei pentru priză sunt pornite, înainte de a conecta aparatul la o priză electrică.

B. Aparatul poate emite un miros ușor inofensiv la prima utilizare. Acesta este cauzat de încălzirea inițială a

elementelor interne ale aparatului și nu se va mai produce.

C. Dacă aparatul nu se încălzește, consultați secțiunea de funcționare a acestui manual pentru informații suplimentare.

RISC DE INCENDIU! CABLUL DE ALIMENTARE NU TREBUIE SĂ FIE PRINS ÎNTRE O MARGINE ASCUȚITĂ.

FIXAȚI CABLUL PENTRU A EVITA SĂ VĂ ÎMPIEDICAȚI SAU SĂ SE ÎNCHELEGE, PENTRU A REDUCE RISCUL DE INCENDIU.

ȘOC ELECTRIC ȘI VĂTĂMARE CORPORALĂ, NU TRECEȚI CABLUL SUB MOCETĂ. NU ACOPERIȚI CABLUL CU COVORAȘE ETC.

Așezați cablul departe de zonele aglomerate și într-un loc în care nu se poate călca peste el.

Risc de incendiu! Pentru a preveni un eventual incendiu, nu blocați în niciun fel orificiile de admisie sau de evacuare a aerului. Nu utilizați aparatul pe suprafețe moi, unde orificiile pot fi blocate.

Risc de incendiu! Nu suflați și nu așezați materiale izolante lângă aparat.

Acest aparat electric este testat și omologat pentru utilizare numai cu accesoriile opționale aprobate. Utilizarea altor accesorii care nu au fost testate pentru acest aparat electric poate duce la risc de incendiu.

Un incendiu poate provoca daune materiale, vătămări corporale sau decesul dacă clientul nu a respectat cu exactitate instrucțiunile; nu depozitați și nu utilizați benzină sau alte vapori inflamabili în apropierea acestui aparat.

Acest aparat este greu. Prin urmare, sunt necesare două persoane pentru instalare.

În orice caz, orificiile de ventilație ale încălzitorului de pe aparatul electric nu pot fi acoperite. Deoarece acest lucru poate duce la un risc de incendiu.

Risc de incendiu.

Respectați toate normele electrice naționale și locale.

1. Încălzitorul trebuie instalat numai folosind suporturile de montare furnizate de noi.

2. Încălzitorul nu poate fi încastrat în tavan. Trebuie să existe suficient spațiu în jurul părții superioare a încălzitorului pentru a asigura o ventilație adecvată.

3. Încălzitorul trebuie amplasat la o distanță de cel puțin 60 cm față de pereții din jur.
4. Pentru a asigura siguranța, trebuie lăsat întotdeauna un spațiu de cel puțin 90 cm în fața încălzitoarelor.
5. Încălzitorul nu poate fi amplasat nici direct sub, nici în fața unei prize de curent.
6. Încălzitorul trebuie instalat astfel încât să se împiedice atingerea comutatoarelor de către orice persoană care se află în duș sau în cadă.
7. Asigurați-vă că nu există riscul ca materiale inflamabile, combustibile sau perdele să intre în contact cu încălzitorul.
8. NU UTILIZAȚI ÎNCĂLZITORUL FĂRĂ SUPRAVEGHERE.

INSTRUCTIUNI DE INSTALARE

DESPACHETAREA ȘI TESTAREA APARATULUI

Scoateți cu grijă aparatul din cutie. Înainte de a instala aparatul, asigurați-vă că acesta funcționează corect, conectând cablul de alimentare la o priză cu împământare de 230 de volți, situată într-un loc convenabil.

ÎMPĂMÂNTAREA APARATULUI

Acest aparat este destinat utilizării la 230 de volți. Cablul are o priză, așa cum se arată în (A). Este disponibil un adaptor, așa cum se arată în (c), pentru conectarea prizelor cu trei pini de împământare la prize cu două fante. Clema verde de împământare care iese din adaptor trebuie conectată la o împământare permanentă, cum ar fi o cutie de priză împământată corespunzător. Adaptorul nu trebuie utilizat dacă este disponibilă o priză cu trei fante împământată.

Pentru a deconecta aparatul, opriți comenzile, apoi scoateți ștecherul din priză.

Metode de împământare

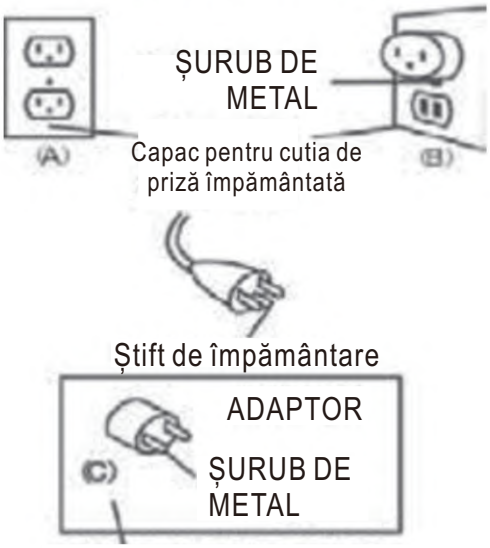

NU ESTE PERMIS ÎN CANADA

ASAMBLARE

AVERTISMENT

1. Datorită temperaturilor ridicate generate de încălzirea șemineului, nu așezați șemineul în apropierea unor obiecte care pot lua foc, cum ar fi perne, lenjerie de pat, țesături din bumbac, și în zone cu trafic intens. Obiectele precum hârtia, hainele și perdelele trebuie păstrate la o distanță de cel puțin 36 de inci de șemineu.
2. Nu instalați niciodată șemineul într-un loc de unde ar putea cădea într-o cadă de baie sau în altă baltă de apă.
3. Purtați mănuși și ochelari de protecție în timpul instalării pentru a preveni rănirea personală cauzată de sticla spartă.
4. Instalarea are rolul de a împiedica șemineul să intre în contact cu corpuri sub tensiune. Nu instalați șemineul lângă și în apropierea părții superioare a unei bariere de vapori sau a unui corp expus sub tensiune.
5. Nu expuneți șemineul la mediul natural (ploaie, zăpadă, rouă etc.).
6. Acest șemineu poate fi utilizat în mai multe scopuri. Atunci când este utilizat ca element încorporat, se recomandă instalarea acestuia într-un dulap TV configurat special pentru această unitate. Încercați să nu îl încorporați în locul său, pentru a nu instala disconfortul cauzat de utilizarea efectului de șemineu care nu este ideal și de inconvenientele pentru utilizator.
7. Atunci când este utilizat ca încălzitor mobil, acesta trebuie ținut cu ușurință, șemineul trebuie așezat în poziție verticală, nicio parte a șemineului nu poate fi așezată pe o altă parte a șemineului, deoarece aceasta exercită o presiune puternică.

SFATURI:

Se recomandă insistent alegerea unui dulap TV special configurat pentru instalarea șemineului.

Atunci când este utilizat ca încălzitor portabil, acesta trebuie amplasat într-un loc care îndeplinește cerințele de mai sus și fără obiecte la o distanță de 20 de inci de șemineu.

ETAPE DE ASAMBLARE

1. Mai întâi, fixați suportul din accesorii în orificiile speciale de montare de pe partea din spate a șemineului, conform imaginii de mai jos (Imaginea 1).

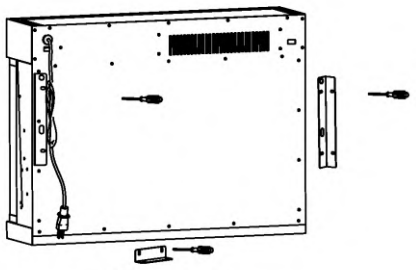

(Picture 1)

2. Introduceți șemineul în orificiul special al dulapului TV, conform poziției și direcției din Imaginea 2.

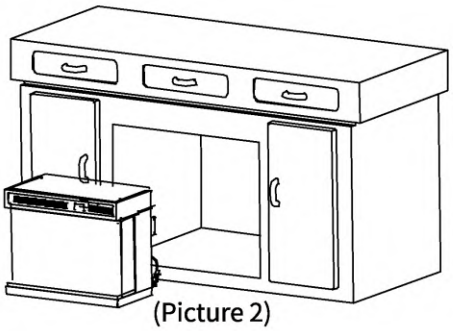

(Picture 2)

3. Împingeți șemineul complet în orificiile de inserție ale dulapului TV, astfel încât partea din spate a cadrului frontal al șemineului să fie complet plată și lipită de dulap.

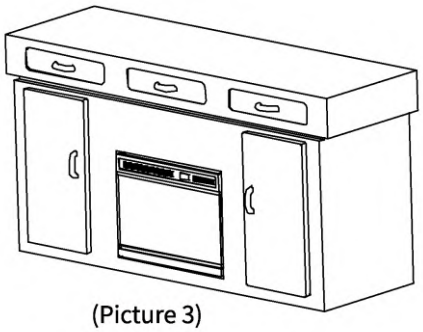

(Picture 3)

4. Șemineul a fost complet încastrat în panoul din spate al dulapului TV cu ajutorul piesei de fixare a șemineului, cu șuruburi ST4* 12 fixate în partea de sus a dulapului TV (Imaginea 4).

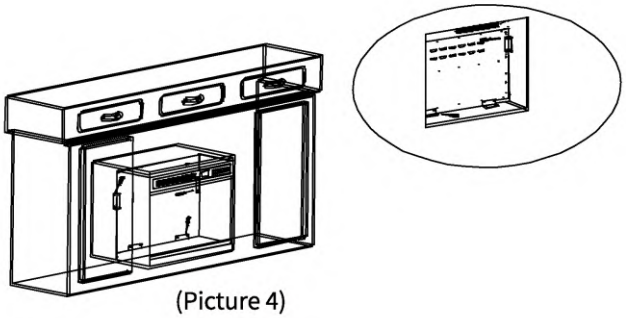

(Picture 4)

5. Conectați cablul de alimentare al șemineului complet instalat la o priză care îndeplinește cerințele specificate, apoi așezați dulapul TV în poziția de utilizare.
Dacă șemineul este utilizat ca încălzitor portabil, nu este necesară instalarea acestuia și poate fi utilizat direct conform cerințelor specificate.

FINISAJ

GRILA POATE FI FIERBINTE, NU ATINGEȚI ORIFICIILE DE EVACUARE A AERULUI PÂNĂ NU SE RĂCESC. CÂRĂMILE UȘII FAC PARTE DINTR-UN SISTEM DE SIGURANȚĂ ȘI TREBUIE SĂ FIE „ANGAJATE” CORECT; NU UTILIZAȚI APARATUL CU CÂRĂMILE DEZANGAJATE.

Materialele de finisare ale fațadei nu trebuie să interfereze cu fluxul de aer prin orificiile de aerisire, cu funcționarea ușilor sau cu accesul pentru service; respectați toate distanțele de siguranță atunci când aplicați materiale combustibile.

Înainte de a scoate ușa, opriți aparatul și așteptați până când acesta se răcește. Ușile sunt grele și fragile, așa că manipulați-le cu grijă.

NOTĂ: Fața din sticlă trebuie îndepărtată, iar aparatul trebuie finisat în locația sa finală înainte de instalarea kiturilor de pat de mediu. Kiturile de pat de mediu pot avea margini ascuțite; purtați ochelari de protecție și mănuși atunci când le manipulați.

INSTRUCTIUNI DE UTILIZARE

Odată ce aparatul a fost conectat la o priză electrică cu împământare, acesta este gata de funcționare.

BUTONUL DE ALIMENTARE PRINCIPAL

Comutatorul principal de alimentare al șemineului se află în partea din față dreapta.

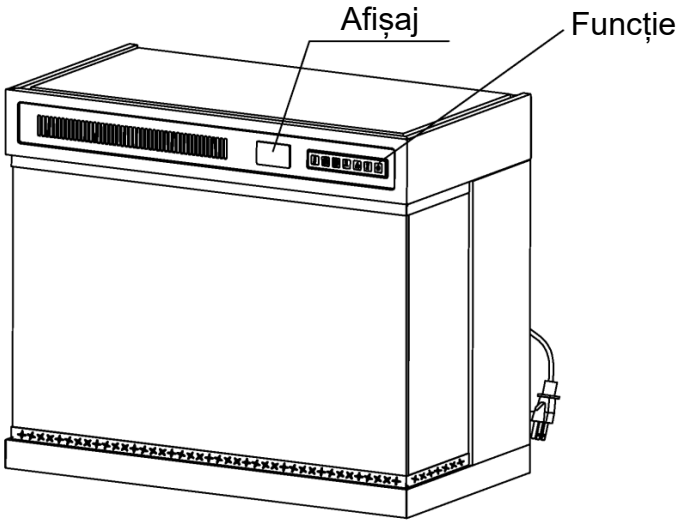

PANOU DE COMANDĂ/FUNCȚIONARE CU TELECOMANDA

Tastatura se află în partea dreaptă sus.

Vă rugăm să deschideți capacul din spate al telecomenzii și să introduceți bateria înainte de utilizare.

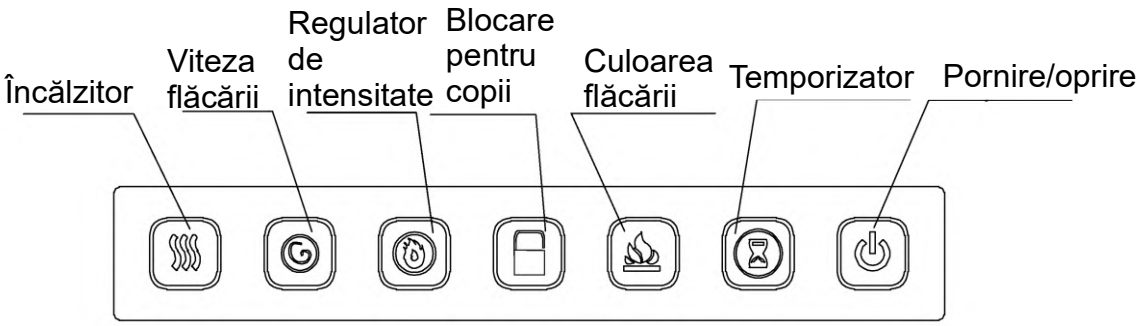

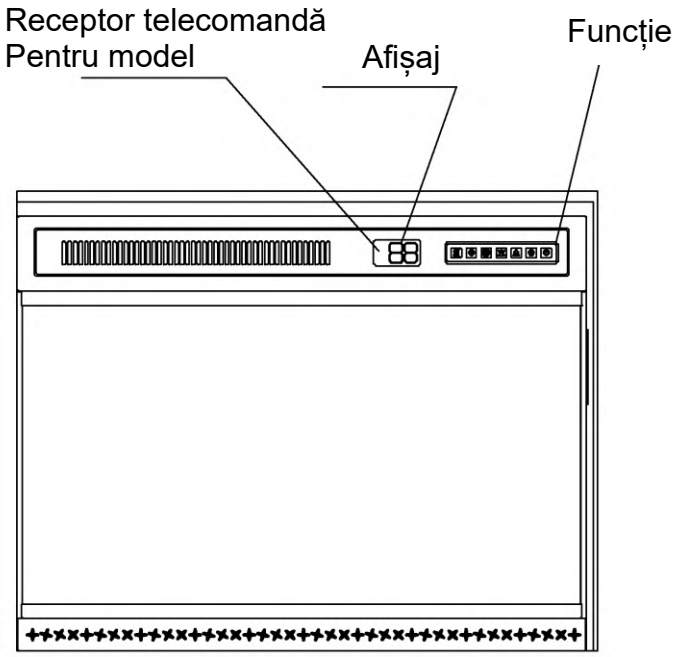

POWER	Conectați ștecherul de alimentare pentru a auzi un semnal sonor lung; șemineul electric se află în modul de așteptare; de fiecare dată când acționați un buton sau telecomanda, se va auzi un semnal sonor scurt! Pornire: apăsați butonul de alimentare de pe tastatura telecomenzii sau de pe șemineu în starea oprit, buzzerul va suna o dată scurt și șemineul electric va începe să funcționeze. Restul afișajelor butoanelor nu se vor aprinde, iar lumina flăcării și lumina focului de cărbune se vor aprinde. Motorul pas cu pas funcționează la viteza implicită (culoarea și luminozitatea luminii LED păstrează culoarea și luminozitatea luminii de dinaintea ultimei opriri sau a ultimei întreruperi de curent, datorită funcției de memorie). Oprire: apăsați butonul de pornire de pe tastatura telecomenzii sau de pe șemineu în starea de pornire; buzzerul va suna o dată, afișajul digital se va stinge, șemineul electric se va opri, iar încălzirea va fi oprită. Dacă modul de încălzire al șemineului electric este activat la oprirea alimentării, ventilatorul din șemineu va continua să funcționeze timp de 20 de secunde, apoi se va opri, iar șemineul electric va intra în stare de așteptare.
HEATER	Funcția de încălzire nu are funcție de oprire și de memorie în caz de pană de curent; după pornire, șemineul electric se află în starea oprită în modul de încălzire implicit. Pentru a activa funcția de încălzire a șemineului electric, apăsați tasta de setare a încălzirii de pe tastatură sau de pe telecomandă. Apăsați prima dată tasta de setare a încălzirii, tubul digital afișează LL, încălzirea șemineului electric fiind în modul de putere redusă; apoi apăsați din nou tasta de setare a încălzirii, tubul

	digital afișează HH, încălzirea șemineului electric fiind în modul de putere maximă; iar dacă apăsați încă o dată tasta de setare a încălzirii, tubul digital afișează „off”, încălzirea șemineului electric este oprită, iar indicatorul luminos de încălzire de pe panoul de afișare se stinge; în acest moment, ventilatorul din șemineul electric va funcționa cu o întârziere de 20 de secunde și apoi se va opri. Dacă apăsați repetat tasta de comutare a încălzirii, atunci modul de încălzire va comuta ciclic între cele trei moduri OFF-LL-HH, de fiecare dată când apăsați tasta, soneria va emite un sunet scurt.
TIMER	Șemineul electric dispune de o funcție de programare a opririi automate, intervalul de timp putând fi setat între 0 și 8 ore. Când timpul prestabilit al cronometrului este de 8 ore, puteți apăsa butonul „TIME” de pe telecomandă pentru a seta oprirea automată. În timp ce șemineul electric este pornit, apăsați butonul „TIME” de pe telecomandă; afișajul digital va indica durata setată. De fiecare dată când afișajul indică durata setată, de fiecare dată când apăsați butonul, timpul temporizatorului va fi afișat în ordinea (0H-1H-2H-3H-4H-5H-6H-7H-8H).
FLAME SPPED	Funcția de reglare a vitezei flăcării: 5 trepte Când viteza implicită a flăcării șemineului electric este „3 trepte - 11 RPM”, dacă trebuie să reglați viteza flăcării, trebuie să folosiți tasta de reglare a vitezei flăcării de pe telecomandă, în timp ce afișajul digital arată codurile vitezei flăcării. De fiecare dată când apăsați tasta de viteză, tubul digital afișează viteza flăcării conform ciclului „u3-u4-u5-ul-u2”, o astfel de schimbare, iar în același timp, viteza de rotație a motorului pas cu pas este, de asemenea, modificată o dată în consecință
DIMMER	Reglați luminozitatea flăcării și a lemnului de foc. La prima pornire, luminozitatea flăcării și a lemnului de foc ar trebui să fie la cea mai mare valoare de 100%. 5 niveluri: L5-L4-L3-L3-L2-L1. De fiecare dată când se apasă butonul de pe telecomandă, intensitatea luminii cărbunilor scade cu 20%, iar numărul cu 1. Când flacăra și cărbunii sunt la cea mai mică intensitate, apăsarea din nou a butonului va readuce flacăra și cărbunii la cea mai mare intensitate.

FLAME COLOR	Acest șemineu electric are o funcție de schimbare a culorii flăcării cu 12 moduri de culoare, folosind patru culori LED: roșu (R), galben (Y), albastru (B) și portocaliu (W). La prima utilizare, flacăra este setată implicit pe roșu (R), afișată ca codul 1 pe afișajul digital. Fiecare apăsare a butonului de culoare a flăcării (de pe panou sau de pe telecomandă) declanșează un bip scurt și comută flacăra la modul următor: 1-Roșu | 2-Galben | 3-Albastru | 4-Portocaliu | 5-R+Y | 6-R+B | 7-R+B+W | 8-Y+B | 9-Y+W+B | a-A+B+W | b-R+Y+B | c-R+Y+B+W. Modul curent este afișat printr-un cod pe ecran (de ex., b pentru Roșu + galben + Albastru). Funcție de memorie inclusă: șemineul reține ultima culoare a flăcării selectată, chiar și după oprirea alimentării sau închiderea sistemului.
Child Lock	Când funcția de blocare pentru copii este activată, afișajul digital va indica „L0”. Toate butoanele vor fi blocate, cu excepția butonului de pornire de pe telecomandă și a celui de pe panoul de control. Blocarea pentru copii se va dezactiva după ce aparatul este oprit și repornit. Pentru a dezactiva manual blocarea pentru copii, apăsați din nou butonul de blocare pentru copii.

1. După conectarea șemineului la sursa de alimentare, aparatul va emite un semnal sonor lung, iar șemineul va intra în modul de așteptare, afișând pe ecran „--”.
2. După 10 secunde fără a apăsa tastele, toate afișajele de pe ecran se vor stinge, iar șemineul electric va funcționa normal; dacă doriți să reaprindeți ecranul, trebuie doar să apăsați orice tastă de pe telecomandă sau de pe tastatură pentru a-l afișa din nou.
3. Funcția de activare: apăsați orice tastă; la prima apăsare, ecranul se va activa fără a executa funcția respectivei taste.
4. Funcție de memorie în caz de întrerupere a alimentării sau oprire. Culoarea flăcării, culoarea lemnului de foc și luminozitatea flăcării și a lemnului de foc, precum și restul funcțiilor sunt readuse la starea implicită.

După 10 secunde fără a apăsa tastele, toate afișajele de pe ecran se vor stinge, iar șemineul electric va funcționa normal; dacă doriți să reaprindeți afișajul, trebuie doar să apăsați orice tastă de pe telecomandă sau tastatură pentru a-l reaprinde.
Notă: Pentru funcția de activare, apăsați orice tastă; la prima apăsare, afișajul se va activa fără a executa funcția tastei.
În cazul unei întreruperi de curent sau al opririi, funcția de memorie. Culoarea flăcării, culoarea lemnului de foc și luminozitatea flăcării și a lemnului de foc, precum și restul funcțiilor sunt readuse la starea implicită.
AVERTISMENT: Nu mutați și nu îndepărtați panoul de finisare atunci când aparatul este conectat la priză și funcționează. Acest lucru va face ca telecomanda și panoul tactil să nu mai funcționeze.
AVIZ: La prima pornire a încălzitorului, este posibil să se simtă un miros ușor. Acest lucru este normal și nu ar trebui să se repete, cu excepția cazului în care încălzitorul nu este utilizat pentru o perioadă lungă de timp.
NOTĂ: Pentru a îmbunătăți funcționarea, îndreptați telecomanda către partea din față a

șemineului. NU apăsați butoanele prea repede. Lăsați aparatul să răspundă la fiecare comandă.

TELECOMANDA

Notă:

1. Vă rugăm să deschideți capacul din spate al telecomenzii și să introduceți bateria înainte de utilizare.
2. Având în vedere cerințele serviciului de livrare rapidă, acest produs nu include baterii; va trebui să achiziționați singuri două baterii AAA. Vă mulțumim pentru înțelegere!

Bateriile trebuie reciclate sau eliminate în mod corespunzător. Consultați autoritățile locale sau comerciantul pentru recomandări privind reciclarea în zona dumneavoastră.

PROTECȚIE ÎMPOTRIVA SUPRAÎNCĂLZIRII

Încălzitorul din acest șemineu este echipat cu protecție împotriva supraîncălzirii. Dacă încălzitorul atinge o temperatură nesigură, acesta se va opri automat. Șemineul nu va mai încălzi pentru funcționare.

Pentru a-l reseta, procedați după cum urmează.

1. Deconectați șemineul de la sursa de alimentare, scoțând cablul de alimentare din priză.
2. Așezați comutatorul ON/OFF de pe panoul de control în poziția OFF. Așteptați 5 minute pentru ca șemineul să se răcească.
3. Inspectați șemineul pentru a vă asigura că orificiile de ventilație nu sunt înfundate cu praf, scame sau orice alt corp străin . Dacă este cazul, curățați orificiul de ventilație cu aspiratorul.
4. Cu comutatorul de alimentare în poziția OFF, reconectați cablul de alimentare la priză.
5. Dacă problema persistă, solicitați unui specialist să inspecteze priza și cablajul. Dacă nu există nicio problemă cu cablajul, vă rugăm să contactați departamentul nostru de service post-vânzare.

GHID DE DEPANARE

PROBLEMĂ	SOLUȚIE
Funcțiile panoului de control nu funcționează.	1. Asigurați-vă că întrerupătorul de alimentare de pe panoul de control este pornit înainte de utilizare. 2. Asigurați-vă că ați reconectat cablul de date care a fost deconectat atunci când ați îndepărtat rama de sticlă. 3. Dacă problema nu este încă rezolvată, vă rugăm să ne contactați prin mesaj.

Întrerupere bruscă a alimentării cu energie electrică în timpul procesului de încălzire.	1. Nu acoperiți orificiul de ieșire a aerului. 2. Deconectați ștecherul, așteptați 10 minute și încercați să îl porniți din nou. 3. Dacă problema nu este încă rezolvată, vă rugăm să ne contactați prin mesaj.	
Aparatul nu suflă aer cald la pornire și oprire.	Acest lucru este normal. Ventilatoarele suflă aer rece în timp ce aparatul se încălzește treptat. Ventilatoarele funcționează după oprirea aparatului pentru a-l răci și a preveni supraîncălzirea.	
Aparatul nu suflă aer cald la pornire și oprire.	1. S-a declanșat întrerupătorul de circuit.	Sunt prea multe aparate conectate la acest circuit. Asigurați-vă că alimentarea electrică a acestui aparat se face printr-un circuit individual.
	2. Încălzitorul este deconectat de la priza de perete.	Asigurați-vă că cablul de alimentare este conectat la o priză electrică funcțională și corect legată la pământ de 7,8 A, 230 V c.a.
	3. Cablul de alimentare sau ștecherul sunt deteriorate.	Contactați un electrician calificat pentru a înlocui cablul de alimentare.
	4. Priza de alimentare pentru ștecherul de alimentare este slăbită.	Verificați priza de alimentare și înlocuiți-o cu una nouă.
	5. Cablaj slăbit.	Verificați toate cablurile pentru a depista conexiunile slăbite. Contactați un electrician calificat.
Încălzitorul este pornit, dar nu are flacără sau intensitatea flăcării este scăzută.	1. Butonul de reglare a flăcării este setat la o valoare scăzută.	Rotiți butonul la poziția maximă.
	2. Cabluri slăbite.	Verificați toate cablurile pentru a depista conexiunile slăbite. Contactați un electrician calificat.
Flacăra este înghețată	1. Elementul de flacără nu este atașat la motor.	Contactați-ne prin mesaj.

	2. Motorul de rotație este defect.	Contactați-ne prin mesaj.
Zgomot excesiv în partea inferioară a încălzitorului.	1. Elementul de încălzire nu este așezat corect.	Contactați-ne prin mesaj.
	2. Motorul este defect.	Contactați-ne prin mesaj.
Sistemul de încălzire nu pornește.	1. Comutatorul de alimentare al încălzitorului este oprit.	Rotiți comutatorul de alimentare al sistemului de încălzire în poziția „ON”.
	2. Sistemul de încălzire este supraîncălzit.	Este posibil ca încălzitorul să fie acoperit sau ca orificiul de admisie sau de evacuare a aerului să fie blocat; îndepărtați hainele sau obstacolul, opriți comutatorul de alimentare și deconectați-l de la priză. Așteptați 10 minute, apoi porniți din nou încălzitorul.
	3. Cabluri slăbite.	Verificați toate cablurile pentru a vedea dacă există conexiuni slăbite. Contactați un electrician calificat.
	4. Orificiul de admisie sau de evacuare a aerului este complet blocat.	Lăsați spațiu suficient în jurul aparatului. Îndepărtați obstacolul de pe sau din fața orificiului de ieșire a aerului.
Comutatorul „HEAT” a fost comutat în poziția pornit, dar nu există flux de aer.	1. Sistemul de încălzire este supraîncălzit. Termostatul de limitare a temperaturii s-a oprit.	Verificați orificiul de admisie și de evacuare a aerului. Opriți comutatorul de alimentare și deconectați-l de la priză. Așteptați 10 minute, apoi porniți din nou sistemul de încălzire.
	2. Motorul ventilatorului este defect.	Contactați-ne prin mesaj
	3. Ventilatorul este prost echilibrat.	Contactați-ne prin mesaj
	4. Comutatoarele „POWER” și „HEAT” nu sunt activate.	Porniți aceste două comutatoare.

Ventilatorul funcționează, dar nu iese căldură.	1. Cablaj slăbit.	Contactați-ne prin mesaj
	2. Element de încălzire defect.	Contactați-ne prin mesaj
	3. Acumulare de murdărie pe ventilatoare.	Curățați toate ventilatoarele.
	4. Ventilatorul încălzitorului este defect.	Contactați-ne prin mesaj
Telecomanda nu funcționează.	1. Bateria nu este instalată corect.	Asigurați-vă că bateria este instalată corect. Îndepărtați piesa izolantă transparentă a bateriei înainte de utilizare.
	2. Nu este îndreptată spre poziția corectă.	Îndreptați telecomanda către receptor.
	3. Există un obstacol în fața aparatului.	Îndepărtați obiectele care ar putea sta în cale. Obiectele aflate între telecomandă și receptorul acesteia vor bloca semnalul.
	4. Apăsați butoanele telecomenzii prea repede.	Nu apăsați butoanele telecomenzii prea repede. Lăsați aparatul să aibă timp să răspundă la comenzile dvs.
Se simte un miros provenind de la încălzitor.	Încălzitorul poate emite un miros ușor, inofensiv, la prima utilizare. Aceasta este o situație normală cauzată de încălzirea inițială a componentelor interne și nu se va repeta.	

NOTĂ: Pentru majoritatea problemelor funcționale, puteți scoate ștecherul din priză, așteptați 10 minute și reconectați-l, aparatul se va reseta la starea inițială (setările din fabrică). Dacă problema nu este încă rezolvată, nu ezitați să ne contactați prin Mesaj Amazon.

ÎNTREȚINERE

Deconectați aparatul de la sursa de alimentare și lăsați-l să se răcească înainte de a efectua orice operațiune de întreținere sau curățare, pentru a reduce riscul de incendiu, de electrocutare sau de vătămare corporală.

Șemineul nu trebuie utilizat dacă există acumulări de praf sau murdărie pe sau în interiorul aparatului, deoarece acest lucru poate provoca acumularea de căldură și, în consecință, deteriorarea acestuia. Din acest motiv, încălzitorul trebuie inspectat regulat, în funcție de condiții și cel puțin o dată pe an.

CURĂȚAREA STICLII PARȚIAL REFLECTORIZANTE

Sticla parțial reflectorizantă este curățată în fabrică în timpul operațiunii de asamblare. În timpul transportului, instalării, manipulării etc., sticla parțial reflectorizantă poate acumula particule de praf; acestea pot fi îndepărtate prin ștergerea ușoară cu o cârpă curată și uscată.

Pentru a îndepărta amprentele digitale sau alte urme, sticla parțial reflectorizantă poate fi curățată cu o cârpă umedă. Sticla parțial reflectorizantă trebuie uscată complet cu o cârpă fără scame pentru a preveni apariția petelor de apă. Pentru a preveni zgârierea, nu utilizați detergenți abrazivi.

ÎNTREBĂRI ȘI RĂSPUNSURI ȘI INFORMAȚII DE CONTACT

1. Î: După instalare, am constatat că jumătate din ecranul șemineului meu nu se aprindea. Ce ar trebui să fac?

R: Această problemă a fost cauzată de banda de lumini a produsului, care este instalată în partea din spate a șemineului. Vă rugăm să verificați dacă ștecherul benzii de lumini a fost introdus complet. Dacă problema nu a putut fi rezolvată cu pasul de mai sus, vă rugăm să contactați serviciul clienți pentru ajutor.

2. Î: Am pornit șemineul, dar flacăra este slabă. Ce ar trebui să fac?

R: Această problemă este cauzată de banda reflectorizantă (instalată în partea din spate a șemineului). Vă rugăm să ne contactați pentru a înlocui banda reflectorizantă și a rezolva această problemă.

3. Î: Șemineul meu face mult zgomot, îmi puteți spune de ce?

R: În primul rând, vă rugăm să confirmați de unde provine zgomotul? De obicei, există 3 cauze ale zgomotului.

(1) Zgomotul motorului. Acesta provine din partea de jos a șemineului și poate fi rezolvat prin

schimbarea motorului; vă rugăm să contactați serviciul clienți pentru schimbare

(2) Zgomotul benzii reflectorizante. Acesta provine din partea din spate a șemineului. Vă rugăm să demontați șemineul, să găsiți banda reflectorizantă și să tăiați excesul.

(3) Zgomotul ventilatorului. Acesta provine din partea superioară a șemineului. Vă rugăm să contactați serviciul clienți. Aceștia vă vor trimite un videoclip de reparații și vă vor oferi un plan de reparații pentru a vă ajuta să reparați șemineul.

Dacă problema nu a putut fi rezolvată prin pașii de mai sus, vă rugăm să contactați serviciul clienți pentru ajutor.

4. Î: Șemineul meu nu se încălzește după conectare, ce ar trebui să fac?

R: Este posibil ca placa de control să fie deteriorată; vă rugăm să trimiteți videoclipul și numărul comenzii la adresa de e-mail, iar noi vă vom ajuta să rezolvați problema.

5. Î: Telecomanda nu răspunde, ce ar trebui să fac?

R: Vă rugăm să vă asigurați că ați scos deja piesele izolante din telecomandă și că ați introdus bateria corect. Apoi, vă rugăm să îndreptați telecomanda către colțul din dreapta sus al ecranului pentru a o testa în timpul utilizării. Dacă telecomanda rămâne insensibilă după pașii de mai sus, vă rugăm să contactați serviciul clienți.

RO

Cerințe de informare pentru încălzitoare electrice locale

Identificator(i) model:					
Element	**Simbol**	**Valoare**	**Unitate**	**Element**	**Unitate**
Putere termică				**Tipul de putere termică/controlul temperaturii camerei (selectați una)**	
Putere termică nominală	P_{nom}	2.0	kW	Putere termică într-o singură treaptă și fără control al temperaturii camerei	[nu]
Putere termică minimă (indicativă)	P_{min}	N/A	kW	Două sau mai multe trepte manuale, fără control al temperaturii camerei	[nu]
Putere termică maximă continuă	$P_{max.c}$	2.0	kW	Cu control mecanic al temperaturii camerei cu termostat	[nu]
Consum de energie				Cu control electronic al temperaturii camerei	[nu]
În modul oprit	P_0	0.00	W	Control electronic al temperaturii camerei plus temporizator zilnic	[nu]
În modul standby	P_{sm}	0.54	W	Control electronic al temperaturii camerei plus temporizator săptămânal	[da]
În modul inactiv	P_{idle}	0.55	W	**Alte opțiuni de control (sunt posibile mai multe selecții)**	
În modul standby rețea	P_{nsm}	N/A	W	Control al temperaturii camerei, cu detectarea prezenței	[nu]
				Control al temperaturii camerei, cu detectarea ferestrelor deschise	[da]
Modul standby cu afișarea informațiilor sau a stării			[nu]	Opțiune de control la distanță	[da]
Eficiența energetică sezonieră a încălzirii spațiului în modul activ	$\eta_{s,on}$	85,0	%	Control adaptiv al pornirii	[nu]
				Limitare a timpului de funcționare	[da]
				Senzor cu bec negru	[nu]
				Funcționalitate de autoînvățare	[nu]
				Precizie de control	[nu]
Detalii de contact:	Importat / Producător/REP: Aosom Romania SRL Str. Barbu Mumuleanu, nr. 30-32 Bucuresti, Sector 2 Tel: +40 312294730 clienti@aosom.ro Fabricat in China				

US

If you have any questions, please contact our customer care center, Our contact details are below:

001-877-644-9366

customerservice@aosom.com

Imported by Aosom LLC
7777 Center Ave. Suite 430
Huntington Beach, CA 92647-9998 USA
MADE IN CHINA

CA

If you have any questions, please contact our customer care center, Our contact details are below:

416-792-6088

customerservice@aosom.ca

Imported by Aosom Canada Inc.
Unit 33-1 Sparks Avenue, North York, Ontario, Canada
M2H 2W1
MADE IN CHINA

Si vous avez la moindre question, veuillez contacter notre centre d'assistance à la clientèle,Nos coordonnées sont les suivantes:

416-792-6088

customerservice@aosom.ca

Importé par Aosom Canada Inc.
Unité 33-1 Sparks Avenue, North York, Ontario, Canada M2H 2W1
Fabriqué en Chine

ES

Si tiene alguna pregunta, comuníquese con nuestro Centro de Atención al Cliente,Nuestros datos de contacto son los siguientes:

0034-931294512

atencioncliente@aosom.es

IMPORTADOR/Fabricante/REP:
SPANISH AOSOM, S.L.
C/ROC GROS,Nº15.08550, ELS HOSTALETS DE BALENYÀ, SPAIN.
B66295775
HECHO EN CHINA

Se tiver alguma dúvida, por favor contacte o nosso Centro de Atendimento ao Cliente,Os nossos dados de contacto são os seguintes:

0034-931294512

info@aosom.pt.

UK

If you have any questions, please contact our customer care center, Our contact details are below:

0044-800-240-4004

enquiries@mhstar.co.uk

IMPORTER ADDRESS:
MH STAR UK LTD
1 Northampton Cross Logistics Park
Northampton Cross Road
Northampton
Nn4 9FH
Tel: 0800 240 4050
enquiries@mhstar.co.uk
MADE IN CHINA

DE

Wenn Sie Fragen haben, wenden Sie sich bitte an unser Kundendienstzentrum,Unsere Kontaktdaten stehen unten:

0049-0(40)-87408465

service@aosom.de

ADRESSE DES IMPORTEURE/Hersteller/REP:
MH Handel GmbH
Wendenstraße 309
D-20537 Hamburg
Germany
IN CHINA HERGESTELLT

IT

In caso di dubbio, si prega di contattare il nostro centro assistenza clienti,I nostri dettagli di contatto sono di seguito:

0039-0249471447

clienti@aosom.it

IMPORTATO DA/Produttore/REP:
AOSOM Italy srl
Centro Direzionale Milanofiori
Strada 1 Palazzo F1
20057 Assago (MI)
P.I.: 08567220960
FATTO IN CINA

RO

Importator/Producător/REP:
Aosom Romania SRL
Str. Barbu Mumuleanu, nr. 30-32
Bucuresti, Sector 2
Tel: +40 312294730
clienti@aosom.ro
Fabricat in China

FR

Si vous avez la moindre question, veuillez contacter notre centre d'assistance à la clientèle,Nos coordonnées sont les suivantes:

0033-1-84166106

aosom@mhfrance.fr

Importé par/Fabricant/REP:
MH FRANCE
2 Rue Maurice Hartmann
92130 Issy Les Moulineaux
France
FABRIQUÉ EN CHINE

Points de collecte sur www.quefairedemesdechets.fr
Privilégiez la réparation ou le don de votre appareil !