AIYAPLAY

IN260600394V01_UK_FR_DE_ES_PT_IT_RO

331-123V00

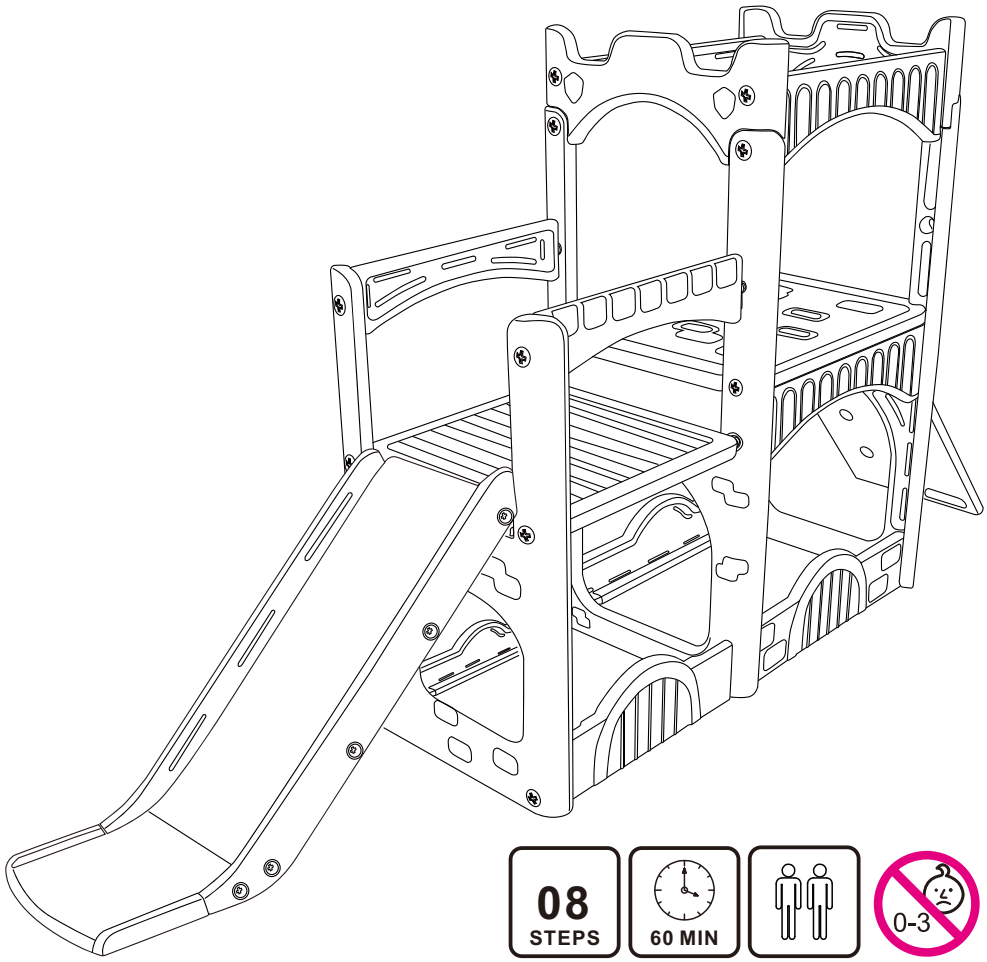

08 STEPS | 60 MIN | 0-3

EN_**WARNING:** Suitable for children of 36 months+; Max weight: 60 kg.
FR_**ATTENTION:** Convient aux enfants de 36 mois+ ; Poids maximum: 60 kg.
DE_**ACHTUNG:** Geeignet für Kinder im Alter von 36 Monate+ ; Max. Gewicht: 60 kg.
ES_**ADVERTENCIA:** Adecuado para los niños de 36 meses+ ; Peso máximo: 60 kg.
PT_**ATENÇÃO:** Adequado para crianças de 36 meses+ ; Peso máximo: 60 kg.
IT_**AVVERTENZA:** Adatto a bambini di 36 mesi+ ; Peso massimo: 60 kg.
RO_**ATENȚIONARE:** Potrivit pentru vârsta 36 luni+; Greutate maximă suportată: 60 kg.

***EN*_IMPORTANT, RETAIN FOR FUTURE REFERENCE: READ CAREFULLY.**
***FR*_IMPORTANT : A LIRE ATTENTIVEMEN ET A CONSERVER POUR VOUS Y REFERER ULTERIEUREMENT.**
***ES*_IMPORTANTE, LEA Y GUARDE PARA FUTURAS REFERENCIAS.**
***PT*_IMPORTANTE, RETER PARA REFERÊNCIA FUTURA: LEIA ATENTAMENTE.**
***DE*_WICHTIG! SORGFÄLTIG LESEN UND FÜR SPÄTER NACHSCHLAGEN AUFBEWAHREN.**
***IT*_IMPORTANTE! CONSERVARE IL PRESENTE MANUALE PER FUTURO RIFERIMENTO E LEGGERLO ATTENTAMENTE.**
***RO*_IMPORTANT, PĂSTRAȚI PENTRU REFERINȚE VIITOARE: CITIȚI CU ATENȚIE.**

EN

⚠ WARNING:

1. CHOKING HAZARD—Small parts. Not for children under 3 years.
2. Only allowed for adults to install, keep children away.
3. To be used under the direct supervision of an adult.
4. Keep away from fire! Keep away from water!
5. Check all the parts are well connected before use.
6. Regularly check and maintain the main components (suspenders, fasteners, fixings, etc.), otherwise it may tip over or cause a fall.
7. Installation area should be as wide as possible, flat and avoid dampness.
8. Place the activity toy on a level surface at least 2 m from any structure or obstruction such as a fence, garage, house, overhanging branches, laundry lines or electrical wires.
9. Check all nuts and bolts for tightness and tighten when required.
10. This toy is intended for indoor use.
11. **Warning.** Only for domestic use.

MAINTENANCE & CARE

A. Keep all instructions and parts relating to this product for future reference.
B. Please wipe the surface stains of product with a dry cloth. If necessary, use mild soap or detergent to clean them. After wiping with a soft wet cloth, wipe them with a dry cloth. Do not use a strong acid-alkaline cleaning solution to clean them.
C. If not used for a long time, please put it in a cool and dry place and cover it with clean cloth or blanket.

FR

⚠ ATTENTION :

1. RISQUE D'ÉTOUFFEMENT - Petites pièces. Déconseillé aux enfants de moins de 3 ans.
2. Installation par des adultes uniquement, tenir les enfants à l'écart.
3. À utiliser sous la surveillance directe d'un adulte.
4. Loin du feu ! Loin de l'eau !
5. Vérifiez que toutes les pièces sont bien connectées avant utilisation.
6. Vérifiez et entretenez régulièrement les principaux composants (bretelles, attaches, fixations,), sinon il peut se renverser ou provoquer une chute.
7. La zone d'installation doit être aussi large que possible, plate et éviter l'humidité.
8. Placez le jouet d'activité sur une surface plane à au moins 2 m de toute structure ou obstruction telle qu'une clôture, un garage, une maison, des branches en surplomb, des cordes à linge ou des fils électriques.
9. Vérifiez l'étanchéité de tous les écrous et boulons et serrez-les au besoin.
10. Ce jouet est destiné à un usage en intérieur.
11. **Attention.** Réservé à un usage familial.

ENTRETIEN ET MAINTENANCE

A. Conservez toutes les instructions et les pièces relatives à ce produit pour pouvoir vous y référer ultérieurement.
B. Veuillez essuyer les taches de surface du produit avec un chiffon sec. Si nécessaire, utilisez du savon doux ou du détergent pour le nettoyage. Après l'essuyage avec un chiffon doux et humide, essuyez-les avec un chiffon sec. N'utilisez pas une solution nettoyante fortement acide-alcaline pour le nettoyage.
C. Si vous ne l'utilisez pas pendant une longue période, placez-le dans un endroit frais et sec et couvrez-le d'un tissu ou d'une couverture propre.

DE

⚠ ACHTUNG:

1. ERSTICKUNGSGEFAHR-Kleine Teile. Nicht für Kinder unter 3 Jahren geeignet.
2. Die Montage darf nur von Erwachsenen vorgenommen werden, halten Sie Kinder fern.
3. Es ist unter der direkten Aufsicht eines Erwachsenen zu verwenden.
4. Halten Sie es von Feuer fern! Halten Sie es von Wasser fern!
5. Prüfen Sie vor dem Gebrauch, ob alle Teile gut miteinander verbunden sind.
6. Prüfen und warten Sie regelmäßig die Hauptbauteile (Aufhängungen, Verschlüsse, Befestigungen usw.), sonst kann es umkippen oder einen Sturz verursachen.
7. Die Aufstellfläche sollte so breit wie möglich sein, flach und trocken.
8. Stellen Sie das Aktivitätsspielzeug auf eine ebene Fläche, die mindestens 2 m von Strukturen oder Hindernissen wie Zäunen, Garagen, Häusern, überhängenden Ästen, Wäscheleinen oder elektrischen Leitungen entfernt ist.
9. Prüfen Sie alle Muttern und Schrauben auf festen Sitz und ziehen Sie sie bei Bedarf nach.
10. Dieses Spielzeug ist für den Gebrauch im Innenbereich bestimmt.
11. **Achtung.** Nur für den Hausgebrauch.

WARTUNG & PFLEGE

A. Bewahren Sie alle Anweisungen und Teile, die sich auf dieses Produkt beziehen, zur späteren Verwendung auf.
B. Bitte wischen Sie Flecken auf der Oberfläche des Produkts mit einem trockenen Tuch ab. Falls erforderlich, verwenden Sie milde Seife oder Reinigungsmittel, um es zu reinigen. Nach dem Abwischen mit einem weichen, feuchten Tuch, wischen Sie es mit einem trockenen Tuch ab. Verwenden Sie zur Reinigung keine stark säurehaltige oder alkalische Reinigungslösung.
C. Wenn Sie es längere Zeit nicht benutzen, legen Sie es bitte an einen kühlen und trockenen Ort und decken Sie es mit einem sauberen Tuch oder einer Decke ab.

IT

⚠ AVVERTENZE:

1. RISCHIO DI SOFFOCAMENTO — Parti piccole. Non adatte a bambini sotto i 3 anni.
2.Consentito solo agli adulti di installare, tenere lontani i bambini.
3. Da utilizzare sotto la diretta supervisione di un adulto.
4. Tenere lontano dal fuoco! Tenere lontano dall'acqua!
5. Controllare che tutte le parti siano ben collegate prima dell'uso.
6. Controllare e mantenere regolarmente i componenti principali (bretelle, elementi di fissaggio, strumenti di fissaggio ecc.), altrimenti potrebbe ribaltarsi o causare una caduta.
7. L'area di installazione deve essere la più ampia possibile, piatta ed evitare l'umidità.
8. Posizionare il giocattolo per attività su una superficie piana ad almeno 2 metri da qualsiasi struttura o oggetti di ostruzione come un recinto, un garage, una casa, rami sporgenti, stendibiancheria o cavi elettrici.
9. Controllare che tutti i dadi e bulloni siano serrati e serrarli quando necessario.
10. Questo giocattolo è destinato all'uso interno.
11. **Avvertenza.** Solo per uso domestico.

MANUTENZIONE & CURA

A. Conservare tutte le istruzioni e le parti relative a questo prodotto per riferimenti futuri.
B. Si prega di pulire le macchie superficiali del prodotto con un panno asciutto. Se necessario, utilizzare sapone neutro o detersivo per pulirli. Dopo aver pulito con un panno morbido inumidito, pulirlo con un panno asciutto. Non utilizzare una forte soluzione detergente acido-alcalina per pulire.
C. Se non viene utilizzato per lungo tempo, conservarlo in un luogo fresco e asciutto e coprirlo con un panno o una coperta puliti.

⚠ ADVERTENCIA:

1. PELIGRO DE ASFIXIA: Incluidas piezas pequeñas. No es adecuado para los niños menores de 3 años.
2. La instalación sólo se puede realizar por los adultos, mantenga a los niños alejados al instalar el producto.
3. El producto debe ser utilizado bajo la supervisión directa de un adulto.
4. ¡Mantenga el producto alejado del fuego y del agua!
5. Verifique que todas las partes estén bien conectadas antes de usar.
6. Revise y mantenga regularmente los componentes principales (tirantes,sujetadores, etc.), de lo contrario podría volcarse o provocar una caída.
7. El área de instalación debe ser lo más amplia posible, plana y evitar la humedad.
8. Coloque el juguete de actividad en una superficie nivelada a una distancia mínima de 2 m de cualquier estructura u obstáculo, como valla, garaje, casa, ramas colgantes, tendederos o cables eléctricos.
9. Compruebe que todas las tuercas y tornillos estén bien apretados y apriételos cuando sea necesario.
10. Este juguete está destinado para uso interior.
11. **Advertencia.** Solo para uso doméstico.

MANTENIMIENTO Y CUIDADO

A. Guarde todas las instrucciones y piezas relativas juntas con este producto para las referencias futuras.

B. Limpie las manchas de la superficie del producto con un paño seco. Si es necesario, use jabón o detergente para limpiarlos. Despues de limpiarlos con un paño húmedo suave, limpielos con un paño seco. No utilice una solucion de limpieza alcalina-ácida fuerte para limpiarlos.

C. Si no se usa durante mucho tiempo, colóquelo en un lugar fresco y seco y cúbralo con trapo o manta limpia.

PT

⚠ ATENÇÃO:

1. PERIGO DE ASFIXIA: Incluí peças pequenas. Não adequado para crianças com menos de 3 anos de idade.
2. Só é permitida a instalação por adultos, manter as crianças afastadas.
3. Utilizar sob a supervisão direta de um adulto.
4. Mantenha afastado do fogo! Mantenha afastado da água!
5. Verificar se todas as peças estão bem ligadas antes da sua utilização.
6. Verificar e manter regularmente os componentes principais (suportes, fixadores, fixações, etc.), caso contrário pode capotar ou provocar uma queda.
7. A área de instalação deve ser o mais ampla possível, plana e evite colocar em locais húmidos.
8. Coloque o brinquedo de atividade em uma superfície plana a pelo menos 2 m de qualquer estrutura ou obstrução, como cerca, garagem, casa, galhos salientes, linhas de lavanderia ou fios elétricos.
9. Verifique o aperto de todas as porcas e parafusos e aperte quando necessário.
10. Este brinquedo destina-se a uso interno.
11. **Atenção.** Apenas para uso doméstico.

MANUTENÇÃO

A. Guarde todas as instruções e peças relacionadas com este produto para consulta futura.
B. Limpar por favor as manchas da superfície com um pano seco. Se necessário, utilizar sabão suave ou detergente para as limpar. Depois de limpar com um pano macio e húmido, limpe-os com um pano seco. Não utilizar uma solução de limpeza ácido-alcalina forte para as limpar.
C. Se não for utilizado durante muito tempo, por favor coloque-o num local fresco e seco e cubra-o com um pano ou cobertor limpo.

RO

⚠ AVERTISMENT:

1. Pericol de sufocare internă—Părţi mici. Nerecomandată copiilor mai mici de 3 ani.
2. Doar pentru instalare de către adulți, țineți copiii departe.
3. A se folosi sub supravegherea directă a unui adult.
4. A se ţine departe de foc! A nu se apropia de apă!
5. Verificați că toate piesele sunt bine conectate înainte de utilizare.
6. Verificați și întrețineți periodic componentele principale (bretele, elemente de prindere, fixări etc.), altfel se poate răsturna sau cauza o cădere.
7. Zona de instalare trebuie să fie cât mai mare posibilă, plană și să evite umezeala.
8. Așezați jucăria pentru activități pe o suprafață plană la cel puțin 2 m de orice structură sau obstacol precum gard, garaj, casă, crengi suspendate, sârme de rufe sau fire electrice.
9. Verificați toate piulițele și șuruburile pentru strângere și strângeți-le când este necesar.
10. Această jucărie este destinată utilizării în interior.
11. **Avertisment.** Numai pentru uz casnic.

ÎNTREȚINERE ȘI ÎNGRIJIRE

A. Păstrați toate instrucțiunile și documentele referitoare la acest produs pentru referințe viitoare.
B. Vă rugăm să ștergeți petele superficiale ale produsului cu o cârpă uscată. Dacă este necesar, folosiți săpun sau detergent blând pentru curățare. După ștergerea cu o cârpă moale, umedă, uscați cu o cârpă uscată. Nu folosiți soluții puternic acide sau alcaline pentru curățare.
C. Dacă nu este folosit pentru o perioadă lungă, vă rugăm să îl puneți într-un loc uscat și răcoros și să îl acoperiți cu o cârpă curată sau o pătură.

A x02

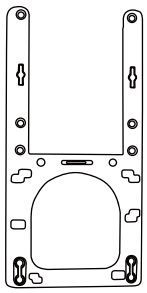

B x01

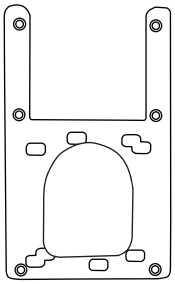

C x01

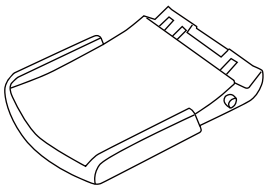

D x02

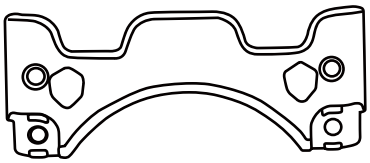

E x02

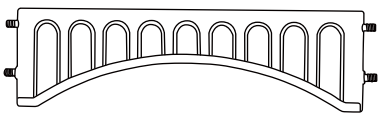

F x02

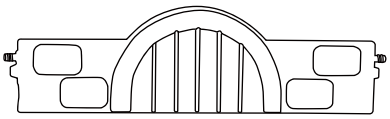

G x02

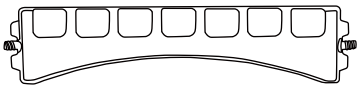

H x02

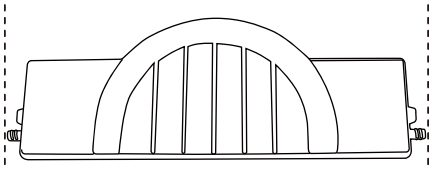

I x02

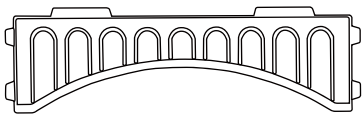

J x02

K x02
+1(spare)

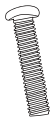

L x30
+2(spare)

M x01

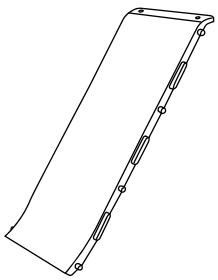

N x01

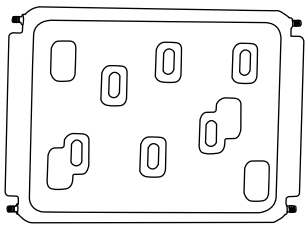

O x01

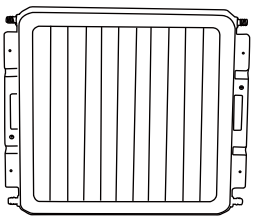

P x01

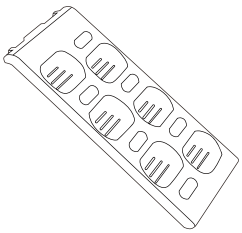

R x02

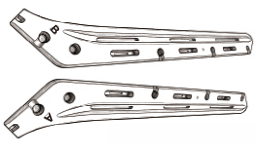

ABX1

S x10
+1(spare)

01

L x06

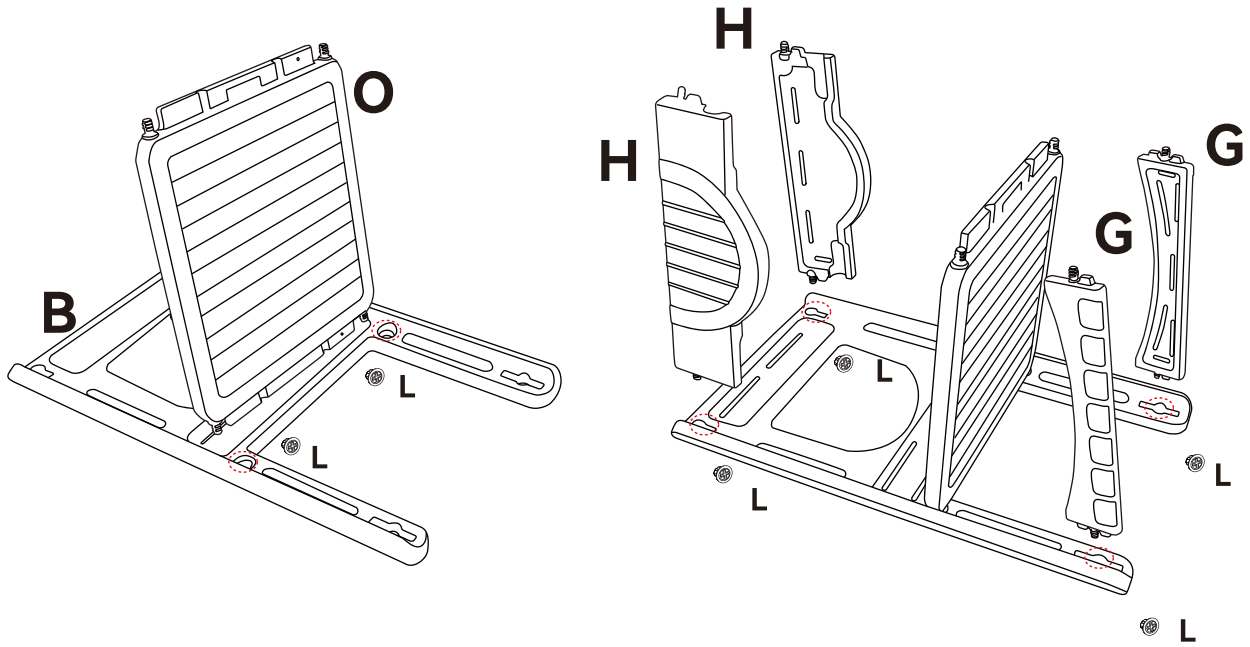

02

L x10

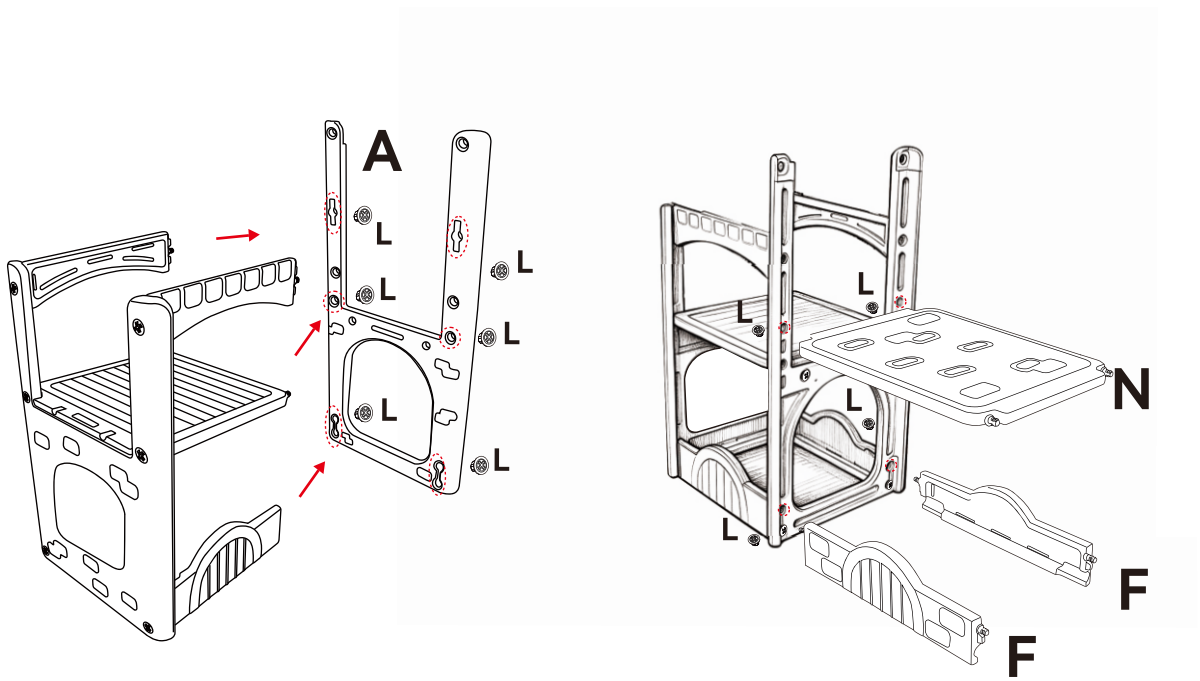

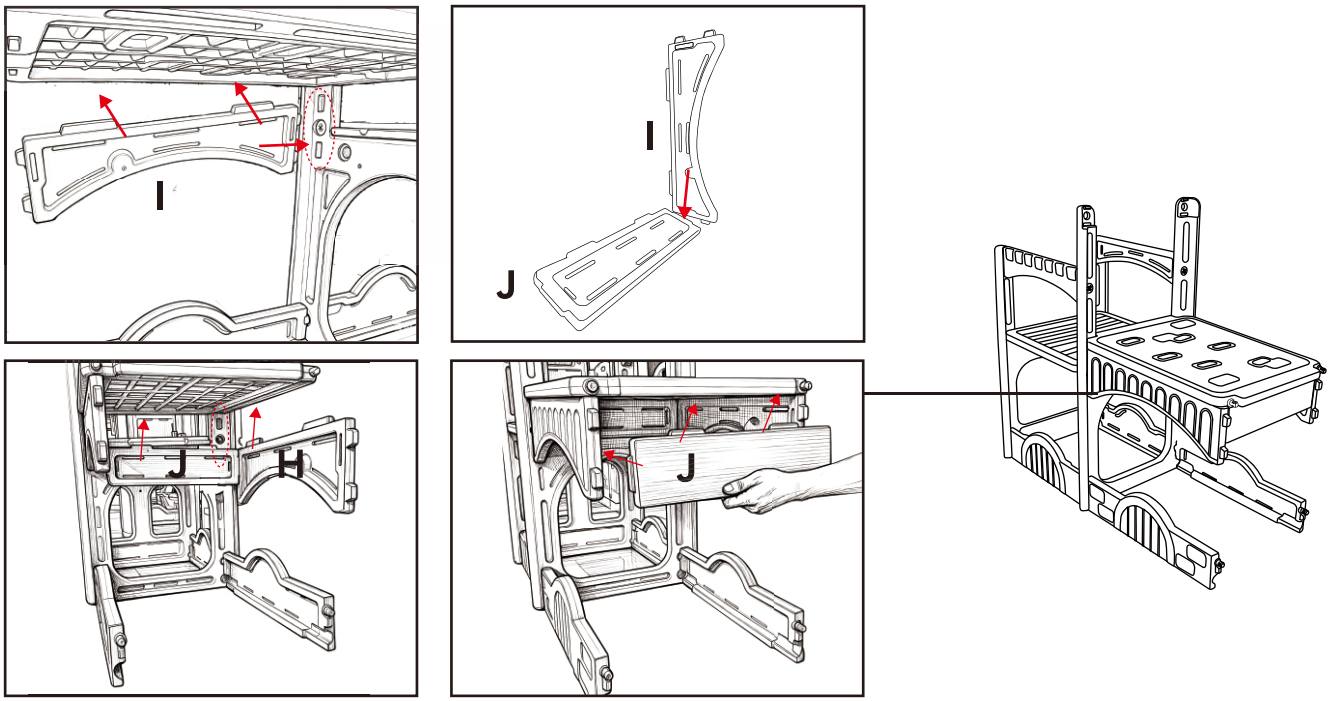

L x04

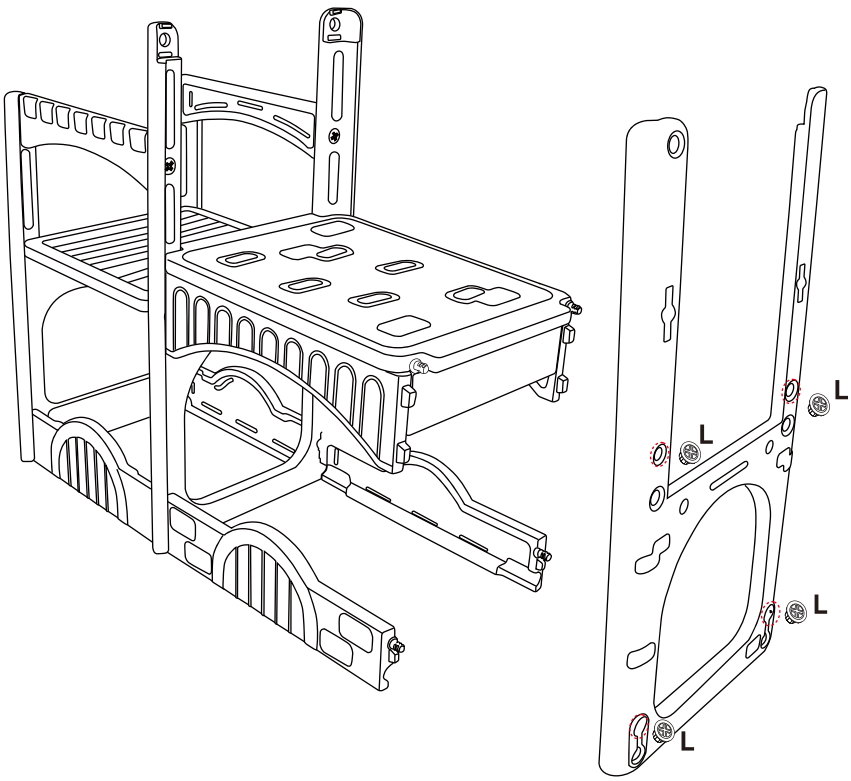

05

S x10

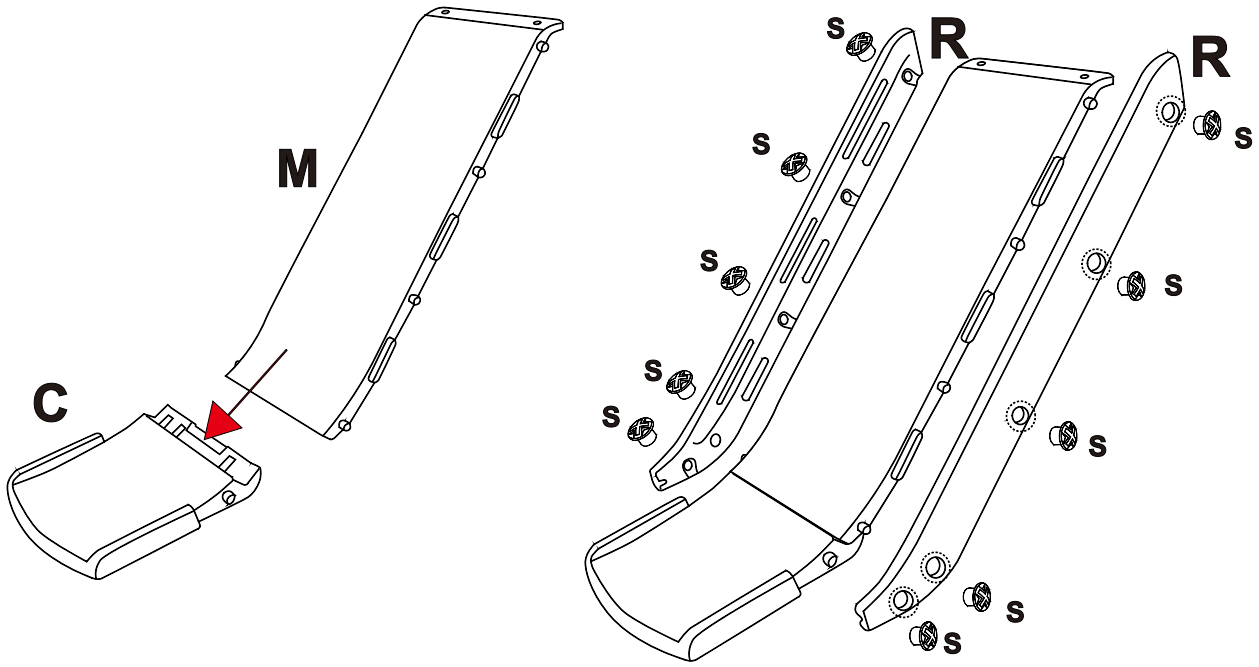

06

K x02

L x08

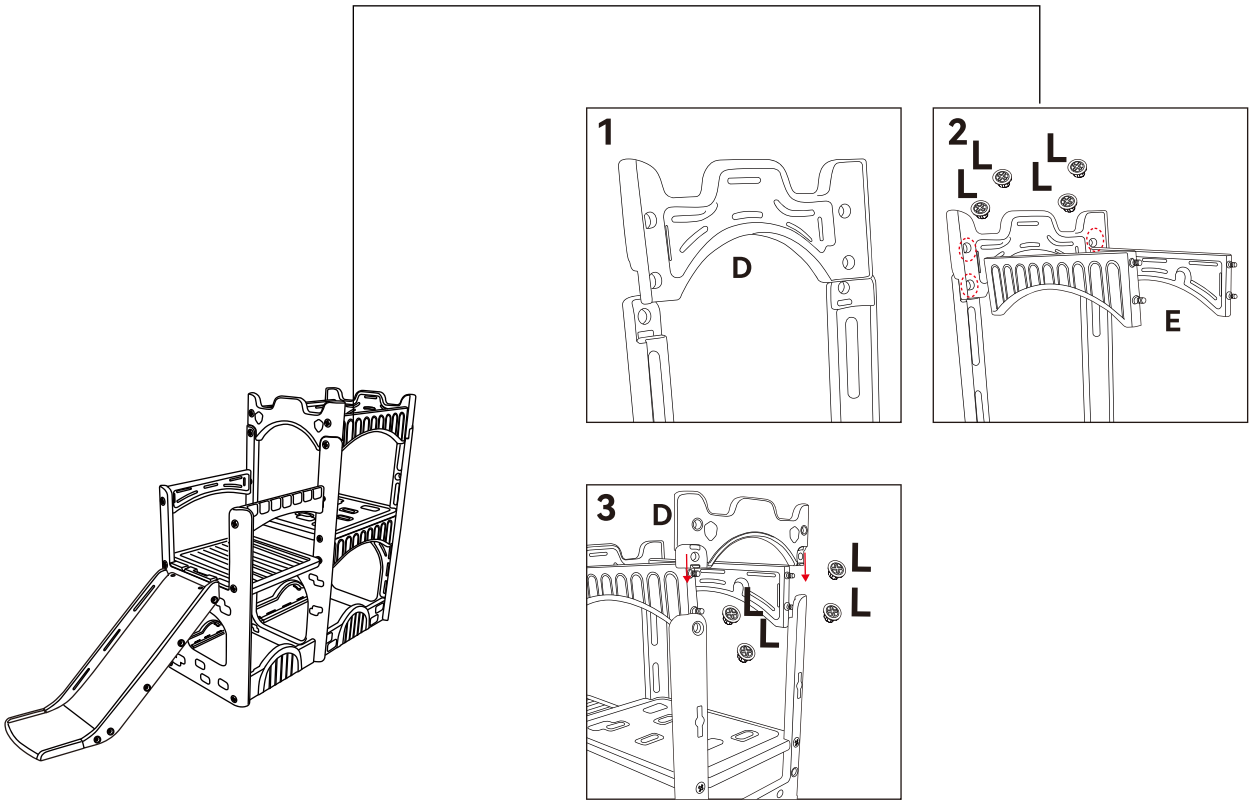

L x02

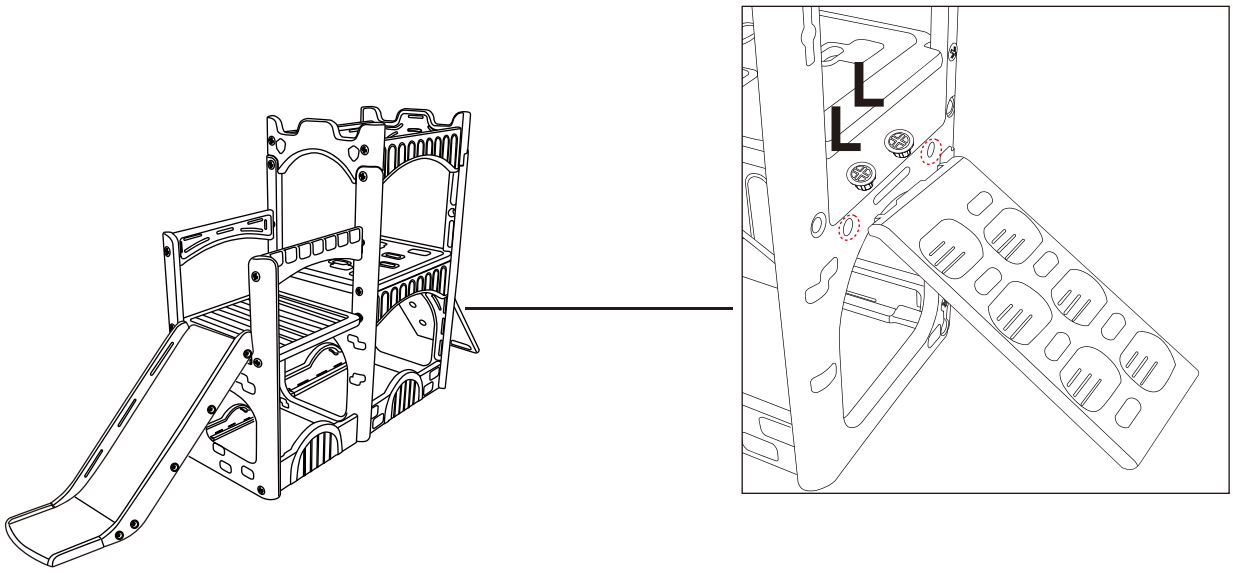

*EN*_**Installation of Basketball Net**
*FR*_**Installation du filet de basket**
*DE*_**Montage des Basketballnetzes**
*ES*_**Instalación de la red de baloncesto**
*PT*_**Instalação da rede de basquetebol**
*IT*_**Installazione della rete da basket**
*RO*_**Instalarea plaselor pentru baschet**

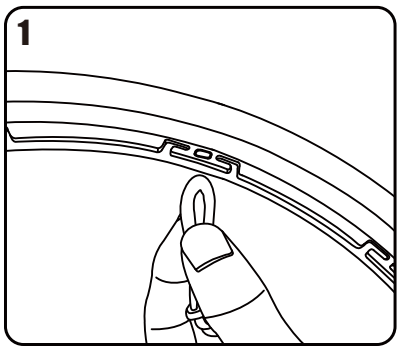

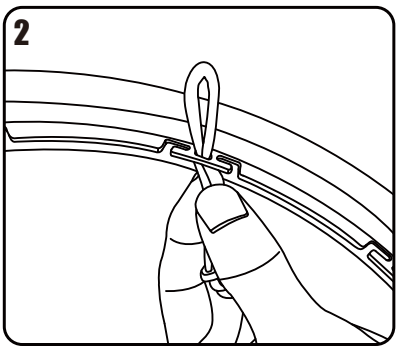

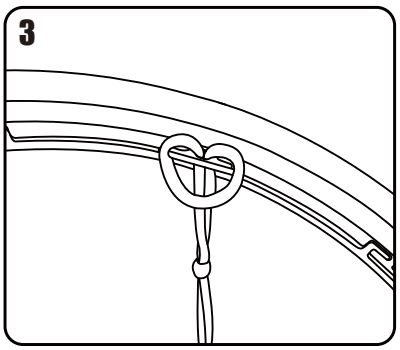

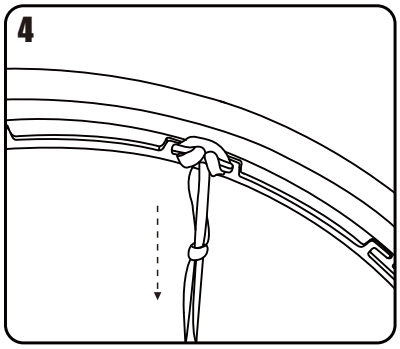

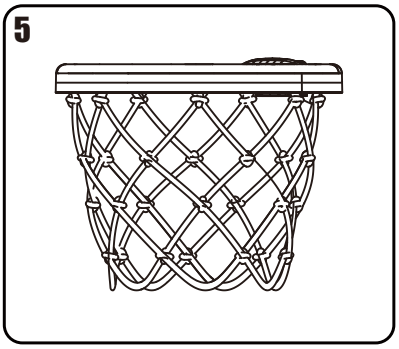

UK

If you have any questions, please contact our customer care centre.
Our contact details are below:

0044-800-240-4004

enquiries@mhstar.co.uk

IMPORTER ADDRESS:
MH STAR UK LTD
1 Northampton Cross Logistics Park
Northampton Cross Road
Northampton
NN4 9FH
0800 240 4050
enquiries@mhstar.co.uk
MADE IN CHINA

FR

Si vous avez la moindre question, veuillez contacter notre centre d'assistance à la clientèle.
Nos coordonnées sont les suivantes:

0033-1-84166106

aosom@mhfrance.fr

Importé par/Fabricant/REP:
MH France
2, rue Maurice Hartmann
92130 Issy-les-Moulineaux
France
FABRIQUÉ EN CHINE

DE

Wenn Sie Fragen haben, wenden Sie sich bitte an unser Kundendienstzentrum.
Unsere Kontaktdaten stehen unten:

0049-0(40)-87408465

service@aosom.de

Importeur/Hersteller/REP:
MH Handel GmbH
Wendenstraße 309
D-20537 Hamburg
Germany
IN CHINA HERGESTELLT

IT

In caso di dubbio, si prega di contattare il nostro centro assistenza clienti.
I nostri dettagli di contatto sono di seguito:

0039-0249471447

clienti@aosom.it

IMPORTATO DA/Produttore/REP:
AOSOM Italy srl
Centro Direzionale Milanofiori
Strada 1 Palazzo F1
20057 Assago (MI)
P.I.: 08567220960
FATTO IN CINA

RO

Dacă aveți întrebări, vă rugăm să contactați centrul nostru de asistență pentru clienți.
Datele noastre de contact sunt mai jos:

+40 312294730

clienti@aosom.ro

Importat/Producător/REP:
Aosom Romania SRL
Str. Barbu Mumuleanu, nr. 30-32
Bucuresti, Sector 2
Tel: +40 312294730
clienti@aosom.ro
Fabricat in China

ES

Si tiene alguna pregunta, comuníquese con nuestro Centro de Atención al Cliente.
Nuestros datos de contacto son los siguientes:

Se tiver alguma dúvida, por favor contacte o nosso Centro de Atendimento ao Cliente.
Os nossos dados de contacto são os seguintes:

0034-931294512

atencioncliente@aosom.es/info@aosom.pt.

Importador/Fabricante/REP:
Spanish Aosom, S.L.
C/ Roc Gros, nº 15. 08550, Els Hostalets de Balenyà, Spain.
B66295775
HECHO EN CHINA

FR

DONNEZ OU RECYCLEZ

ASSOCIATION OU LIVRAISON OU DÉCHÈTERIE

Adresses sur quefairedemesdechets.fr

Aosom