UK/FR/ES/PT/DE/IT/RO

HOMCOM

IN260600363V01

800-387V70_800-387V90



CE

EN_ **IMPORTANT, RETAIN FOR FUTURE REFERENCE: READ CAREFULLY.**

FR_ **IMPORTANT:A LIRE ATTENTIVEMENT ET À CONSERVER POUR CONSULTATION ULTÉRIEURE.**

ES_ **IMPORTANTE, LEA Y GUARDE PARA FUTURAS REFERENCIAS.**

PT_ **IMPORTANTE: LEIA ATENTAMENTE E GUARDE PARA CONSULTA FUTURA.**

DE_ **WICHTIG! SORGFÄLTIG LESEN UND FÜR SPÄTER NACHSCHLAGEN AUFBEWAHREN.**

IT _ **IMPORTANTE! CONSERVARE IL PRESENTE MANUALE PER FUTURO RIFERIMENTO E LEGGERLO ATTENTAMENTE.**

RO_ **IMPORTANT: CITIȚI CU ATENȚIE ȘI PĂSTRAȚI PENTRU CONSULTARE VIITOARE.**

EN

To clean the thermostat controller, wipe it with a dry soft cloth or paper towel. To clean the lid, wipe it with a damp soft cloth or damp paper towel with a little detergent.
Do not put the pan or thermostat controller into water.

Always dry the unit thoroughly after cleaning it and before storing it away.

About this product:
State-of-the-art,stone-coat technology has revolutionised cookware on a global scale. The Electric Fry Pan offers 1500 watts of oil-free,chemical-free cooking, that doesn't compromise on taste or quality.
Stone cooking surfaces are 'non-stick',for a painless cooking experience that lets you spend more time enjoying the meals that you prepare, not cleaning up the collateral. When it comes to the unavoidable clean-up,enjoy tough, scratch resistant surfaces. This ceramic-coated fry pan will outlast regular frying pans-don't let wear and tear ruin your cooking experience.
These electric'non-stick'pans not only use less oil, but they won't change the taste of your food. Nasty chemicals like PTFE and PFOA found on standard Teflon pans are nowhere to be found in ceramic cookware.
The Electric Fry Pan offers a natural option that is as good for you as it tastes. Enjoy 5 level adjustments, up to 220° Celsius, through a simple knob on the durable metal housing. The built-in handles provide convenience for moving around the benchtop and for safe cleaning. Complete with a tempered glass lid, this Electric Fry Pan is the quintessential essential for your kitchen.
Important safety instructions:
Close supervision is necessary when the appliance is being used near children or the infirm. This appliance is not intended to be used by individuals(including children)with reduced physical, sensory or mental capabilities or lack of experience or knowledge, unless they have will be given supervision or instruction concerning the use of the appliance by a person responsible for their safety. This appliance is not a toy and should never be played with by children. Keep the appliance and cord out of reach from children.

- Please read these operating instructions through carefully before using the pan.
- Only connect the unit to an AC power supply. The voltage listed on the rating plate must coincide with the voltage of your power supply.

Never leave the unit unattended during use.
Close supervision is necessary when the appliance is being used near children or the infirm. This appliance is not intended to be used by individuals (including children) with reduced physical, sensory or mental capabilities or lack of experience or knowledge, unless they have will be given supervision or instruction concerning the use of the appliance by a person responsible for their safety.
This appliance is not a toy and should never be played with by children.
Keep the appliance and cord out of reach from children.

Avoid danger of tripping, do not allow the electric cable to hang down.
Keep the electric cable away from hot surfaces and open flames or sharp edges.

- Never touch the electric cable and plug with wet hands.
- Never immerse the unit, electric cable or plug into water or other liquids. Danger to life through electric shock!

EN

- Do not use the unit outside.
- The unit is only intended for use in the house and not for commercial purposes.
- Do not use a sharp knife to cut food items on the surface of the pan.
- Check the unit, electric cable and plug regularly for visible damage. Do not use the unit under any circumstances if you have noted any damage.
- Have damage repaired by a qualified specialist only. Never attempt to repair any damages yourself.
- Only use the unit on a heat-resistance surface. Never position the unit close to hot surfaces or open flames.
Do not use the unit on an unsteady surface or a flammable surface such as carpet or a table cloth.
- Ensure there is at lease 15cm clearance space around the unit while it is in operation.
Do not put the thermostat controller on the pan.
- High temperatures are present during operation. Only touch the handles on the unit.

Packaging information:
The unit is packaged to protect against transport damage.
The packaging materials are recyclable. Please dispose of the packaging materials via the appropriate recycling system in an environmentally-friendly manner.

Unit overview:

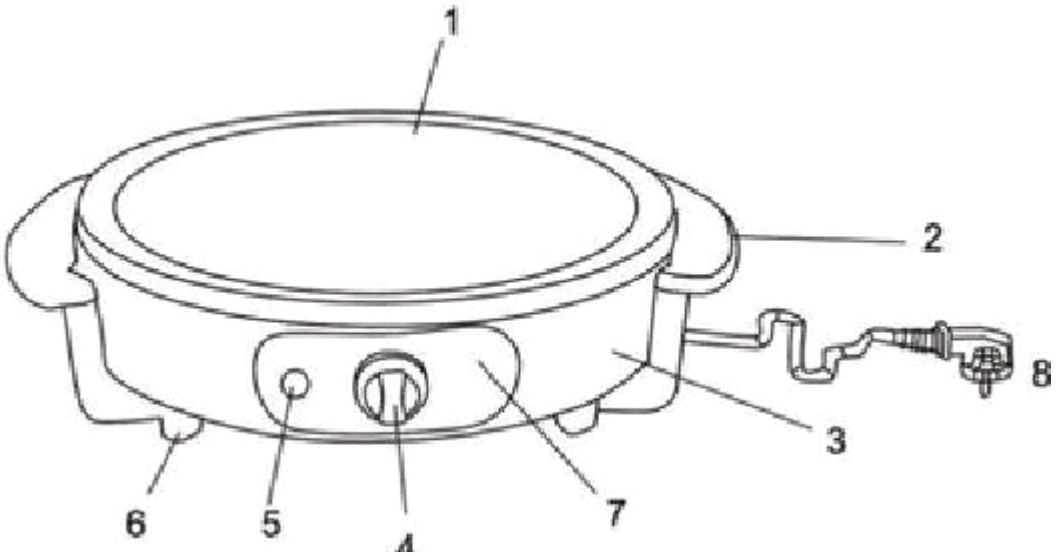

1.Heating plate
2.Joystick
3.Main Body
4.knob
5.Indicator light cover
6.Non-slip feet
7.Label sticker
8.Power cord

EN

Preparing the unit:

Note:
Before using the unit for the first time,carefully clean the unit and cover.
Do not use any aggressive detergents,brushes with metal or nylon bristles or sharp objects such as knives or spatulas for cleaning the unit. Avoid damaging the ceramic coating . Always dry the unit thoroughly after cleaning it.

Connecting the unit:
1. Connect the temperature regulator to the base of the basic unit. Make sure that the plug is connected properly.
2 Set the temperature selector switch to heat level"0".
3.Connect the plug to a 220-240V 50Hz fuse socket.

ATTENTION:
Do not use a power board or an extension lead.
Preparing foods:
1. Brush the pan with a little cooking oil.
2. Set the temperature regulator to the required heat level.
The control lamp will light up to signal that the unit is ready for use(ON).

Heating levels	Temperature c°	Food type
1&2	100C°	Roaste food,meat,etc.
3&4	150-200 c	Pancakes,scrambled eggs, bacon,etc.
5	220C°	Grilled foods,piza,etc.
Thermostat		Warming function

It takes 5-10 minutes after the unit is switched on before the control light will be on. You can then start cooking the food.
Once cooking is complete, the unit can be kept warm. To do this, set the temperature regulator to the thermostat level.
The control light may come on and off during your cooking process. This is not an error. The temperature regulator is automatically functioning and regulating the temperature.

Note:
After use:
Set the temperature regulator to the 0 level and pull the plug out of the mains socket.
Allow the unit to cool down thoroughly before cleaning it.

Cleaning:
Clean the pan after use with a damp soft cloth or damp paper towel.
If there is difficult to remove residue on the pan, put a little water in the pan and turn it on. The pan will be heated, and the residue can be rubbed away.
Do not use any aggressive detergents, thinners, brushes with metal or nylon bristles or sharp objects such as knives or spatulas when cleaning the unit.

Pour nettoyer le contrôleur de thermostat, essuyez-le avec un chiffon doux sec ou un essuie-tout. Pour nettoyer le couvercle, essuyez-le avec un chiffon doux humide ou un essuie-tout humide avec un peu de dêtergent.
Ne mettez jamais la poêle ni le contrôleur de thermostat dans l'eau.

Séchez toujours soigneusement l'appareil après l'avoir nettoyé ét avant de le ranger.

À propos de ce produit :
La technologie de revêtement pierre de pointe a révolutionné les ustensiles de cuisine à l'échelle mondiale. La poêle électrique offre 1500 watts de cuisson sans huile, sans produits chimiques et sans risque, sans compromettre le goût ni la qualité.
Les surfaces de cuisson en pierre sont « antiadhésives », pour une expérience de cuisson sans tracas qui vous permet de passer plus de temps à savourer les repas que vous préparez, et non à nettoyer les résidus. Lorsqu'il s'agit d'un nettoyage inévitable, profitez de surfaces résistantes, aux rayures, qui ne craignent pas l'usure et les déchirures et ne gâchent pas votre expérience culinaire.
Ces poêles électriques « antiadhésives » utilisent non soulement moins d'huile, mais elles ne modifient pas non plus le goût de vos aliments. Les produits chimiques nocifs tels que le PTFE et le FFOA présents dans les poêles antiadhésives Teflon se retrouvent nulle part dans les ustensiles de cuisine en céramique.
La poêle électrique offre une option naturelle qui est aussi bonne que sa saveur. Profitez de 5 niveaux de réglage, jusqu'à 220 °Celsius, à l'aide d'un simple bouton sur le boîtier métallique durable. Les poignées intégrées offrent une commodité pour la déplacer sur le plan de travail et pour un nettoyage en toute sécurité. Complête avec un couvercle en verre trempé, cette poêle électrique est l'élément essentiel par excellence de votre cuisine.
Instructions de sécurité importantes :
Une surveillance étroite est nécessaire lorsque l'appareil est utilisé à proximité d'enfants ou de personnes infirmes. Cet appareil n'est pas destiné à être utilisé par des personnes (y compris des enfants) ayant des capacités physiques, sensorielles ou mentales réduites ou un manque d'éxpérience ou de connaissances, à moins qu'elles ne bénéfcient d'une surveillance ou d'instructions concernant l'utilisation de l'appareil par une personne responsable de leur sécurité. Cet appareil n'est pas un jouet et ne doit jamais être joué avec par des enfants. Gardez l'appareil et le cordon hors de portée des enfants.

- Veuillez lire attentivement ces instructions d'utilisation avant d'utiliser la poêle.
- Branchez uniquement l'appareil sur une alimentation secteur CA. La tension indiquée sur la plaque signalêtique doit correspondre à la tension de votre alimentation.
Ne laissez jamais l'appareil sans surveillance pendant son utilisation.
Une surveillance êtroite est nécessaire lorsque l'appareil est utilisé à proximité d'enfants ou de personnes infirmes. Cet appareil n'est pas destiné à être utilisé par des personnes (y compris des enfants) ayant des capacités physiques, sensorielles ou mentales réduites ou un manque d'éxpérience ou de conaiissances, à moins qu'élles ne bénéficient d'une surveillance ou d'instructions concernant l'utilisation de l'appareil par une personne responsable de leur sécurité.
Cet appareil n'est pas un jouet et ne doit jamais être joué avec par des enfants.
Gardez l'appareil et le cordon hors de porrêe des enfants.

Évitez tout risque de trébuchement, ne laissez pas le câble électrique pendre.
Gardez le câble électrique à l'écart des surfaces chaudes, des flammes nues ou des arêtes vives.
- Ne touchez jamais le câble électrique et la prise avec les mains mouillêes.
- N'immergez jamais l'appareil, le câble électrique ou la prise dans l'eau ou d'autres liquides. Risque de mort par choc électrique !

- N'utilisez pas l'appareil à l'extérieur.
- Cet appareil est uniquement destiné à un usage domestique et non commercial.
- N'utilisez pas de couteau bien aiguisé pour couper les aliments sur la surface de la plaque de cuisson.
- Vérifiez réguiiérement l'appareil, le câble électrique et la fiche pour dêtecter tout dommage visible. N'utilisez pas l'appareil si'il est endommagé. N'utilisez pas l'appareil dans l'une de ces circonstances si vous avez constaté un dommage.
- Faites réparer tout dommage par un spécialiste qualifié uniquement. N'essayez jamais de réparer vous-même tout dommage.
- Utilisez l'appareil uniquement sur une surface résistante à la chaleur. Ne placez jamais l'appareil près de surfaces chaudes ou de flammes nues.

N'utilisez pas l'appareil sur une surface instable ou sur une surface inflammable telle qu'un tapis ou une nappe.

- Assurez-vous qu'il y a au moins 15 cm d'espace libre autour de l'appareil lorsqu'il est en' fonctionrnement.

Ne placez pas le contrôleur de thermostat sur la plaque de cuisson.

- Des températures élevées sont présentes pendant le fenctionnement. Touchez uniquement les poignées de l'appareil.

Informations sur l'emballage :
L'appareil est emballé pour le protéger contre les dommages liés au transport.
Les matériaux d'emballage sont recyclables. Veuillez éliminer les matériaux d'emballage via le système de recyclage approprié dans le respect de l'environnement.

Aperçu de l'appareil :

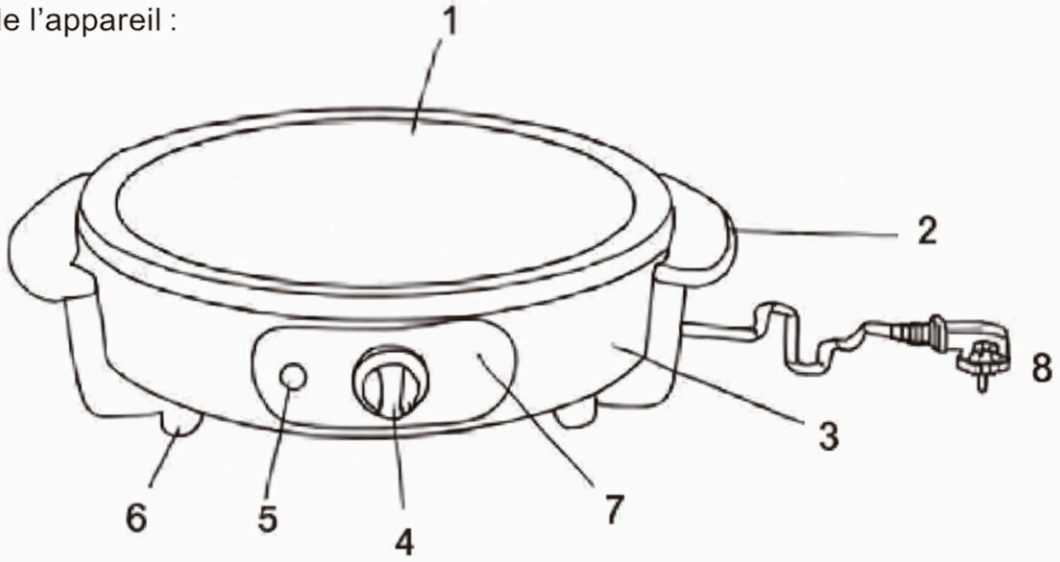

1.Plaque de cuisson
2.Joystick
3.Corps principal
4.Bouton
5.Couvercle du voyant lumineux
6.Pieds antidérapants
7.Autocollant d'étiquette
8.Cordon d'alimentation

FR

Préparation de l'appareil :

Remarque :
Avant d'utiliser l'appareil pour la première fois, nettoyez-le soigneusement et couvrez-le.
N'utilisez pas de détergents agressifs, de brosses avec métal ou de brosses en nylon ou d'objets tranchants tels que des couteaux ou des spatules pour nettoyer l'appareil.
Évitez d'endommager le revêtement en céramique. Séchez toujours soigneusement l'appareil après l'avoir nettoyé.

Branchement de l'appareil :
1. Raccordez le régulateur de température à la base de l'appareil de base. Assurez-vous que la fiche est correctement connectée.
2. Réglez le sélecteur de température sur le niveau de chaleur « 0 ».
3. Branchez la fiche sur une prise secteur 220-240 V 50 Hz avec fusible.

ATTENTION :
N'utilisez pas de multiprise ni de rallonge.
Préparation des aliments :
1. Badigeonnez la plaque d'une petite quantité d'huile de cuisson.
2. Réglez le régulateur de température sur le niveau de chaleur souhaité.
Le voyant de contrôle s'allumera pour signaler que l'appareil est prêt à l'emploi (ON).

Niveaux de chaleur	Température °C	Type d'aliment
1&2	100 °C	Aliments rôtis, viande, etc.
3&4	150-200 °C	Crêpes, œufs brouillés, bacon, etc.
5	220 °C	Aliments grillés, pizza, etc.
Thermostat		Fonction de maintien au chaud

Il faut 5 à 10 minutes après la mise en marche de l'appareil pour que le voyant de contrôle s'allume.
Vous pouvez alors commencer à cuire les aliments.
Une fois la cuisson terminée, l'appareil peut être maintenu au chaud.
Pour cela, réglez le régulateur de température sur le niveau thermostat.
Le voyant de contrôle peut s'allumer et s'éteindre pendant votre cuisson.
Ceci n'est pas une erreur. Le régulateur de température fonctionne automatiquement et régule la température.

Remarque :
Après utilisation :
Réglez le régulateur de température sur le niveau 0 et débranchez la fiche de la prise secteur.
Laissez l'appareil refroidir complètement avant de le nettoyer.

Nettoyage :
Nettoyez la plaque après utilisation avec un chiffon doux et humide ou un essuie-tout humide.
S'il est difficile d'enlever des résidus sur la plaque, mettez un peu d'eau dedans et allumez l'appareil. La plaque sera chauffée et les résidus pourront être frottés.
N'utilisez pas de détergents agressifs, de diluants, de brosses avec métal ou en nylon, ni d'objets tranchants tels que des couteaux ou des spatules pour nettoyer l'appareil.

DE

Zur Reinigung des Thermostatreglers wischen Sie ihn mit einem trockenen, weichen Tuch oder Papiertuch ab. Zum Reinigen des Deckels wischen Sie ihn mit einem feuchten, weichen Tuch oder Papiertuch mit etwas Reinigungsmittel ab.
Tauchen Sie die Pfanne oder den Thermostatregler nicht in Wasser.

Trocknen Sie das Gerät nach der Reinigung und vor der Aufbewahrung stets gründlich ab.

Zu diesem Produkt:
Die hochmoderne Steinbeschichtungstechnologie hat Kochgeschirr weltweit revolutioniert. Die elektrische Bratpfanne bietet 1500 Watt Leistung und ist frei von Öl und Chemikalien, beeinträchtigt jedoch nicht den Geschmack oder die Qualität.
Steinbeschichtete Kochflächen sind „antihaftend" und ermöglichen ein müheloses Kocherlebnis, bei dem Sie mehr Zeit mit dem Genuss der zubereiteten Mahlzeiten verbringen und nicht mit der Reinigung von Rückständen. Wenn es um die unvermeidliche Reinigung geht, genießen Sie die robuste, kratzfeste Oberfläche. Diese keramikbeschichtete Bratpfanne übertrift herkömmliche Bratpfannen, da sie nicht abnutzt und Ihr Kocherlebnis nicht beeinträchtigt.
Diese elektrischen Antihaftpfannen benötigen nicht nur weniger Öl, sondern verändern auch nicht den Geschmack Ihrer Speisen. Häufig in Standard-Teflonpfannen vorkommende schädliche Chemikalien wie PTFE und PFOA sind in Keramik-Kochgeschirr nicht enthalten.
Die elektrische Bratpfanne bietet eine natürliche Option, die so gut schmeckt, wie sie ist. Genießen Sie 5 Temperatureinstellungen, bis zu 220° Celsius, die über einen einfachen Drehknopf am langlebigen Metallgehäuse eingestellt werden. Die integrierten Griffe bieten Komfort beim Transport auf der Arbeitsplatte und ermöglichen eine sichere Reinigung. Komplett mit einem Deckel aus gehärtetem Glas ist diese elektrische Bratpfanne ein unverzichtbares Essential für Ihre Küche.

Wichtige Sicherheitshinweise:
Bei der Verwendung des Geräts in der Nähe von Kindern oder hilfsbedürftigen Personen ist eine genaue Aufsicht erforderlich. Dieses Gerät ist nicht für die Verwendung durch Personen (einschließlich Kinder) mit eingeschränkten körperlichen, sensorischen oder geistigen Fähigkeiten oder mangelnder Erfahrung bzw. Kenntnis vorgesehen, es sei denn, sie werden von einer für ihre Sicherheit verantwortlichen Person beaufsichtigt oder in die Verwendung des Geräts eingewiesen. Dieses Gerät ist kein Spielzeug und darf niemals von Kindern benutzt werden. Halten Sie Gerät und Netzkabel von Kindern fern.

- Lesen Sie diese Bedienungsanleitung vor der Verwendung der Pfanne sorgfältig durch.
- Schließen Sie das Gerät nur an eine Wechselstromversorgung an. Die auf dem Typenschild angegebene Spannung muss mit der Spannung Ihrer Stromversorgung übereinstimmen.
Lassen Sie das Gerät währned des Gebrauchs niemals unbeaufsichtigt.
Bei der Verwendung des Geräts in der Nähe von Kindern oder hilfsbedürftigen Personen ist eine genaue Aufsicht erforderlich. Dieses Gerät ist nicht für die Verwendung durch Personen (einischließlich Kinder) mit eingeschränkten körperlichen, sensorischen oder geistigen Fähigkeiten oder mangelnder Erfahrung bzw. Kenntns vorgesehen, es sei denn, sie werden von einer für ihre Sicherheit verantwortlichen Person beaufsichtigt oder in die Verwendung des Geräts eingewiesen.
Dieses Gerät ist kein Spielzeug und darf niemals von Kindern benutzt werden.
Halten Sie Gerät und Netzkabel von Kindern fern.

Vermeiden Sie Stolpergefahr; lassen Sie das Netzkabel nicht herabhängen.
Halten Sie das Netzkabel von heißen Oberflächen, offenen Flammen oder scharfen Kanten fern.
- Berühren Sie das Netzkabel und den Stecker niemals mit nassen Händen.
- Tauchen Sie das Gerät, das Netzkabel oder den Stecker niemals in Wasser oder andere Flüssigkeiten. Lebensgefahr durch elektrischen Schlag!

DE

- Verwenden Sie das Gerät nicht im Freien.
- Das Gerät ist nur für den Gebrauch im Haushalt und nicht für gewerbliche Zwecke bestimmt.
- Verwenden Sie kein scharfes Messer, um Lebemsıittel auf der Oberfläche der Pfanne zu schneiden.
- Überprüfen Sie das Gerät, das Netzkabel und den Netzstecker regelmäßig auf sichtbare Beschädigungen. Verwenden Sie das Gerät nicht unter Umständen, wenn das Gerät beschädigt ist.
- Lassen Sie beschädigte Teile nur von einem qualifizierten Fachmann reparieren. Versuchen Sie niemals, Schäden selbst zu reparieren.
- Verwenden Sie das Gerät nur auf einer hitzebeständigen Oberfläche. Stellen Sie das Gerät niemals in die Nähe von heïßen Oberflächen oder offenen Flammen. Verwenden Sie das Gerät nicht auf einer instabilen Oberfläche oder auf brennbaren Oberflächen wie Teppich oder Tischdecke.
- Stellen Sie sicher, dass sich währeed des Betriebs mindestens 15 cm Freiraum um das Gerät herum befindet.
- Nehmen Sie den Thermostatregler nicht von der Pfanne ab.
- Während des Betriebs treten hohe Temperaturen auf. Berühren Sie nur die Griffe am Gerät.

Verpackungsinformatioen:
Das Gerät ist so verpackt, dass es vor Transportschäden geschützt ist.
Die Verpackungsmaterialien sind recycelbar. Entsorgen Sie die Verpackungsmaterialien bitte über das entsprechende Recyclingsystem umweltgerecht.

Geräteübersicht:

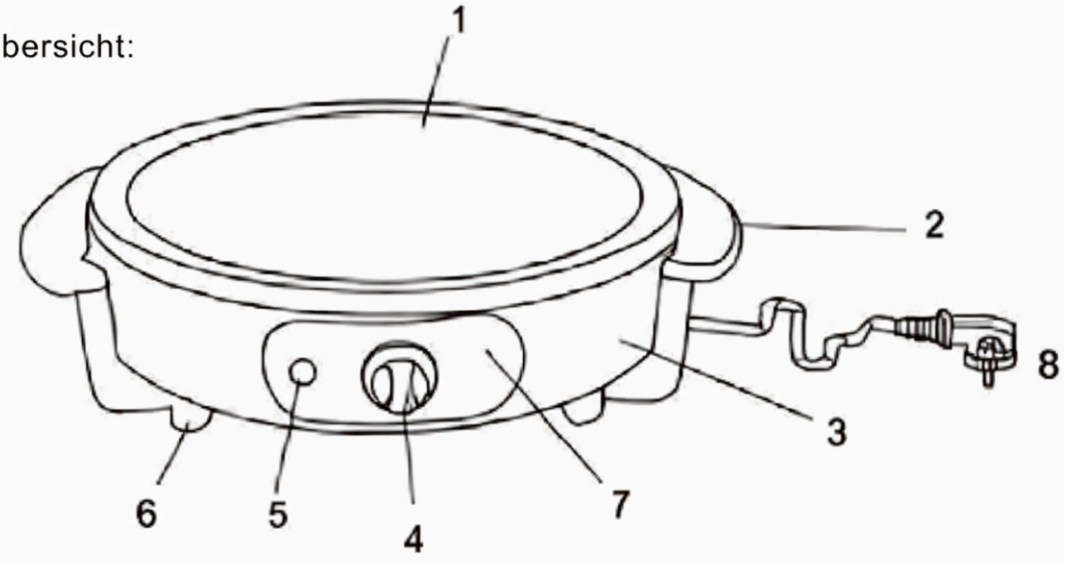

1.Heizplatte
2.Joystick
3.Hauptgehäuse
4.Drehknopf
5.Abdeckung der Kontrollleuchte
6.Rutschfeste Füße
7.Etikettenaufkleber
8.Netzkabel

DE

Vorbereitung des Geräts:

Hinweis:
Reinigen und decken Sie das Gerät vor der ersten Verwendung sorgfältig ab.
Verwenden Sie keine aggressiven Renigungsmittel, Bürsten mit Metall oder Nylonborsten oder scharfe Gegenstände wie Messer oder Spatel zur Reinigung des Geräts.
Vermeiden Sie Beschädigungen der Keramikbeschiichtung. Trocknen Sie das Gerät nach der Reinigung stets gründlich ab.

Anschluss des Geräts:
1. Schließen Sie den Temperaturregler an den Anschluss des Grundgeräts an. Stellen Sie sicher, dass der Stecker richtig angeschlossen ist.
2. Stellen Sie den Temperaturwahlschalter auf die Heizstufe,,0".
3. Stecken Sie den Stecker in eine 220-240V 50Hz-Sicherungsteckdose.

ACHTUNG:
Verwenden Sie keine Mehrfachsteckdosenleiste oder Verlängerungskabel.

Vorbereitung der Lebensmittel:
1. Bestreichen Sie die Pfanne mit etwas Speiseöl.
2. Stellen Sie den Temperaturregler auf die gewünschte Heizstufe.
Die Kontrollleuchte leuchtet auf, um anzuzeigen, dass das Gerät betriebsbereit ist (EIN).

Heizstufen	Temperatur °C	Lebensmitteltyp
1&2	100C°	Braten, Fleisch usw.
3&4	150-200 °C	Pfannkuchen, Rührei, Speck usw.
5	220C°	Gegrillte Speisen, Pizza usw.
Thermostat		Warmhaltefunktion

Es dauert 5–10 Minuten nach dem Einschalten des Geräts, bis die Kontrolleuchte aufleuchtet. Danach können Sie mit dem Kochen beginnen.
Nach Abschluss des Kochvorgangs kann das Gerät warm gehalten werden. Stellen Sie dazu den Temperaturregler auf die Thermostatstufe.
Die Kontrolleuchte kann während des Kochvorgangs ein- und ausgeschaltet werden. Dies ist kein Fehler. Der Temperaturregler funktioniert automatisch und regelt die Temperatur.

Hinweis:
Nach der Verwendung:
Stellen Sie den Temperaturregler auf die Stufe 0 und ziehen Sie den Stecker aus der Steckdose.
Lassen Sie das Gerät vor der Reinigung vollständig abkühlen.

Reinigung:
Reinigen Sie die Pfanne nach der Verwendung mit einem feuchten, weichen Tuch oder feuchten Papiertuch.
Wenn sich Rückstände nur schwer von der Pfanne entfernen lassen, geben Sie etwas Wasser in die Pfanne und schalten Sie sie ein. Die Pfanne wird erhitzt und die Rückstände können abgerieben werden.
Verwenden Sie keine aggressiven Reinigungsmittel, Verdünner, Bürsten mit Metall oder Nylonborsten oder scharfe Gegenstände wie Messer oder Spatel zur Reinigung des Geräts.

Para limpiar el controlador del termostato, límpielo con un paño suave y seco o con una toalla de papel. Para limpiar la tapa, límpiela con un paño suave húmedo o con una toalla de papel húmeda con un poco de detergente.
No sumerja la sartén ni el controlador del termostato en agua.

Siempre seque bien la unidad después de limpiarla y antes de guardarla.

Acerca de este producto:
La tecnología de recubrimiento de piedra de última generación ha revolucionado la batería de cocina a ascala mundial. La Sartén Eléctrica ofrece 1500 vatios de cocción sin aceite ni productos químicos, que no compromete el sabor ni la calidad. Las superficies de cocción de piedra son «antiadherentes», para una experiencia de cocción sin esfuerzo que le permite pasar más tiempo disfrutando de las comidas que prepara, en lugar de limpiar después los platos. En cuanto a la limpieza inevitable, disfrute de superficies resistentes, aptas para raspar.
Esta sartén con recubrimiento cerámico superará a las sartenes regulares de freír; no deje que el desgaste y el desgarro arruinen su experiencia de cocción.
Estas sartenes eléctricas antiacherentes no solo usan menos aceite, sino que no cambian el sabor de sua aimentos. Oúímicos nocivos como PTFE y PFOA presentes en las sartenes de teflón estándar no se encuentan en la batería de cocina de cerámica.
La Sartén Eléctrica ofrece una opción natural que es tan buena para usted como sabrosa. Disfrute de 5 niveles de ajuste, hasta 220 °C, mediante una perilla sencilla en la carcasa de metal duradera. Las asas integradas ofrecen comodidad para moverla sobre la encimera y para una impieza segura. Completa con una tapa de vidrio templado, esta Sartén Eléctrica es el elemento esencial por excelencia para su cocina.
Instrucciones importantes de seguridad:
Es necesaria una supervisión estrecha cuando el aparato se use cerca de niños o de personas enfermas. Este aparato no está diseñado para ser utilizado por personas (incluidos niños) con capacidades físicas, sensoriales o mentales reducidas o falta de experiencia o conocimientos, a menos que cuenten con la supervisión o la instrucción sobre el uso del aparato por parte de una persona responsable de su seguridad. Este aparato no es un juguete y nunca debe ser utilizado por niños. Mantenga el aparato y el cable fuera del alcance de los niños.

- Lea atentamente estas instrucciones de funcionamiento antes de usar la sartén.
- Conecte la unidad únicamente a una fuente de alimentación de CA.
  El voltaje indicado en la placa de específicaciones debe coincidir con el voltaje de su suminisrto éléctrico.

Nunca deje la unidad desatendida durante el uso.
Es necesaria una supervisión estrecha cuando el aparato se use cerca de niños o de personas enfermas. Este aparato no está diseñado para ser utilizado por personas (incluidos niños) con capcaidades físicas, sensoriales o mentales reducidas o falta de experiencia o conocimientos, a menos que cuenten con la supervisión o la instrucción sobre el uso del aparato por parte de una persona responsable de su seguridad.
Este aparato no es un juguete y nunca debe ser utilizado por niños.
Mantenga el aparato y el cable fuera del alcance de los niños.

Evite el peligro de tropiezo; no permita que el cable eléctrico cuelgue.
Mantenga el cable eléctrico alejado de superficies calientes, llamas abiertas o bordes afilados.
- Nunca toque el cable eléctrico ni el enchufe con las manos mojadas.
- Nunca sumerja la unidad, el cable eléctrico ni el enchufe en agua ni en otros líquidos. ¡Peligro de descarga éléctrica!

ES

- No utilice la unidad en el exterior.
- La unidad está diseñada únicamente para uso doméstico y no para fines comerciales.
- No use un cuchillo afilado para cortar alimentos sobre la superficie de la sartén.
- Revise la unidad, el cable eléctrico y el enchufe regularmente para detectar daños visibles. Não utilice la unidad bajo ninguna circunstancia si ha detectado algún daño.
- Las reparaciones deben ser realizadas únicamente por un especialista cualificado. No intente nunca reparar daños por sí mismo.
- Utilice la unidad únicamente sobre una superficie resistente al calor. Nunca coloque la unidad cerca de superficies calientes o llamas abiertas.
No utilizar la unidad sobre una superficie inestable o sobre una superficie inflamable como una alfombra o un mantel.
- Asegúrese de que haya al menos 15 cm de espacio libre alrededor de la unidad mientras esté en funcionamiento.
No coloque el mando del termostato sobre la sartén.
- Durante el funcionamiento se alcanzan altas temperaturas. Toque únicamente las asas de la unidad.

Información sobre el embalaje:
La unidad está embalada para protegerla contra daños durante el transporte.
Los materiales del embalaje son reciclables. Deshágase de los materiales del embalaje a través del sistema de reciclaje adecuado de manera respetuosa con el medio ambiente.

Descripción general de la unidad:

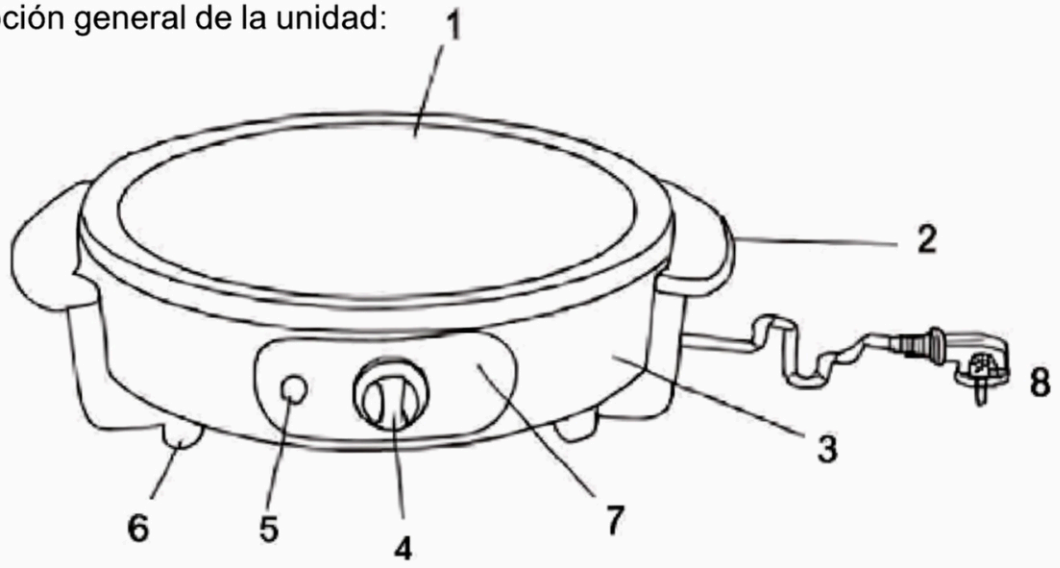

1.Placa de calentamiento
2.Palanca de mando
3.Cuerpo principal
4.Mando
5.Cubierta de la luz indicadora
6.Patas antideslizantes
7.Etiqueta adhesiva
8.Cable de alimentación

ES

Preparación de la unidad:

Nota:
Antes de usar la unidad por primera vez, límpiela cuidadosamente y cúbrala.
No utilice detergentes agresivos, cepillos con metal ni cepillos o objetos afilados como cuchillos o espátulas para limpiar la unidad. Evite dañar el recubrimiento cerámico. Siempre seque bien la unidad después de limpiarla.

Conexión de la unidad:
1. Conecte el regulador de temperatura a la base de la unidad básica. Asegúrese de que el enchufe esté conectado correctamente.
2. Establezca el selector de temperatura en el nivel de calor "0".
3. Conecte el enchufe a una toma de corriente con fusible de 220-240V 50Hz.

ATENCIÓN:
No utilice una regleta de alimentación ni un cable de extensión.
Preparación de los alimentos:
1. Unte la sartén con un poco de aceite de cocina.
2. Ajuste el regulador de temperatura al nivel de calor deseado.
La luz indicadora se encenderá para indicar que la unidad está lista para usarse (ON).

Niveles de calor	Temperatura °C	Tipo de alimento
1&2	100C°	Asados, carne, etc.
3&4	150-200 °C	Panqueques, huevos revueltos, tocino, etc.
5	220C°	Alimentos a la parrilla, pizza, etc.
Termostato		Función de mantenimiento de calor

Se tarda entre 5 y 10 minutos después de encender la unidad para que la luz indicadora se encienda.
Luego puede comenzar a cocinar los alimentos.
Una vez finalizada la cocción, la unidad puede mantenerse caliente. Para ello, ajuste el regulador de temperatura al nivel de termostato.
La luz indicadora puede encenderse y apagarse durante el proceso de cocción. Esto no es un error. El regulador de temperatura funciona y regula la temperatura automáticamente.

Nota:
Después del uso:
Ajuste el regulador de temperatura al nivel 0 y desenchufe el enchufe de la toma de corriente.
Permita que la unidad se enfríe completamente antes de limpiarla.

Limpieza:
Limpie la sartén después de cada uso con un paño suave húmedo o una toalla de papel húmeda.
Si hay residuos difíciles de quitar en la sartén, coloque un poco de agua en la sartén y enciéndala. La sartén se calentará y los residous podrán frotarse.
No utilice detergentes agresivos, diluyentes, cepillos con metal ni cepillos o objetos afilados como cuchillos o espátulas para limpiar la unidad.

Per pulire il termostato, pulirlo con un panno morbido asciutto o con carta assorbente. Per pulire il coperchio, pulirlo con un panno morbido umido o con carta assorbente umida con un po' di detergente.
Non immergere la padella o il termostato in acqua.

Asciugare sempre accuratamente l'unità dopo la pulizia e prima di riporla.

Informazioni su questo prodotto:
La tecnologia di rivestimento in pietra all'avanguardia ha rivoluzionato le pentole su scala globale. La padella elettrica offre 1500 watt di cottura senza olio e senza sostanze chimiche, che non compromettono il gusto o la qualità.
Le superfici di cottura in pietra sono 'antiaderenti', per un'esperienza di cottura senza problemi, che ti consente di trascorrere più tempo a gustare i pasti che prepari, non a pulire dopo.
Quando si tratta della pulizia inevitabile, goditi superfici resistenti, antigraffio.
Questa padella elettrica rivestita in ceramica supererà di gran lunga le comuni padelle per friggere; non permettere che l'usura
le rovini la tua esperienza di cottura.
Queste padelle elettriche 'antiaderenti' non solo richiedono meno olio, ma non alterano il sapore del cibo. Sostanze chimiche nocive come PTFE e PFOA presenti nelle padelle antiaderenti standard in Teflon non si trovano nelle pentole in ceramica.
La padella elettrica offre un'opzione naturale, che ha lo stesso buon sapore.
Goditi 5 regolazioni di livello, fino a 220° Celsius, tramite una semplice manopola sulla base durevole in metallo. Le maniglle integrate offrono comodità per spostarsi sul piano di lavoro e per una pulizia sicura. Completa di coperchio in vetro temperato, questa padella elettrica è essenziale per la tua cucina.
Istruzioni di sicurezza importanti:
È necessaria una stretta supervisione quando l'apparecchio viene utilizzato vicino a bambini o persone inferme. Questo apparecchio non è destinato all'uso da parte di persone (compresi i bambini) con ridotte capacità fisiche, sensoriali o mentali o prive di esperienza o conoscenza, a meno che non siano supervisionate o istruite sull'uso dell'apparecchio da una persona responsabile della loro sicurezza. Questo apparecchio non è un giocattolo e non deve mai essere usato dai bambini. Tenere l'apparecchio e il cavo fuori dalla portata dei bambini.

- Leggere attentamente queste istruzioni per l'uso prima di utilizzare la padella.
- Collegare l'unità solo a un'alimentazione CA. La tensione indicata sulla targhetta dei dati deve corrispondere alla tensione della tua rete elettrica.
Non lasciare mai l'unità incustodita durante l'uso.
È necessaria una stretta supervisione quando l'apparecchio viene utilizzato vicino a bambini o persone inferme. Questo apparecchio non è destinato all'uso da parte di persone (compresi i bambini) con ridotte capacità fisiche, sensoriali o mentali o prive di esperienza o conoscenza, a meno che non siano supervisionate o istruite sull'uso dell'apparecchio da una persona responsabile della loro sicurezza.
Questo apparecchio non è un giocattolo e non deve mai essere usato dai bambini.
Tenere l'apparecchio e il cavo fuori dalla portata dei bambini.

Evitare il pericolo di inciampare, non permettere che il cavo elettrico penzoli.
Tenere il cavo elettrico lontano da superfici calde, fiamme libere o spigoli vivi.
- Non toccare mai il cavo elettrico e la spina con le mani bagnate.
- Non immergere mai l'unità, il cavo elettrico o la spina in acqua o altri liquidi. Pericolo di morte per scossa elettrica!

- Non utilizzare l'unità all'esterno.
- L'unità è destinata esclusivamente all'uso domestico e non a scopi commerciali.
- Non utilizzare un coltello affilato per tagliare gli alimenti sulla superficie della piastra.
- Controllare l'unità, il cavo elettrico e la spina regolarmente per eventuali danni visibili. Non utilizzare l'unità in nessuna circostanza se si riscontrano danni.
- Affidare la riparazione dei danni a uno specialista qualificato. Non tentare mai di riparare i danni da soli.
- Utilizzare l'unità solo su una superficie resistente al calore. Non posizionare l'unità vicino a superfici calde o fiamme libere.
Non utilizzare l'unità su superfici instabili o su superfici infiammabili come moquette o tovaglie.
- Assicurarsi che vi sia almeno 15cm di spazio libero intorno all'unità mentre è in funzione.
Non appoggiare il regolatore di temperatura sulla piastra.
- Durante il funzionamento sono presenti alte temperature. Toccare solo le maniglie dell'unità.

Informazioni sull'imballaggio:
L'unità è imballata per proteggerla dai danni durante il trasporto.
I materiali di imballaggio sono riciclabili. Si prega di smaltire i materiali di imballaggio tramite il sistema di riciclaggio appropriato in modo ecologico.

Panoramica dell'unità:

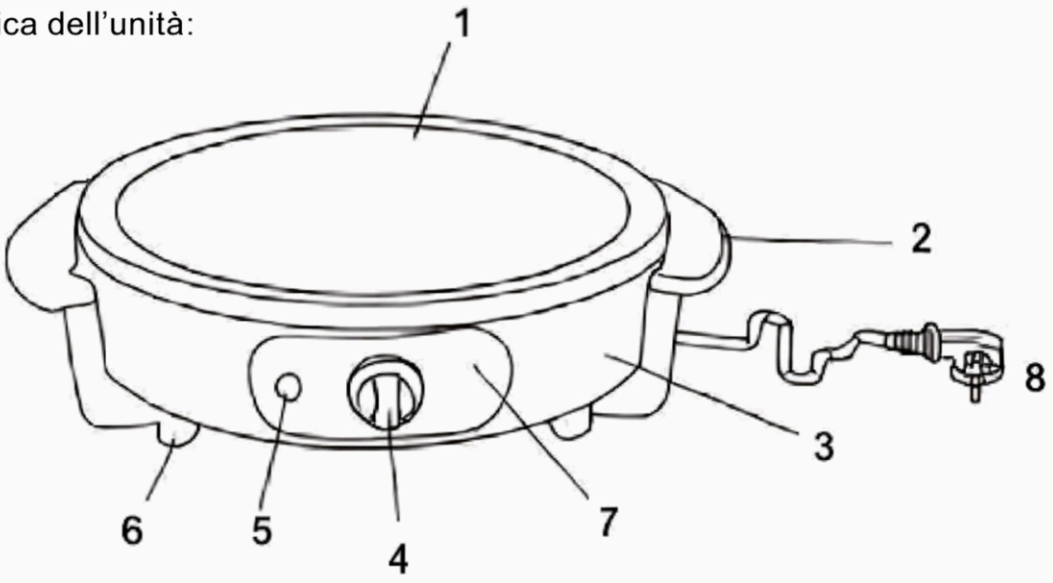

1.Piastra riscaldante
2.Joystick
3.Corpo principale
4.Manopola
5.Copertura della spia luminosa
6.Piedini antiscivolo
7.Etichetta
8.Cavo di alimentazione

IT

Preparazione dell'unità:

Nota:
Prima di utilizzare l'unità per la prima volta, pulirla accuratamente e coprirla.
Non utilizzare detergenti aggressivi, spazzole con parti metalliche o setole in nylon né oggetti appuntiti come coltelli o spatole per pulire l'unità. Evitare di danneggiare il rivestimento in ceramica. Asciugare sempre accuratamente l'unità dopo la pulizia.

Collegamento dell'unità:
1. Collegare il regolatore di temperatura alla base dell'unità principale. Assicurarsi che la spina sia collegata correttamente.
2. Impostare il selettore di temperatura sul livello di calore "0".
3. Collegare la spina a una presa con fusibile 220-240V 50Hz.

ATTENZIONE:
Non utilizzare una ciabatta di alimentazione o una prolunga.
Preparazione degli alimenti:
1. Spennellare la piastra con una piccola quantità di olio da cucina.
2. Impostare il regolatore di temperatura sul livello di calore richiesto.
La spia di controllo si accenderà per segnalare che l'unità è pronta per l'uso (ON).

Livelli di calore	Temperatura c°	Tipo di alimenti
1&2	100°C	Alimenti arrosto, carne, ecc.
3&4	150-200 °C	Frittelle, uova strapazate, bacon, ecc.
5	220°C	Alimenti alla griglia, pizza, ecc.
Termostato		Funzione di mantenimento in caldo

Trascorrono 5-10 minuti dopo l'accensione dell'unità prima che la spia di controllo si accenda.
È quindi possibile iniziare a cuocere gi alimenti.
Una volta terminata la cotura, l'unità puoò essere mantenuta in caldo. Per fare ciò, impostare il regolatore di temperatura sul livello dei termostato.
La spia di controllo può accendersi e spegnersi durante il processo di cottura.
Ciò non è un errore. Il regolatore di temperatura funziona automaticamente e regola la temperatura.

Nota:
Dopo l'uso:
Impostare il regolatore di temperatura sul livello 0 e scollegare la spina dalla presa di corrente.
Lasciare raffreddare completamente l'unità prima di pulirla.

Pulizia:
Pulire la piastra dopo l'uso con un panno morbido umido o con carta assorbente umida. Se è difficile rimuovere i residui dalla piastra, versare una piccola quantità di acqua nella piastra e accenderla. La piastra i riscalderà e i residui potranno essere rimossi strofinandoli via.
Non utilizzare detergenti aggressivi, diluentt, spazzole con parti metalliche o setole in nylon né oggetti appuntiti come coltelli o spatole per pulire l'unità.

PT

Para limpar o controlador do termóstato, limpe-o com um pano macio e seco ou com um toalhete de papel. Para limpar a tampa, limpe-a com um pano macio úmido ou com um toalhete de papel úmido com um pouco de detergente. Não coloque a panela nem o controlador do termóstato na água.

Seque sempre bem o aparelho após a limpeza e antes de o guardar.

Sobre este produto:
A tecnologia de revestimento em pedra de última geração revolucionou os utensílios de cozinha numa escala global. A Frigideira Élétrica oferece 1500 watts de potência, sem óleo e sem produtos químicos, para cozinhar, o que não compromete o sabor ou a qualidade.
As superficies de cozedura em pedra são "antiaderentes", proporcionando uma experiência de cozedura sem complicações que lhe permite passar mais tempo a desfrutar das refeições que prepara, e não a limpar o que ficou colado.
Quando se trata da limpeza inevitável, desfrute de superficies resistentes e anti-riscos. Esta frigideira com revestimento cerâmico excederá as suas expectativas; as frigideiras regulares não resistem ao uso e acabam por estragar a sua experiência de cozinhar.
Estas frigideiras elétricas "antiaderentes" não só utilizam menos óleo, como também não alteram o sabor dos seua alimentos. Produtos químicos nocivos como PTFE e PFOA encontrados em frigideiras de Teflon padrão não existem em utensílios de cozinha de cerâmica.
A Frigideira Élétrica oferece uma opção natural tão boa quanto o sabor.
Desfrute de 5 níveis de ajuste, até 220° Celsius, através de um simples botão no corpo durável. Os puxadores incorporados proporcionam conveniência para mover sobre o tampo de bancada e para uma limpeza segura. Completa com tampa de vidro temperado, esta Frigideira Elétrica é o essencial quintessencial para a sua cozinha.

Instruções importantes de segurança:
É necessária supervisão próxima quando o aparelho estiver a ser utilizado perto de crianças ou de pessoas incapazes. Este aparelho não se destina a ser utilizado por individuos (incluindo crianças) com capacidades fisicas, sensoriais ou mentais reduzidas, ou com falta de experiência ou conhecimentos, a menos que tenham recebido supervisão ou instruções relativas á utilização do aparelho por uma pessoa responsável pela sua segurança. Este aparelho não é um brinquedo e nunca deve ser utilizado por crianças. Mantenha o aparelhe e o cabo fora do alcance das crianças.

- Leia atentamente estas instruções de funcionamento antes de utilizar a panela.
- Ligue o aparelho apenas a uma fonte de alimentação CA. A tensão indicada na placa de caractéristicas deve corresponder á tensão da sua fonte de alimentação.
Nunca deixe o aparelho sem vigilância durante a utilização.
É necessária supervisão próxima quando o aparelho estiver a ser utilizado perto de crianças ou de pessoas incapazes. Este aparelho não se destina a ser utilizado por individuos (incluindo crianças) com capacidades fisicas, sensoriais ou mentais reduzidas, ou com falta de experiência ou conhecimentos, a menos que tenham recebido supervisão ou instruções relativas á utilização do aparelho por uma pessoa resposável pela sua segurança.
Este aparelho não é um brinquedo e nunca deve ser utilizado por crianças.
Mantenha o aparelho e o cabo fora dio alcance das crianças.

Evite o perigo de tropeçar; não deixe o cabo elétrico pendurado.
Mantenha o cabo elétrico afastado de superfícies quentes e de chamas abertas ou arestas vivas.
- Nunca toque no cabo elétrico e na ficha com as mãos molhadas.
- Nunca mergulhe o aparelho, o cabo elétrico ou a ficha em água ou outros liquidos.
Perigo de choque elétrico com risco de morte!

PT

- Não utilize a unidade no exterior.
- A unidade destina-se apenas à utilização em casa e não a fins comerciais.
- Não utilize uma faca afiada para cortar alimentos na superfície da panela.
- Verifique a unidade, o cabo elétrico ea ficha regularmente quanto a danos visíveis. Não utilize a unidade sob quaisquer circunstâncias se tiver detetado quaisquer danos.
- As reparações devem ser efetuadas apenas por um técnico especializado qualificado. Nunca tente reparar quaisquer danos por si próprio.
- Utilize a unidade apenas sobre uma superfície resistente ao calor. Nunca posicione a unidade perto de superfícies quentes ou chamas abertas.
Não utilize a unidade sobre uma superfície instável ou inflamável, como um tapete ou uma toalha de mesa.
- Assegure-se de que existe um espaço livre de, pelo menos, 15cm à volta da unidade durante o seu funcionamento.
Não coloque o contralador de termóstato sobre a panela.
- Estão presentes temperaturas elevadas durante o funcionamento. Toque apenas nos punhos da unidade.

Informações sobre a embalagem:
A unidade é embalada para proteção contra danos durante o transporte.
Os materiais de embalagem são recicláveis. Elimine os materiais de embalagem através do sistema de reciclagem adequado, de uma forma amiga do ambiente.

Visão geral da unidade:

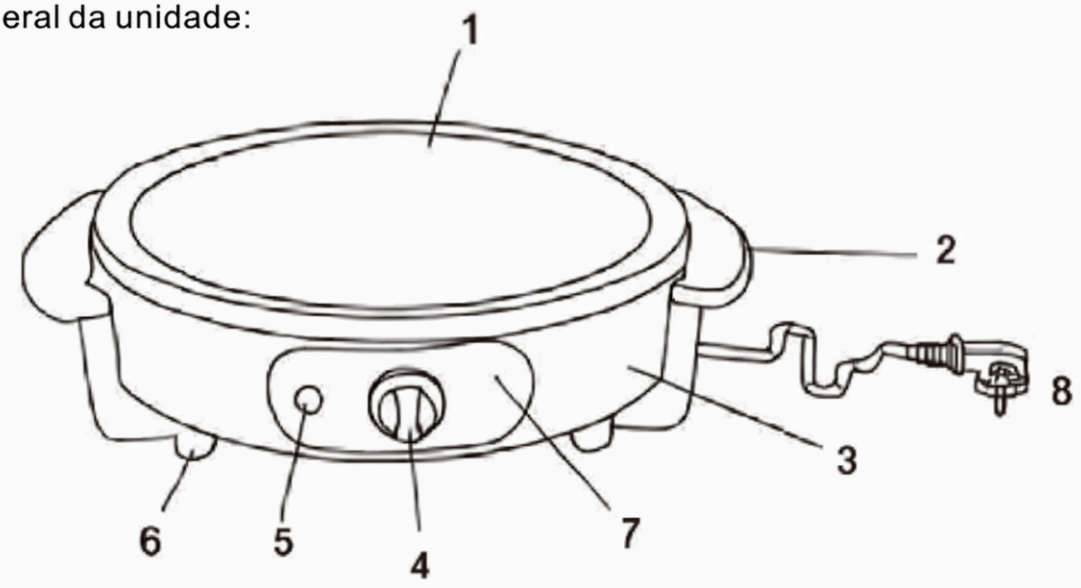

1.Placa de aquecimento
2.Joystick
3.Corpo principal
4.Botão
5.Cobertura da luz indicadora
6.Pés antiderrapantes
7.Autocolante da etiqueta
8.Cabo de alimentação

PT

Preparação da unidade:

Nota:
Antes de utilizar a unidade pela primeira vez, limpe cuidadosamente a unidade e cubra-a.
Não utilize detergentes agressivos, escovas com partes metálicas ou cerdas de nylon ou objetos afiados, como facas ou espátulas, para limpar a unidade. Evite danificar o revestimento cerâmico. Seque sempre bem a unidade após a limpeza.

Ligação da unidade:
1. Ligue o regulador de temperatura à base da unidade básica. Certifique-se de que a ficha está ligada corretamente.
2. Coloque o seletor de temperatura na posição de nível de calor "0".
3. Ligue a ficha a uma tomada com fusível de 220-240V 50Hz.

ATENÇÃO:
Não utilize uma extensão elétrica ou um cabo de extensão.
Preparação dos alimentos:
1. Unte a frigideira com um pouco de óleo de cozinha.
2. Ajuste o regulador de temperatura para o nível de calor desejado.
A luz de controlo acender-se-á para indicar que a unidade está pronta a utilizar (ON).

Níveis de calor	Temperatura °C	Tipo de alimentos
1&2	100C°	Alimentos assados, carne, etc.
3&4	150-200 °C	Panquecas, ovos mexidos, bacon, etc.
5	220C°	Alimentos grelhados, pizza, etc.
Termostato		Função de manter quente

Demora 5-10 minutos após a unidade ser ligada até que a luz de controlo se acenda. Pode então começar a cozinhar os alimentos.
Depois de terminar a cozedura, a unidade pode ser mantida quente. Para isso, coloque o regulador de temperatura no nível de termóstato.
A luz de controlo pode acender-se e apagar-se durante o processo de cozedura. Isto não é um erro. O regulador de temperatura está a funcionar automaticamente e a regular a temperatura.

Nota:
Após a utilização:
Coloque o regulador de temperatura no nível 0 e retire a ficha da tomada elétrica.
Deixe a unidade arrefecer completamente antes de a limpar.

Limpeza:
Limpe a frigideira após cada utilização com um pano húmido macio ou um toalhete de papel húmido.
Se for dificíl remover os residuos da frigideira, coloque um pouco de água na frigideira e ligue-a. A frigideira irá aquecer e os resíduos poderão ser removidos esfregando.
Não utilize detergentes agressivos, diluentes, escovas com partes metálicas ou cerdas de nylon ou objetos afiados, como facas ou espátulas, ao limpar a unidade.

RO

Pentru a curăţa controlerul termostatului, ştergeţi-l cu o cârpă moale uscată sau cu un prosop de hârtie. Pentru a curăţa capacul, ştergeţi-l cu o cârpă moale umedă sau cu un prosop de hârtie umezit cu puţin detergent.
Nu introduceţi tigaia sau controlerul termostatului în apă.

Uscaţi întotdeauna bine unitatea după curăţare şi înainte de a o depozita.

Despre acest produs:
Tehnologia de ultimă generaţie cu strat de piatră a revoluţionat vasele de gătit la scară globală. Tigăia electrică oferă 1500 de waţi de gătit fără ulei, fără chimicale, fără compromisuri în ceea ce priveşte gustul sau calitatea.
Suprafeţele de gătit din piatră sunt „antiaderente", pentru o experienţă de gătit fără durere care vă permite să petreceţii mai mult timp bucurându-vă de mesele pe care le preparaţi, nu curăţând mizeria colaterală. Când vine vorba de curăţarea evitabilă, bucuraţi-vă de suprafeţe rezistente, la zgârieturi. Această tigaie ceramică cu strat nu va învechi, iar deteriorarea nu vă va strica experienţa culinară.
Aceste tigăi eîectrice „antiadeicrne" nu numai că folosesc mai puţin ulei, dar nu vor schimba gustul alimentelor dumneavoastră. Substanţele chimice nocive precum PTFE şi PFOA găsite în tigăile standard Teiflon nu se găsesc nicăieri în vasele de gătit ceramice.
Tigăia electrică oferă o opţiune naturalâ care este l a fel de bună pe cât este de gustoasă. Bucuraţi-vă de 5 niveluri de reglare, până la 220° Celsius, printr-un buton simplu aflat pe carcasa metalică duralpliă. Mânerele încorporate oferă comoditate pentru mutarea de pe blat şi pentru curăţarea în siguranţă. Completată cu un capac din sticlă temperată, această tigaie electrică este esenţialul indispensabil pentru bucătăria dumneavcastfră.
Instrucţiuni importante privind siguranţa:
Este necesară supraveghere atentă atunci când aparatul este utilizat în apropierea copiilor sau a persoanelor infirme. Acest aparat nu este destinat a fi utilizat de persoane (inclusiv copii) cu capacităţi fizice, senzoriale sau mentale reduse sau lipsă de experienţă sau cunoştinţe, cu excepţia cazului în care aceste persoane beneficiază de supraveghere sau de instrucţiuni privind utilizarea aparatului din partea unei persoane responsabile pentru siguranţa lor. Acest aparat nu este o jucărie şi nu trebuie lăsat niciodată la joacă de către copii. Ţineţi aparatul şi cablul de alimentare departe de copii.

- Citiţi cu atenţie aceste instrucţiuni de utilizare înainte de a folosi tigaia.
- Conectaţi unitatea numai la o sursă de alimentare CA. Tensiunea indicată pe plăcuţa cu date tehnice trebuie să coincidă cu tensiunea de alimentare.
Nu lăsaţi niciodată unitatea nesupravegheată în timpul utilizării.
Este necesară supraveghere atentă atunci când aparatul este utilizat în apropierea copiilor sau a persoanelor infirme. Acest aparat nu este destinat a fi utilizat de persoane (inclusiv copii) cu capacităţi fizice, senzoriale sau mentale reduse sau lipsă de experienţă sau cunoştinţe, cu excepţia cazului în care aceste persoane beneficiază de supraveghere sau de instrucţiuni privind utilizarea aparatului din partea unei persoane responsabile pentru siguranţa lor.
Acest aparat nu este o jucărie şi nu trebuie lăsat niciodată la joacă de către copii.
Ţineţi aparatul şi cablul de alimentare departe de copii.

Evitaţi pericolul de împiedicare, nu permiteţi ca cablul electric să atârne în jos.
Ţineţi cablul electric departe de suprafeţele fierbinţi, de flăcările deschise sau de marginile ascuţite.
- Nu atingeţi niciodată cablul electric şi ştecherul cu mâinile ude.
- Nu scufundaţi aparatul, cablul electric sau ştecherul în apă sau alte lichide.
Pericol de electrocutare!

- Nu utilizaţi unitatea în exterior.
- Unitatea este destinată exclusiv utilizării în locuinţă şi nu pentru scopuri comerciale.
- Nu utilizaţi un cuţit ascuţit pentru a tăia alimentele pe suprafaţa tigăii.
- Verificaţi unitatea, cablul electric şi ştecherul în mod regulat pentru a depista eventuale deteriorări vizibile. Nu utilizaţi unitatea în nicio circumstanţă dacă aţi observat vreo deteriorare.
- Reparaţiile trebuie efectuate numai de un specialist calificat. Nu încercaţi niciodată să reparaţi singur deteriorările.
- Utilizaţi unitatea numai pe o suprafaţă rezistentă la căldură. Nu poziţionaţi niciodată unitatea în apropierea suprafeţelor fierbinţi sau a flăcărilor deschise.
Nu utilizaţi unitatea pe o suprafaţă instabilă sau pe o suprafaţă inflamabilă, cum ar fi mochetă sau faţă de masă.
- Asiguraţi un spaţiu liber de cel puţin 15 cm în jurul unităţii în timpul funcţionării acesteia. Nu aşezaţi controlerul termostatului pe tigaie.
- Temperaturile ridicate sunt prezente în timpul funcţionării. Atingeţi numai mânerele unităţii.

Informaţii despre ambalaj:
Unitatea este ambalată pentru a fi protejată împotriva deteriorării în timpul transportului. Materialele de ambalare sunt reciclabile. Vă rugăm să eliminaţi materialele de ambalare prin sistemul de reciclare adecvat, într-un mod ecologic.

Prezentarea unităţii:

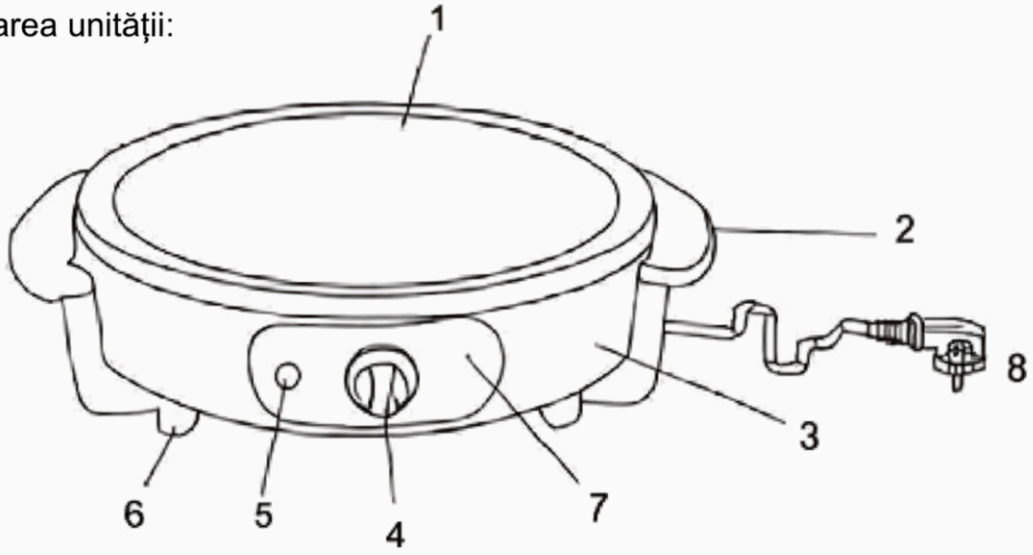

1.Plită de încălzire
2.Joystick
3.Corp principal
4.Buton
5.Capacul luminii indicatoare
6.Picioare antiderapante
7.Etichetă autocolantă
8.Cablu de alimentare

RO

Pregătirea aparatului:

Notă:
Înainte de a utiliza aparatul pentru prima dată, curăţaţi-l cu atenţie şi acoperiţi-l.
Nu utilizaţi detergenţi agresivi, perii cu metal sau perii din nalon şi obiecte ascuţite, cum ar fi cuţite sau spatule, pentru curăţarea aparatului. Evitaţi deteriorarea învelişului ceramic. Uscaţi întotdeauna aparatul bine după curăţare.

Conectarea aparatului:
1. Conectaţi regulatorul de temperatură la baza unităţii de bază. Asiguraţi-vă că ştecherul este conectat corect.
2. Setaţi comutatorul selector de temperatură la nivelul de căldură „0".
3. Conectaţi ştecherul la o priză cu siguranţă de 220-240V 50Hz.

ATENŢIE:
Nu utilizaţi o priză multiplă sau un prelungitor.
Pregătirea alimentelor:
1. Ungeţi tigaia cu puţin ulei de gătit.
2. Setaţi regulatorul de temperatură la nivelul de căldură necesar.
Lampa de control se va aprinde pentru a semnala că aparatul este gata de utilizare (PORNIT).

Niveluri de căldură	Temperatură °C	Tip de alimente
1&2	100°C	Alimente la friptură, carne etc.
3&4	150-200 °C	Clătite, ouă amestecate, slănină etc.
5	220°C	Alimente la grătar, pizza etc.
Termostat		Funcţie de menţinere la cald

Durează 5-10 minute după ce aparatul este pornit până când lampa de control se va aprinde. Apoi puteţi începe să gătiţi alimentele.
După terminarea gătitului, aparatul poate fi menţinut cald. Pentru aceasta, setaţi regulatorul de temperatură la nivelul de termostat.
Lampa de control se poate aprinde şi se poate stinge în timpul procesului de gătire. Acest lucru nu reprezintă o eroare. Regulatorul de temperatură funcţionează automat şi reglează temperatura.

Notă:
După utilizare:
Setaţi regulatorul de temperatură la nivelul 0 şi deconectaţi ştecherul din priza de reţea. Lăsaţi aparatul să se răcească bine înainte de a-l curăţa.

Curăţarea:
Curăţaţi tigaia după utilizare cu o cărpă moale umedă sau cu un prosop de hârtie umed. Dacă este dificil să îndepărtaţi reziduurile de pe tigaie, puneţi putină apă în tigaie şi porniţi-o. Tigaia se va încălzi, iar rezidcurile pot fi frecate uşor.
Nu utilizaţi detergenţi agresivi, diluanţi, perii cu metal sau perii din nailon şi obiecte ascuţite, cum ar fi cuţite sau spatule, pentru curăţarea aparatului.

US

If you have any questions, please contact our customer care center, Our contact details are below:

001-877-644-9366

customerservice@aosom.com

Imported by Aosom LLC
7777 Center Ave. Suite 430
Huntington Beach, CA 92647-9998 USA
MADE IN CHINA

CA

If you have any questions, please contact our customer care center, Our contact details are below:

416-792-6088

customerservice@aosom.ca

Imported by Aosom Canada Inc.
Unit 33-1 Sparks Avenue, North York, Ontario, Canada
M2H 2W1
MADE IN CHINA

Si vous avez la moindre question, veuillez contacter notre centre d'assistance à la clientèle,Nos coordonnées sont les suivantes:

416-792-6088

customerservice@aosom.ca

Importé par Aosom Canada Inc.
Unité 33-1 Sparks Avenue, North York, Ontario, Canada M2H 2W1
Fabriqué en Chine

ES

Si tiene alguna pregunta, comuníquese con nuestro Centro de Atención al Cliente,Nuestros datos de contacto son los siguientes:

0034-931294512

atencioncliente@aosom.es

IMPORTADOR/Fabricante/REP:
SPANISH AOSOM, S.L.
C/ROC GROS,Nº15.08550, ELS HOSTALETS DE BALENYÀ, SPAIN.
B66295775
HECHO EN CHINA

Se tiver alguma dúvida, por favor contacte o nosso Centro de Atendimento ao Cliente,Os nossos dados de contacto são os seguintes:

0034-931294512

info@aosom.pt.

UK

If you have any questions, please contact our customer care center, Our contact details are below:

0044-800-240-4004

enquiries@mhstar.co.uk

IMPORTER ADDRESS:
MH STAR UK LTD
1 Northampton Cross Logistics Park
Northampton Cross Road
Northampton
Nn4 9FH
Tel: 0800 240 4050
enquiries@mhstar.co.uk
MADE IN CHINA

DE

Wenn Sie Fragen haben, wenden Sie sich bitte an unser Kundendienstzentrum,Unsere Kontaktdaten stehen unten:

0049-0(40)-87408465

service@aosom.de

ADRESSE DES IMPORTEURE/Hersteller/REP:
MH Handel GmbH
Wendenstraße 309
D-20537 Hamburg
Germany
IN CHINA HERGESTELLT

IT

In caso di dubbio, si prega di contattare il nostro centro assistenza clienti,I nostri dettagli di contatto sono di seguito:

0039-0249471447

clienti@aosom.it

IMPORTATO DA/Produttore/REP:
AOSOM Italy srl
Centro Direzionale Milanofiori
Strada 1 Palazzo F1
20057 Assago (MI)
P.I.: 08567220960
FATTO IN CINA

RO

Importator/Producător/REP:
Aosom Romania SRL
Str. Barbu Mumuleanu, nr. 30-32
Bucuresti, Sector 2
Tel: +40 312294730
clienti@aosom.ro
Fabricat in China

FR

Si vous avez la moindre question, veuillez contacter notre centre d'assistance à la clientèle,Nos coordonnées sont les suivantes:

0033-1-84166106

aosom@mhfrance.fr

Importé par/Fabricant/REP:
MH FRANCE
2 Rue Maurice Hartmann
92130 Issy Les Moulineaux
France
FABRIQUÉ EN CHINE

