IN260600323V01_GL

834-968V00

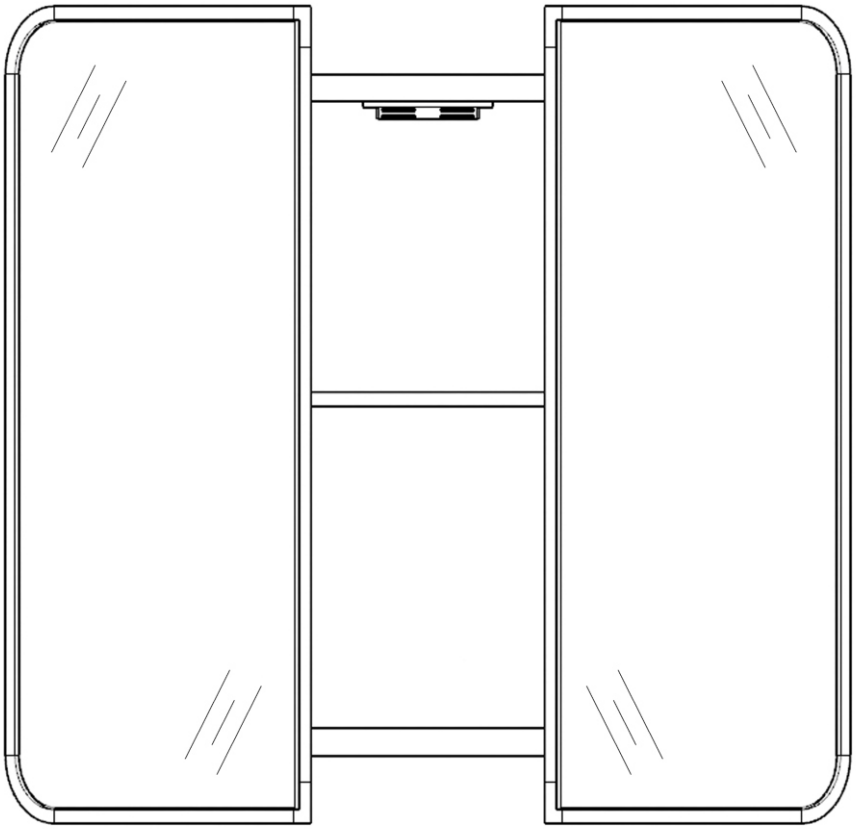

10
STEPS

1 HR

EN_IMPORTANT, RETAIN FOR FUTURE REFERENCE: READ CAREFULLY.
FR_IMPORTANT : A LIRE ATTENTIVEMEN ET A CONSERVER POUR VOUS Y REFERER ULTERIEUREMENT
ES_IMPORTANTE, LEA Y GUARDE PARA FUTURAS REFERENCIAS.
PT_IMPORTANTE, RETAR PARA REFERÉNCIA FUTURA: LEIA ATENTAMENTE.
DE_WICHTIG! SORGFÄLTIG LESEN UND FÜR SPÄTER NACHSCHLAGEN AUFBEWAHREN.
IT_IMPORTANTE! CONSERVARE IL PRESENTE MANUALE PER FUTURO RIFERIMENTO E LEGGERLO ATTENTAMENTE.
RO_IMPORTANT, PĂSTRAȚI PENTRU REFERINȚĂ VIITOARE: CITIȚI CU ATENȚIE.
PL_WAŻNE, PRZECHOWAJ DO WYKORZYSTANIA W PRZYSZŁOŚCI: PRZECZYTAJ UWAŻNIE.

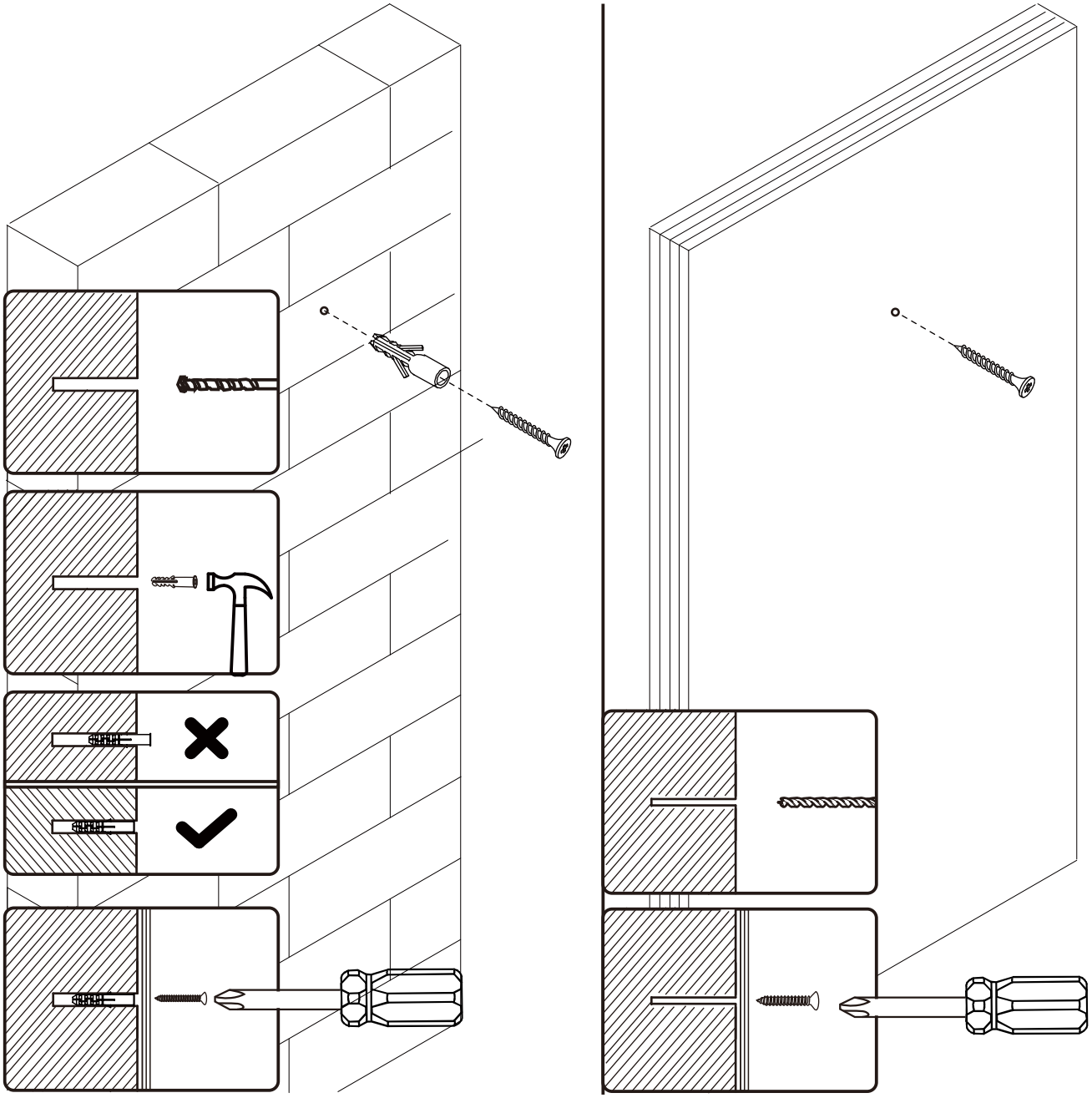

EN_If it is a solid wall, please use expansion and self-tapping screws, if it is a wooden wall, only use self-tapping screws, please do not overtighten the screws

FR_Si le mur est massif, veuillez utiliser des chevilles à expansion et des vis autotaraudeuses, mais s'il s'agit d'un mur en bois, utilisez uniquement des vis autotaraudeuses et ne serrez pas trop les vis.

ES_Para una pared sólida, utilice los tornillos de expansión y autorroscantes. Para una pared de madera, utilice exclusivamente los tornillos autorroscantes, no los apriete demasiado.

PT_Se for uma parede sólida, use por favor parafusos de expansão e auto-roscantes, se for uma parede de madeira, use apenas parafusos auto-roscantes, por favor não aperte demasiado os parafusos.

DE_Wenn es sich um eine Massivwand handelt, verwenden Sie bitte Dehnungs- und selbstschneidende Schrauben. Wenn es sich um eine Holzwand handelt, verwenden Sie nur selbstschneidende Schrauben, bitte ziehen Sie die Schrauben nicht zu fest an.

IT_Se si tratta di un muro solido, utilizzare sia viti ad espansione che autofilettanti. Se si tratta di una parete in legno, utilizzare solo viti autofilettanti, non stringere eccessivamente le viti.

PL_Jeśli jest to ściana pełna, należy użyć wkrętów rozporowych i samogwintujących, jeśli jest to ściana drewniana, należy użyć wyłącznie wkrętów samogwintujących. Nie należy zbyt mocno dokręcać wkrętów.

RO_Dacă este un perete solid, vă rugăm să utilizați șuruburi cu expansiune și autofiletante, dacă este un perete din lemn, utilizați numai șuruburi autofiletante, vă rugăm să nu strângeți prea tare șuruburile.

EN

WARNING: GLASS - FRAGILE - HANDLE WITH CARE

● We strongly recommend a professional experienced in fixing this type of hanging is consulted.
● Ensure your mounting surface & method of fixing is strong enough to support this item.
● As mounting surfaces vary ensure adequate fixings are used.
● An incorrectly fixed mirror may cause damage to the item or your property.
● Mirrors are heavy objects and your safety is dependent on the construction & strength of the wall to which it is attached.
● Prior to drilling check there are no hidden pipes or electric cables!
● Only hang by means of a suitable permanent fixing on a fim, flat, level and dry surface.
● Special fixings may be required for partition walls. If in doubt seek professional advice.
● CAUTION: this item may be heavy. Seek assistance if necessary
● Do not strike the glass with hard or pointed items
● Do not use wire between the two fixing brackets on the frame - only hang by screwing a permanent screw into a secure wall.
● Caution - Check the strength of the wall, on which the mirror is to be positioned.
● Special raw plugs/ screws maybe required if fitting onto a partition wall.

CARE INSTRUCTIONS:

Wipe clean with a soft, damp cloth and dry immediately. Do not use harsh or abrasive cleaners or scouring pads.

PLEASE RETAIN THIS INFORMATION FOR FUTURE REFERENCE. INDOOR USE ONLY.

FR

AVERTISSEMENT: VERRE - FRAGILE - À MANIPULER AVEC PRÉCAUTION

● Nous recommandons vivement de consulter un professionnel expérimenté dans la fixation de ce type de suspension.
● Assurez-vous que votre surface de montage et votre méthode de fixation sont suffisamment solides pour supporter cet article.
● Les surfaces de montage pouvant varier, assurez-vous d'utiliser des fixations adéquates.
● Une fixation incorrecte du miroir peut endommager l'article ou votre propriété.
● Les miroirs sont des objets lourds et votre sécurité dépend de la construction et de la résistance du mur sur lequel il est fixé.
● Avant de procéder au perçage, vérifiez qu'il n'y a pas de tuyaux ou de câbles électriques cachés !
● N'accrochez le miroir qu'au moyen d'une fixation permanente appropriée sur une surface ferme, plate, plane et sèche.
● Des fixations spéciales peuvent être nécessaires pour les cloisons. En cas de doute, demandez conseil à un professionnel.
● ATTENTION : cet article peut être lourd. Demandez de l'aide si nécessaire.
● Ne heurtez pas le verre avec des objets durs ou pointus.
● Ne vous servez pas de câble entre les deux supports de fixation du cadre ~ suspendez-le uniquement en vissant une vis permanente dans un mur solide.
● Attention ~ Vérifiez la solidité du mur sur lequel le miroir doit être installé.
● Des chevilles/vis spéciales peuvent être nécessaires en cas de montage sur une cloison.

Consignes d'entretien :

Nettoyer avec un chiffon doux et humide et sécher immédiatement. N'utilisez pas de nettoyants agressifs ou abrasifs ni de tampons à récurer.

VEUILLEZ CONSERVER CES INFORMATIONS POUR POUVOIR VOUS Y RÉFÉRER ULTÉRIEUREMENT. UTILISA-TION INTÉRIEURE UNIQUEMENT.

ES

ADVERTENCIA: VIDRIO - FRÁGIL - MANIPULAR CON CUIDADO

● Se recomienda encarecidamente que consulte a un profesional con experiencia en la fijación de este tipo de colgados.
● Asegúrese de que la superficie de montaje y el método de fijación sean lo suficientemente fuertes para soportar este espejo.
● A medida que las superficies de montaje varían, asegúrese de utilizar los accesorios de fijación adecuados.
● Un espejo fijado de manera incorrecta puede provocar daños al espejo mismo o a su propiedad.
● El espejo es objeto pesado y su seguridad depende de la estructura y la resistencia de la pared a la que se fija.
● ¡Compruebe para asegurarse de que no haya tuberías ni cables eléctricos ocultos antes de perforar!
● Cuelgue el espejo en una superficie de película, plana, nivelada y seca mediante una fijación permanente apropiada.
● Para fijar el espejo en el tabique, es posible que se necesiten fijaciones especiales. En caso de duda, consulte a un profesional.
● PRECAUCIÓN: Este espejo puede ser pesado. Busque ayuda si es necesario.
● Nunca golpee el vidrio con objetos duros o afilados.
● No utilice alambre entre los dos soportes de fijación del marco para colgar el espejo, atornille exclusivamente un tornillo permanente en la pared segura para colgarlo.
● Precaución: Compruebe la resistencia de la pared en la que se va a colgar el espejo.
● Es posible que se necesiten clavijas/tornillos especiales si el espejo se cuelga en un tabique.

INSTRUCCIONES DE CUIDADO:

Limpie el espejo con un paño suave y humedecido y séquelo inmediatamente. No utilice limpiadores ásperos o abrasivos ni estropajos para limpiarlo.

GUARDE ESTA INFORMACIÓN CUIDADOSAMENTE PARA LAS REFERENCIAS FUTURAS. SOLAMENTE PARA USO EN INTERIORES.

PT

ADVERTÊNCIA: VIDRO - FRÁGIL - MANIPULAR COM CUIDADO

●É aconselhável que consulte um profissional experiente na fixação deste tipo de pendurados.
●Certifique-se de que a superfície de montagem e o método de fixação são suficientemente fortes para suportar este espelho.
●Uma vez que as superfícies de montagem variam, certifique-se de utilizar o equipamento de montagem adequado.
●Um espelho mal fixado pode resultar em danos para o próprio espelho ou para a sua propriedade.
●O espelho é um objecto pesado e a sua segurança depende da estrutura e da resistência da parede à qual está ligado.
●Verificar se não há tubos ou cabos eléctricos escondidos antes de perfurar!
●Pendurar o espelho sobre uma superfície plana, lisa e seca, utilizando uma fixação permanente adequada.
●Para fixar o espelho à parede divisória, podem ser necessárias fixações especiais. Em caso de dúvida, consultar um profissional.
●CUIDADO: Este espelho pode ser pesado. Procurar assistência, se necessário.
● Nunca golpear o vidro com objectos duros ou afiados.
●Não utilizar arame entre os dois suportes de fixação da estrutura para pendurar o espelho, apenas aparafusar um parafuso permanente na parede segura para pendurar.
●Atenção: Verificar a resistência da parede sobre a qual o espelho deve ser pendurado.
●Podem ser necessárias cavilhas/parafusos especiais se o espelho for pendurado numa parede divisória.

INSTRUÇÕES DE CUIDADO:

Limpar o espelho com um pano macio e húmido e secá-lo imediatamente. Não utilizar produtos de limpeza ásperos ou abrasivos ou esfregões para o limpar.

GUARDE ESTA INFORMAÇÃO CUIDADOSAMENTE PARA REFERÊNCIAS FUTURAS. SOMENTE PARA UTILIZAÇÃO NO INTERIOR

DE

ACHTUNG: GLAS - ZERBRECHLICH - MIT VORSICHT HANDHABEN

● Wir empfehlen dringend, einen Fachmann mit Erfahrung in der Befestigung dieser Art von Aufhängungen zu konsultieren.
● Vergewissern Sie sich, dass Ihre Montagefläche und die Befestigungsmethode stark genug sind, um diesen Artikel zu tragen.
● Da es unterschiedliche Montageflächen gibt, müssen Sie sicherstellen, dass geeignete Befestigungsmittel verwendet werden.
● Ein nicht ordnungsgemäß befestigter Spiegel kann zu Schäden am Gegenstand oder an Ihrem Eigentum führen.
● Spiegel sind schwere Gegenstände und ihre Sicherheit hängt von der Konstruktion und der Festigkeit der Wand ab, an der sie befestigt werden.
● Vergewissern Sie sich vor dem Bohren, dass es keine versteckten Rohre oder elektrischen Kabel gibt!
● Hängen Sie den Spiegel nur mit einer geeigneten dauerhaften Befestigung auf einer flachen, ebenen und trockenen Oberfläche auf.
● Bei Trennwänden können spezielle Befestigungen erforderlich sein. Ziehen Sie im Zweifelsfall einen Fachmann zu Rate.
● VORSICHT: Dieser Artikel kann schwer sein. Holen Sie sich gegebenenfalls Hilfe.
● Schlagen Sie nicht mit harten oder spitzen Gegenständen gegen das Glas.
● Verwenden Sie keinen Draht zwischen den beiden Befestigungslaschen am Rahmen - hängen Sie es nur an einer festen Schraube an einer sicheren Wand auf.
● Achtung - Prüfen Sie die Festigkeit der Wand, an der der Spiegel angebracht werden soll.
● Bei der Montage an einer Trennwand sind möglicherweise spezielle Dübel/Schrauben erforderlich.

PFLEGEHINWEISE:

Wischen Sie den Spiegel mit einem weichen, feuchten Tuch ab und trocknen Sie ihn sofort. Verwenden Sie keine scharfen oder scheuern-den Reinigungsmittel oder Scheuerschwämme.

BITTE BEWAHREN SIE DIESE INFORMATIONEN ZUM SPÄTEREN NACHSCHLAGEN AUF. NUR FÜR DEN INNEN-BEREICH GEEIGNET.

IT

AVVERTENZA: VETRO - FRAGILE - MANEGGIARE CON CURA

● Vi consigliamo vivamente di consultare un professionista esperto nella riparazione di questo tipo di prodotto appeso.
● Assicurarsi che la superficie di montaggio e il metodo di fissaggio siano sufficientemente resistenti per supportare questo prodotto.
● Visto che le superfici di montaggio variano, assicurarsi di utilizzare gli adequati componenti di fissaggio.
● Uno specchio fissato in modo errato può causare danni a questo prodotto o alla proprietà.
● Gli specchi sono oggetti pesanti e la tua sicurezza dipende dalla struttura e dalla resistenza del muro a cui sono fissati.
● Prima di perforare, controllare che non ci siano tubi nascosti o cavi elettrici!
● Appenderlo solo mediante idoneo fissaggio permanente su una superficie liscia, piana, livellata ed asciutta.
● Occorrerebbero i fissaggi speciali per le pareti divisorie. In caso di dubbio, richiedere una consulenza professionale.
● ATTENZIONE: questo prodotto potrebbe essere pesante. Chiedere assistenza se necessario
● Non colpire il vetro con oggetti duri o appuntiti
● Non utilizzare cavi tra le due staffe di fissaggio sul telaio, appendere solo avvitando una vite permanente a una parete sicura.
● ATTENZIONE - Verificare la solidità della parete su cui va posizionato lo specchio.
● Occorrerebbero I tasselli/viti speciali per il montaggio su una parete divisoria.

ISTRUZIONI PER LA CURA:

Pulire con un panno morbido e umido e asciugare immediatamente. Non utilizzare detergenti aggressivi o abrasivi o spugne abrasive.

SI PREGA DI CONSERVARE QUESTE INFORMAZIONI PER RIFERIMENTI FUTURI. SOLO PER USO ALL'INTERNO.

PL

OSTRZEŻENIE: SZKŁO – DELIKATNE – OBCHODZIĆ SIĘ OSTROŻNIE

● Zalecamy skonsultowanie się z profesjonalistą doświadczonym w montażu tego typu elementów wiszących.
● Upewnij się, że powierzchnia montażowa i sposób mocowania są wystarczająco wytrzymałe, aby utrzymać ten przedmiot.
● Ponieważ powierzchnie montażowe są różne, należy użyć odpowiednich elementów mocujących.
● Nieprawidłowo zamocowane lustro może spowodować uszkodzenie przedmiotu lub mienia.
● Lustra są ciężkimi przedmiotami, a Twoje bezpieczeństwo zależy od konstrukcji i wytrzymałości ściany, do której są przymocowane.
● Przed wierceniem sprawdź, czy nie ma ukrytych rur lub kabli elektrycznych!
● Zawieszaj wyłącznie za pomocą odpowiednich trwałych mocowań na twardej, płaskiej, równej i suchej powierzchni.
● W przypadku ścianek działowych mogą być wymagane specjalne mocowania. W razie wątpliwości zasięgnij porady profesjonalisty.
● UWAGA: ten przedmiot może być ciężki. W razie potrzeby poproś o pomoc.
● Nie uderzaj w szkło twardymi lub ostrymi przedmiotami.
● Nie używaj drutu między dwoma uchwytami mocującymi na ramie – zawieszaj wyłącznie za pomocą trwałej śruby wkręconej w stabilną ścianę.
● Uwaga – sprawdź wytrzymałość ściany, na której ma zostać umieszczone lustro.
● W przypadku montażu na ścianie działowej mogą być wymagane specjalne kołki rozporowe/śruby.

INSTRUKCJA PIELĘGNACJI:

Wycierać miękką, wilgotną ściereczką i natychmiast osuszyć. Nie używać silnych lub ściernych środków czyszczących ani drucianych gąbek.

PROSIMY ZACHOWAĆ NINIEJSZE INFORMACJE DO WYKORZYSTANIA W PRZYSZŁOŚCI. WYŁĄCZNIE DO UŻYTKU WEWNĄTRZ POMIESZCZEŃ.

RO

AVERTISMENT: STICLĂ - FRAGIL - MANEVRAȚI CU GRIJĂ

● Vă recomandăm insistent să consultați un profesionist cu experiență în fixarea acestui tip de obiecte suspendate.
● Asigurați-vă că suprafața de montare și metoda de fixare sunt suficient de solide pentru a susține acest obiect.
● Deoarece suprafețele de montare variază, asigurați-vă că utilizați elemente de fixare adecvate.
● O oglindă fixată incorect poate provoca daune obiectului sau proprietății dvs.
● Oglinzile sunt obiecte grele, iar siguranța dvs. depinde de construcția și rezistența peretelui pe care este fixată.
● Înainte de a găuri, verificați dacă nu există țevi sau cabluri electrice ascunse!
● Agățați numai cu ajutorul unui sistem de fixare permanent adecvat pe o suprafață fermă, plană, nivelată și uscată.
● Pentru pereții despărțitori pot fi necesare sisteme de fixare speciale. Dacă aveți dubii, solicitați sfatul unui profesionist.
● ATENȚIE: acest obiect poate fi greu. Solicitați ajutor dacă este necesar.
● Nu loviți sticla cu obiecte dure sau ascuțite.
● Nu utilizați sârmă între cele două console de fixare de pe cadru - agățați oglinda numai prin înșurubarea unui șurub permanent într-un perete sigur.
● Atenție - Verificați rezistența peretelui pe care urmează să fie poziționată oglinda.
● Pot fi necesare dibluri/șuruburi speciale dacă se montează pe un perete despărțitor.

INSTRUCTIUNI DE INTRUTIUNE:

Curățați cu o cârpă moale și umedă și uscați imediat. Nu folosiți detergenți agresivi sau abrazivi sau bureți de curățat.

PĂSTRAȚI ACESTE INFORMAȚII PENTRU REFERINȚĂ ULTERIOARĂ. DOAR PENTRU UTILIZARE ÎN INTERIOR.

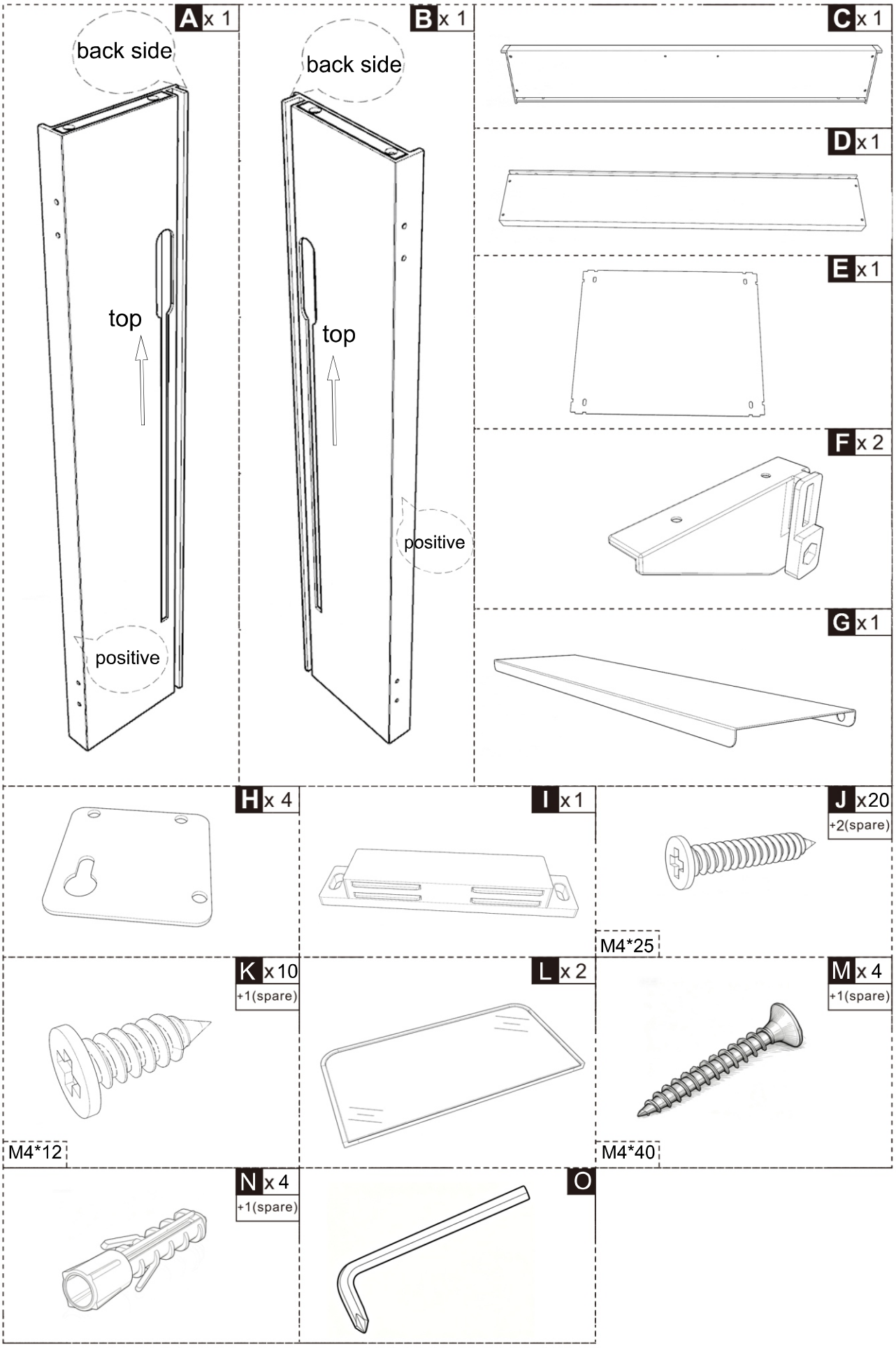
A x 1
back side
top
positive
B x 1
back side
top
positive
C x 1
D x 1
E x 1
F x 2
G x 1
H x 4
I x 1
J x20
+2(spare)
M4*25
K x10
+1(spare)
M4*12
L x 2
M x 4
+1(spare)
M4*40
N x 4
+1(spare)
O

01

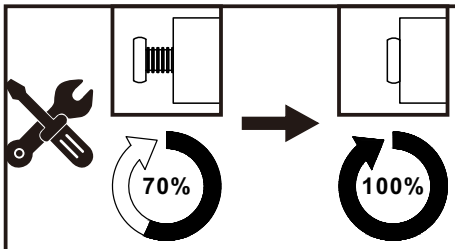

EN_Tight all the screws to 70% first then tight to 100%
FR_Serrez d'abord toutes les vis à 70 %, puis serrez-les à 100 %.
ES_Aprieta primero todos los tornillos al 70 % y, a continuación, apriétalos al 100 %.
PT_Aperte primeiro todos os parafusos a 70 % e, em seguida, aperte-os até 100 %
IT_Serrare prima tutte le viti al 70%, poi serrarle al 100%
RO_Strângeți mai întâi toate șuruburile la 70%, apoi strângeți-le la 100%
PL_Najpierw dokręć wszystkie śruby do 70%, a następnie dokręć je do 100%

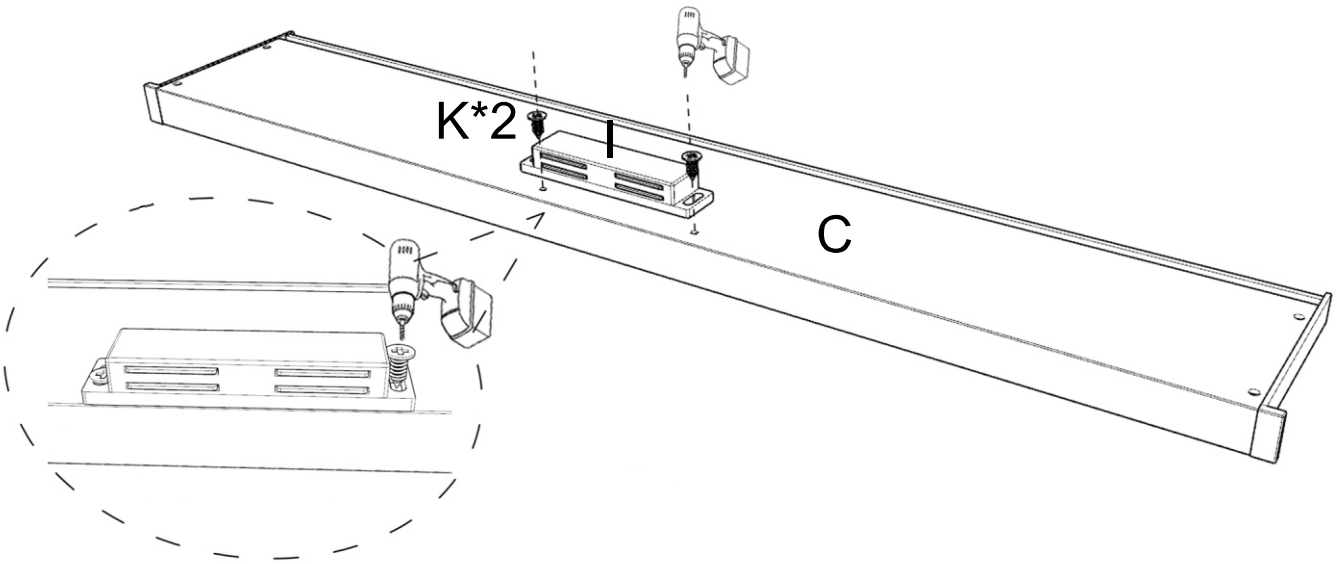

02

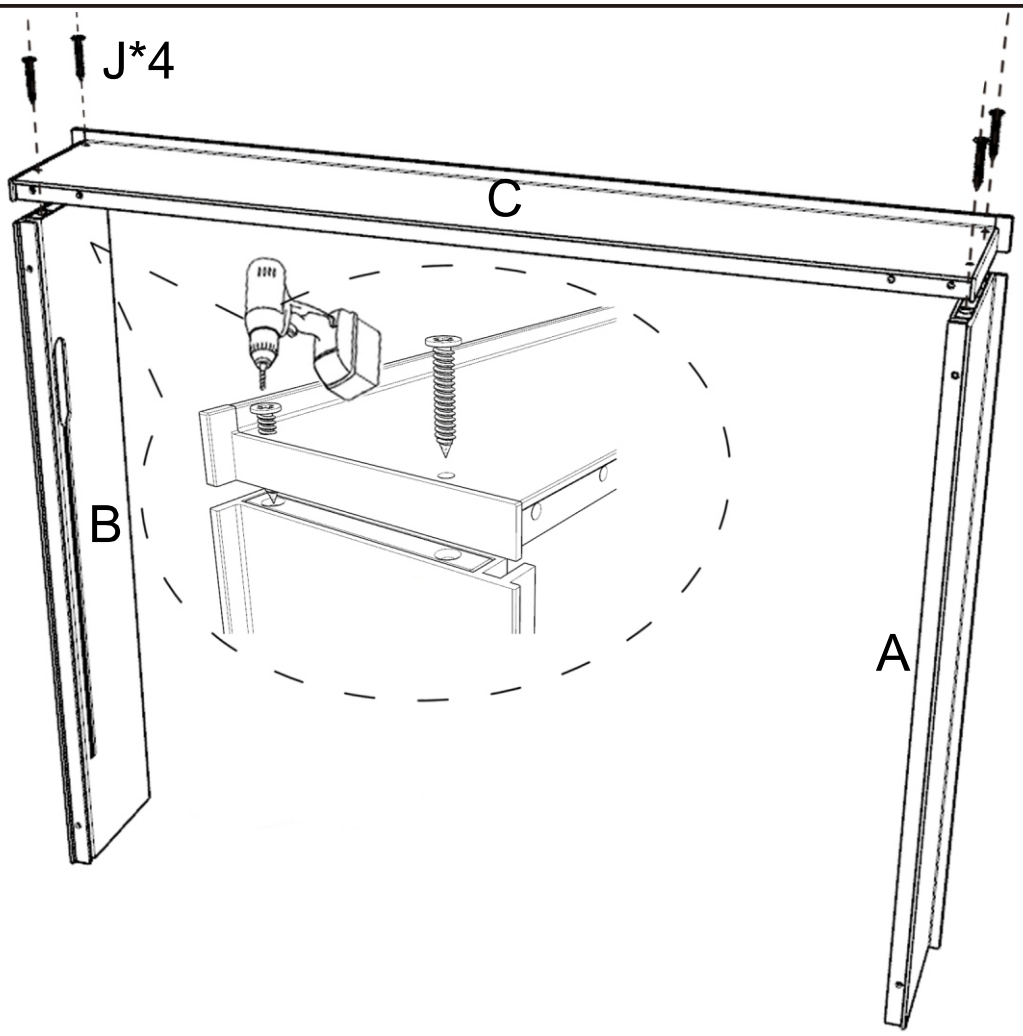

03

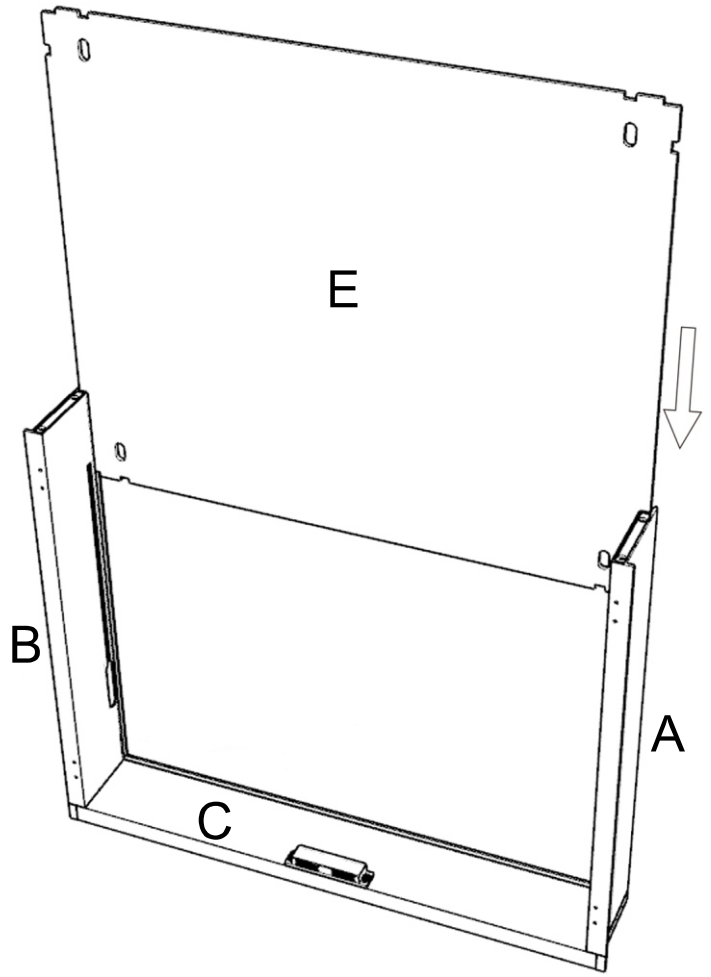

04

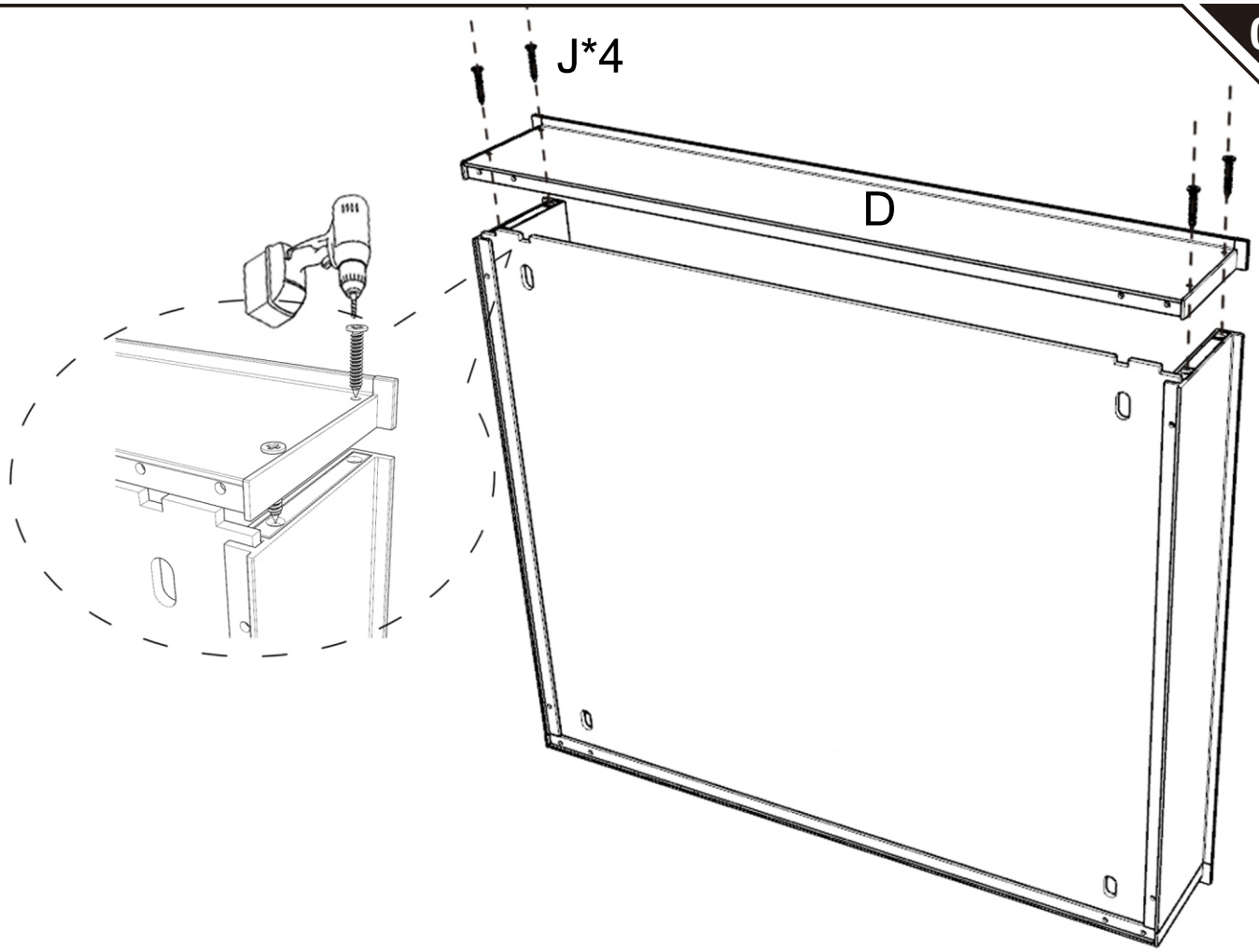

05

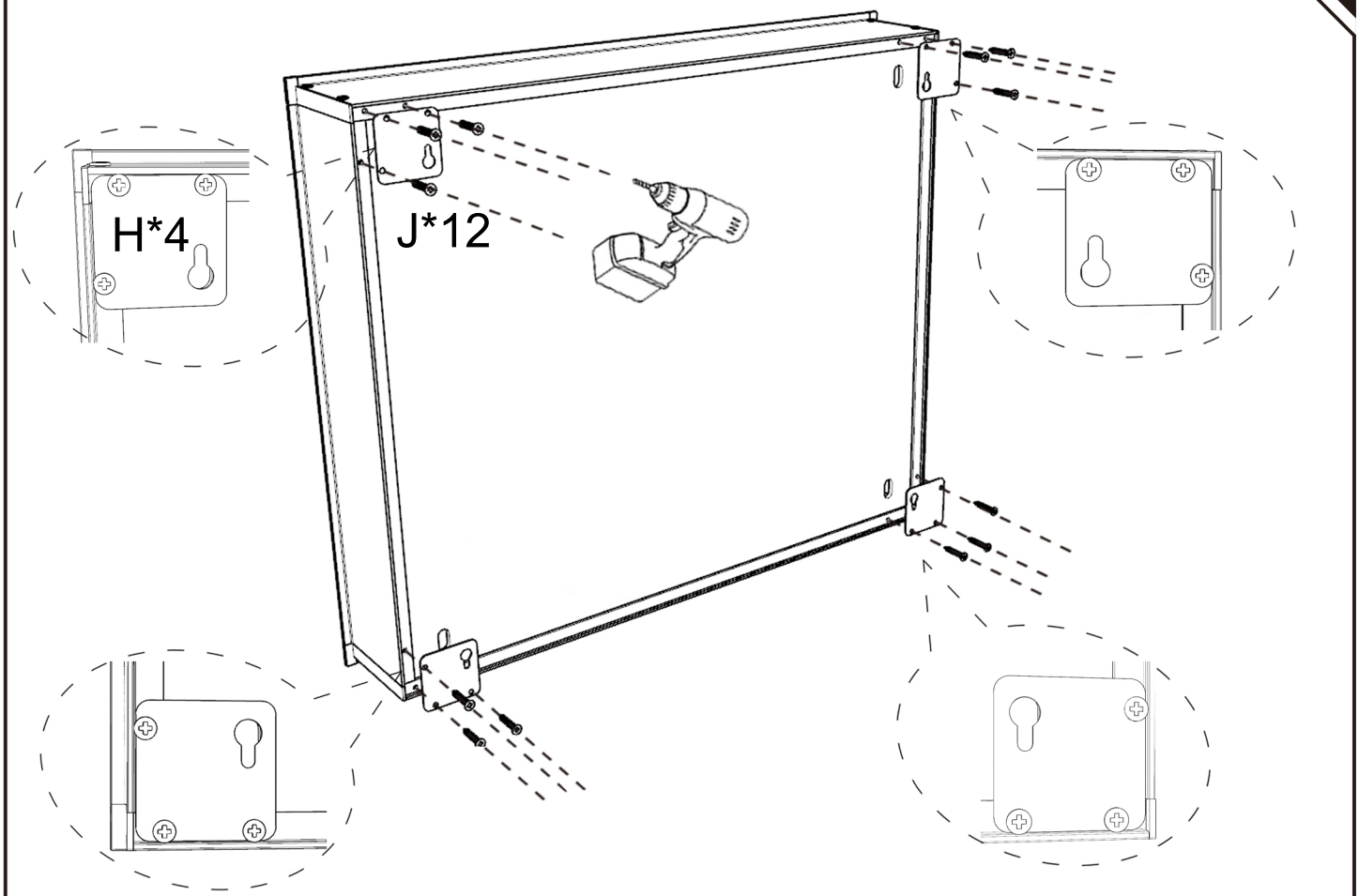

06

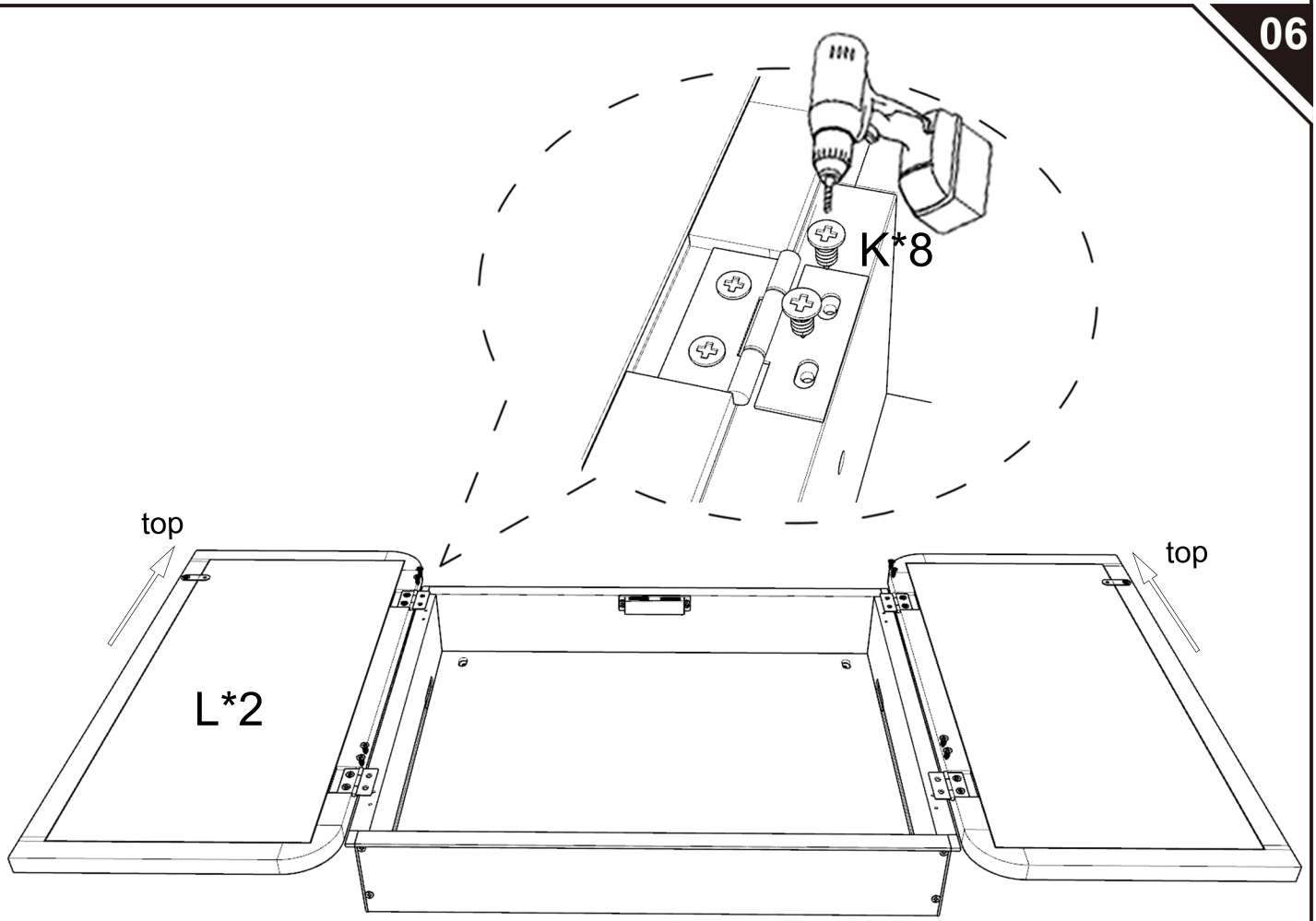

07

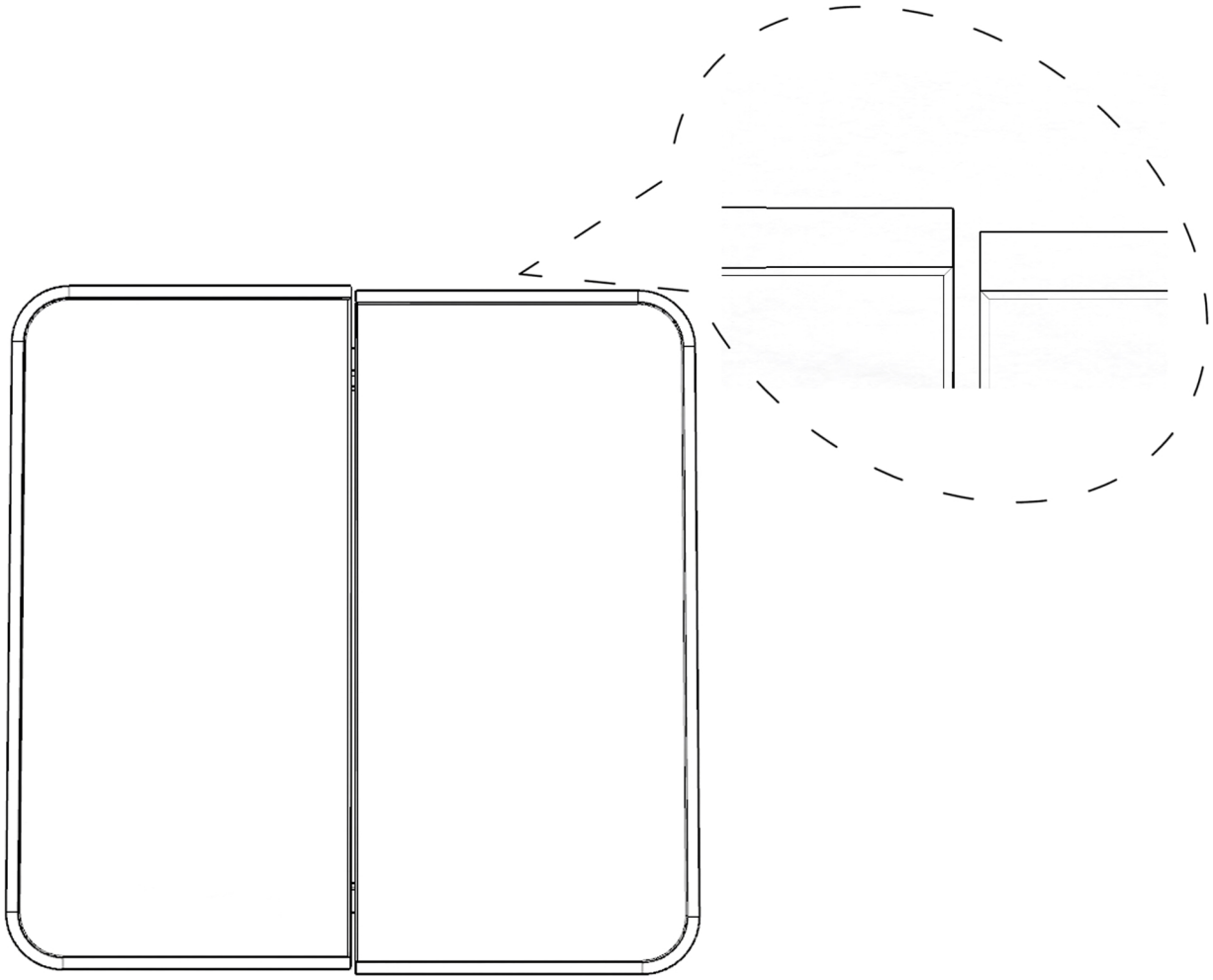

08

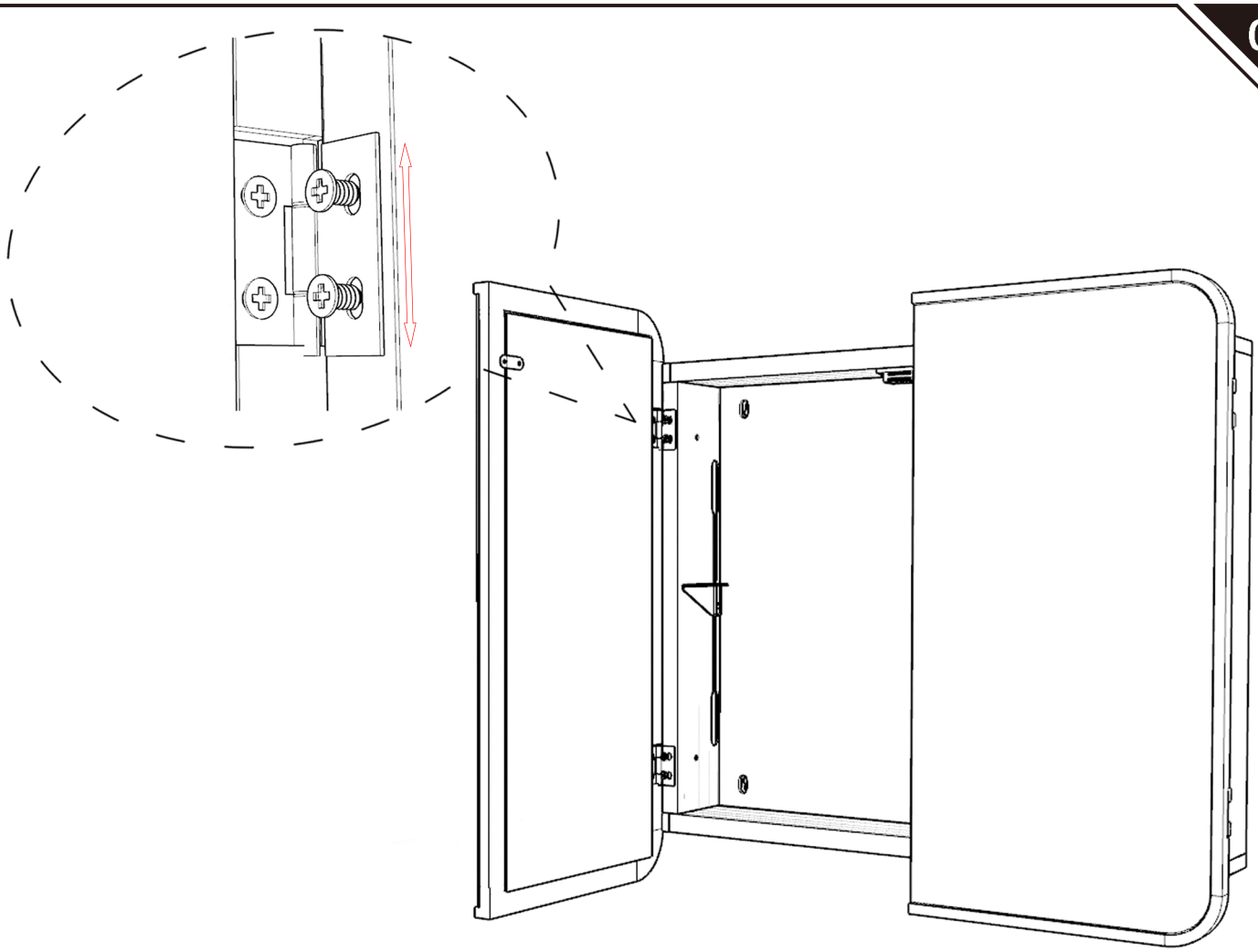

09

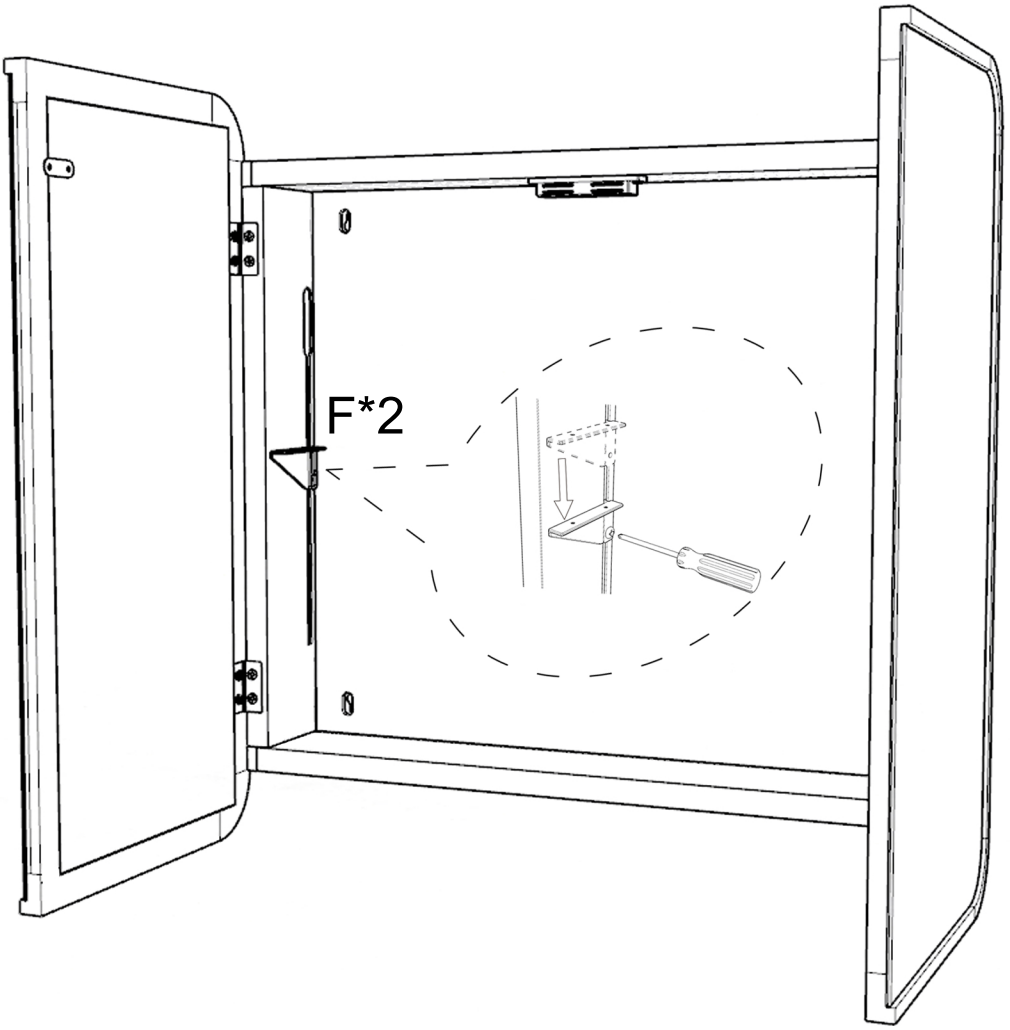

10

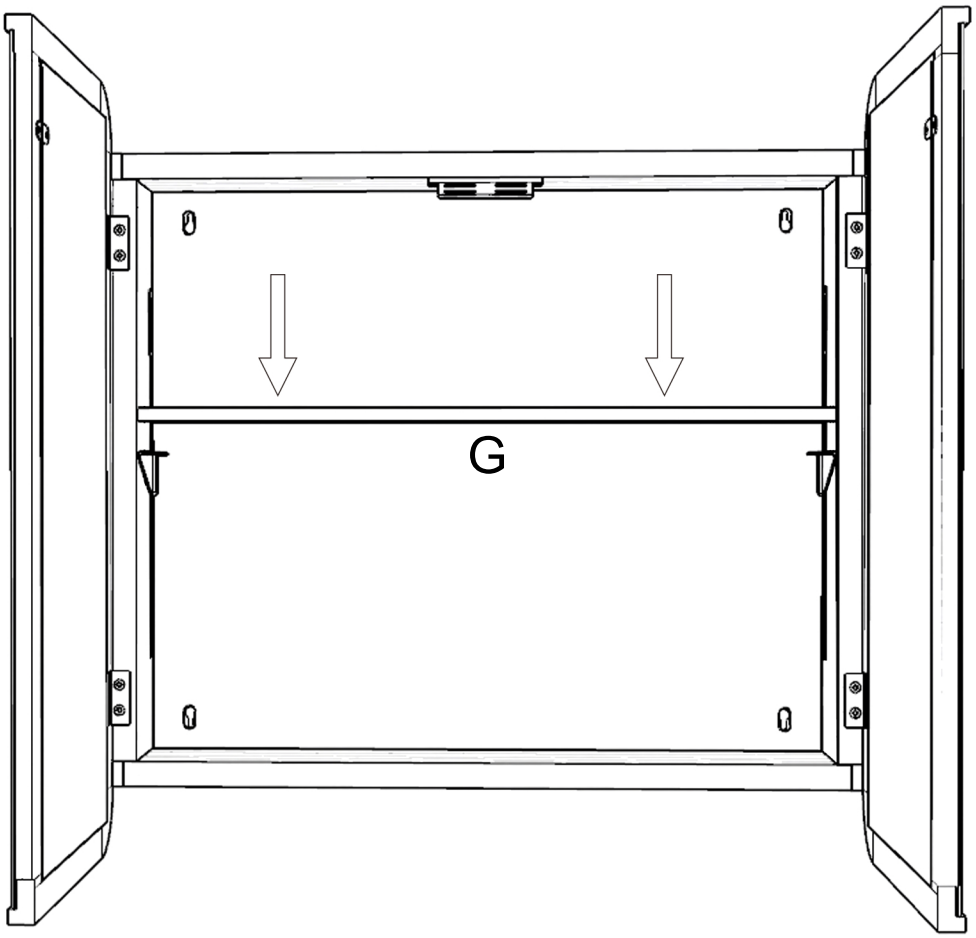

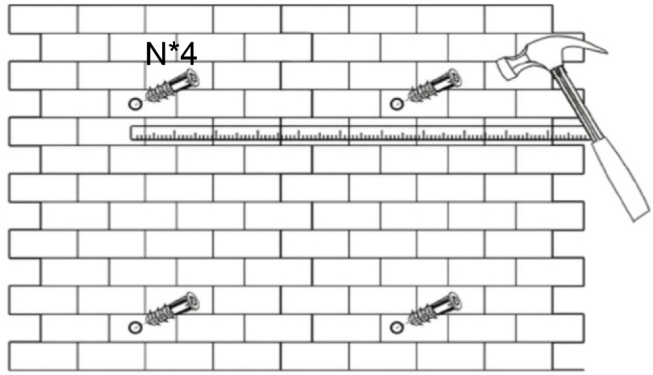

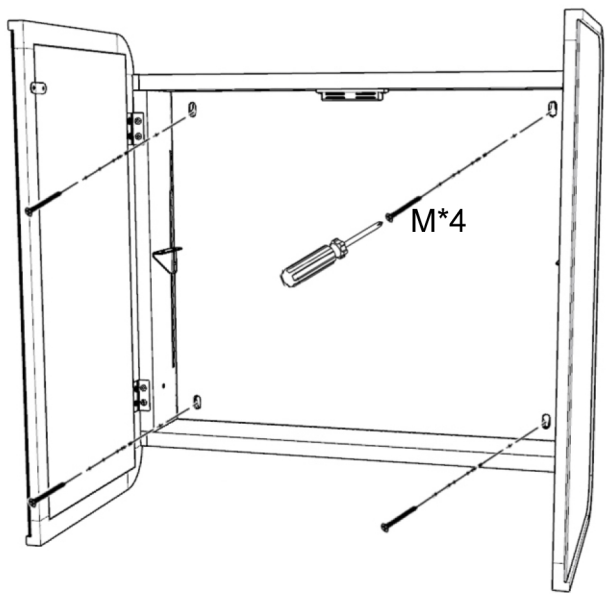

***EN*_Recessed Installation**
Mark four (4) mounting holes on the wall corresponding to the pre-drilled hole locations in the mounting bars on the inside back panel of the cabinet.

***FR*_Installation encastrée**
Marquez quatre (4) trous de fixation sur le mur, correspondant aux emplacements des trous pré-percés dans les barres de fixation situées sur la face arrière intérieure de l'armoire.

***DE*_Einbau**
Markieren Sie vier (4) Befestigungslöcher an der Wand, die den vorgebohrten Lochpositionen in den Befestigungsschienen auf der inneren Rückwand des Schranks entsprechen.

***ES*_Instalación empotrada**
Marque cuatro (4) orificios de montaje en la pared, que se correspondan con la ubicación de los orificios pretaladrados en las barras de montaje situadas en el panel trasero interior del armario.

***PT*_Instalação embutida**
Marque quatro (4) orifícios de montagem na parede, correspondentes às posições dos orifícios pré-perfurados nas barras de montagem no painel traseiro interior do armário.

***IT*_Installazione ad incasso**
Tracciare quattro (4) fori di fissaggio sulla parete in corrispondenza delle posizioni dei fori preforati presenti sulle barre di montaggio situate sul pannello posteriore interno del mobile.

***RO*_Montare încastrată**
Marcați patru (4) găuri de fixare pe perete, corespunzătoare pozițiilor găurilor pre-forate din barele de fixare de pe panoul din spate interior al dulapului.

***PL*_Montaż wpuszczany**
Zaznacz na ścianie cztery (4) otwory montażowe w miejscach odpowiadających wstępnie wywierconym otworom w listwach montażowych znajdujących się na wewnętrznej stronie tylnego panelu szafki.

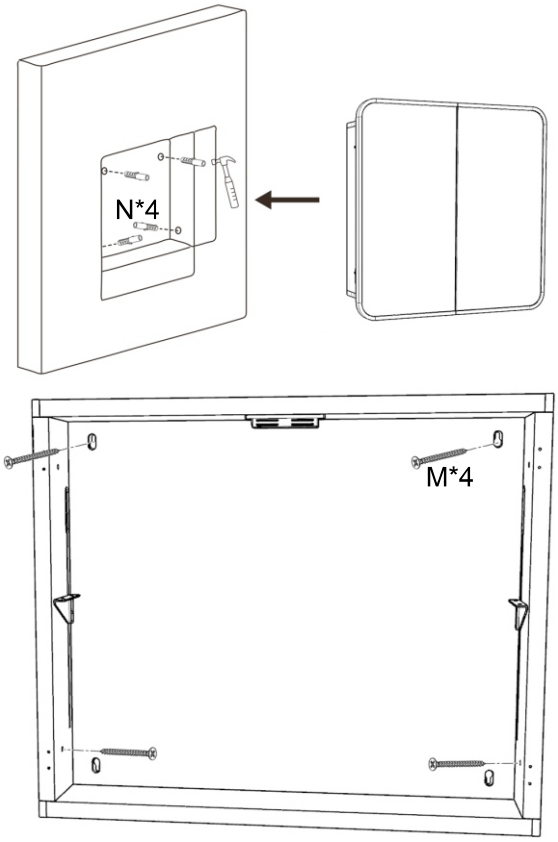

ES_Paso 1. Retira con cuidado todo el material de embalaje.
Deja a un lado los estantes y los herrajes hasta que los necesites.
Paso 2. Determina la ubicación deseada del armario en la pared.
Marca la pared para indicar el tamaño de la abertura. Por lo general, la altura recomendada hasta el centro del armario es de 64" desde el suelo.
Paso 3. PRECAUCIÓN: Los montantes de la pared, las tuberías o las líneas eléctricas que interfieran deben retirarse o reubicarse. Realice el hueco en la pared, con cuidado de no dañar la superficie circundante. Inserte un marco de refuerzo para sostener todos los bordes de las placas de yeso.
Paso 4. Inserte el armario en el hueco de la pared, asegurándose de que quede a plomo y centrado. Utilice un nivel de carpintero y coloque cuñas en las esquinas del armario si es necesario.
Paso 5. Una vez insertado el armario en la pared, mida 2" hacia abajo desde la parte superior e inferior del armario. Centre la medida en los laterales del armario.
Paso 6. Con una broca, taladre un total de 4 agujeros piloto en las posiciones determinadas en el paso 5. Fíjelo a los montantes de la pared a través de los 4 orificios de montaje del interior del armario (tornillos incluidos).

Done

EN_Step 1. Carefully remove all packing material.
Place shelves and hardware aside until needed.
Step 2. Determine desired location of cabinet on wall.
Mark wall to show wall opening size. Generally, the recommended height to the center of the cabinet is 64"from the floor.
Step 3. CAUTION: Wall studs, plumbing or electrical lines that interfere must be removed or relocated. Cut wall opening, being careful not to damage the surrounding wall surface. Insert framing to support all plaster board edges.
Step 4. Insert cabinet into wall opening in plumb and centered position. Use a carpenter's level and shim corners of cabinet if necessary.
Step 5. Once cabinet is inserted into wall, measure down 2" from the top and the bottom of the cabinet. Center the measurement on the sides of the cabinet.
Step 6. Using a drill bit, drill a total of 4 pilot holes in the locations determined in Step 5. Secure to wall studs through the 4 mounting holes inside cabinet (screws provided)

FR_Étape 1. Retirez soigneusement tout le matériel d'emballage.
Mettez de côté les étagères et les pièces de fixation jusqu'à ce que vous en ayez besoin.
Étape 2. Déterminez l'emplacement souhaité de l'armoire sur le mur.
Marquez le mur pour indiquer les dimensions de l'ouverture. En général, la hauteur recommandée jusqu'au centre de l'armoire est de 64" à partir du sol.
Étape 3. ATTENTION : les montants muraux, les canalisations ou les câbles électriques qui gênent doivent être retirés ou déplacés. Découpez l'ouverture dans le mur en prenant soin de ne pas endommager la surface murale environnante. Insérez des renforts pour soutenir tous les bords des plaques de plâtre.
Étape 4. Insérez l'armoire dans l'ouverture murale en veillant à ce qu'elle soit d'aplomb et centrée. Utilisez un niveau de charpentier et caler les coins de l'armoire si nécessaire.
Étape 5. Une fois le meuble inséré dans le mur, mesurez 2" vers le bas à partir du haut et du bas du meuble. Centrez cette mesure sur les côtés du meuble.
Étape 6. À l'aide d'un foret, percez au total 4 avant-trous aux emplacements déterminés à l'étape 5. Fixez le meuble aux montants muraux à travers les 4 trous de fixation situés à l'intérieur du meuble (vis fournies).

DE_Schritt 1. Entfernen Sie vorsichtig das gesamte Verpackungsmaterial.
Legen Sie die Einlegeböden und Beschläge beiseite, bis Sie sie benötigen.
Schritt 2. Legen Sie die gewünschte Position des Schranks an der Wand fest.
Markieren Sie die Wand entsprechend der Größe der Wandöffnung. Im Allgemeinen beträgt die empfohlene Höhe bis zur Mitte des Schranks 64" vom Boden aus.
Schritt 3. ACHTUNG: Störende Wandständer, Wasser- oder Stromleitungen müssen entfernt oder verlegt werden. Schneiden Sie die Wandöffnung aus und achten Sie dabei darauf, die umgebende Wandfläche nicht zu beschädigen. Setzen Sie eine Einfassung ein, um alle Kanten der Gipskartonplatten zu stützen.
Schritt 4. Setzen Sie den Schrank lotrecht und zentriert in die Wandöffnung ein. Verwenden Sie eine Wasserwaage und unterlegen Sie die Ecken des Schranks bei Bedarf mit Unterlegscheiben.
Schritt 5. Sobald der Schrank in die Wand eingesetzt ist, messen Sie 2" von der Ober- und Unterkante des Schranks nach unten. Zentrieren Sie die Markierung an den Seiten des Schranks.
Schritt 6. Bohren Sie mit einem Bohrer insgesamt 4 Vorbohrlöcher an den in Schritt 5 festgelegten Stellen.
Befestigen Sie den Schrank durch die 4 Befestigungslöcher im Inneren des Schranks an den Wandstützen (Schrauben im Lieferumfang enthalten).

Done

PT_Passo 1. Retire cuidadosamente todo o material de embalagem.
Coloque as prateleiras e os acessórios de fixação de lado até serem necessários.
Passo 2. Determine a localização pretendida do armário na parede.
Marque a parede para indicar o tamanho da abertura. Geralmente, a altura recomendada até ao centro do armário é de 64" a partir do chão.
Passo 3. ATENÇÃO: As vigas da parede, as tubagens ou as linhas elétricas que interfiram devem ser removidas ou deslocadas. Faça o corte na abertura da parede, tendo o cuidado de não danificar a superfície da parede circundante. Insira uma estrutura de suporte para reforçar todas as arestas das placas de gesso.
Passo 4. Insira o armário na abertura da parede, mantendo-o nivelado e centrado. Utilize um nível de carpinteiro e calce os cantos do armário, se necessário.
Passo 5. Assim que o armário estiver inserido na parede, meça 2" para baixo a partir da parte superior e da parte inferior do armário. Centralize a medição nas laterais do armário.
Passo 6. Utilizando uma broca, faça um total de 4 furos-guia nos locais determinados no Passo 5. Fixe aos montantes da parede através dos 4 orifícios de montagem no interior do armário (parafusos fornecidos)

IT_Fase 1. Rimuovere con cura tutto il materiale di imballaggio.
Mettere da parte i ripiani e la ferramenta fino al momento dell'uso.
Fase 2. Stabilire la posizione desiderata del mobile sulla parete.
Tracciare un segno sulla parete per indicare le dimensioni dell'apertura. In genere, l'altezza consigliata dal pavimento al centro del mobile è di 64".
Fase 3. ATTENZIONE: eventuali montanti della parete, tubature idrauliche o cavi elettrici che ostacolano l'installazione devono essere rimossi o spostati. Praticare l'apertura nella parete, facendo attenzione a non danneggiare la superficie circostante. Inserire un'intelaiatura per sostenere tutti i bordi del cartongesso.
Fase 4. Inserire il mobile nell'apertura della parete in posizione a piombo e centrata. Utilizzare una livella da carpentiere e, se necessario, spessorare gli angoli del mobile.
Fase 5. Una volta inserito il mobile nella parete, misurare 2" verso il basso dalla parte superiore e da quella inferiore del mobile. Centrare la misura sui lati del mobile.
Fase 6. Utilizzando una punta da trapano, praticare un totale di 4 fori pilota nei punti determinati nella Fase 5. Fissare ai montanti della parete attraverso i 4 fori di montaggio all'interno del mobile (viti in dotazione).

RO_Pasul 1. Îndepărtați cu grijă tot materialul de ambalare.
Puneți rafturile și accesoriile de montare deoparte până când veți avea nevoie de ele.
Pasul 2. Stabiliți locația dorită a dulapului pe perete.
Marcați peretele pentru a indica dimensiunea deschiderii. În general, înălțimea recomandată până la centrul dulapului este de 64" de la podea.
Pasul 3. ATENȚIE: Grinzile de perete, conductele de apă sau cablurile electrice care stau în cale trebuie îndepărtate sau mutate. Decupați deschiderea în perete, având grijă să nu deteriorați suprafața peretelui din jur. Introduceți un cadru de susținere pentru a sprijini toate marginile plăcilor de gips-carton.
Pasul 4. Introduceți dulapul în deschiderea din perete, asigurându-vă că este perfect vertical și centrat. Folosiți un nivel de tâmplărie și, dacă este necesar, reglați colțurile dulapului cu șaibe de reglare.
Pasul 5. Odată ce dulapul este introdus în perete, măsurați 2" în jos de la partea superioară și inferioară a dulapului. Centrați măsurătoarea pe laturile dulapului.
Pasul 6. Folosind un burghiu, realizați un total de 4 găuri pilot în locațiile stabilite la Pasul 5. Fixați dulapul de șipcile de perete prin cele 4 găuri de montare din interiorul dulapului (șuruburi furnizate)

PL_Krok 1. Ostrożnie usuń wszystkie materiały opakowaniowe.
Odłóż półki i elementy montażowe na bok, aż będą potrzebne.
Krok 2. Określ pożądane położenie szafki na ścianie.
Zaznacz na ścianie wymiary otworu. Zazwyczaj zalecana wysokość do środka szafki wynosi 64" od podłogi.
Krok 3. UWAGA: Słupki ścienne, instalacje wodno-kanalizacyjne lub elektryczne, które przeszkadzają, należy usunąć lub przenieść. Wytnij otwór w ścianie, uważając, aby nie uszkodzić otaczającej powierzchni ściany. Wstaw ramę, która będzie podtrzymywać wszystkie krawędzie płyt gipsowo-kartonowych.
Krok 4. Wsuń szafkę do otworu w ścianie, ustawiając ją pionowo i wyśrodkowaną. Użyj poziomicy stolarskiej i w razie potrzeby podkładaj pod narożniki szafki podkładki wyrównujące.
Krok 5. Po wstawieniu szafki do ściany odmierz 2" w dół od górnej i dolnej krawędzi szafki. Wyśrodkuj te odległości na bokach szafki.
Krok 6. Za pomocą wiertła wywierć łącznie 4 otwory pilotażowe w miejscach określonych w kroku 5. Przymocuj szafkę do słupków ściennych przez 4 otwory montażowe wewnątrz szafki (śruby w zestawie).

US

If you have any questions, please contact our customer care center, Our contact details are below:

001-877-644-9366

customerservice@aosom.com

Imported by Aosom LLC
7777 Center Ave. Suite 430
Huntington Beach, CA 92647-9998 USA
MADE IN CHINA

CA

If you have any questions, please contact our customer care center, Our contact details are below:

416-792-6088

customerservice@aosom.ca

Imported by Aosom Canada Inc.
Unit 33-1 Sparks Avenue, North York, Ontario, Canada
M2H 2W1
MADE IN CHINA

Si vous avez la moindre question, veuillez contacter notre centre d'assistance à la clientèle,Nos coordonnées sont les suivantes:

416-792-6088

customerservice@aosom.ca

Importé par Aosom Canada Inc.
Unité 33-1 Sparks Avenue, North York, Ontario, Canada M2H 2W1
Fabriqué en Chine

ES

Si tiene alguna pregunta, comuníquese con nuestro Centro de Atención al Cliente,Nuestros datos de contacto son los siguientes:

0034-931294512

atencioncliente@aosom.es

IMPORTADOR/Fabricante/REP:
SPANISH AOSOM, S.L.
C/ROC GROS,Nº15.08550, ELS HOSTALETS DE BALENYÀ, SPAIN.
B66295775
HECHO EN CHINA

Se tiver alguma dúvida, por favor contacte o nosso Centro de Atendimento ao Cliente,Os nossos dados de contacto são os seguintes:

0034-931294512

info@aosom.pt.

UK

If you have any questions, please contact our customer care center, Our contact details are below:

0044-800-240-4004

enquiries@mhstar.co.uk

IMPORTER ADDRESS:
MH STAR UK LTD
1 Northampton Cross Logistics Park
Northampton Cross Road
Northampton
Nn4 9FH
Tel: 0800 240 4050
enquiries@mhstar.co.uk
MADE IN CHINA

DE

Wenn Sie Fragen haben, wenden Sie sich bitte an unser Kundendienstzentrum,Unsere Kontaktdaten stehen unten:

0049-0(40)-87408465

service@aosom.de

ADRESSE DES IMPORTEURE/Hersteller/REP:
MH Handel GmbH
Wendenstraße 309
D-20537 Hamburg
Germany
IN CHINA HERGESTELLT

IT

In caso di dubbio, si prega di contattare il nostro centro assistenza clienti,I nostri dettagli di contatto sono di seguito:

0039-0249471447

clienti@aosom.it

IMPORTATO DA/Produttore/REP:
AOSOM Italy srl
Centro Direzionale Milanofiori
Strada 1 Palazzo F1
20057 Assago (MI)
P.I.: 08567220960
FATTO IN CINA

RO

Importator/Producător/REP:
Aosom Romania SRL
Str. Barbu Mumuleanu, nr. 30-32
Bucuresti, Sector 2
Tel: +40 312294730
clienti@aosom.ro
Fabricat in China

FR

Si vous avez la moindre question, veuillez contacter notre centre d'assistance à la clientèle,Nos coordonnées sont les suivantes:

0033-1-84166106

aosom@mhfrance.fr

Importé par/Fabricant/REP:
MH FRANCE
2 Rue Maurice Hartmann
92130 Issy Les Moulineaux
France
FABRIQUÉ EN CHINE

FR
DONNEZ OU RECYCLEZ
ASSOCIATION OU LIVRAISON OU DÉCHÈTERIE
Adresses sur quefairedemesdechets.fr

Aosom