IN260600278V01_US_CA

350-235V80

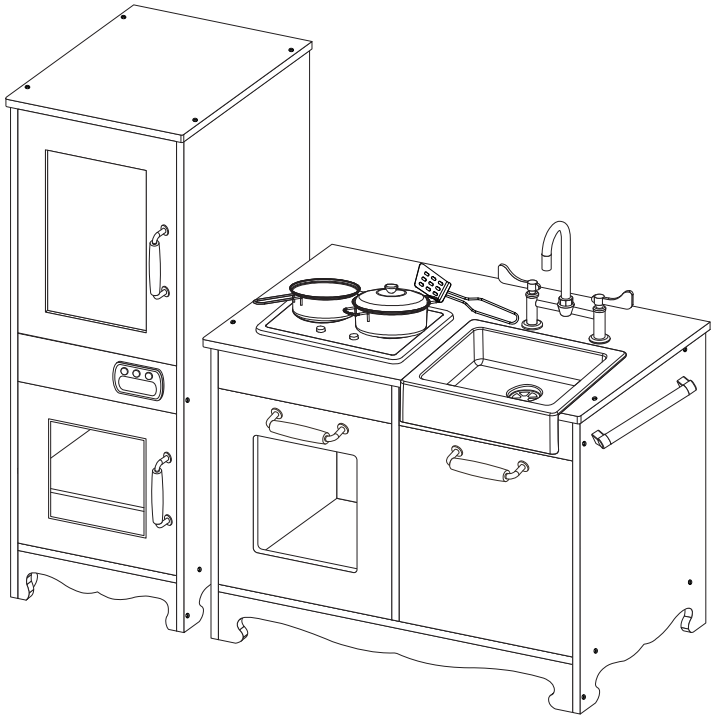

EN_WARNING: Suitable for ages 3 years +;
FR_ATTENTION: Convient aux enfants de 3 ans +;

0-3

32 STEPS

150 MIN

***EN*_IMPORTANT, RETAIN FOR FUTURE REFERENCE: READ CAREFULLY.**
***FR*_IMPORTANT : A LIRE ATTENTIVEMEN ET A CONSERVER POUR VOUS Y REFERER ULTERIEUREMENT.**

EN

WARNING:

1.CHOKING HAZARD—Small parts. Not suitable for children under 3 years.
2. Only allowed for adults to install, keep children away.
3. To be used under the direct supervision of an adult.
4. Place it on a flat and clean floor, Check all the parts are well connected before use.
5. Keep away from fire! Keep away from water!

MAINTENANCE & CARE

A. Keep all instructions and parts relating to this product for future reference.
B. If any problem occurred, please send it to qualified maintainer.
C. Please wipe down with a dry or damp cloth.

FR

ATTENTION:

1. DANGER D'ÉTOUFFEMENT—Petits éléments. Ne convient pas aux enfants de moins de 3 ans.
2. Installation par des adultes uniquement, tenir les enfants à l'écart.
3. À utiliser sous la surveillance directe d'un adulte.
4. Posez-le sur un sol plat et propre. Vérifiez que toutes les pièces sont bien connectées avant toute utilisation.
5. Loin du feu ! Loin de l'eau !

ENTRETIEN ET MAINTENANCE

A. Conservez toutes les instructions et les pièces relatives à ce produit pour pouvoir vous y référer ultérieurement.
B. Si un problème survient, veuillez l'envoyer à un technicien qualifié.
C. Veuillez essuyer avec un chiffon sec ou humide.

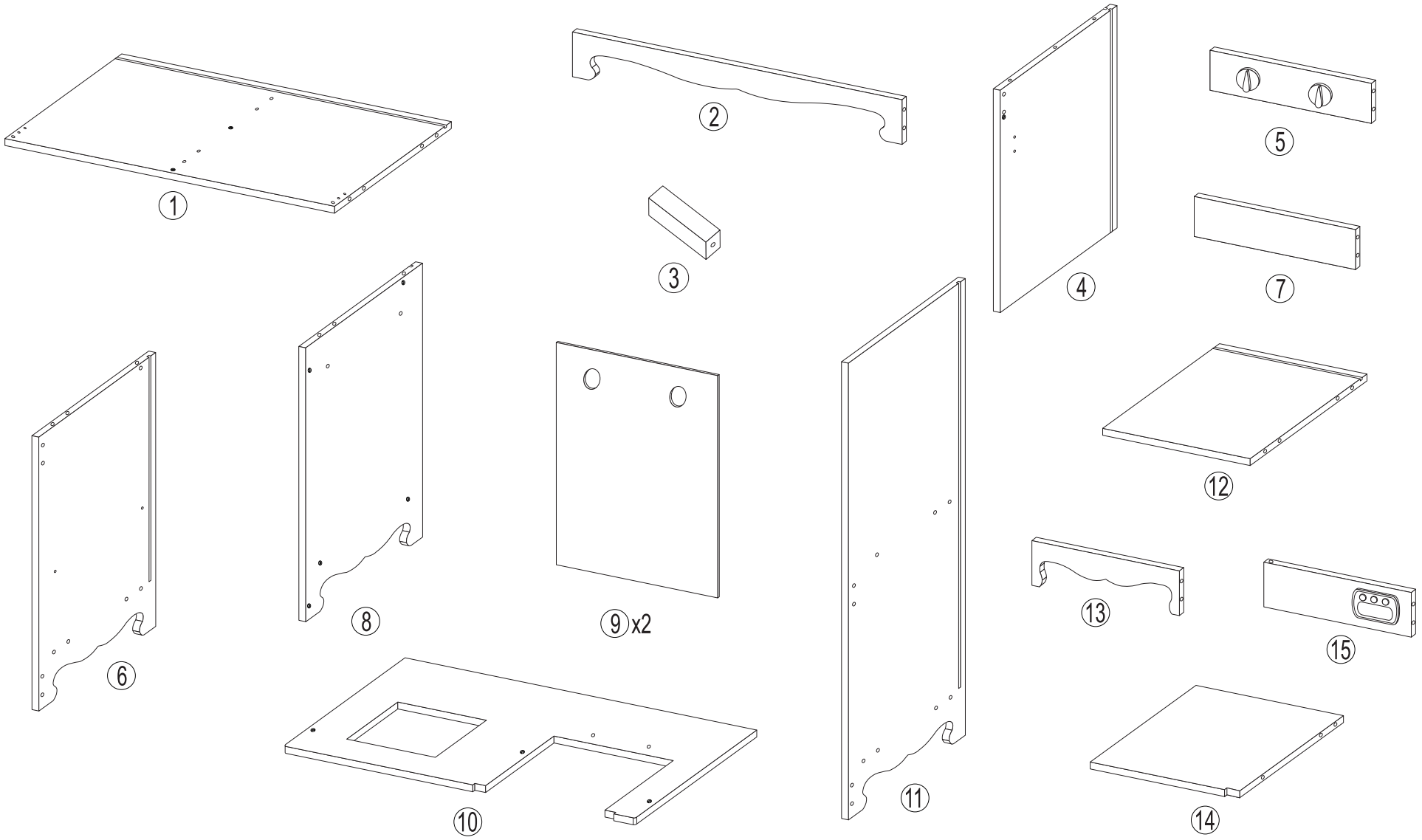
1
2
3
4
5
6
7
8
9 x2
10
11
12
13
14
15

PARTS

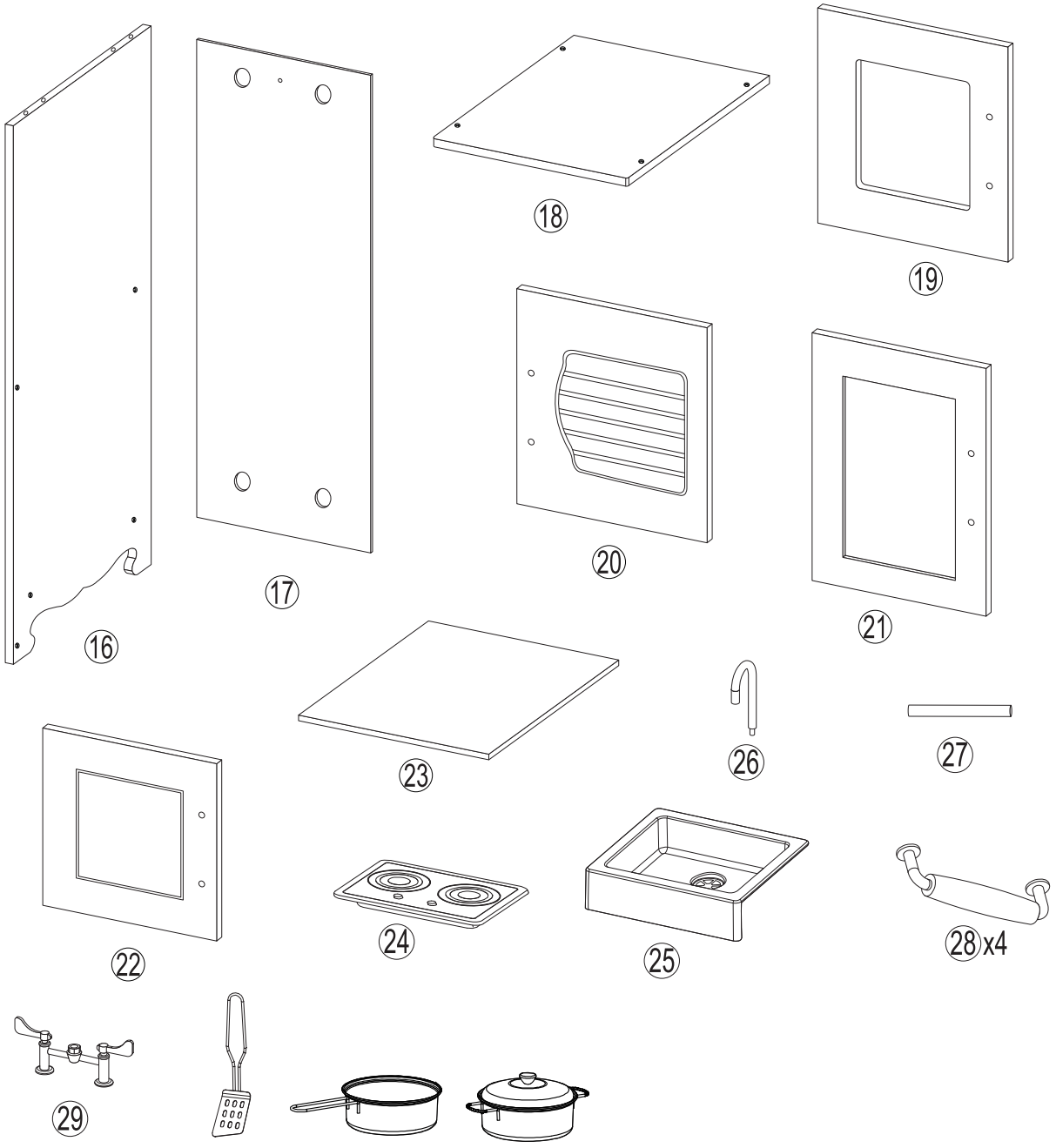

A	M4x30mm 30+2PCS	I	4 PCS
B	M4x16mm 13+1PCS	J	4 PCS
C	M3x9mm 54+2PCS	K	4 PCS
D	M5x40mm 1 PC	L	4 PCS
E	36+2PCS	M	2 PCS
F	4 PCS	N	1 PC
G	8 PCS	O	1 PC
H	2 PCS	P	M4x45mm 1 PC
		Q	M4x10mm 1 PC

01

Cx4
Fx2

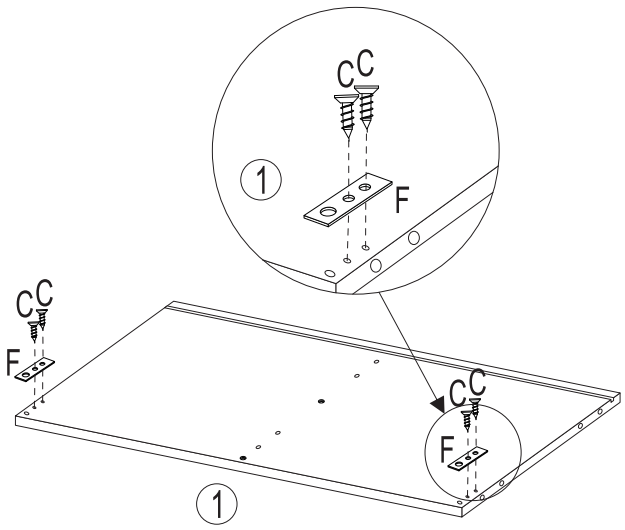

02

Cx6
Ix2
Kx2

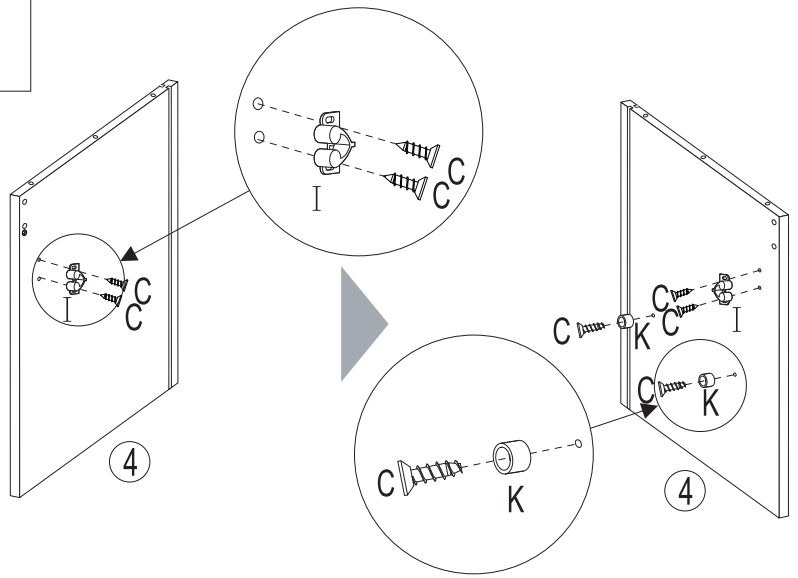

03

Cx2
Kx2

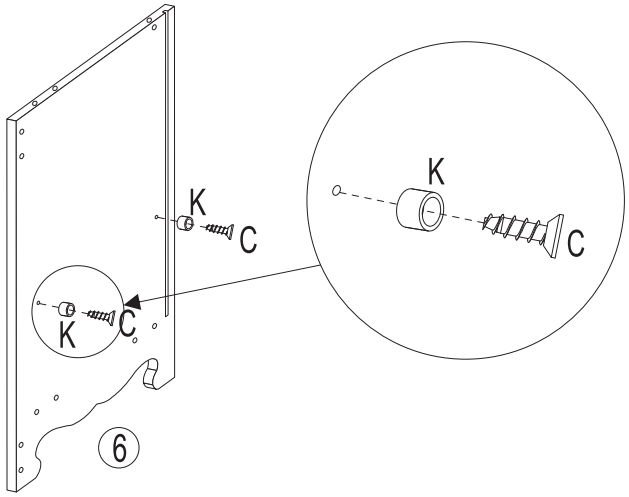

04

Cx4
Lx2

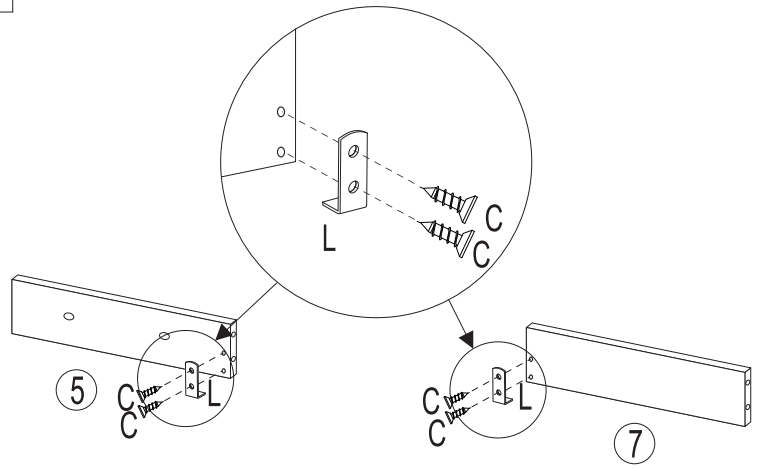

Ax1
Dx1
Ex2

05

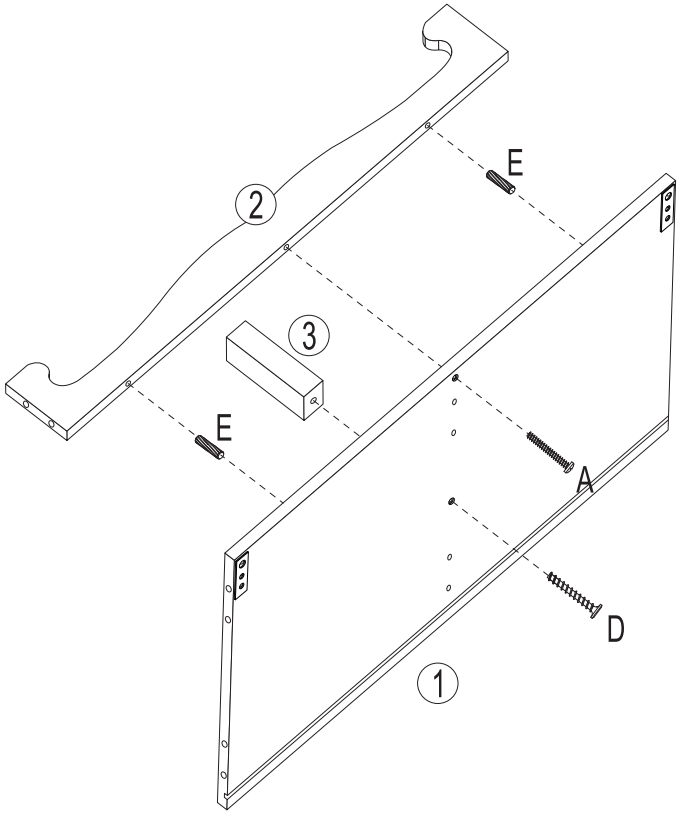

Ax2
Ex2

06

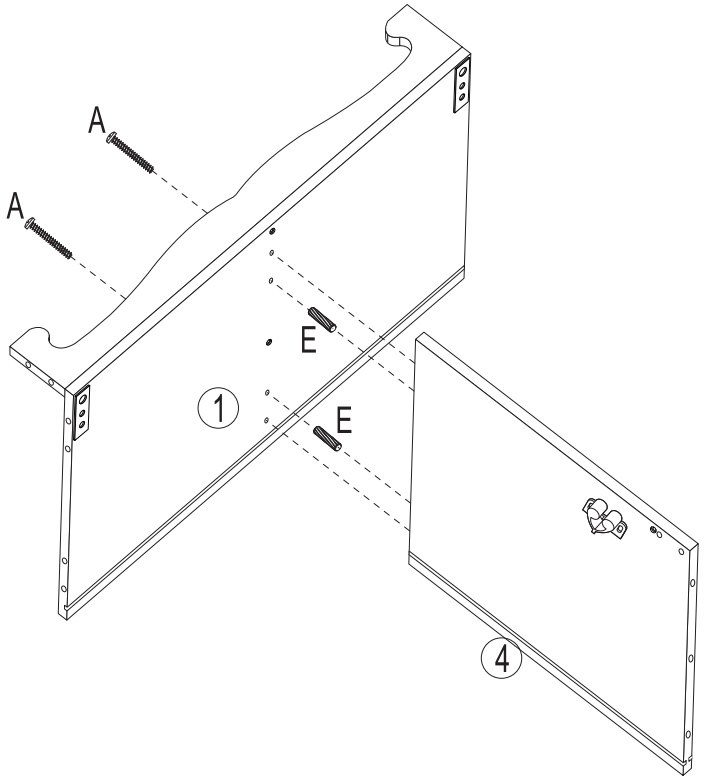

Ax1
Ex1

07

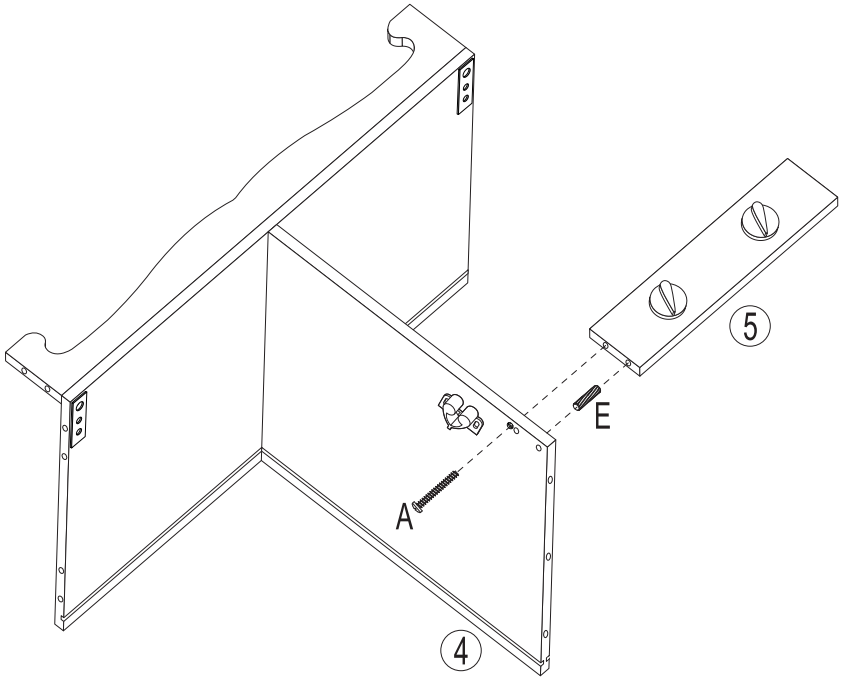

Ax4
Ex4

08

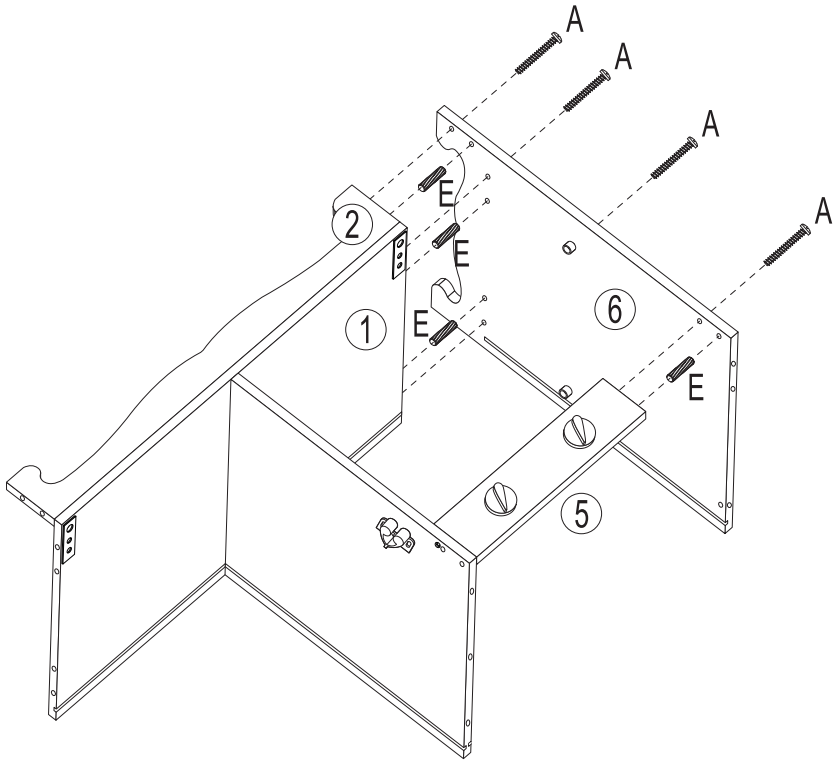

Bx2
Mx2

09

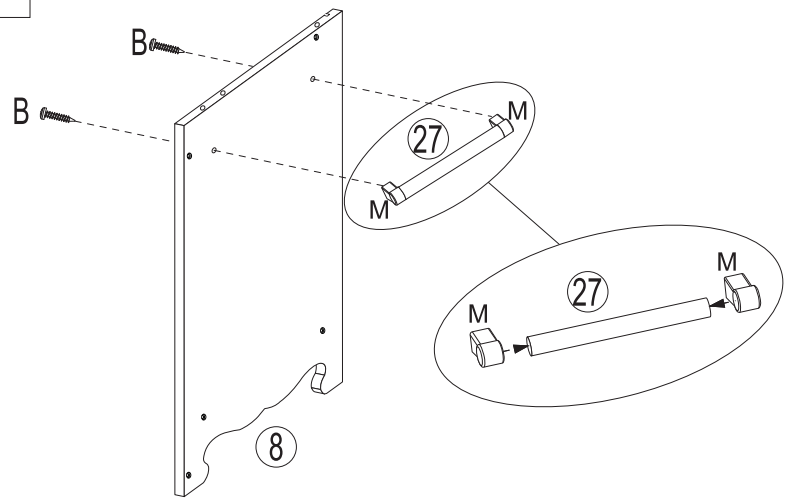

Ax1
Ex1

10

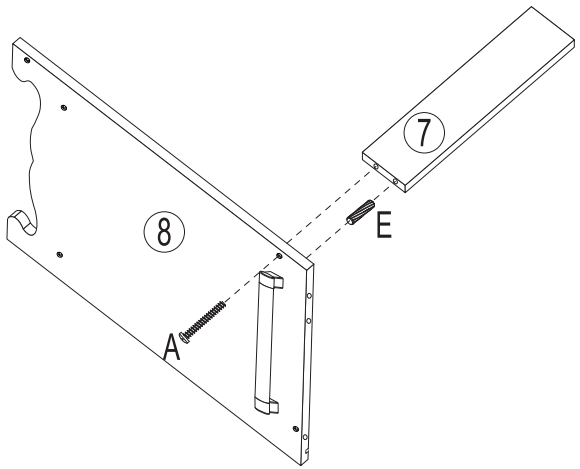

Ax3
Ex5

11

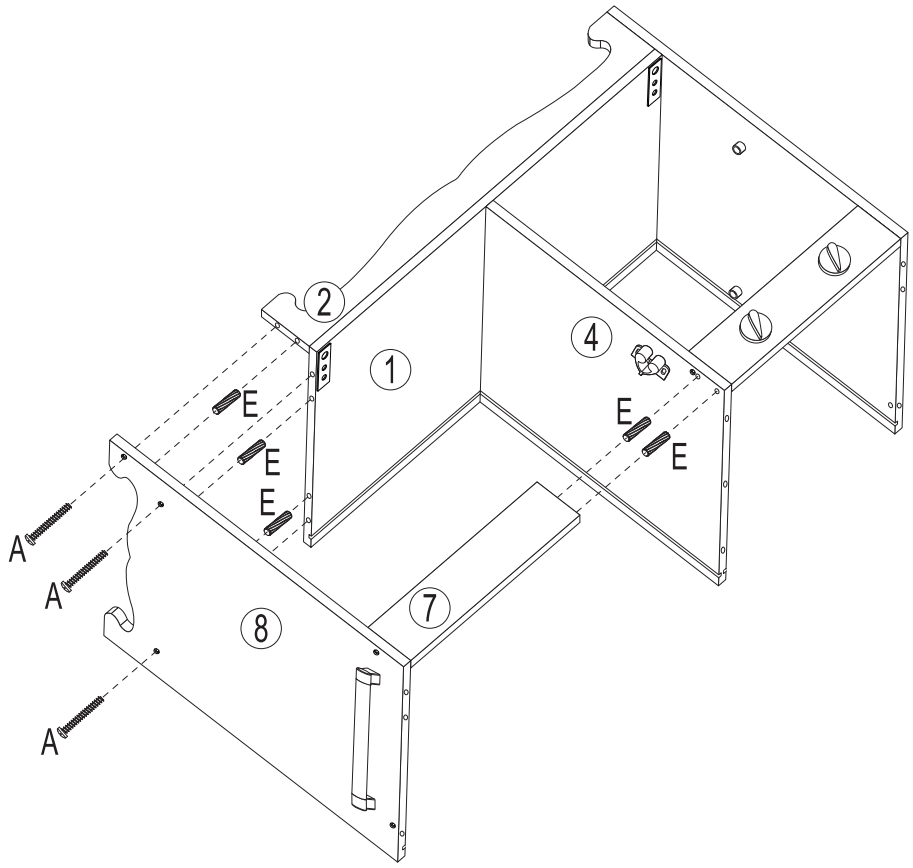

12

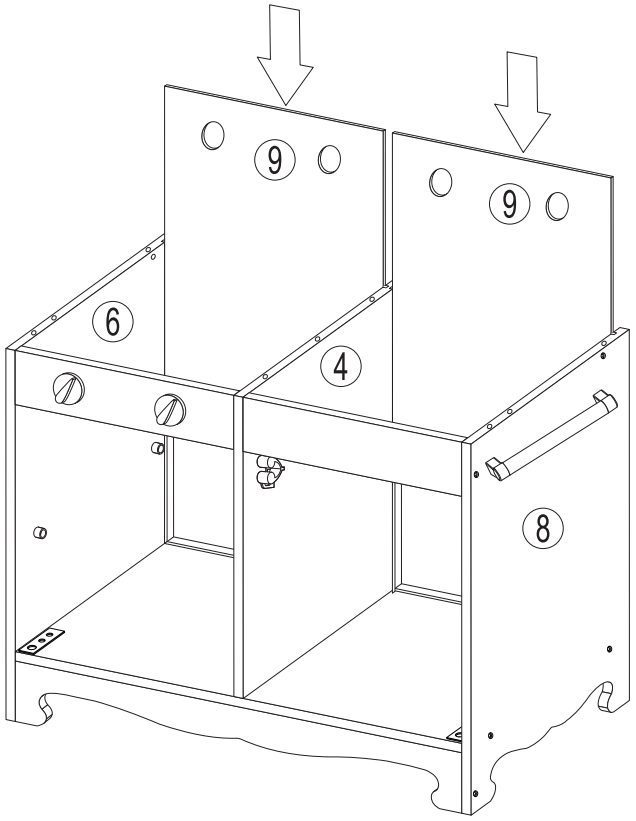

Bx2
Cx2
Hx2
Qx1

13

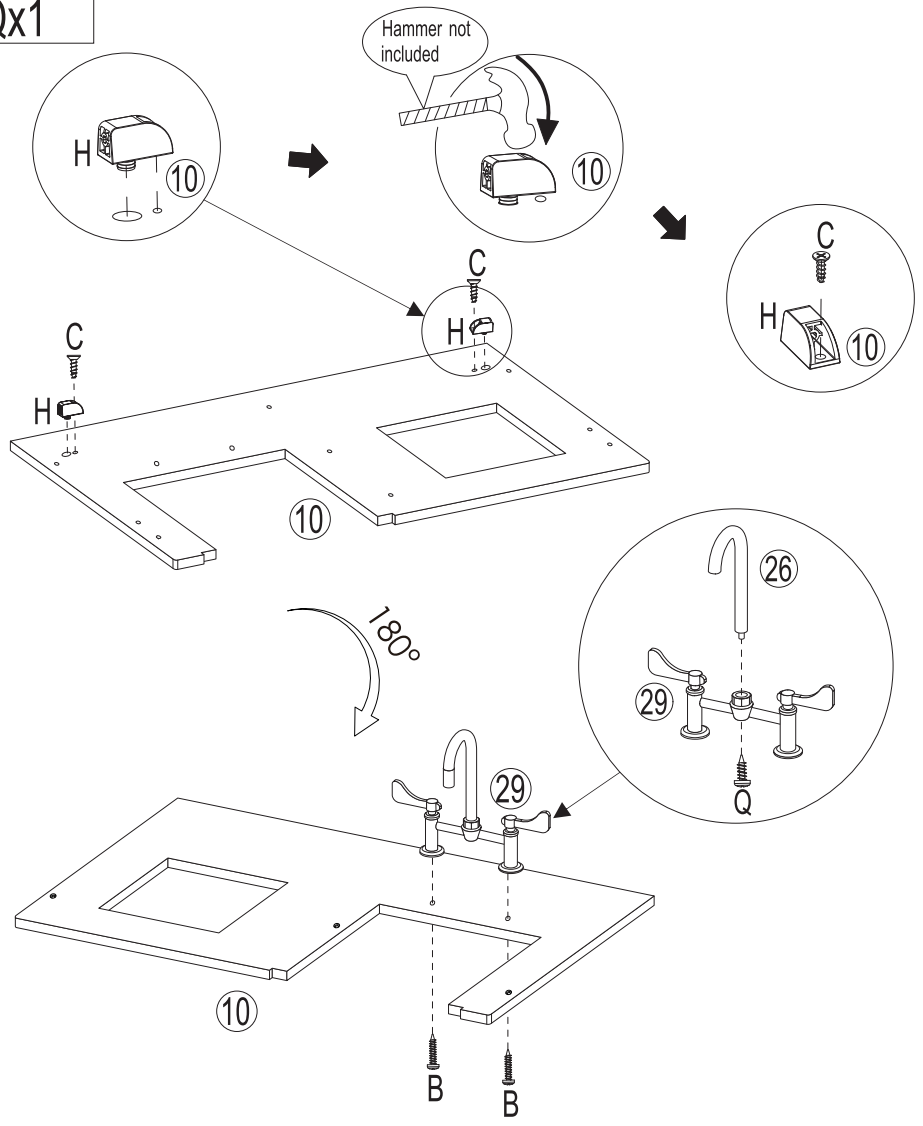

Ax3
Ex6

14

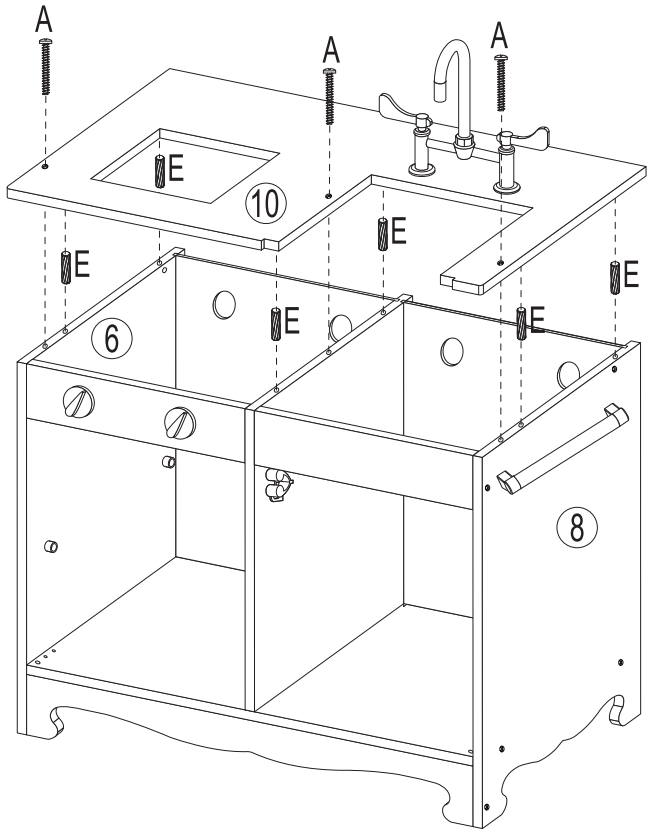

Bx2

15

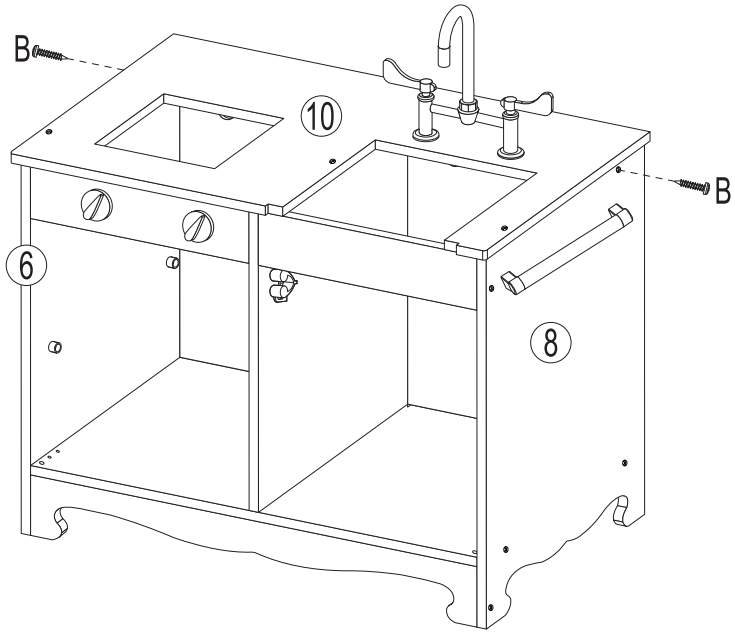

Cx4
Fx2

16

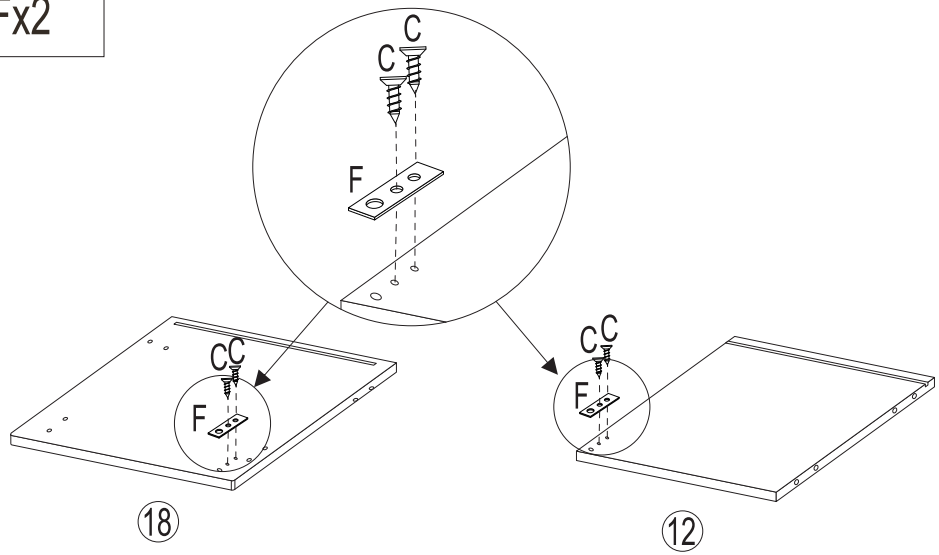

Cx4
Lx2

18

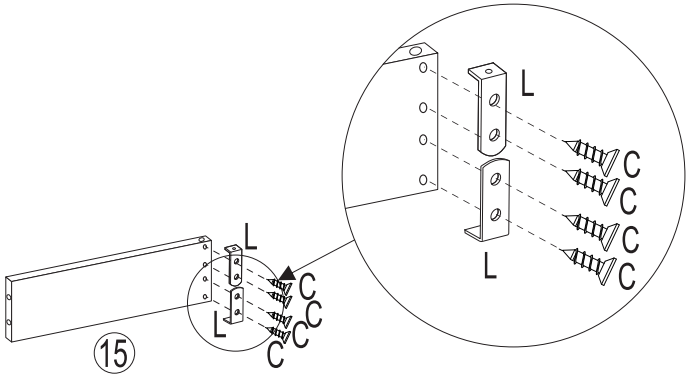

Cx4
Ix2

17

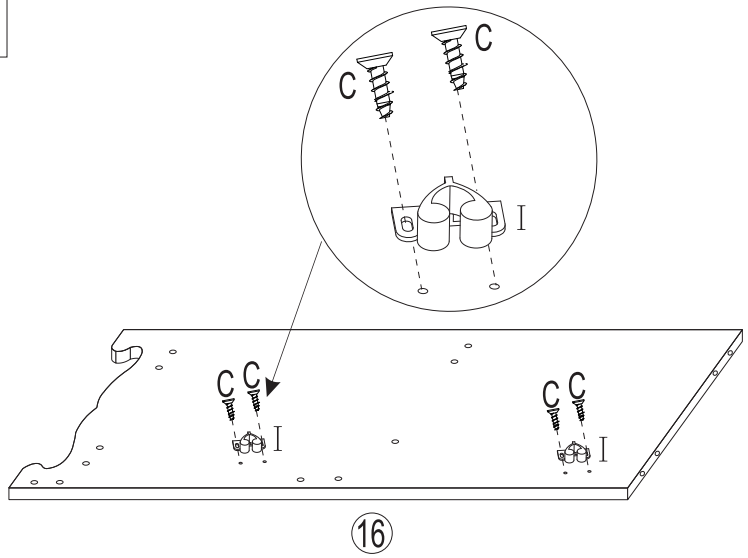

Ax6
Ex5

19

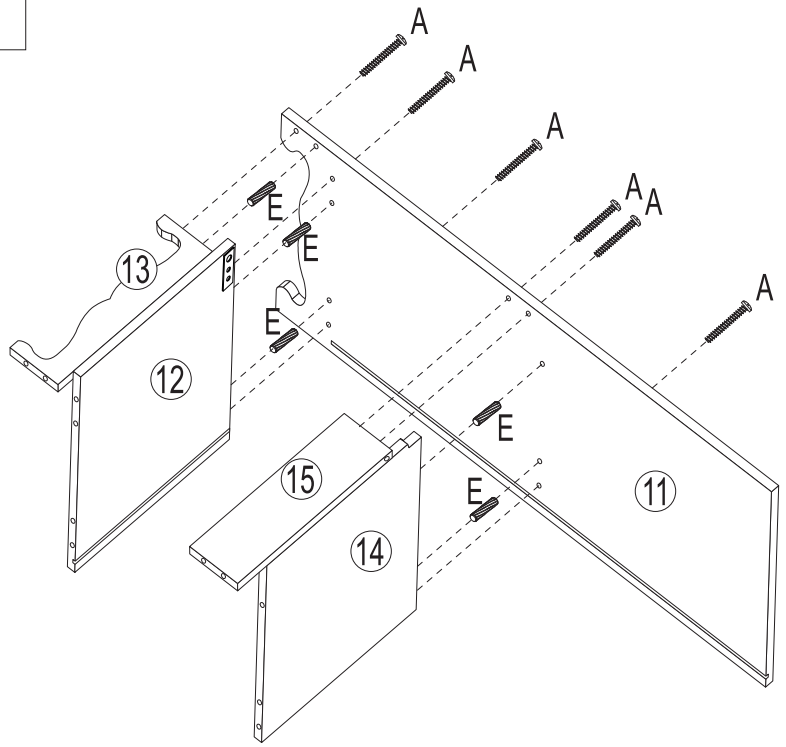

Ax5
Ex6

20

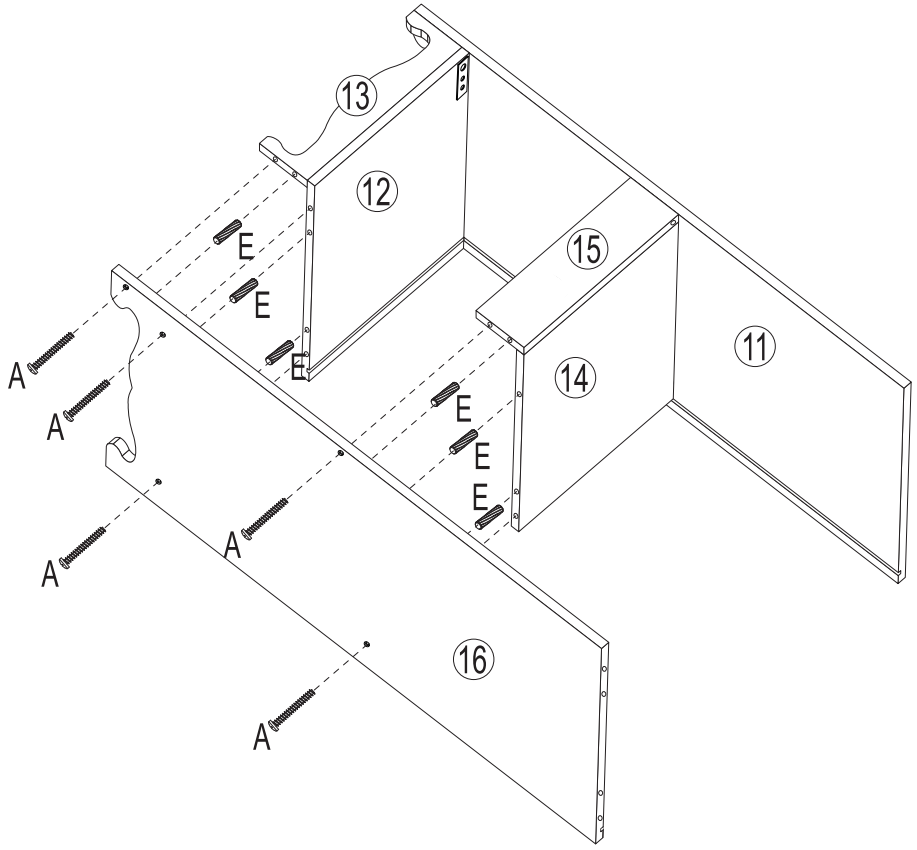

21

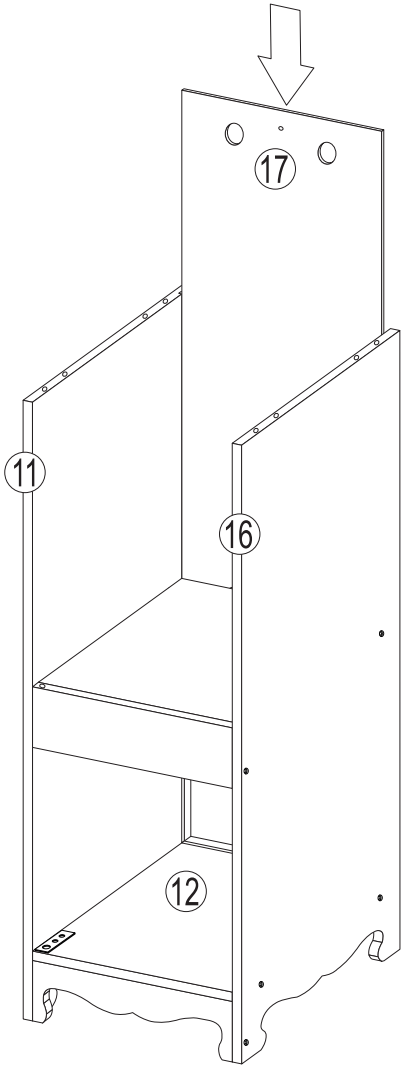

Ax4
Ex4

22

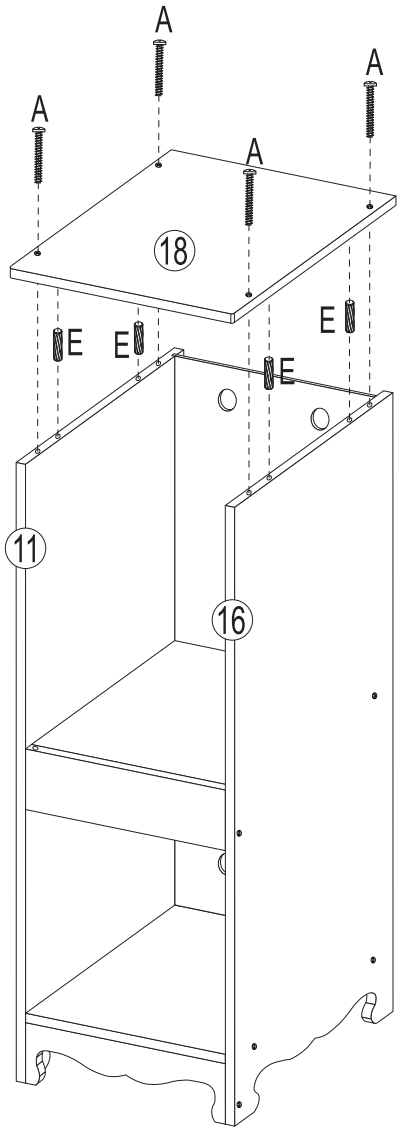

Bx2
Cx4
Gx1
Jx1

23

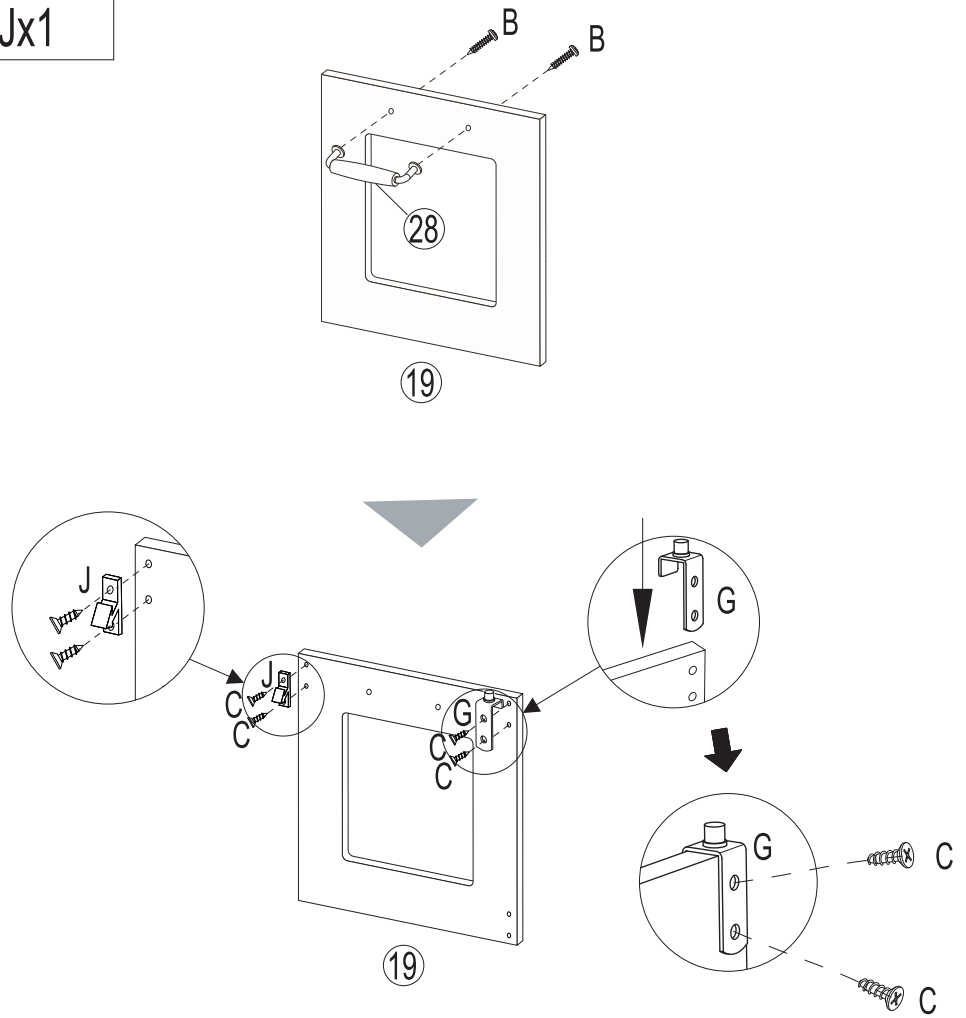

Bx2
Cx4
Gx1
Jx1

24

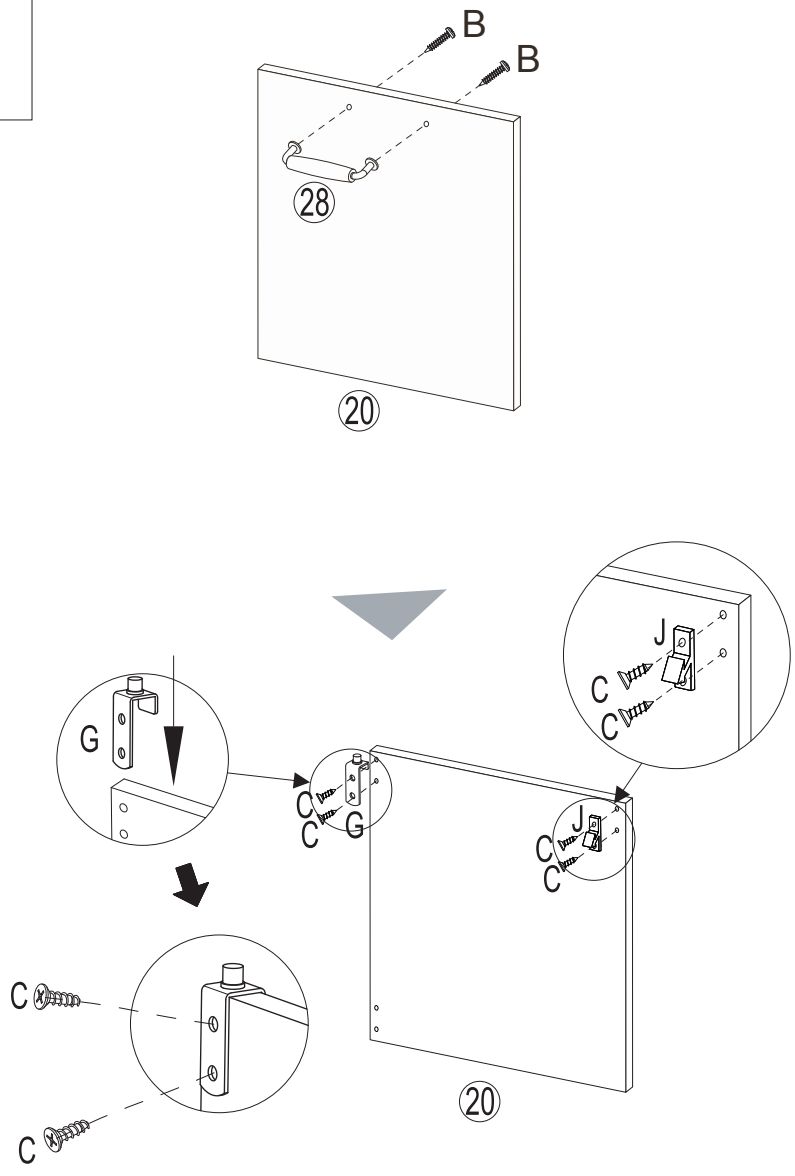

Bx2
Cx4
Gx1
Jx1

25

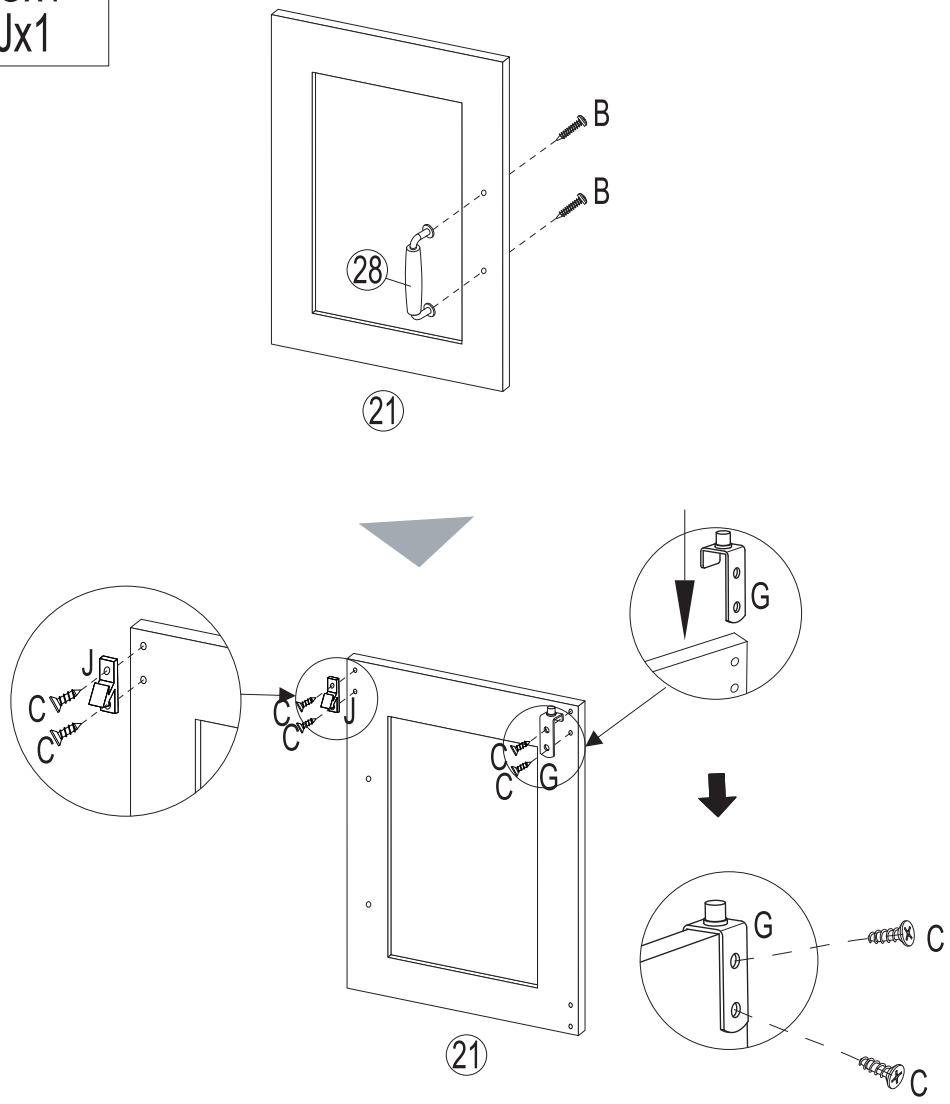

Bx2
Cx4
Gx1
Jx1

26

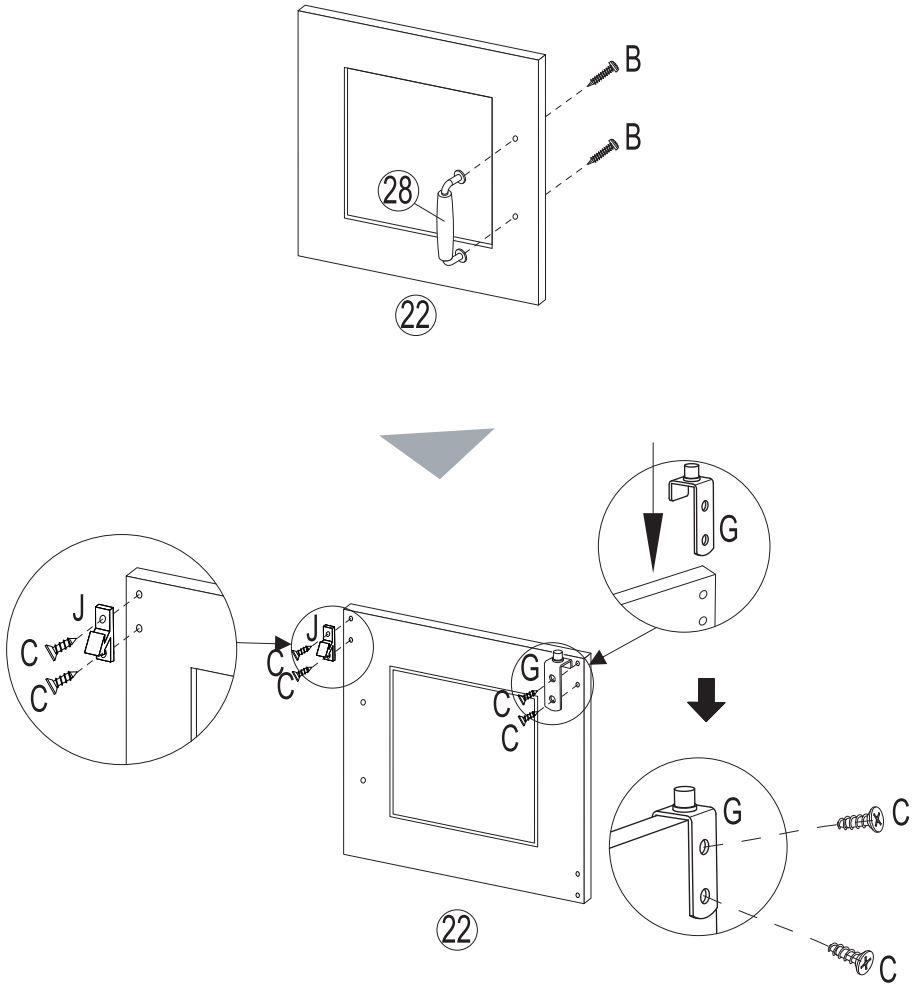

Cx2
Gx1

27

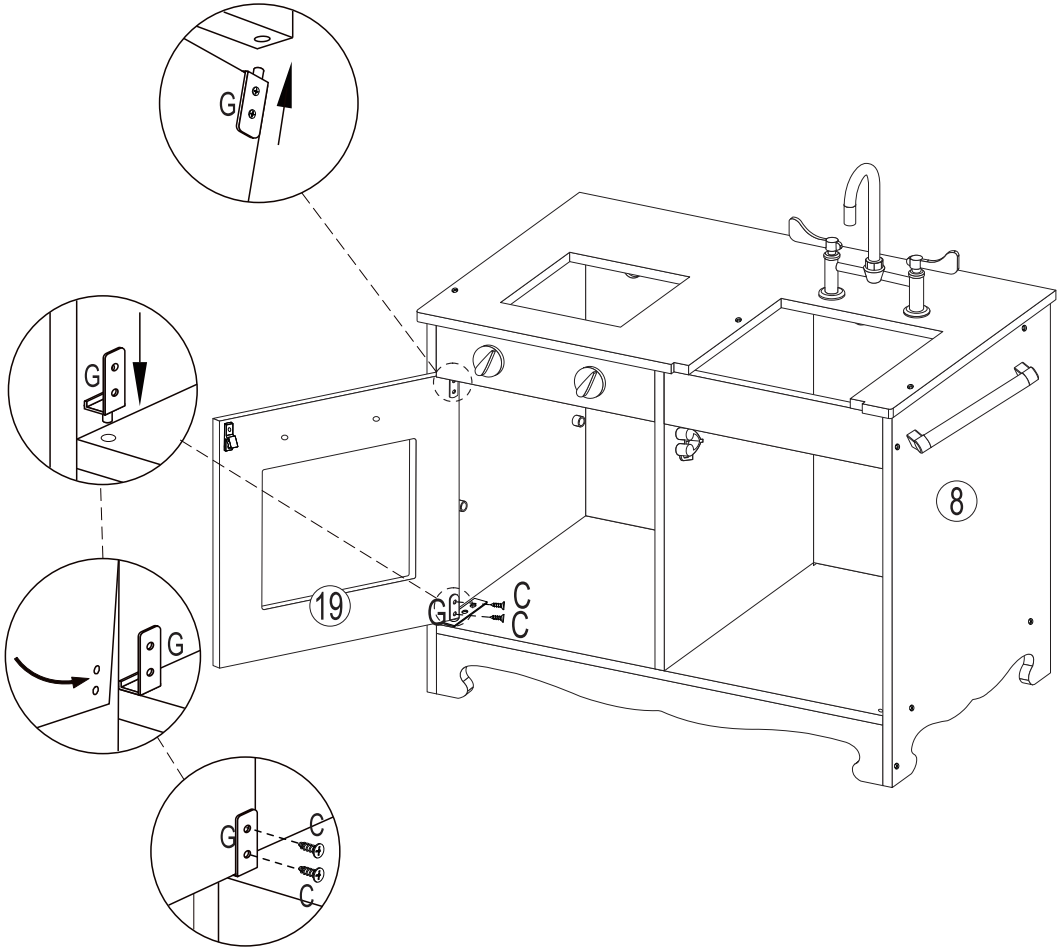

Cx2
Gx1

28

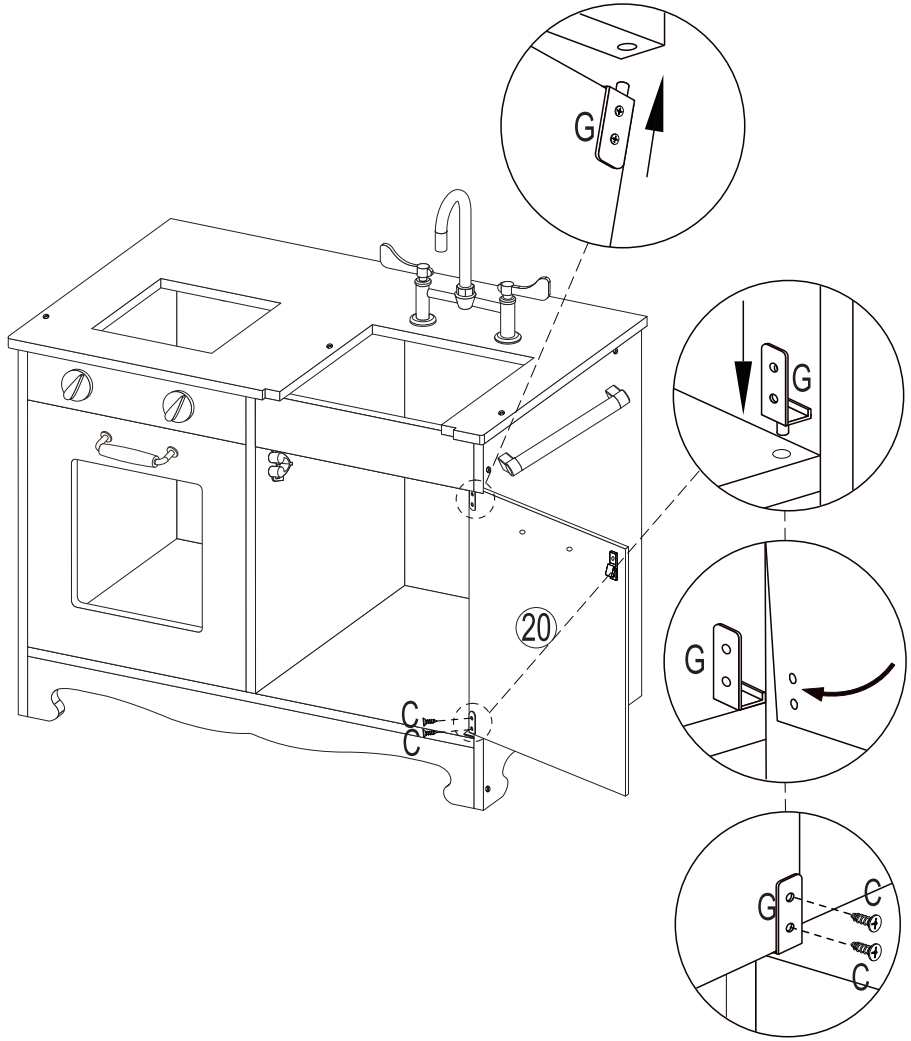

29

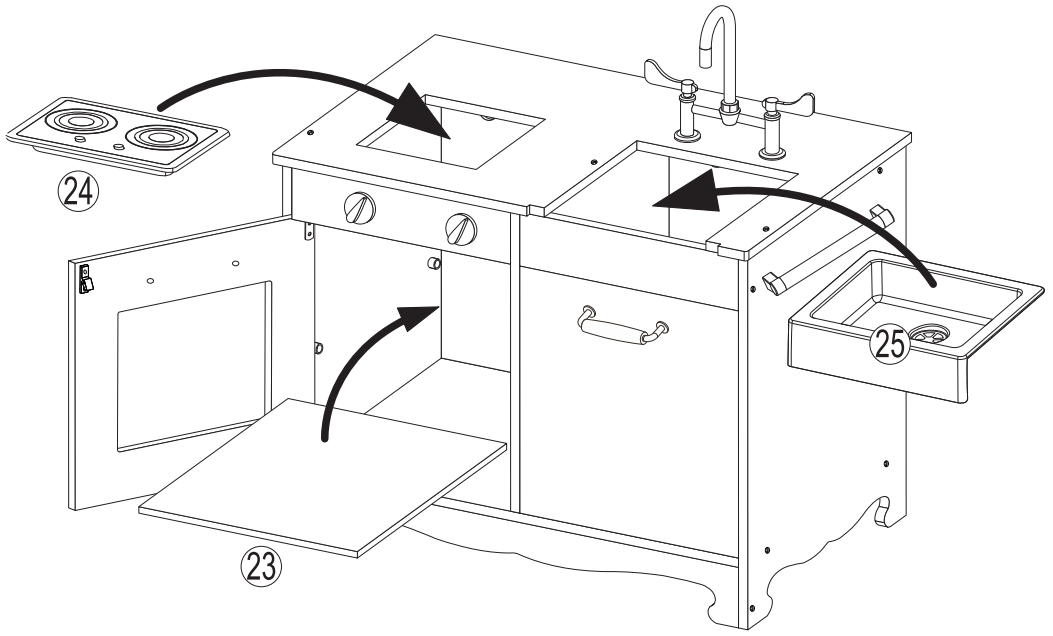

Cx2
Gx1

30

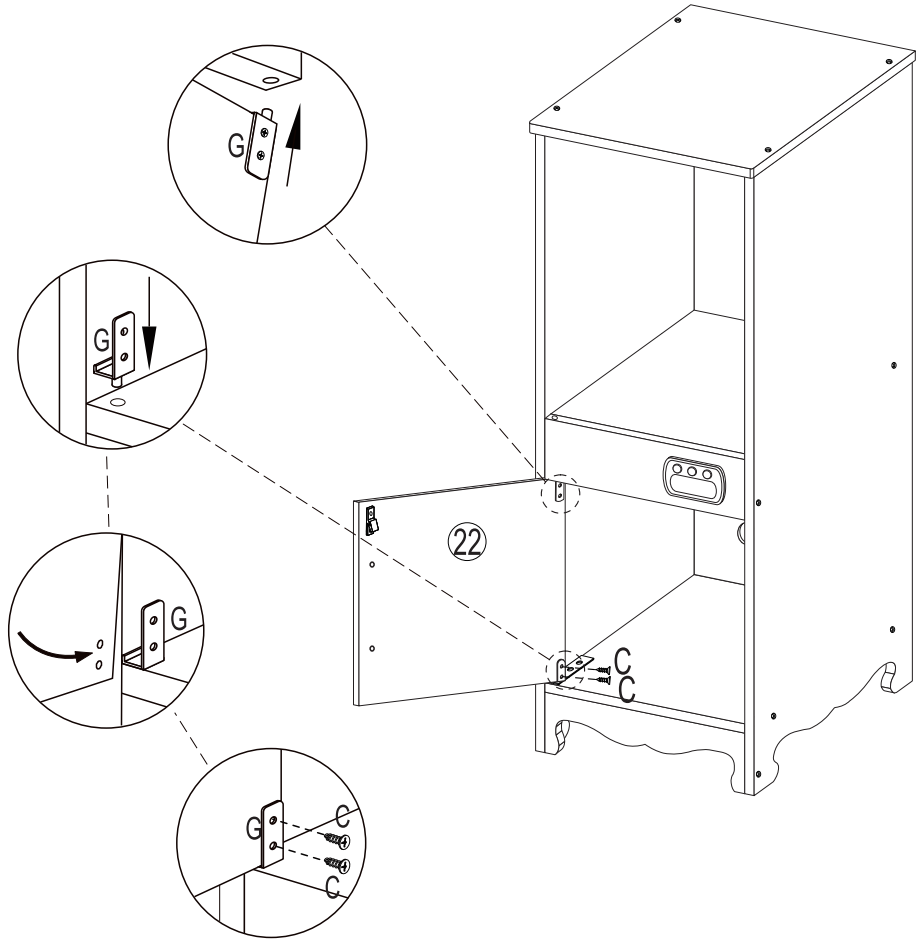

Cx2
Gx1

31

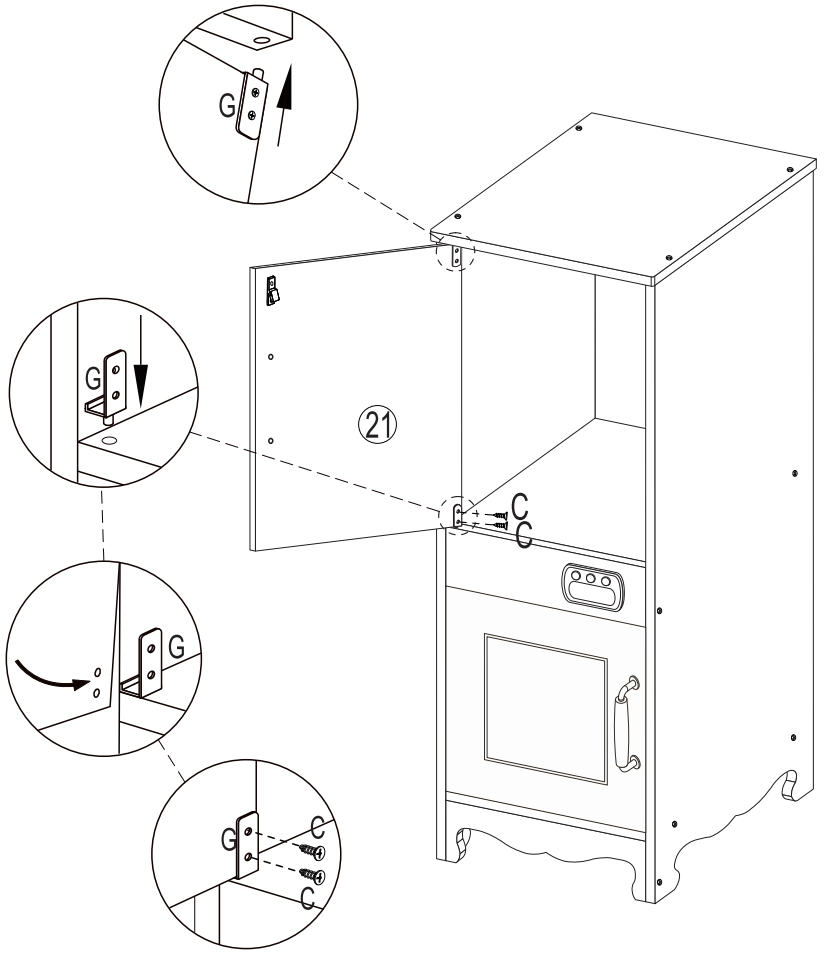

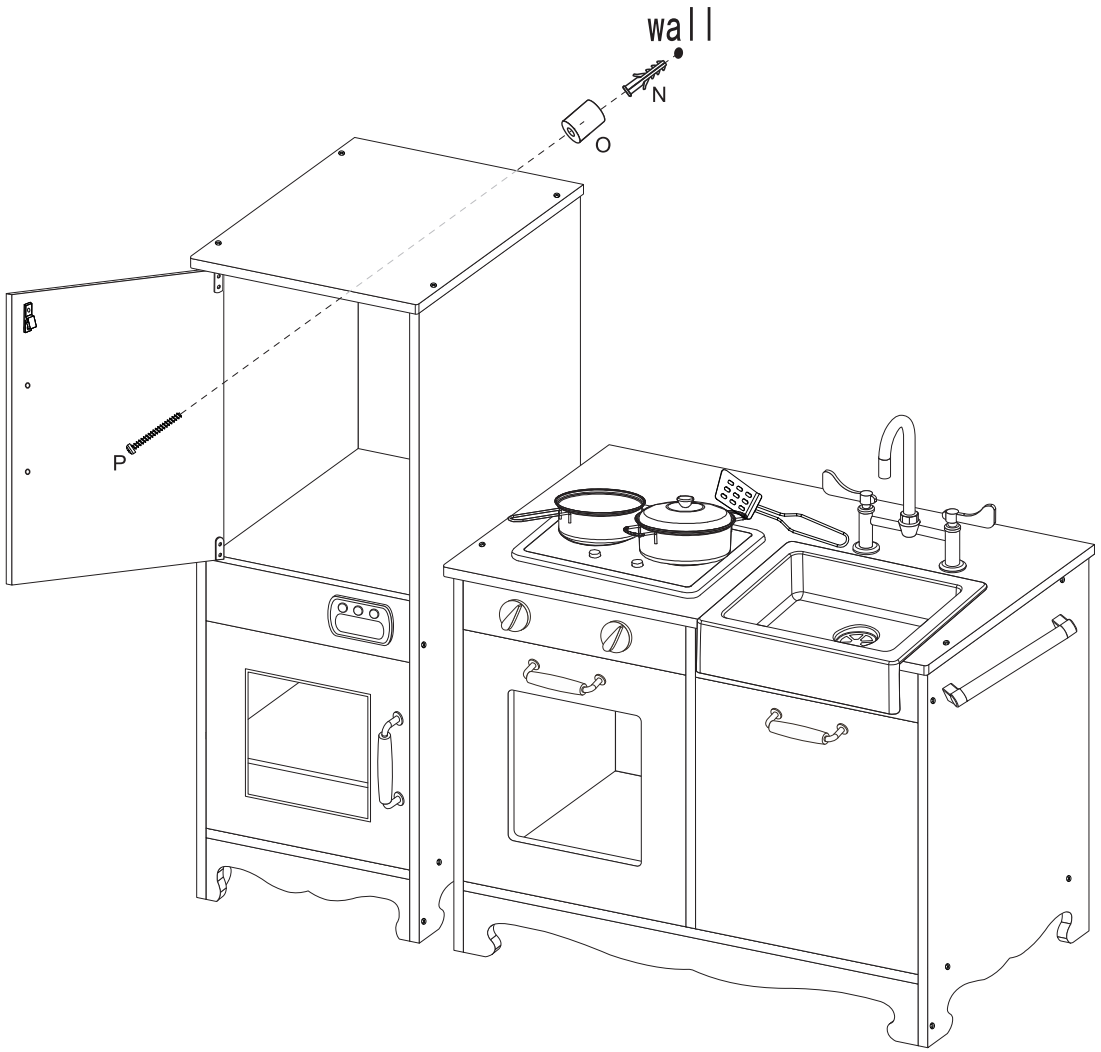
wall
N
O
P

Done

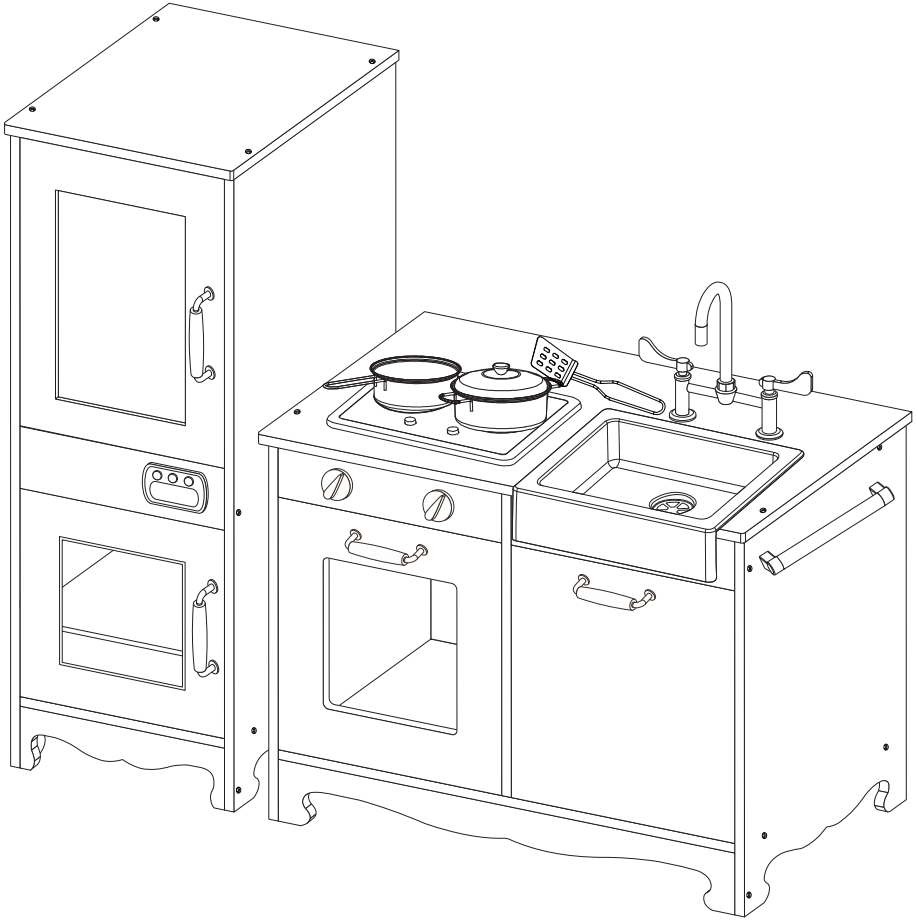

US

If you have any questions, please contact our customer care center.
Our contact details are below:

001-877-644-9366

customerservice@aosom.com

Imported by Aosom LLC
7777 Center Ave. Suite 430
Huntington Beach, CA 92647-9998 USA
MADE IN CHINA

CA

If you have any questions, please contact our customer care center.
Our contact details are below:

Si vous avez la moindre question, veuillez contacter notre centre d'assistance à la clientèle.
Nos coordonnées sont les suivantes:

416-792-6088

customerservice@aosom.ca

Imported by Aosom Canada Inc.
Unit 33-1 Sparks Avenue, North York, Ontario, Canada
M2H 2W1
MADE IN CHINA

Importé par Aosom Canada Inc.
Unité 33-1 Sparks Avenue, North York, Ontario, Canada
M2H 2W1
FABRIQUÉ EN CHINE

Aosom