AIYAPLAY

IN260600278V01_UK_DE_FR_ES_PT_IT_RO

350-235V80

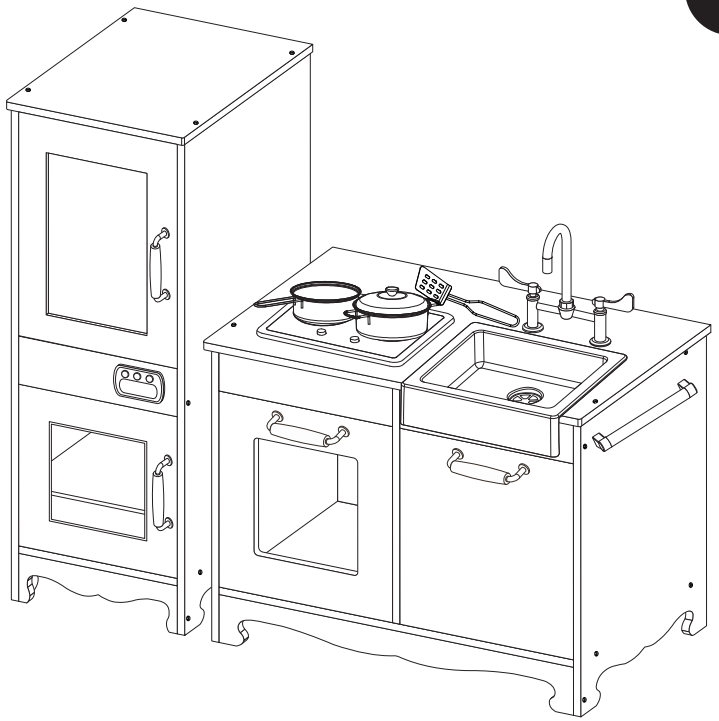

EN_WARNING: Suitable for ages 3 years +;
FR_ATTENTION: Convient aux enfants de 3 ans +;
DE_ACHTUNG: Geeignet für Kinder im Alter von 3 Jahren+;
ES_ADVERTENCIA: Adecuado para los niños de 3años+;
PT_ADVERTÊNCIA: Adequado para crianças de 3 meses+;
IT_AVVERTENZA: Adatto a bambini di 3 anni+;
RO_AVERTISMENT: Potrivit copiilor cu vârsta între 3 ani+;

0-3

32 STEPS

150 MIN

***EN*_IMPORTANT, RETAIN FOR FUTURE REFERENCE: READ CAREFULLY.**
***FR*_IMPORTANT : A LIRE ATTENTIVEMEN ET A CONSERVER POUR VOUS Y REFERER ULTERIEUREMENT.**
***ES*_IMPORTANTE, LEA Y GUARDE PARA FUTURAS REFERENCIAS.**
***PT*_IMPORTANTE, RETER PARA REFERÊNCIA FUTURA: LEIA ATENTAMENTE.**
***DE*_WICHTIG! SORGFÄLTIG LESEN UND FÜR SPÄTER NACHSCHLAGEN AUFBEWAHREN.**
***IT*_IMPORTANTE! CONSERVARE IL PRESENTE MANUALE PER FUTURO RIFERIMENTO E LEGGERLO ATTENTAMENTE.**
***RO*_IMPORTANT, PĂSTRAȚI PENTRU REFERINȚE VIITOARE: CITIȚI CU ATENȚIE.**

EN

WARNING:

1.CHOKING HAZARD—Small parts. Not suitable for children under 3 years.
2. Only allowed for adults to install, keep children away.
3. To be used under the direct supervision of an adult.
4. Place it on a flat and clean floor, Check all the parts are well connected before use.
5. Keep away from fire! Keep away from water!

MAINTENANCE & CARE

A. Keep all instructions and parts relating to this product for future reference.
B. If any problem occurred, please send it to qualified maintainer.
C. Please wipe down with a dry or damp cloth.

FR

ATTENTION:

1. DANGER D'ÉTOUFFEMENT—Petits éléments. Ne convient pas aux enfants de moins de 3 ans.
2. Installation par des adultes uniquement, tenir les enfants à l'écart.
3. À utiliser sous la surveillance directe d'un adulte.
4. Posez-le sur un sol plat et propre. Vérifiez que toutes les pièces sont bien connectées avant toute utilisation.
5. Loin du feu ! Loin de l'eau !

ENTRETIEN ET MAINTENANCE

A. Conservez toutes les instructions et les pièces relatives à ce produit pour pouvoir vous y référer ultérieurement.
B. Si un problème survient, veuillez l'envoyer à un technicien qualifié.
C. Veuillez essuyer avec un chiffon sec ou humide.





Adresses sur quefairedemesdechets.fr

DE

ACHTUNG:

1. ERSTICKUNGSGEFAHR — Kleine Teile. Nicht für Kinder unter 3 Jahren geeignet.
2. Die Montage darf nur von Erwachsenen vorgenommen werden, halten Sie Kinder fern.
3. Es ist unter der direkten Aufsicht eines Erwachsenen zu verwenden.
4. Stellen Sie es auf einen flachen und sauberen Boden. Prüfen Sie, ob alle Teile vor der Verwendung gut verbunden sind.
5. Halten Sie es von Feuer fern! Halten Sie es von Wasser fern!

WARTUNG & PFLEGE

A. Bewahren Sie alle Anweisungen und Teile, die sich auf dieses Produkt beziehen, zur späteren Verwendung auf.
B. Bei Auftreten eines Problems, suchen Sie bitte eine qualifizierten Werkstatt auf.
C. Bitte wischen Sie es mit einem trockenen oder feuchten Tuch ab.

ES

ADVERTENCIA:

1. PELIGRO DE ATRAGANTAMIENTO—Partes pequeñas. No apto para menores de 3 años.
2. La instalación sólo se puede realizar por los adultos, mantenga a los niños alejados al instalar el producto.
3. El producto debe ser utilizado bajo la supervisión directa de un adulto.
4. Colóquelo sobre un piso plano y limpio. Verifique si todas las piezas estén conectadas adecuadamente antes de utilizarlo.
5. ¡Mantenga el producto alejado del fuego y del agua!

MANTENIMIENTO Y CUIDADO

A. Guarde todas las instrucciones y piezas relativas juntas con este producto para las referencias futuras.
B. Si tiene algún problema, envíe el producto a un profesional de mantenimiento cualificado.
C. Límpielo con un paño seco o humedecido.

PT

ADVERTÊNCIA

1. RISCO DE ASFIXIA—Pequenas partes. Não é adequado para crianças com menos de 3 anos.
2. A instalação só é permitida a adultos, manter as crianças afastadas.
3. Para ser usado sob a supervisão direta de um adulto.
4. Colocar o aparelho no chão plano e limpo. Verificar se todas as peças estão bem ligadas antes da utilização.
5. Mantenha-se longe do fogo! Mantenha-se afastado da água!

MANUTENÇÃO E CUIDADOS

A. Guarde todas as instruções e peças relacionadas com este produto para referência futura.
B. Se ocorrer algum problema, envie-o para um técnico qualificado.
C. Limpe o seu brinquedo com um pano limpo e húmido.

IT

AVVERTENZE:

1 .RISCHIO DI SOFFOCAMENTO— Piccole parti. Non adatto a bambini di età inferiore a 3 anni.
2. Consentito solo agli adulti di installare, tenere lontani i bambini.
3. Da utilizzare sotto la diretta supervisione di un adulto.
4. Posizionaelo su una superficie piana e pulita, controllare che tutte le parti siano connesse correttamente prima dell'uso.
5. Tenere lontano dal fuoco! Tenere lontano dall'acqua!

MANUTENZIONE & CURA

A. Conservare tutte le istruzioni e le parti relative a questo prodotto per riferimenti futuri.
B. Se si verifica un problema, chiedere assistenza a un manutentore qualificato.
C. Si prega si pulire passando un panno asciutto o inumidito.

RO

AVERTISMENT:

1. Pericol de sufocare internă—Părţi mici. Nerecomandată copiilor mai mici de 3 ani.
2. Instalarea este permisă doar adulților; nu lăsați produsul la îndemâna copiilor în timpul montării.
3. A se utiliza sub supravegherea directă a unui adult.
4. Așezați-l pe o podea plană și curată. Verificați dacă toate piesele sunt bine conectate înainte de utilizare.
5. A se păstra departe de foc! A se păstra departe de apă!

ÎNTREȚINERE ȘI ÎNGRIJIRE

A. Păstrați toate instrucțiunile și piesele referitoare la acest produs pentru consultare ulterioară.
B. Dacă apare vreo problemă, vă rugăm să o trimiteți unui întreținător calificat.
C. Vă rugăm să ștergeți cu o cârpă uscată sau ușor umedă.

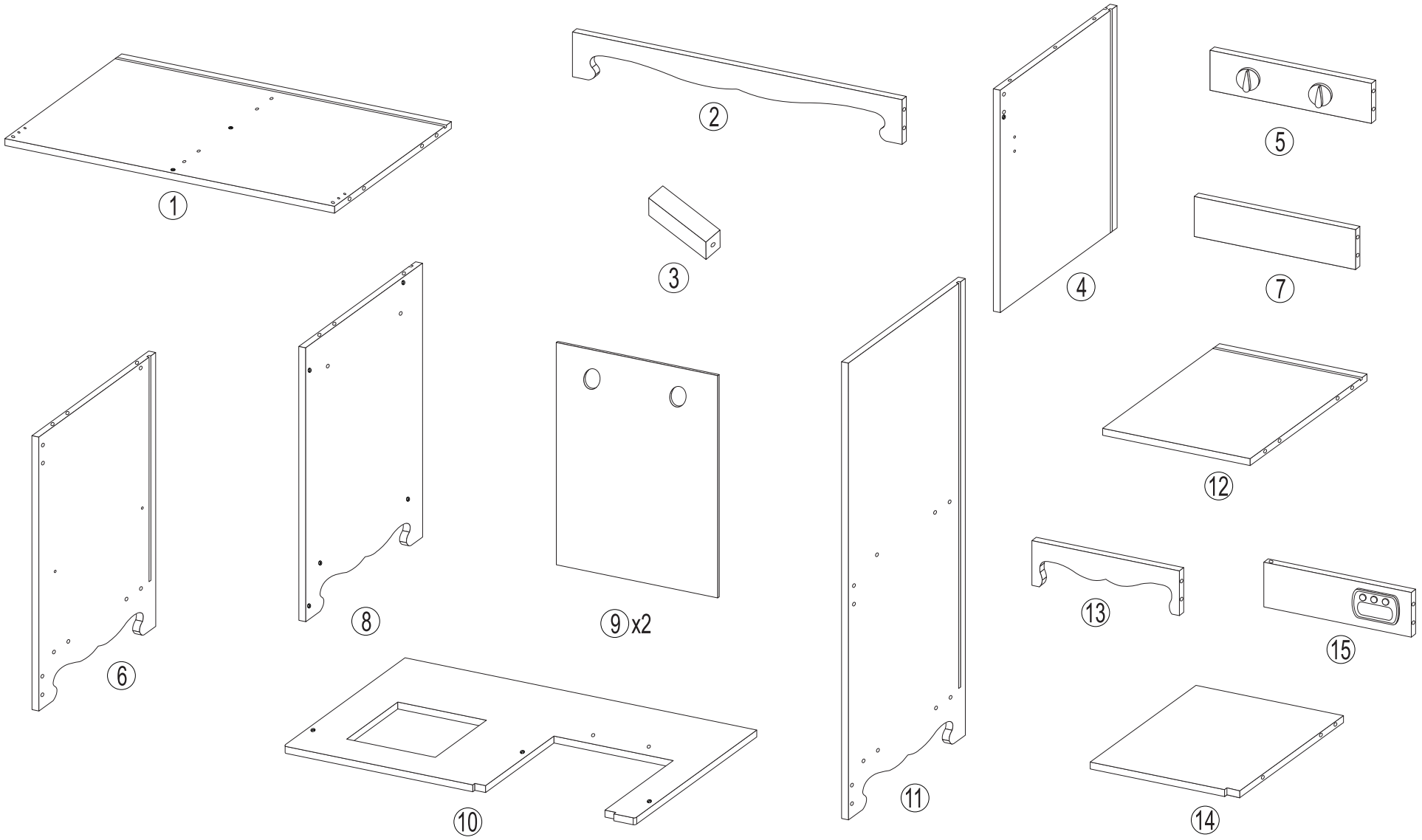
1
2
3
4
5
6
7
8
9 x2
10
11
12
13
14
15

PARTS

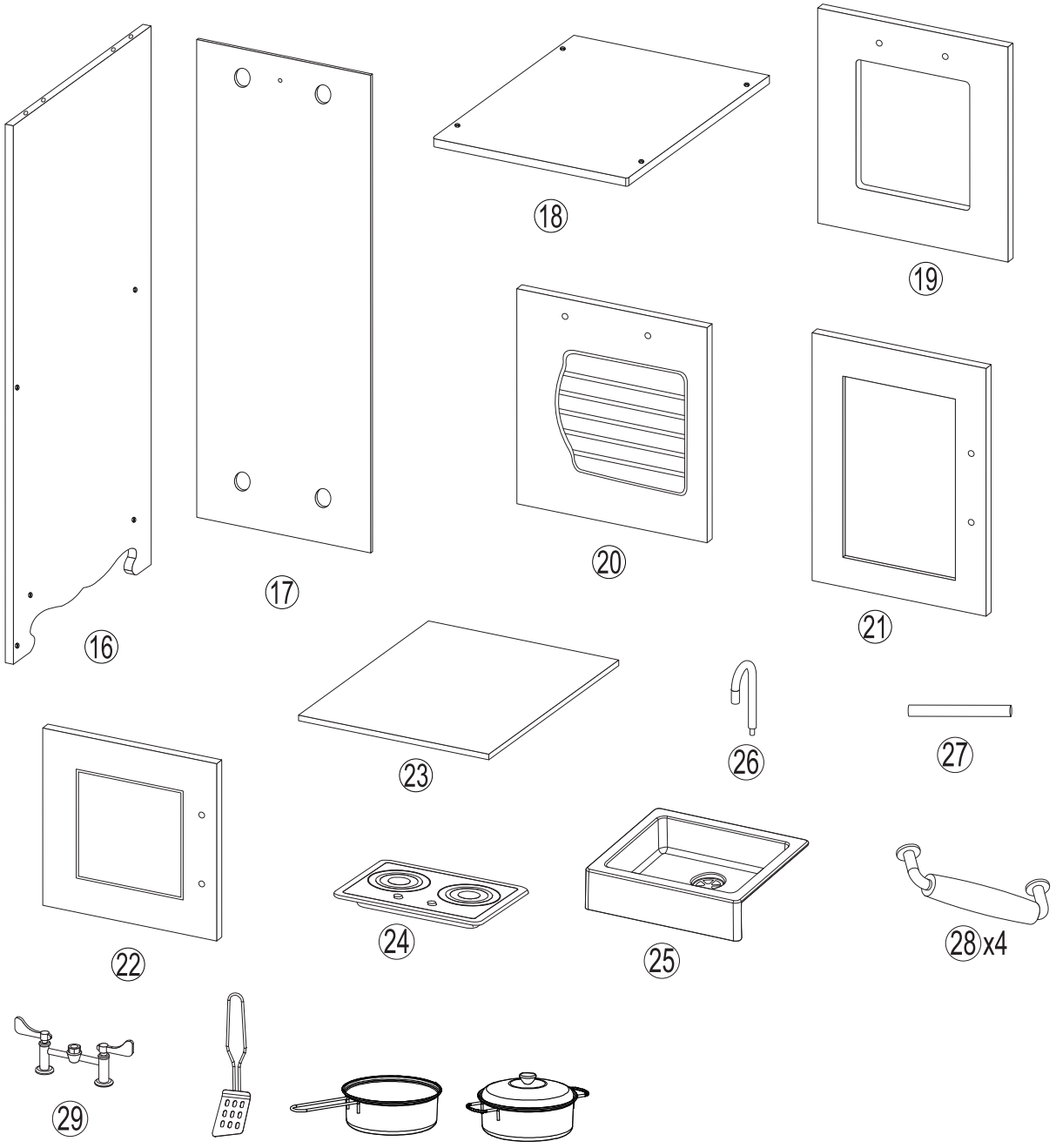

A	M4x30mm 30+2PCS	I	4 PCS
B	M4x16mm 13+1PCS	J	4 PCS
C	M3x9mm 54+2PCS	K	4 PCS
D	M5x40mm 1 PC	L	4 PCS
E	36+2PCS	M	2 PCS
F	4 PCS	N	1 PC
G	8 PCS	O	1 PC
H	2 PCS	P	M4x45mm 1 PC
		Q	M4x10mm 1 PC

01

Cx4
Fx2

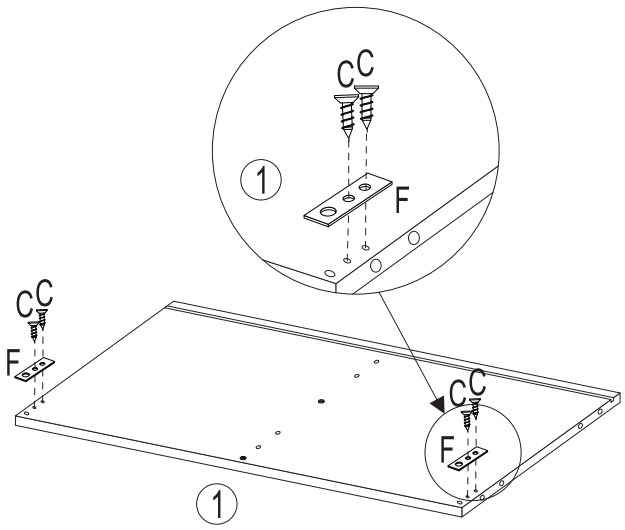

02

Cx6
Ix2
Kx2

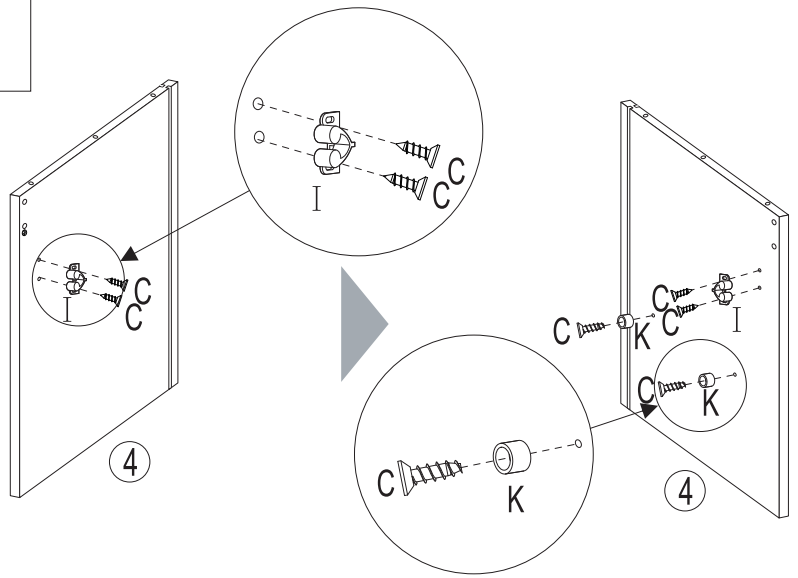

03

Cx2
Kx2

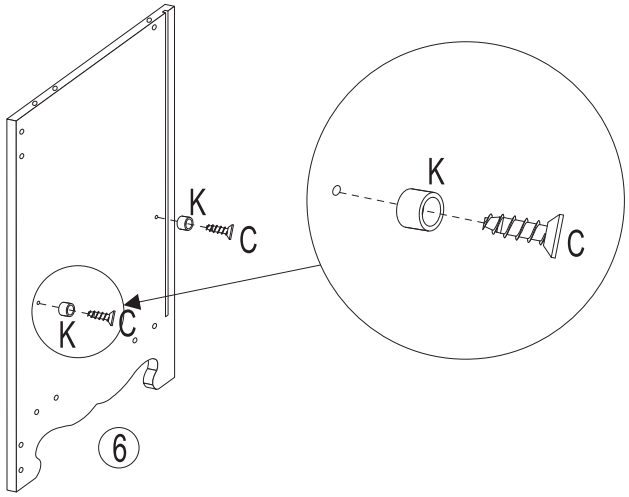

04

Cx4
Lx2

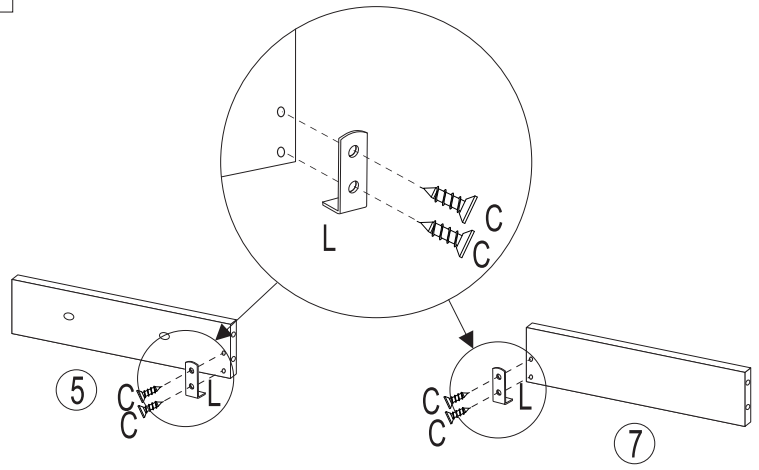

Ax1
Dx1
Ex2

05

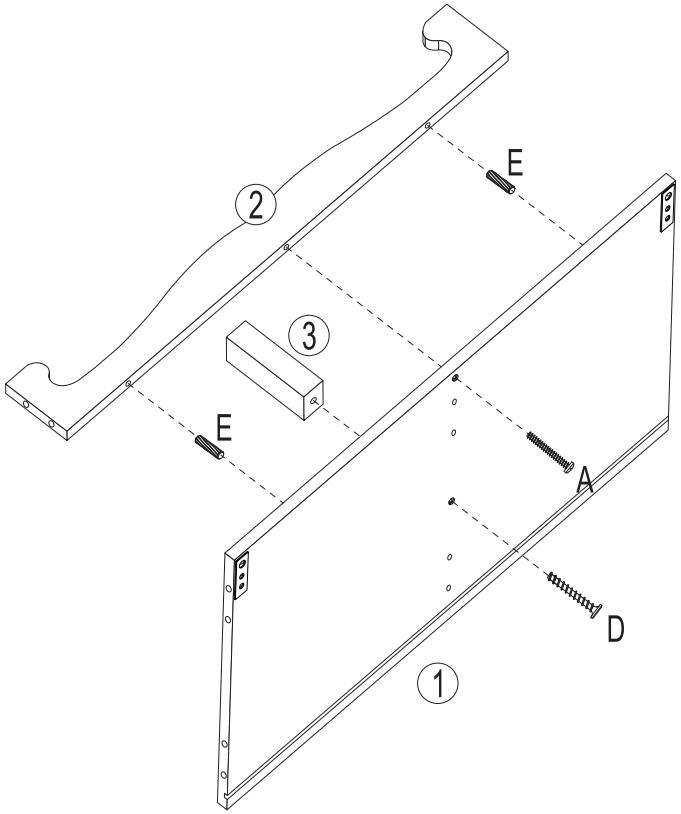

Ax2
Ex2

06

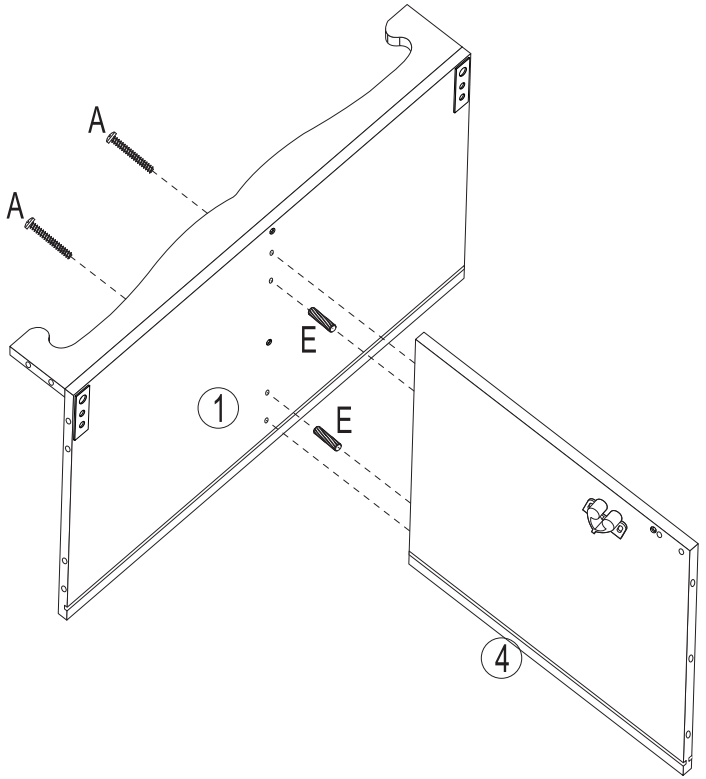

Ax1
Ex1

07

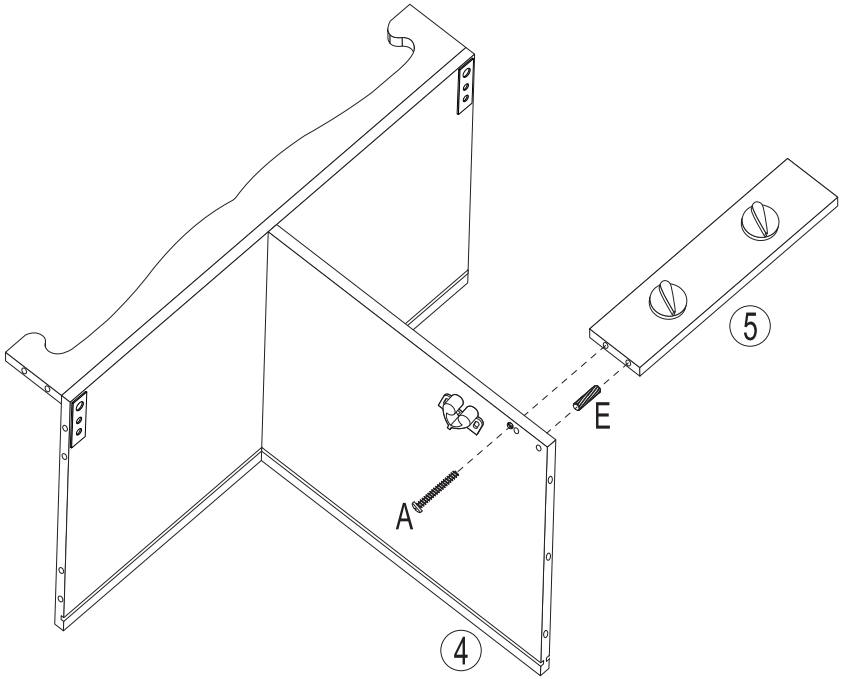

Ax4
Ex4

08

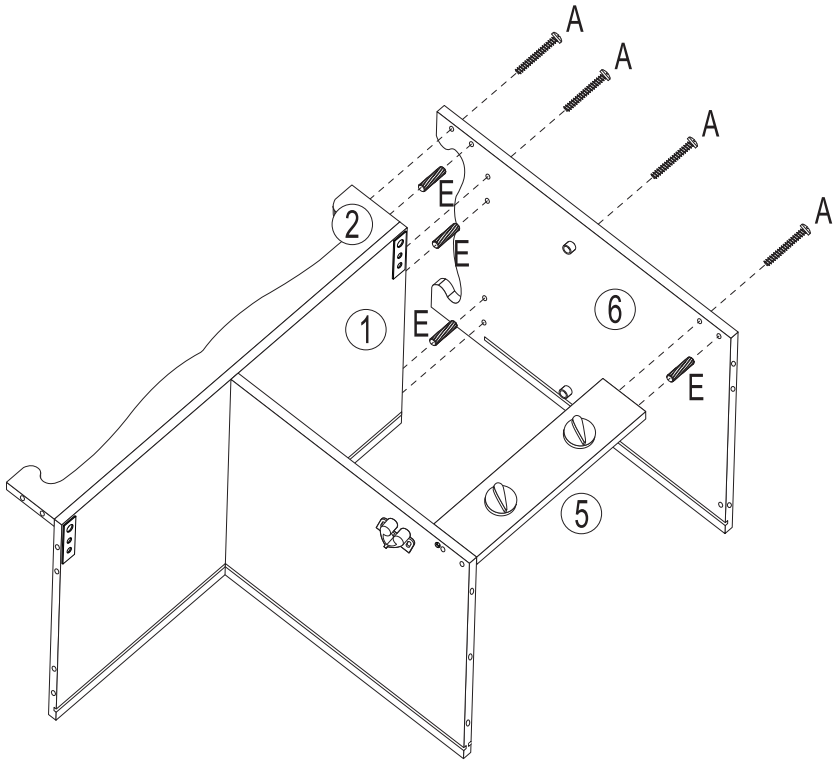

Bx2
Mx2

09

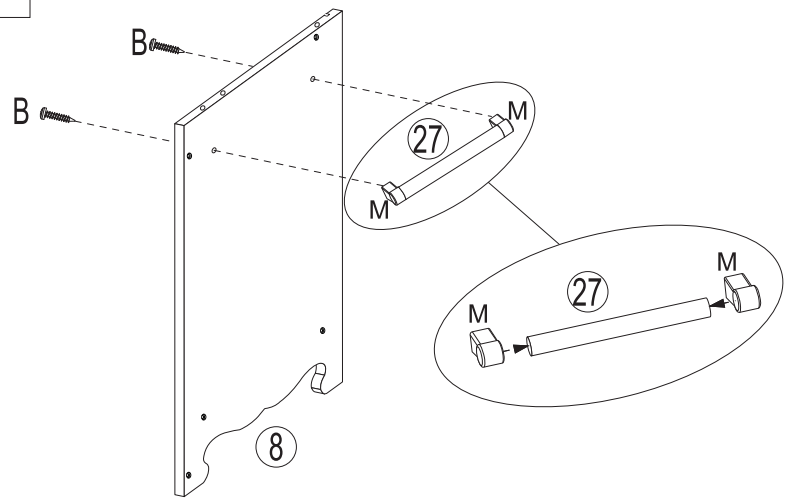

Ax1
Ex1

10

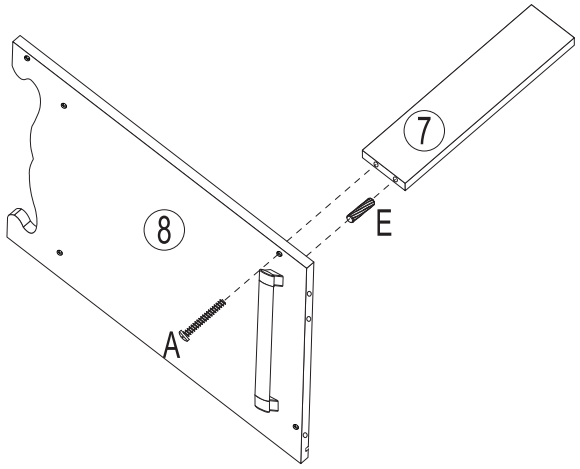

Ax3
Ex5

11

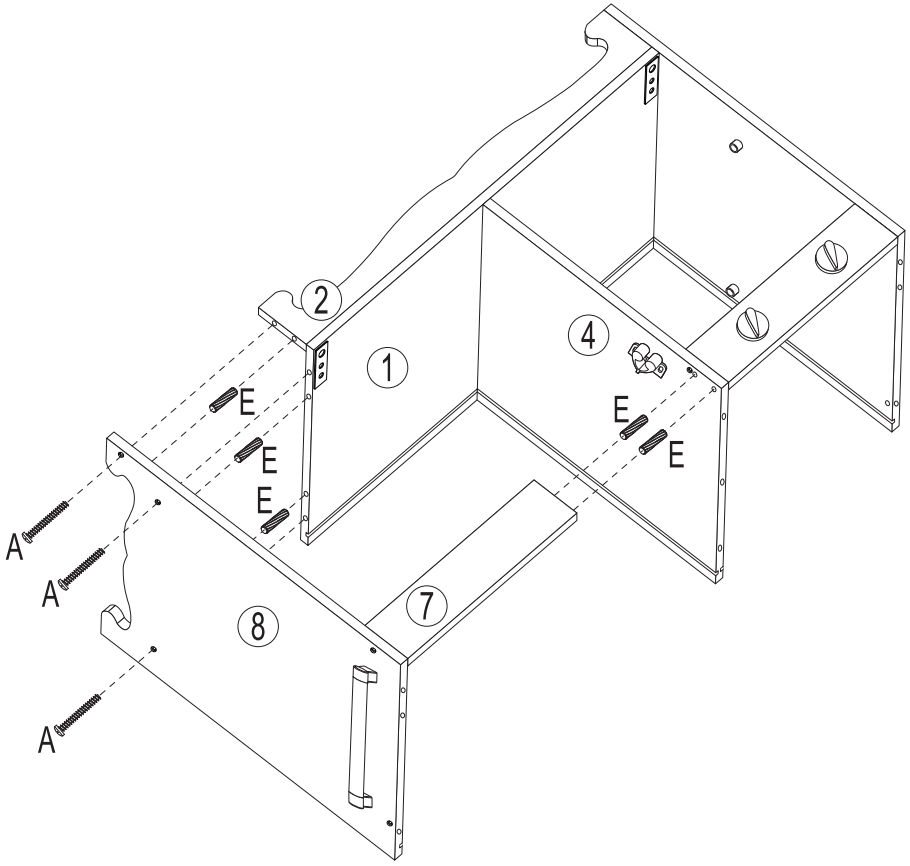

12

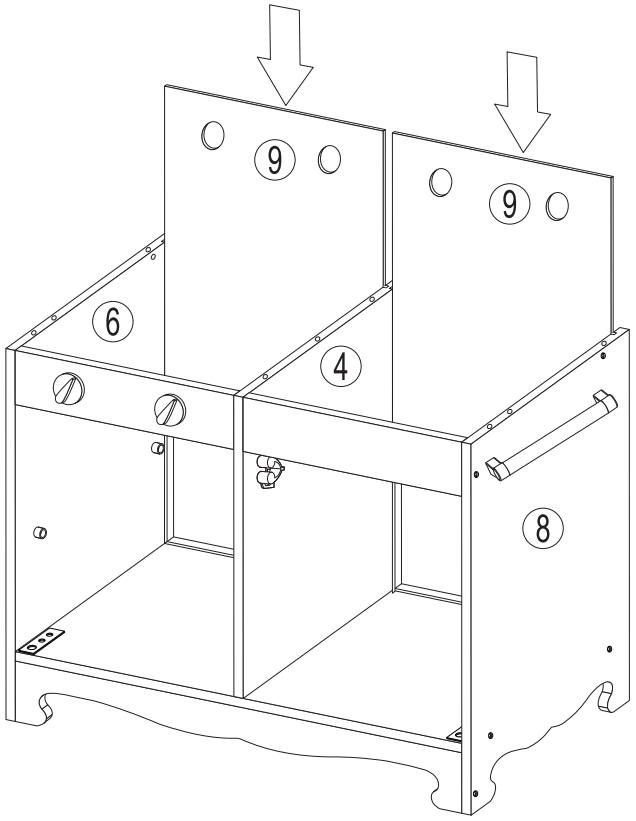

Bx2
Cx2
Hx2
Qx1

13

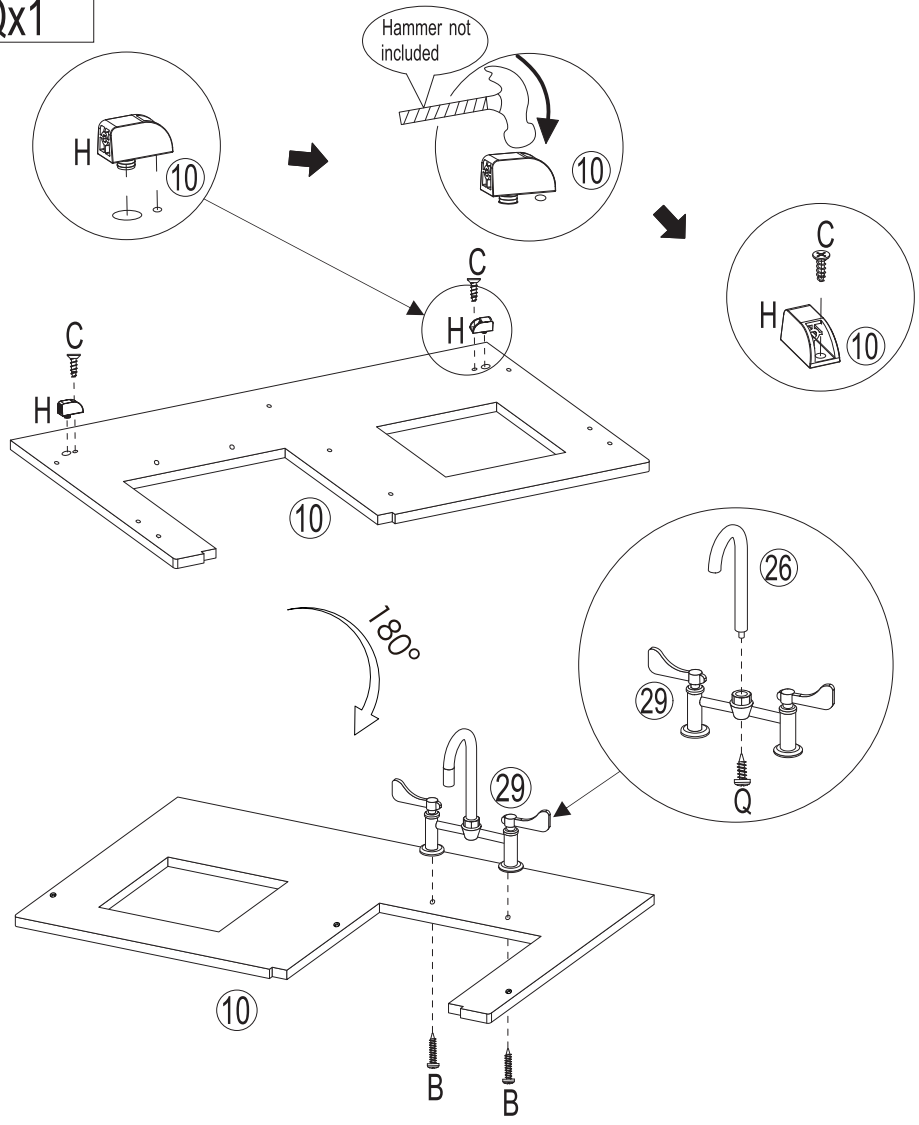

Ax3
Ex6

14

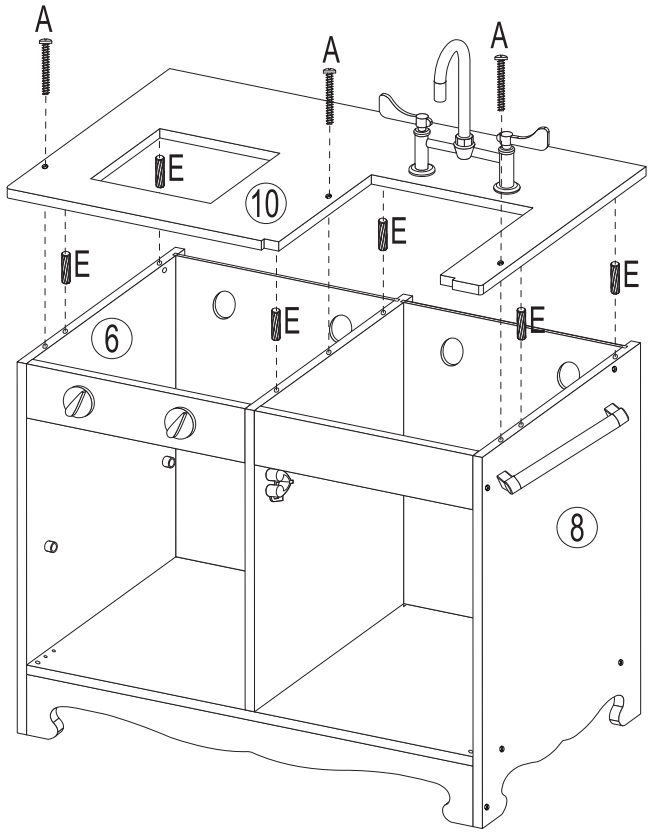

Bx2

15

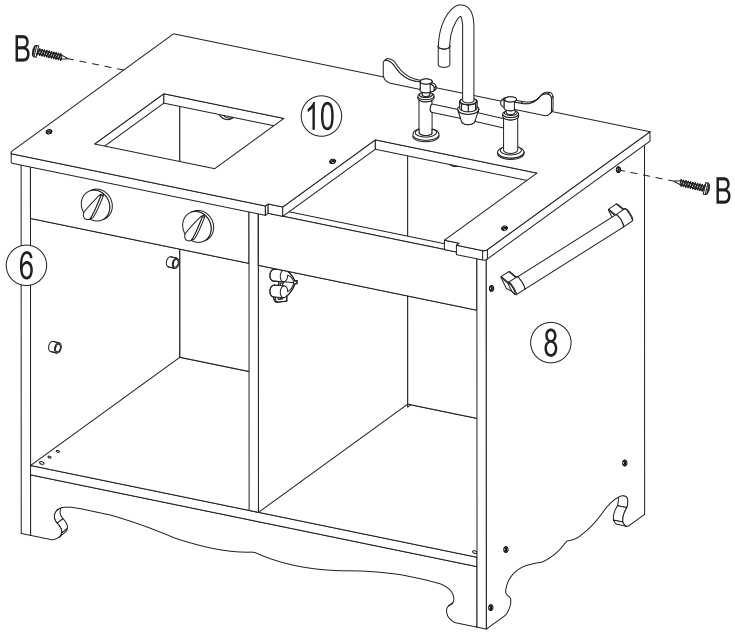

Cx4
Fx2

16

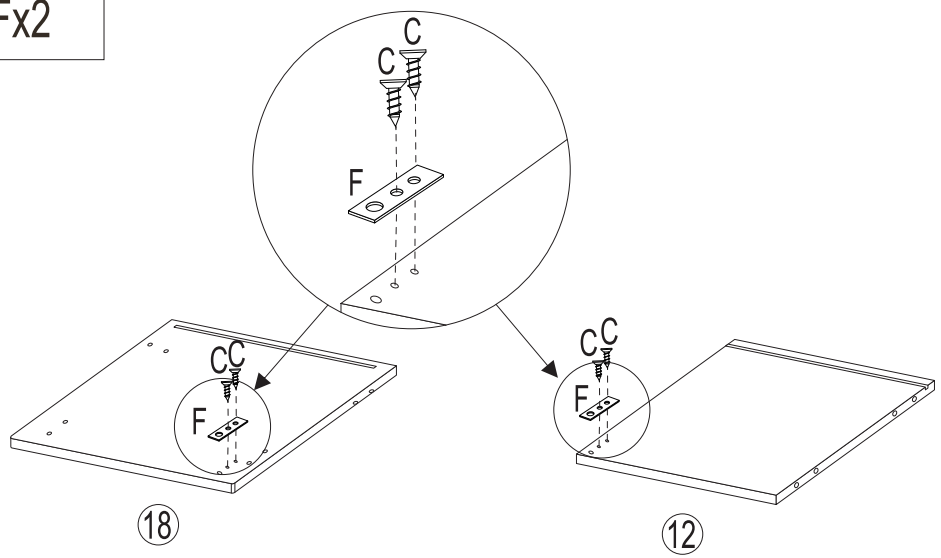

Cx4
Ix2

17

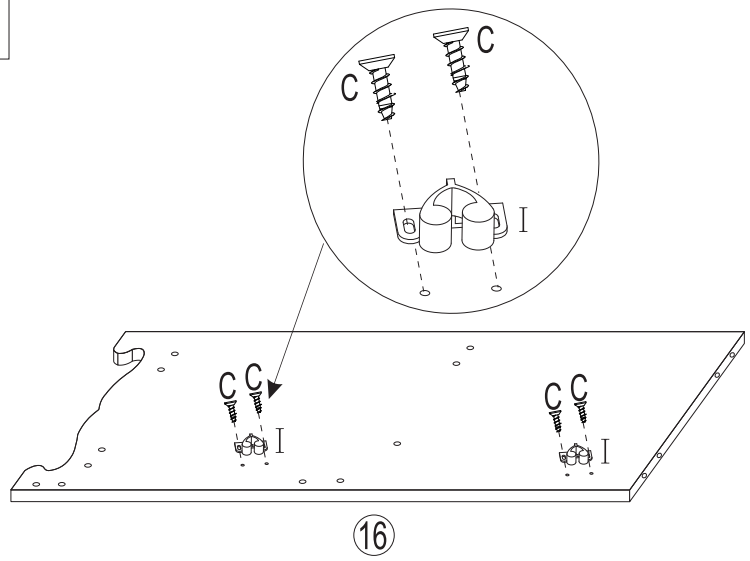

Cx4
Lx2

18

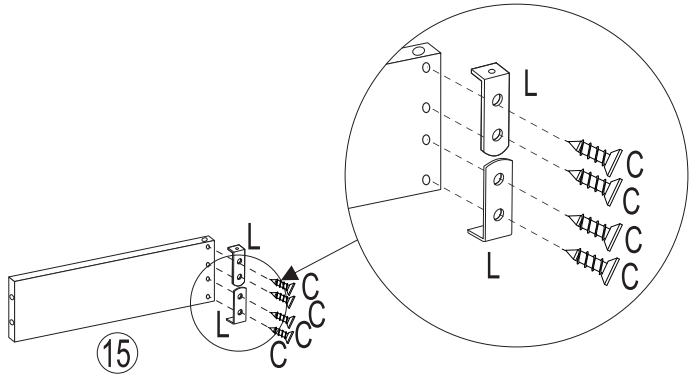

Ax6
Ex5

19

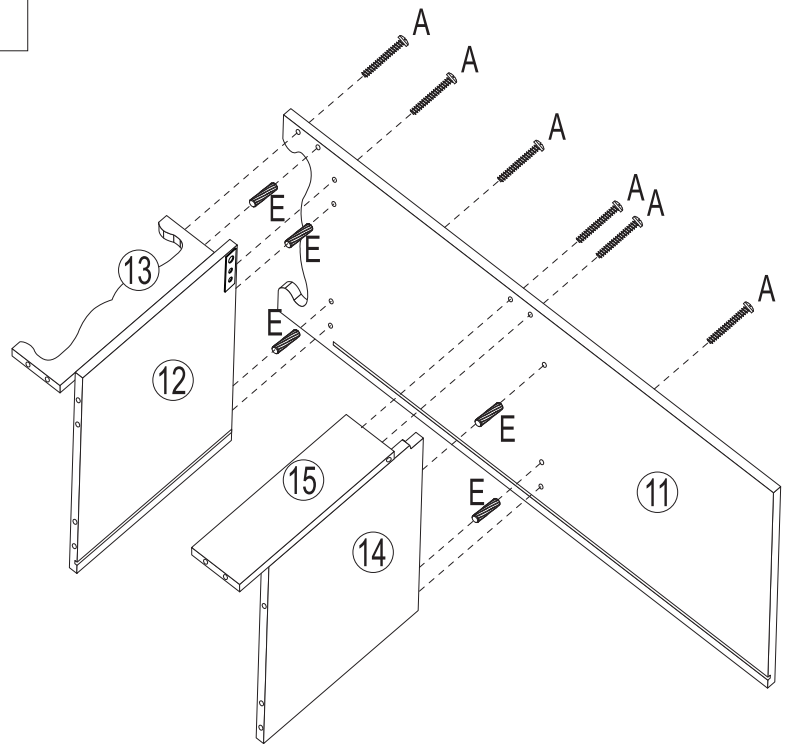

Ax5
Ex6

20

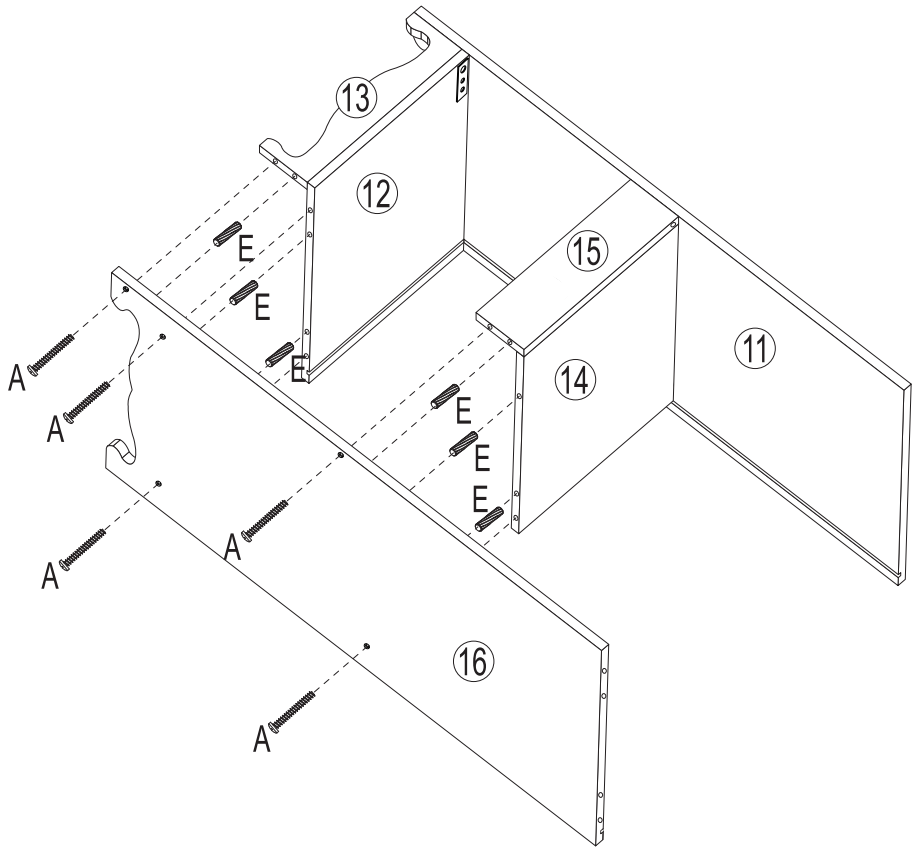

21

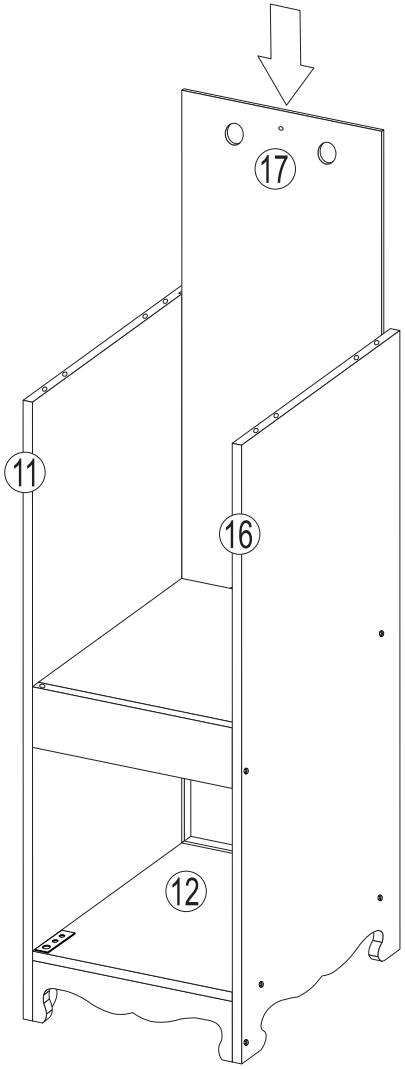

Ax4
Ex4

22

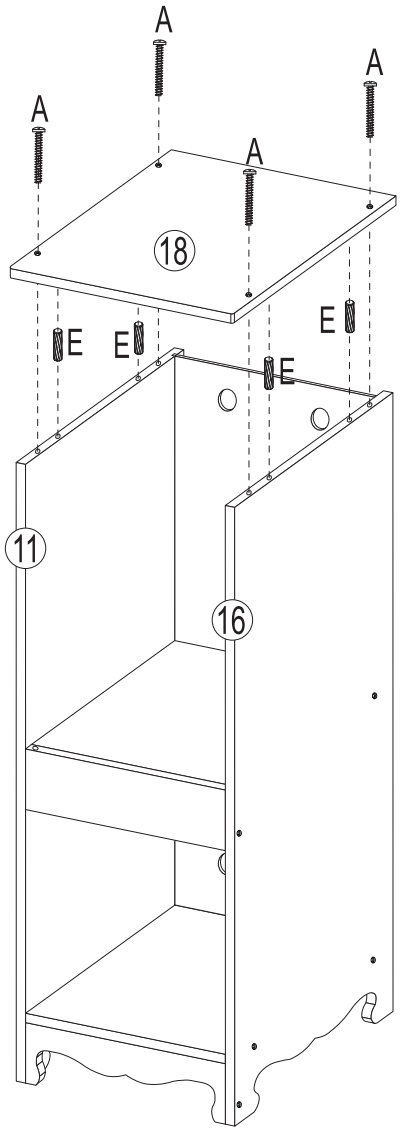

Bx2
Cx4
Gx1
Jx1

23

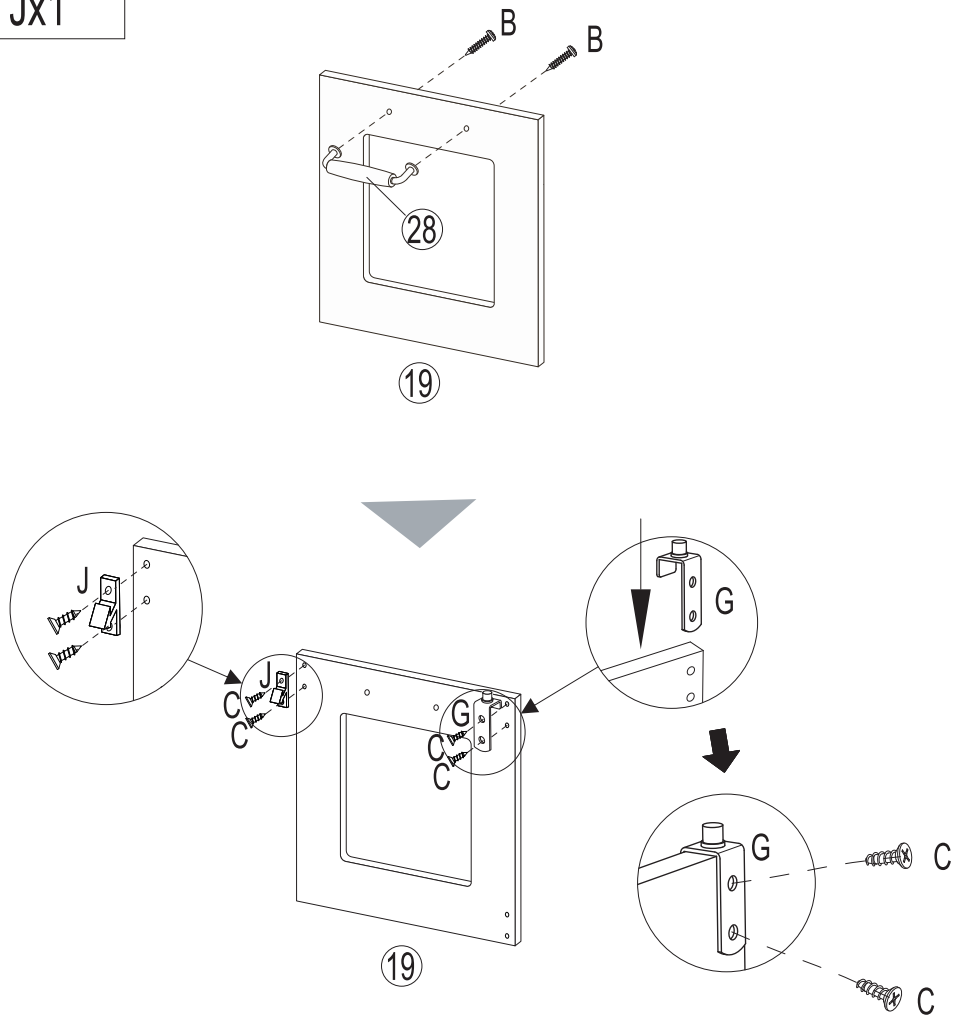

Bx2
Cx4
Gx1
Jx1

24

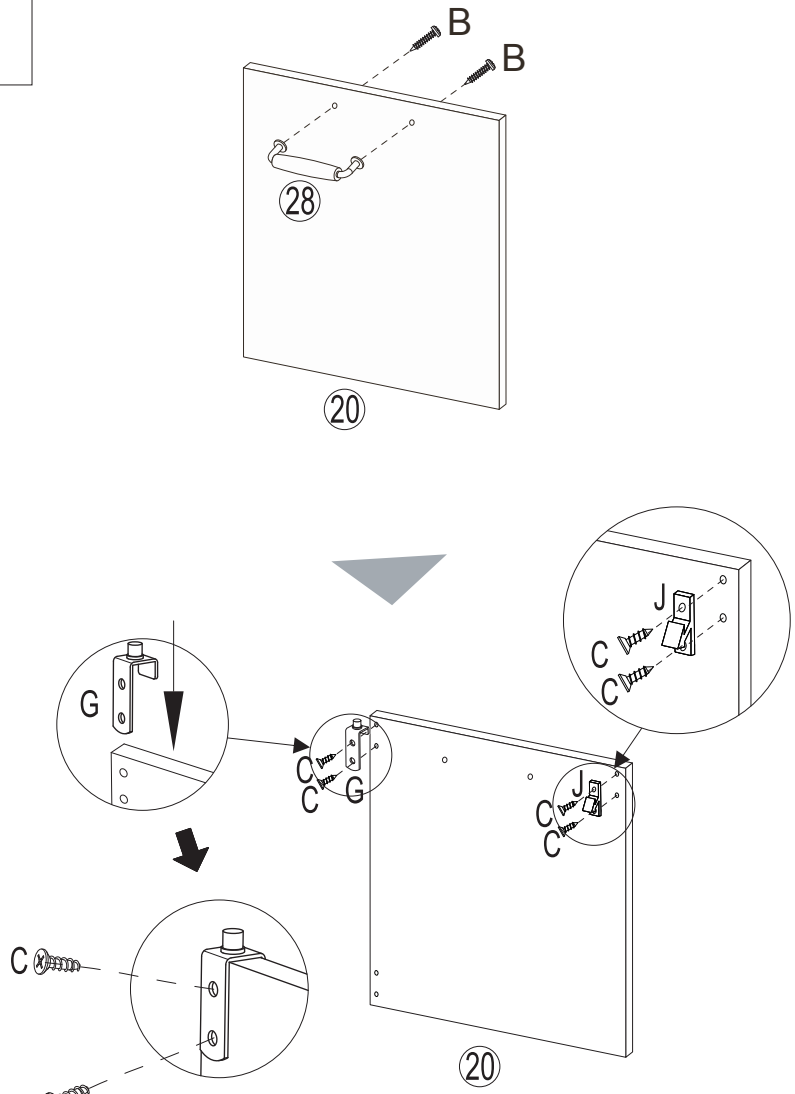

Bx2
Cx4
Gx1
Jx1

25

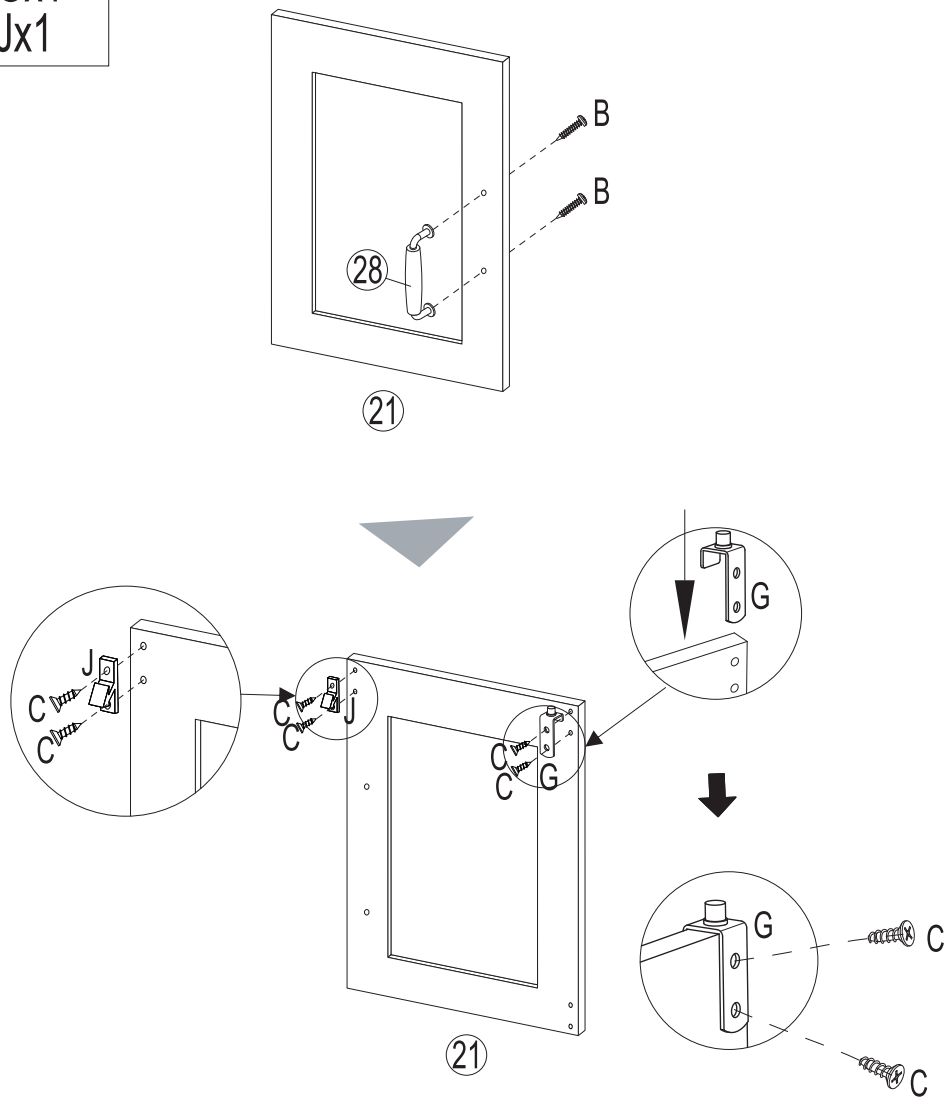

Bx2
Cx4
Gx1
Jx1

26

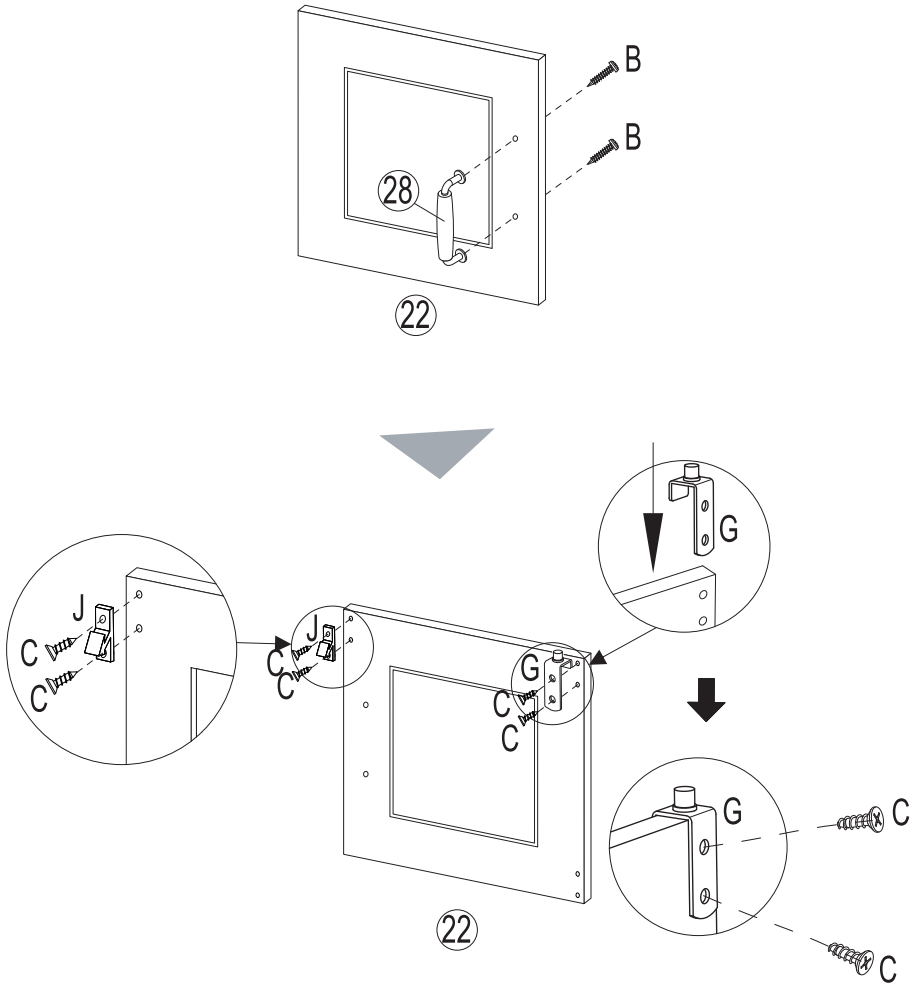

Cx2
Gx1

27

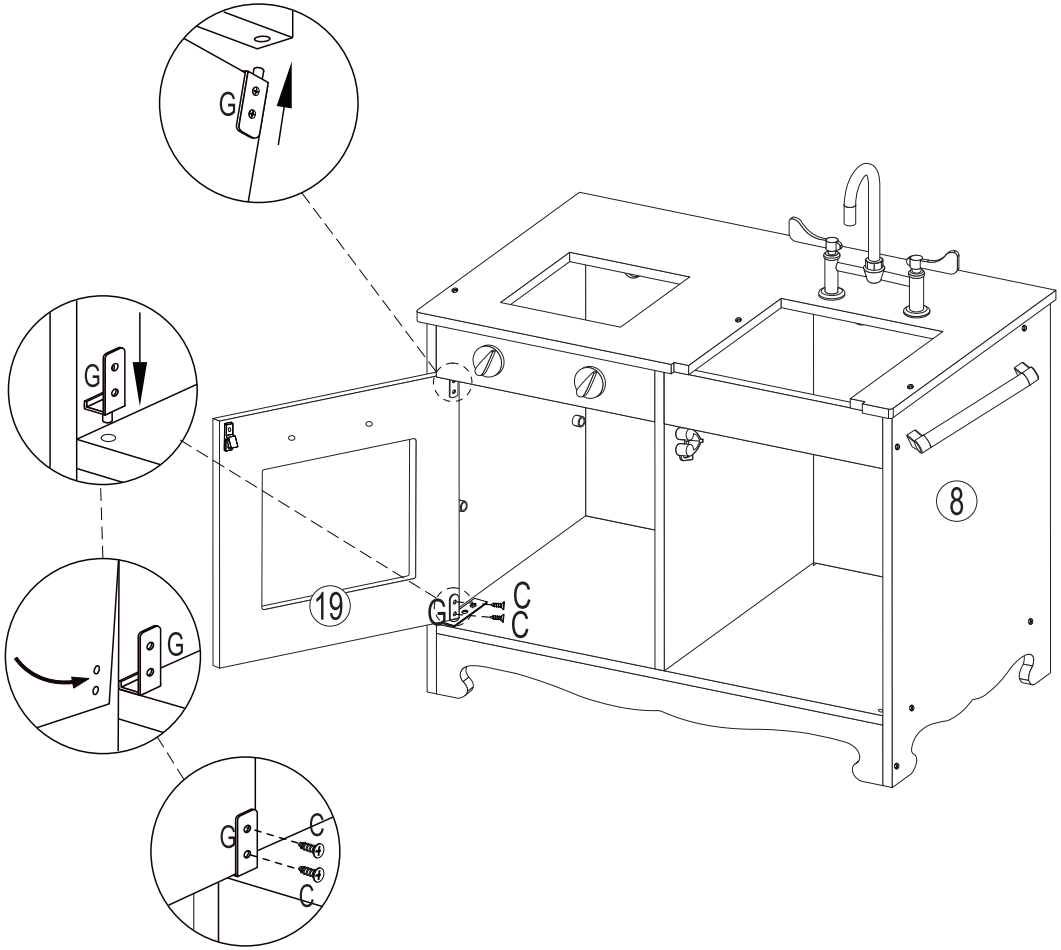

Cx2
Gx1

28

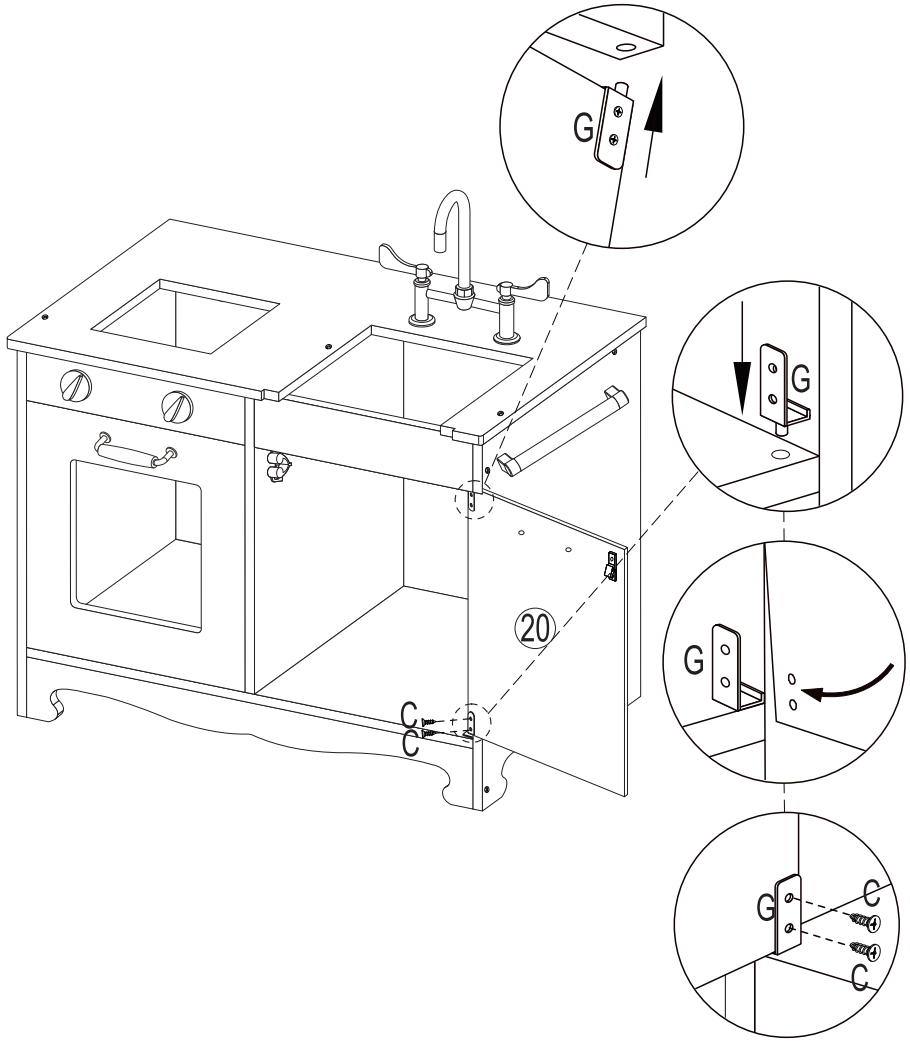

29

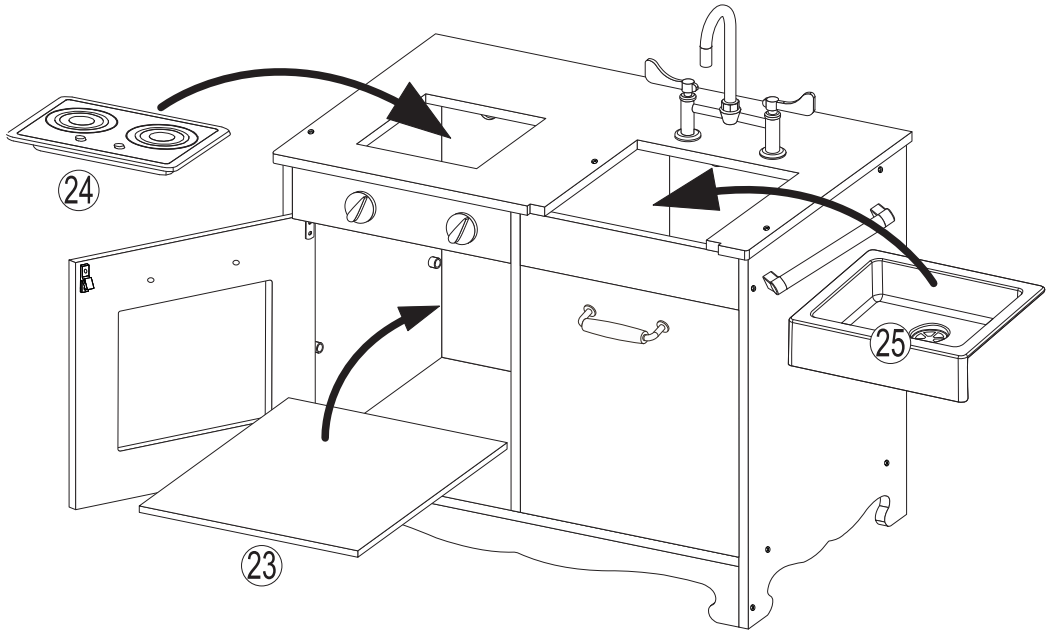

Cx2
Gx1

30

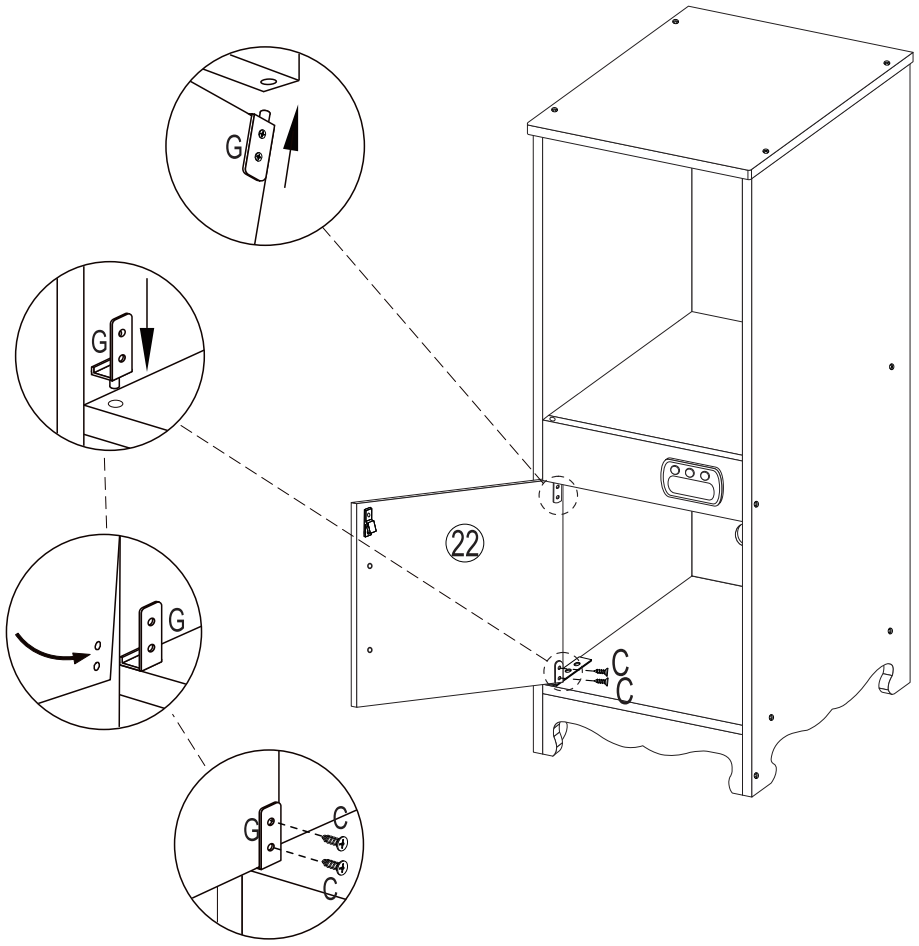

Cx2
Gx1

31

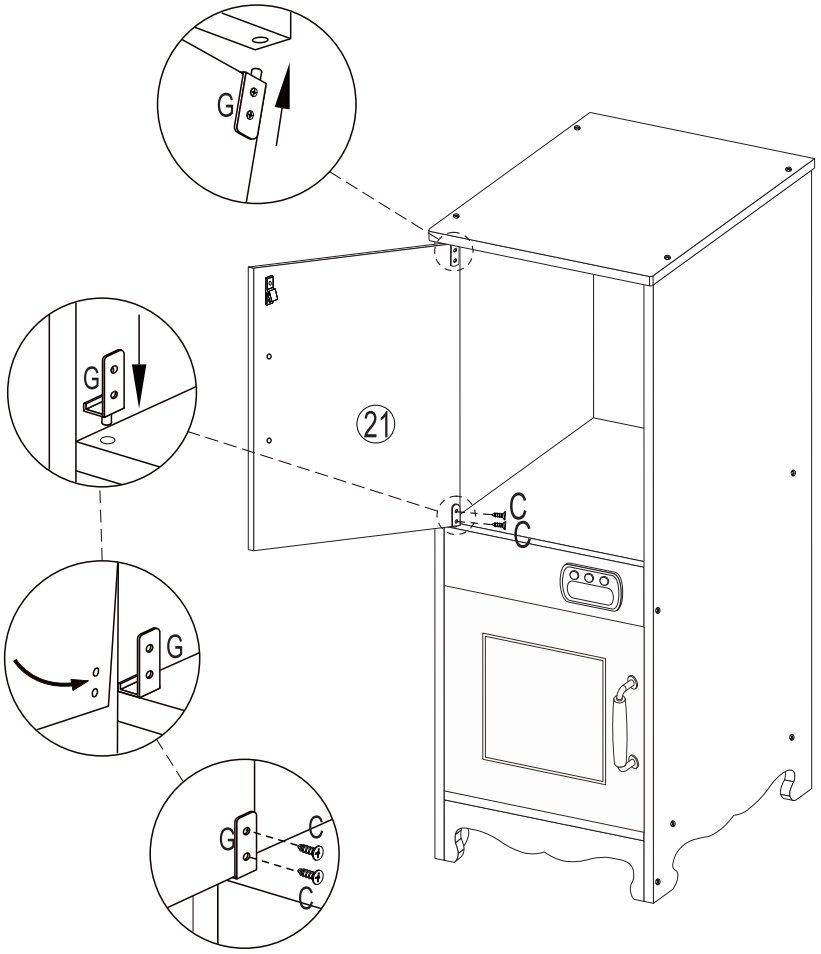

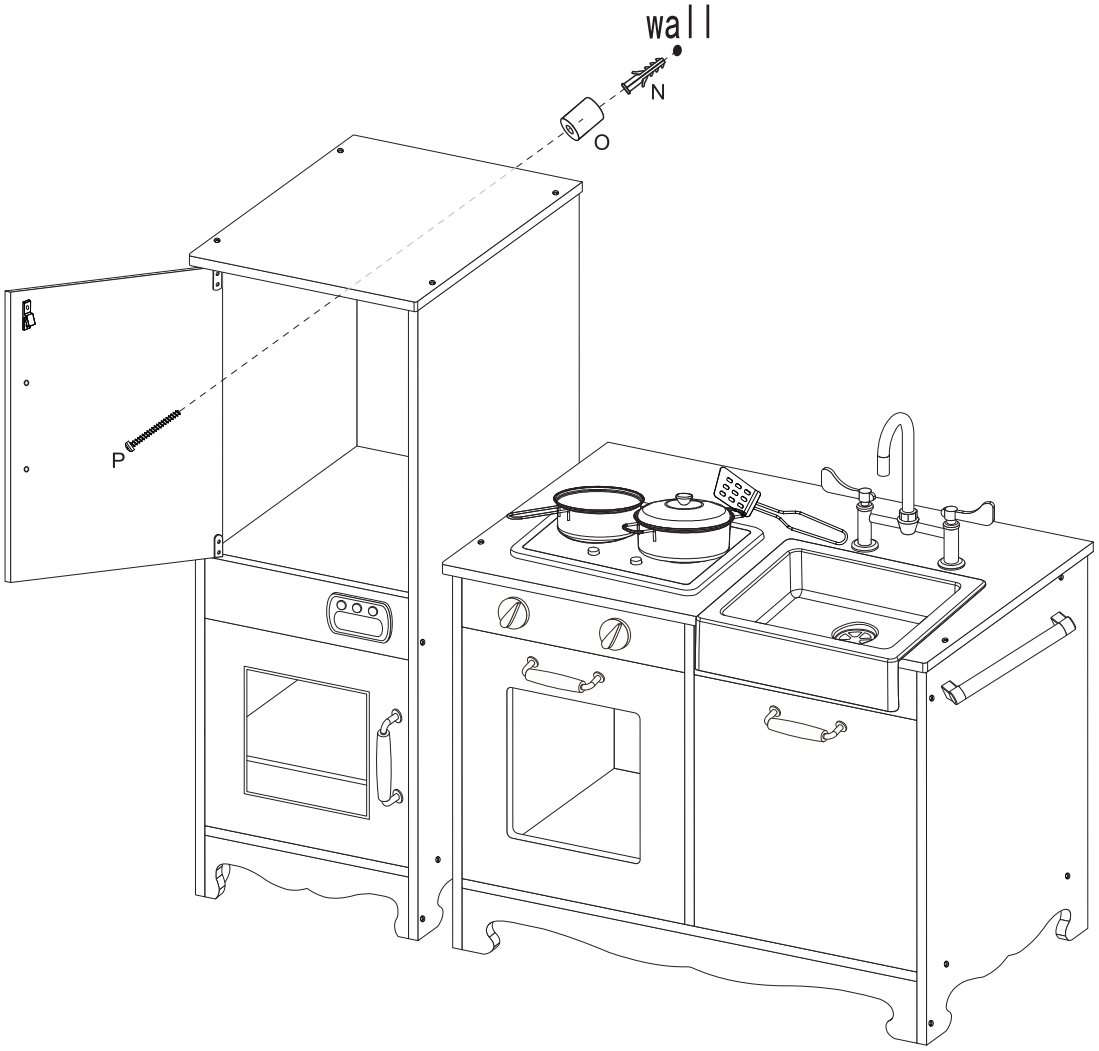
wall
N
O
P

Done

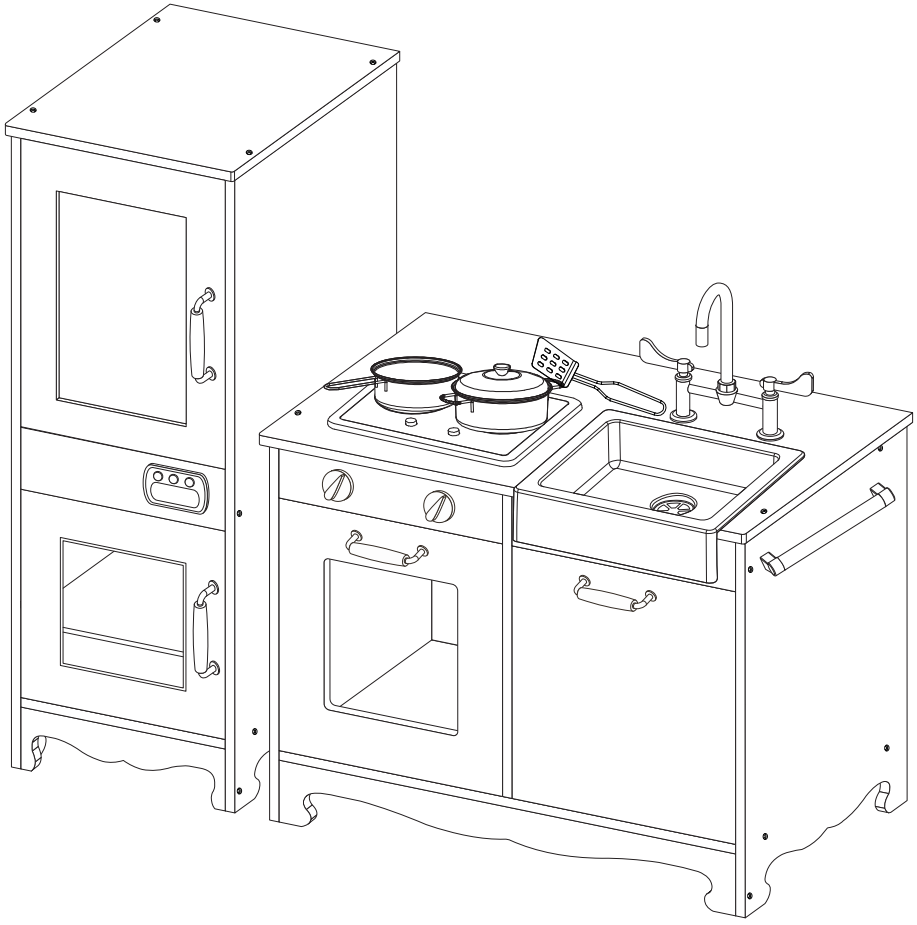

UK

If you have any questions, please contact our customer care centre.
Our contact details are below:

0044-800-240-4004

enquiries@mhstar.co.uk

IMPORTER ADDRESS:
MH STAR UK LTD
1 Northampton Cross Logistics Park
Northampton Cross Road
Northampton
NN4 9FH
0800 240 4050
enquiries@mhstar.co.uk
MADE IN CHINA

FR

Si vous avez la moindre question, veuillez contacter notre centre d'assistance à la clientèle.
Nos coordonnées sont les suivantes:

0033-1-84166106

aosom@mhfrance.fr

Importé par/Fabricant/REP:
MH France
2, rue Maurice Hartmann
92130 Issy-les-Moulineaux
France
FABRIQUÉ EN CHINE

DE

Wenn Sie Fragen haben, wenden Sie sich bitte an unser Kundendienstzentrum.
Unsere Kontaktdaten stehen unten:

0049-0(40)-87408465

service@aosom.de

Importeur/Hersteller/REP:
MH Handel GmbH
Wendenstraße 309
D-20537 Hamburg
Germany
IN CHINA HERGESTELLT

IT

In caso di dubbio, si prega di contattare il nostro centro assistenza clienti.
I nostri dettagli di contatto sono di seguito:

0039-0249471447

clienti@aosom.it

IMPORTATO DA/Produttore/REP:
AOSOM Italy srl
Centro Direzionale Milanofiori
Strada 1 Palazzo F1
20057 Assago (MI)
P.I.: 08567220960
FATTO IN CINA

RO

Dacă aveți întrebări, vă rugăm să contactați centrul nostru de asistență pentru clienți.
Datele noastre de contact sunt mai jos:

+40 312294730

clienti@aosom.ro

Importat/Producător/REP:
Aosom Romania SRL
Str. Barbu Mumuleanu, nr. 30-32
Bucuresti, Sector 2
Tel: +40 312294730
clienti@aosom.ro
Fabricat in China

ES

Si tiene alguna pregunta, comuníquese con nuestro Centro de Atención al Cliente.
Nuestros datos de contacto son los siguientes:

Se tiver alguma dúvida, por favor contacte o nosso Centro de Atendimento ao Cliente.
Os nossos dados de contacto são os seguintes:

0034-931294512

atencioncliente@aosom.es/info@aosom.pt.

Importador/Fabricante/REP:
Spanish Aosom, S.L.
C/ Roc Gros, nº 15. 08550, Els Hostalets de Balenyà, Spain.
B66295775
HECHO EN CHINA

Aosom