US/CA/UK/FR/ES/PT/DE/IT/RO

PawHut

IN260600194V01

D11-012V00

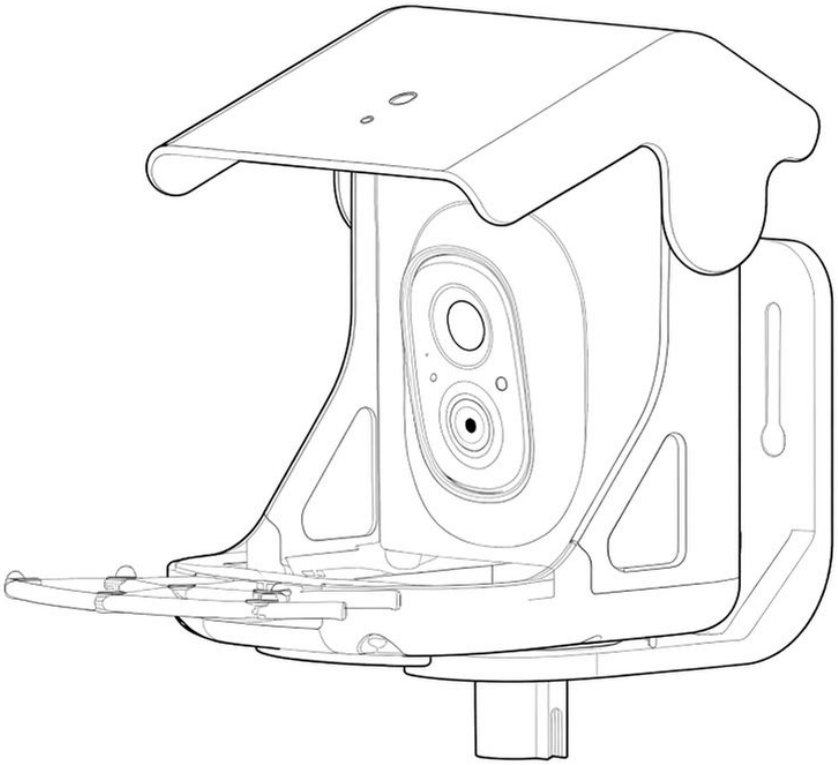

6
STEPS

0.5 HR

EN_ **IMPORTANT, RETAIN FOR FUTURE REFERENCE: READ CAREFULLY.**

FR_ **IMPORTANT:A LIRE ATTENTIVEMENT ET À CONSERVER POUR CONSULTATION ULTÉRIEURE.**

ES_ **IMPORTANTE, LEA Y GUARDE PARA FUTURAS REFERENCIAS.**

PT_ **IMPORTANTE: LEIA ATENTAMENTE E GUARDE PARA CONSULTA FUTURA.**

DE_ **WICHTIG! SORGFÄLTIG LESEN UND FÜR SPÄTER NACHSCHLAGEN AUFBEWAHREN.**

IT _ **IMPORTANTE! CONSERVARE IL PRESENTE MANUALE PER FUTURO RIFERIMENTO E LEGGERLO ATTENTAMENTE.**

RO_ **IMPORTANT: CITIȚI CU ATENȚIE ȘI PĂSTRAȚI PENTRU CONSULTARE VIITOARE.**

Catalog

1. What's in the Box 1
2. Camera Structure 2
3. Install bird feeders 4
   - 3.1. Insert Micro SD Card 4
   - 3.2. Assemble Bird Feeder Cam 5
     - ※ Battery Charging 6
     - ※ How to Turn On & Off the Camera 6
   - 3.3. Configure the camera 7
     - 3.3.1. Set Up With App 7
     - 3.3.2. Power on/off and network configuration 8
   - 3.4. Secure the product to the surface 9
     - 3.4.1. Wall Installation 10
     - 3.4.2. Tree Installation 13
     - 3.4.3. Mailbox Pole Installation 15
   - 3.5. Installation Of Solar Panels* 17
4. How to Add Bird Seed 21
5. Status Light 22
6. Al Bird Recognition 22

1. What's in the Box

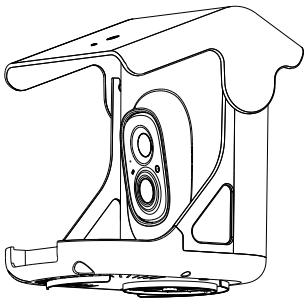

❶ Bird Feeder cam

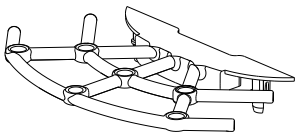

❷ Perch

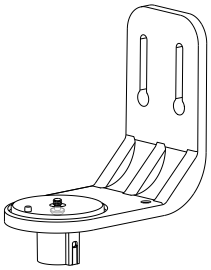

❸ Mounting Bracket

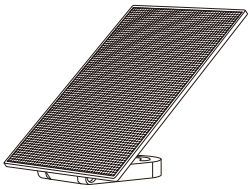

❹ Solar Panel

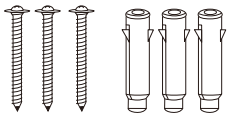

❺ M3 Holder Screw*

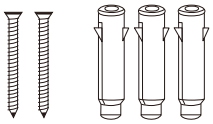

❻ M5 Mounting Screw

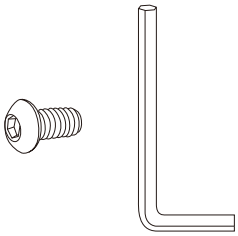

❼ 1/4-20 Screw and Driver



❽ Quick Guide

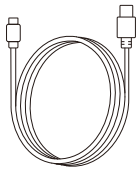

❾ Type C Power Cable



❿ Feeder mounting screw

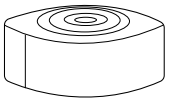

⓫ Black Strap



⓬ Positioning Stickers

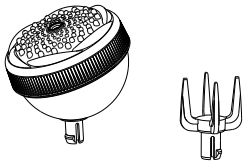

⓰ Fruit Fork and
Hummingbird Feeder(Optional)

2. Camera Structure

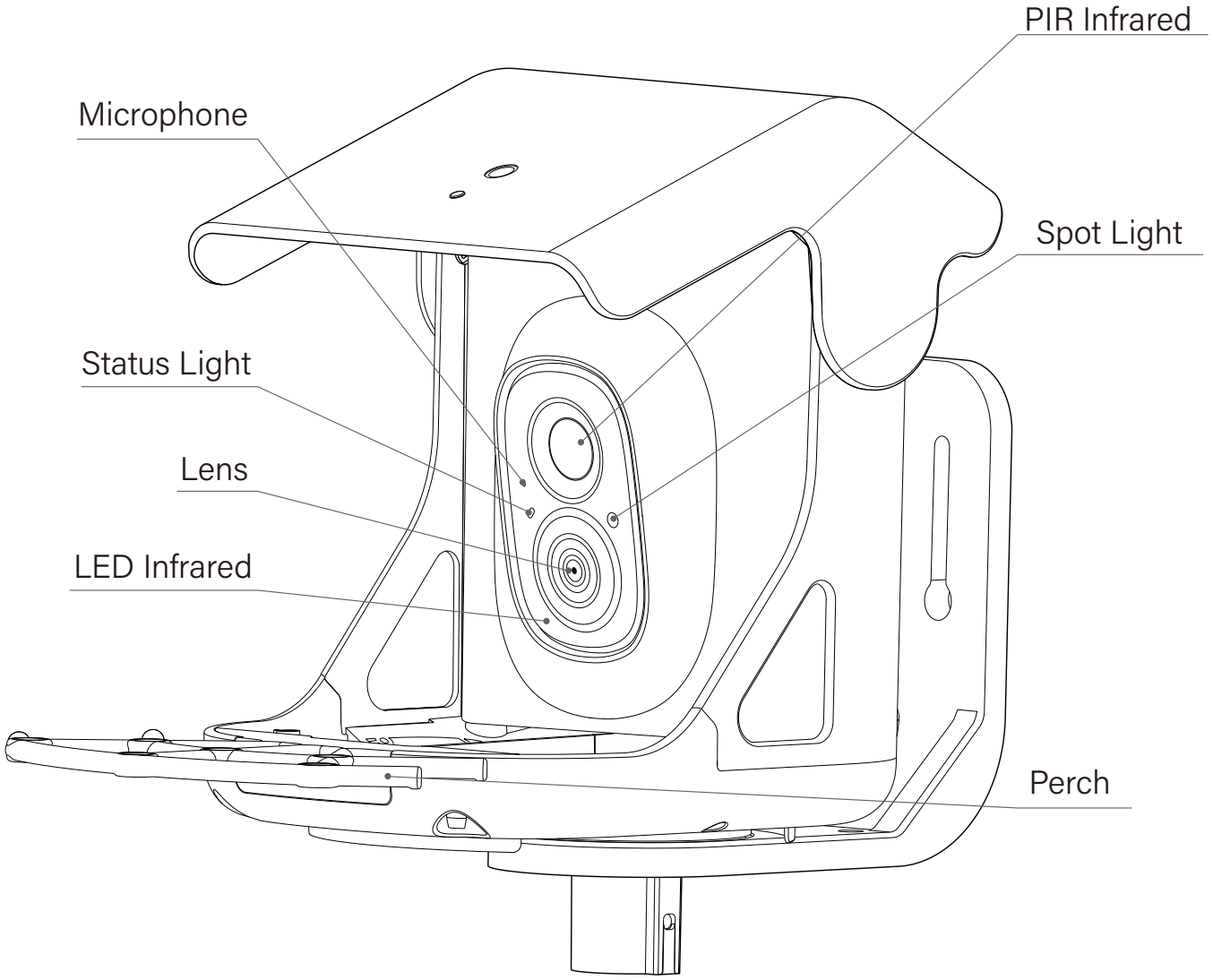

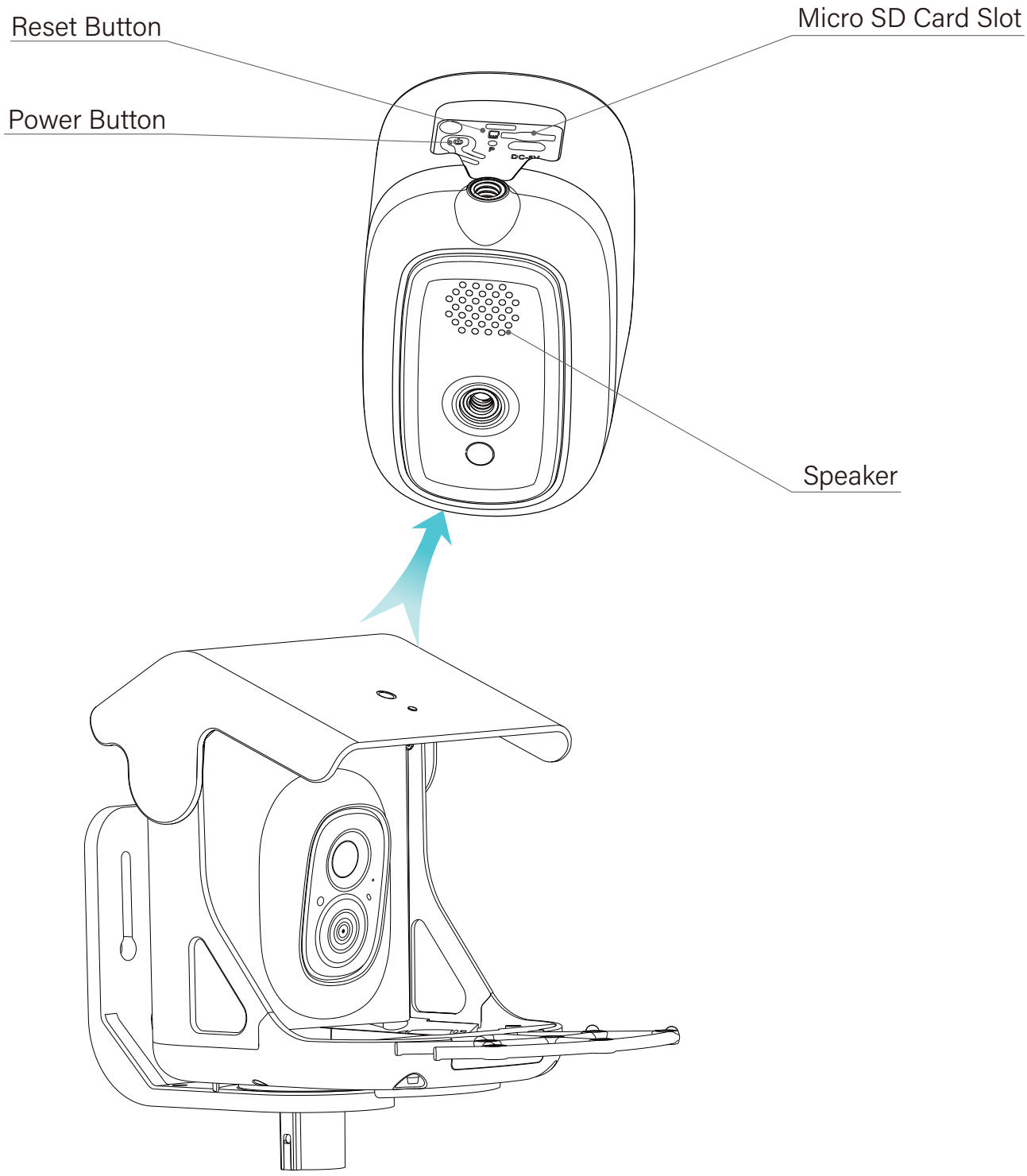
Reset Button
Micro SD Card Slot
Power Button
Speaker

3. Install bird feeders

Before installing the device, ensure that the installation location is within network coverage and that all accompanying parts are present.

- Keep Bird Feeder Cam and all accessories out of reach of children and pets.
- Make sure the camera has been fully charged (DC5V/1.5A).
- Working temperature: -10°C to 45°C (14°F to 113°F) Working relative humidity: 0-95%.
- Please do not expose the camera lens to direct sunlight.
- The camera has an IP65 waterproof rating, which supports working properly under rains or snows. But it can not be soaked in water.

3.1. Insert Micro SD Card

Bird Cam comes with a built-in card slot which supports up to 128GB Micro SD card.

Step 1: Rotate the camera down to the bottom.
Step 2: Open the top silicone plug. Insert the Micro SD card. Make sure to plug it in the right direction.
Step 3: Finally, Cover silicone plug.



3.2. Assemble Bird Feeder Cam

At the bottom of the feeder for ❶ Bird Feeder cam, where food is stored, there are two holes at the front. Ensure that the two protruding parts on the ❷ perches are aligned at the positions indicated by the red markings. Press down on the ❷ perches and the installation is complete.

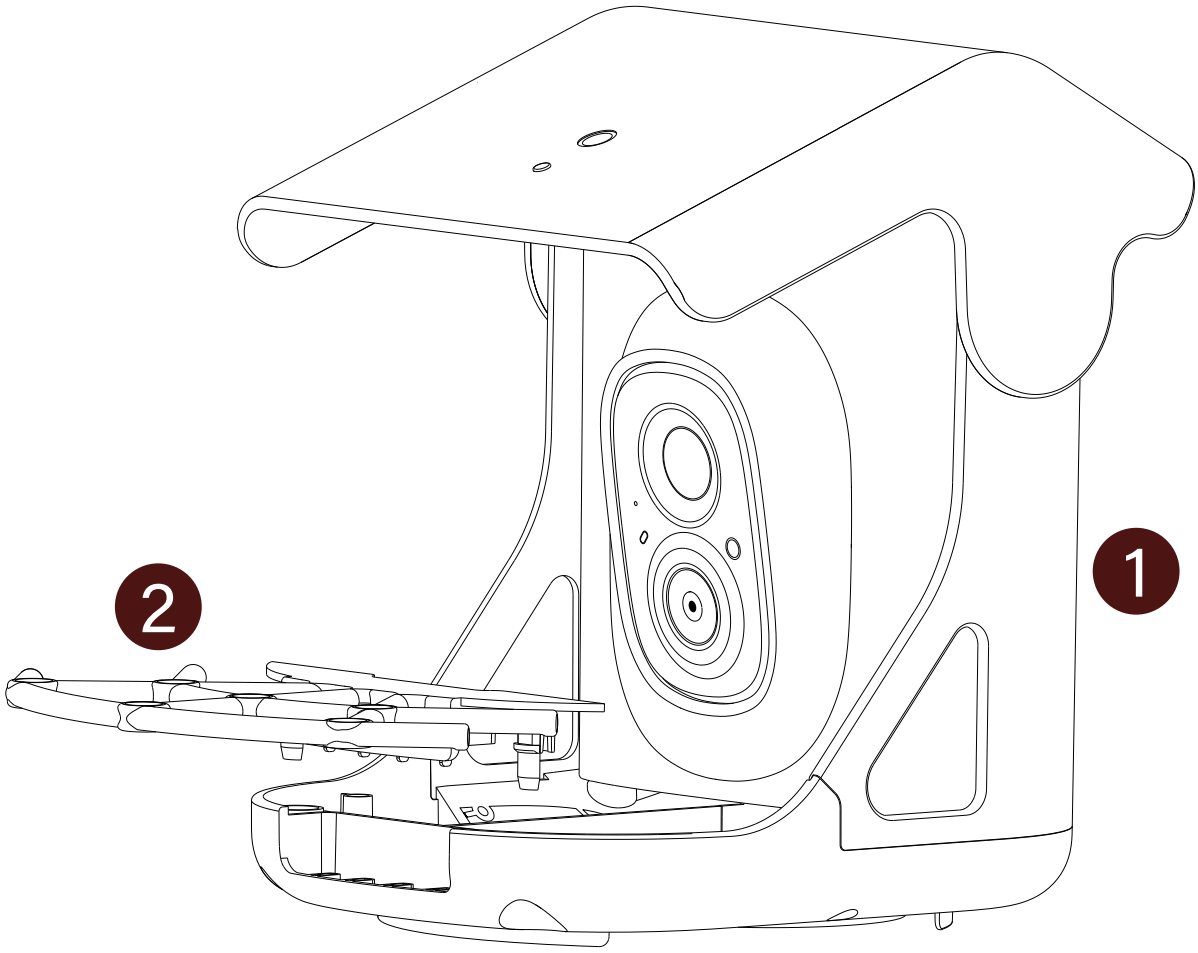

*Note: If available, install Part ⓭ (squirrel baffle) together with the ❷ perches and ❶ bird feeder cam.

※ Battery Charging

The batteries inside the camera are not fully charged according to the transportation safety regulations. Please fully charge the camera before using it. Please charge the batteries with provided Type C Port Cable (DC5V/1.5A adapter not included).d The status light will be in solid yellow when charging, and will turn to solid green when it is fully charged. It takes about 10 hours to fully charge your camera.

※ How to Turn On & Off the Camera

To turn on the camera:

Long press the power button for 3s to turn on the camera. Then the StatusLight in the front of the camera will be solid blue. Double click the power button to enter WiFi mode after the prompt tone.

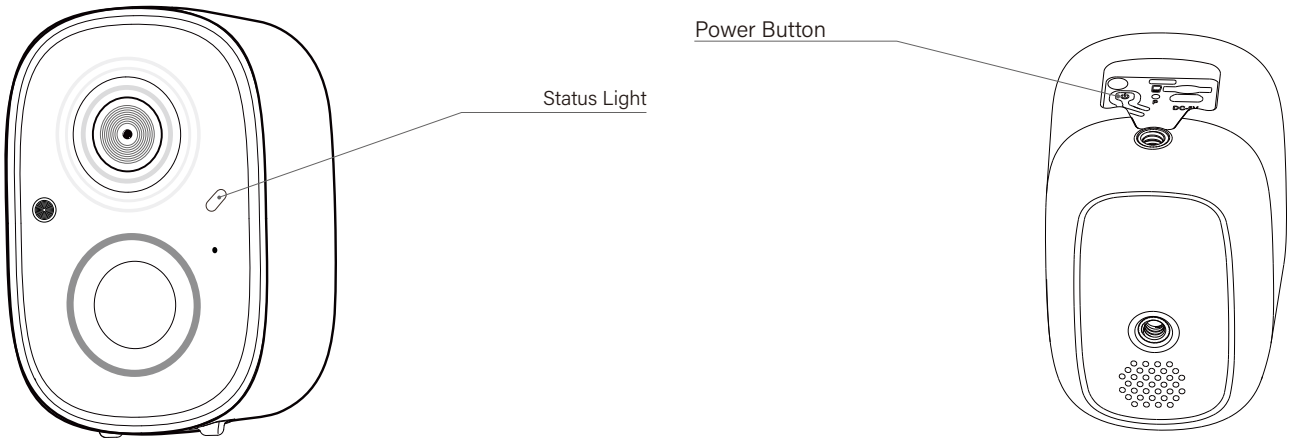

To turn off the camera:

Long press the power button for 3 second to turn off the camera. Then the Status Light in the front of the camera will be off.

3.3. Configure the camera

To facilitate installation, we will first complete the camera configuration.

Note:

1. Bird Feeder Cam only works with 2.4GHz Wi-Fi.
2. Strong lights may interfere with the device's ability to scan QR code.
3. Avoid placing the device behind furniture or near microwaves products. Try to keep it within range of your Wi-Fi signal.

3.3.1. Set Up With App



App Download



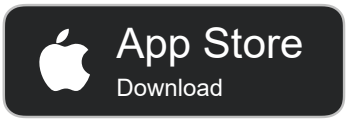

Download App from App Store or Google Play. Follow the in-app instruction to complete the entire set up process.



3.3.2. Power on/off and network configuration

- Long press the power button for 3 seconds to power on/off the device.
- Double click the power button to enter the network configuration mode after the prompt tone.

When connecting the camera for the first time, use the App and follow the instruction to configure the camera network.

3.4. Secure the product to the surface

Check the following things before you drill holes on your wall:

Bird Feeder Cam has been successfully added to your VicoHome App and is able to stream video.

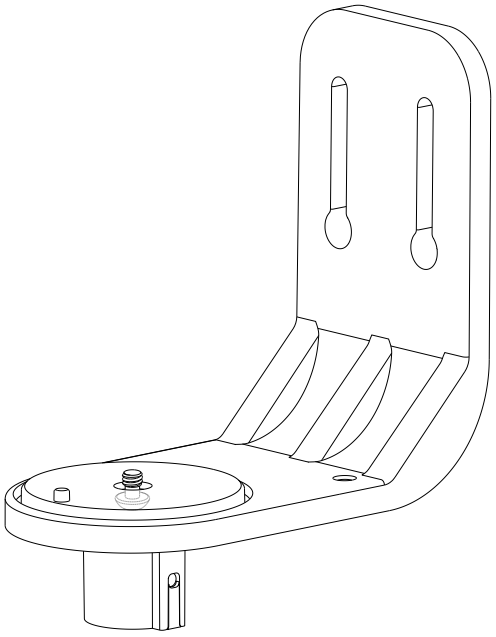

As shown in the figure, the indicated direction is the correct upright position for the bracket, matching the product. Below, three installation methods will be listed.

3.4.1. Wall Installation

STEP 1

Use a level and the Positioning stickers ⑫ positioning stickers to ensure the installation position is level. Attach the Positioning stickers ⑫ at the appropriate height.

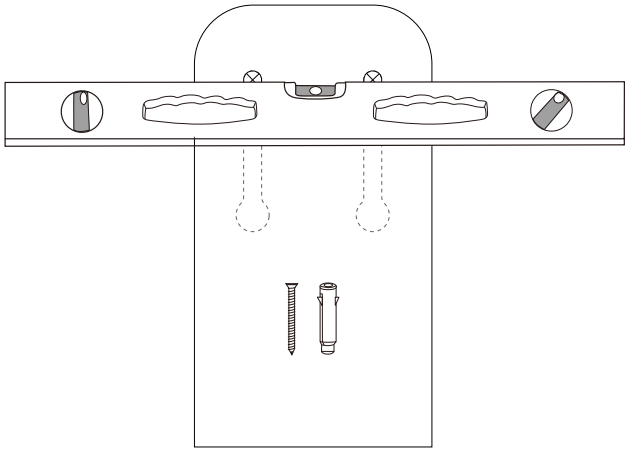

STEP 2

Using a drill, create three holes at the cross marks on the Positioning stickers ⑫ , each with a diameter of 10mm and a depth of 60mm.

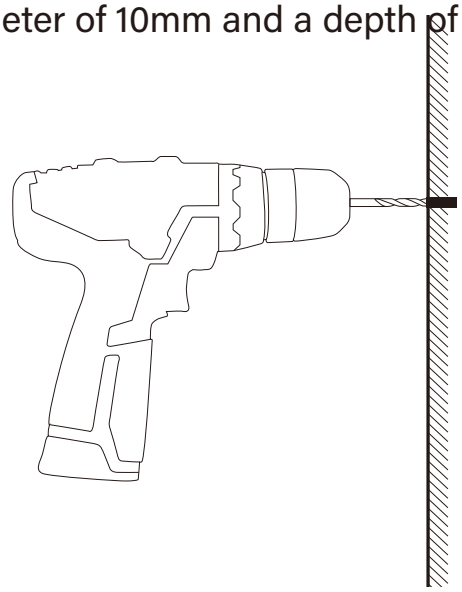

STEP 2

Insert the plastic wall anchors from the M5 mounting screws 6 into the drilled holes. Align the three holes on the mounting bracket 3 with the drilled holes and use a screwdriver to secure the mounting bracket 3 to the wall.

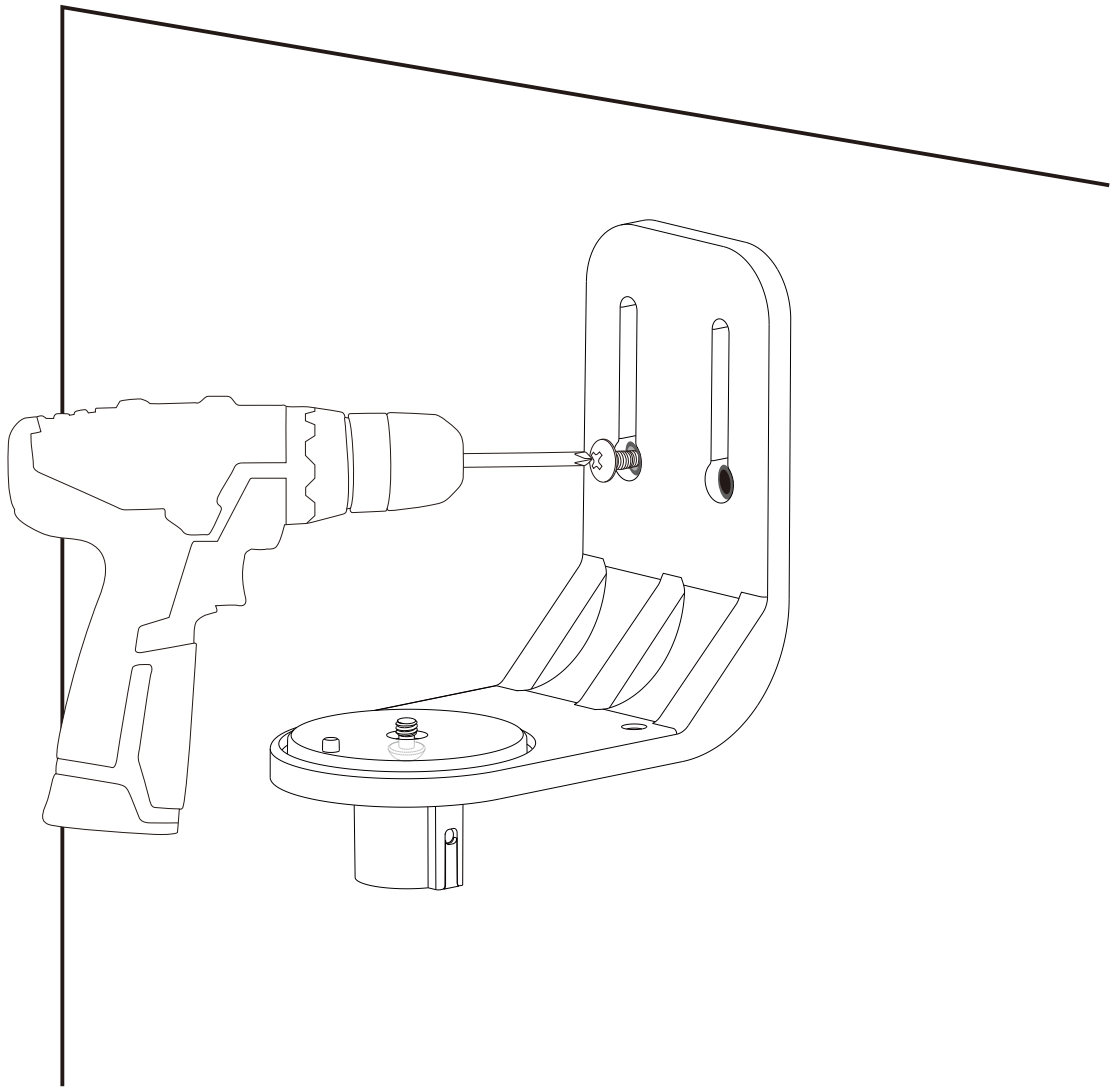

STEP 3

The bottom of Bird Feeder Cam ❶ features a recess that aligns with the protrusion on Mounting Bracket ❸ .Once adjusted to the correct angle, tighten the screw on the bottom of Mounting Bracket ❸ using the included Driver ❼ to complete the bracket installation.

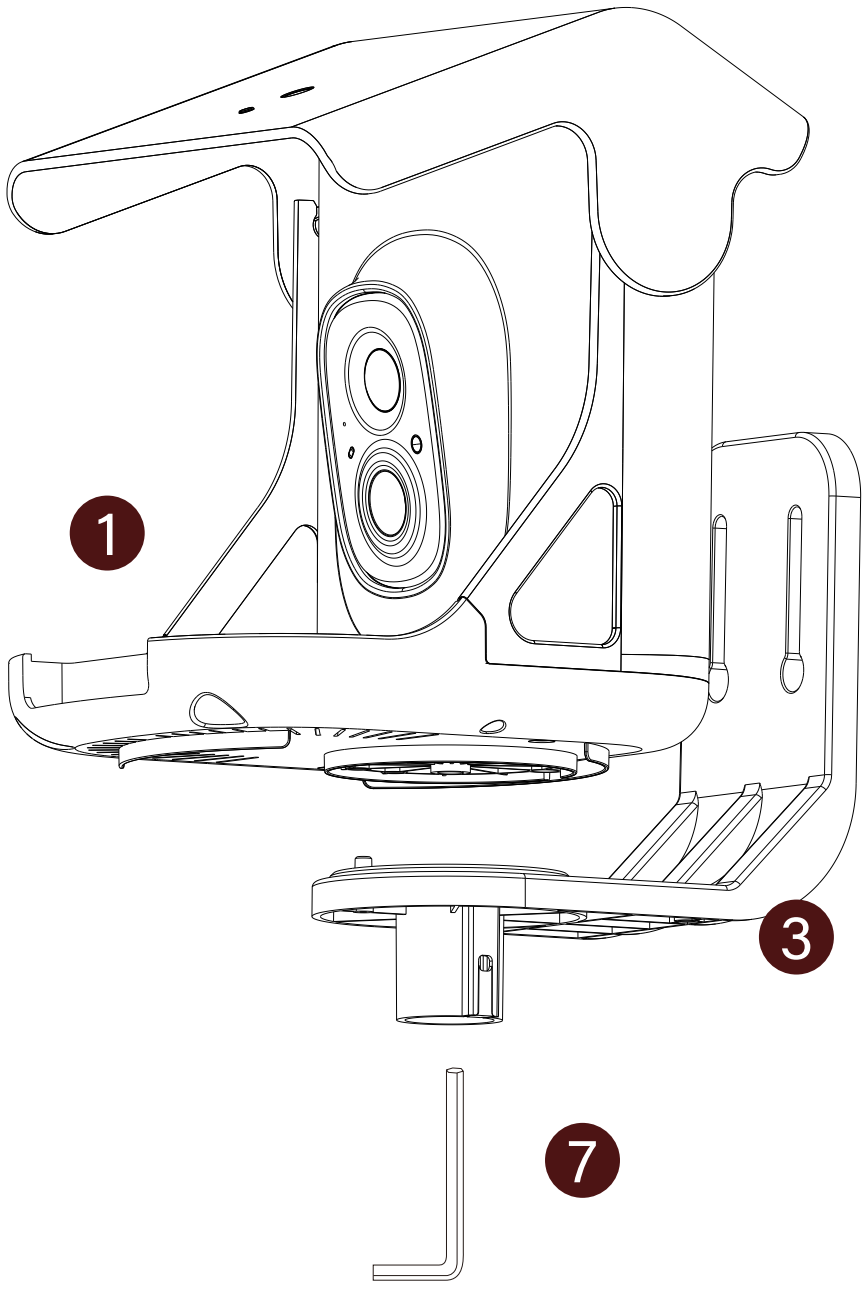

3.4.2. Tree Installation

STEP 1

Wrap the Mounting Bracket around the tree with the Black Strap ⓫ .

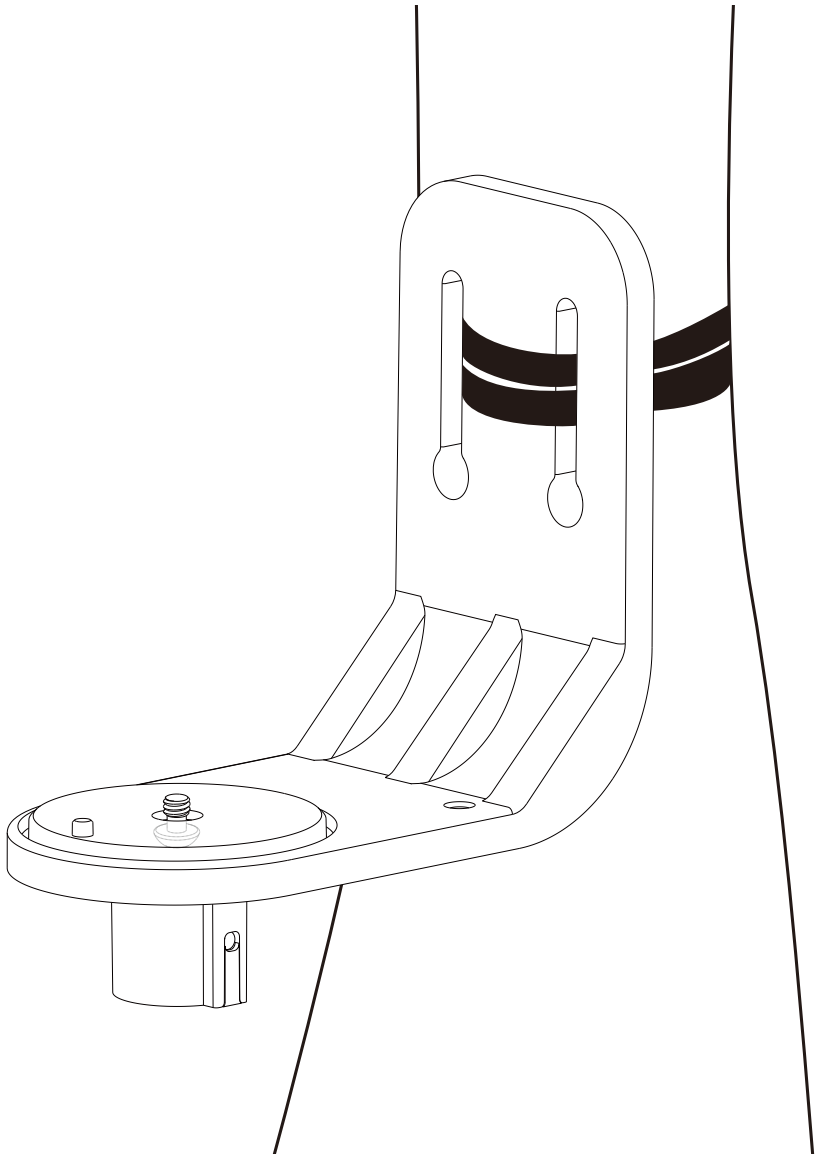

STEP 2

The bottom of Bird Feeder Cam ❶ features a recess that aligns with the protrusion on Mounting Bracket ❸ .Once adjusted to the correct angle, tighten the screw on the bottom of Mounting Bracket ❸ using the included Driver ❼ to complete the bracket installation.

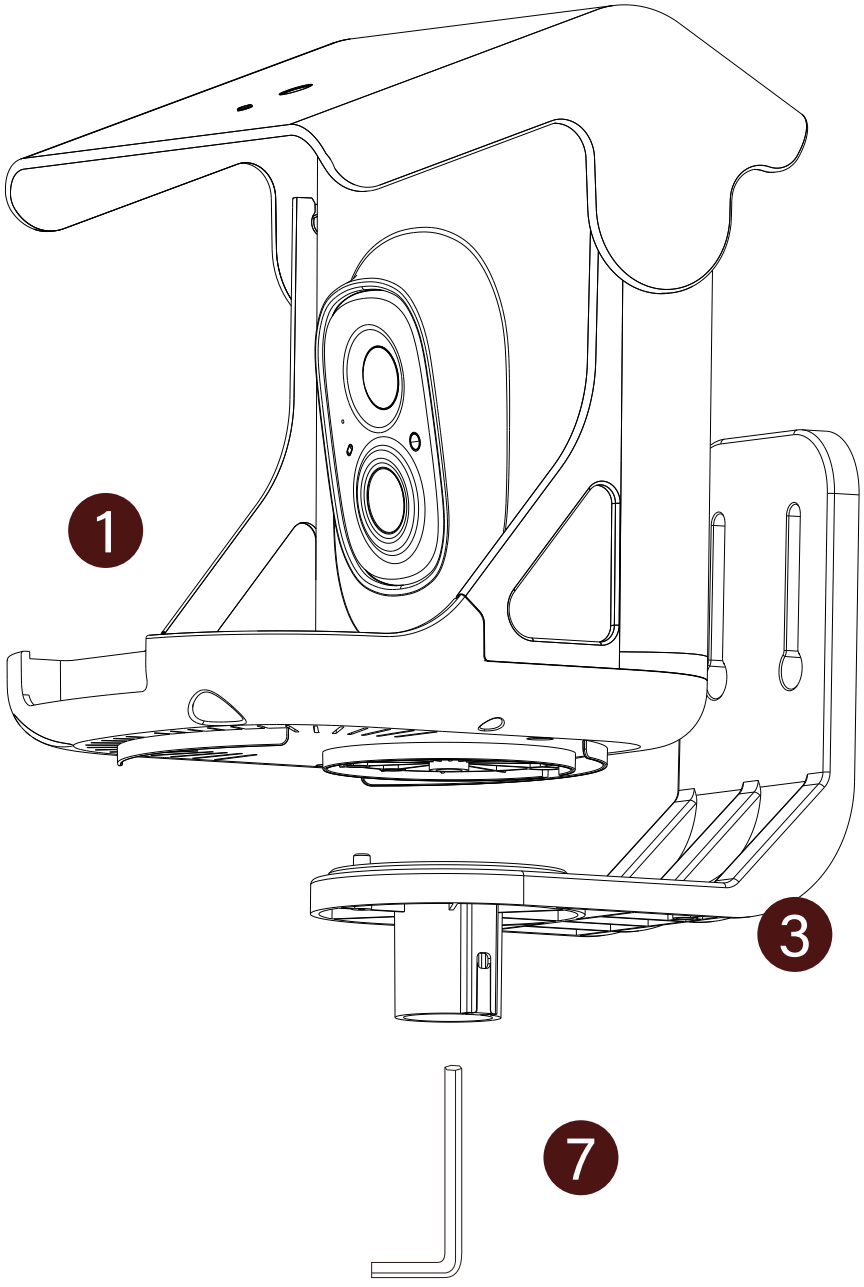

3.4.3. Mailbox Pole Installation

STEP 1

The bottom of Bird Feeder Cam ❶ features a recess that aligns with the protrusion on Mounting Bracket ❸ .Once adjusted to the correct angle, tighten the screw on the bottom of Mounting Bracket ❸ using the included Driver ❼ to complete the bracket installation.

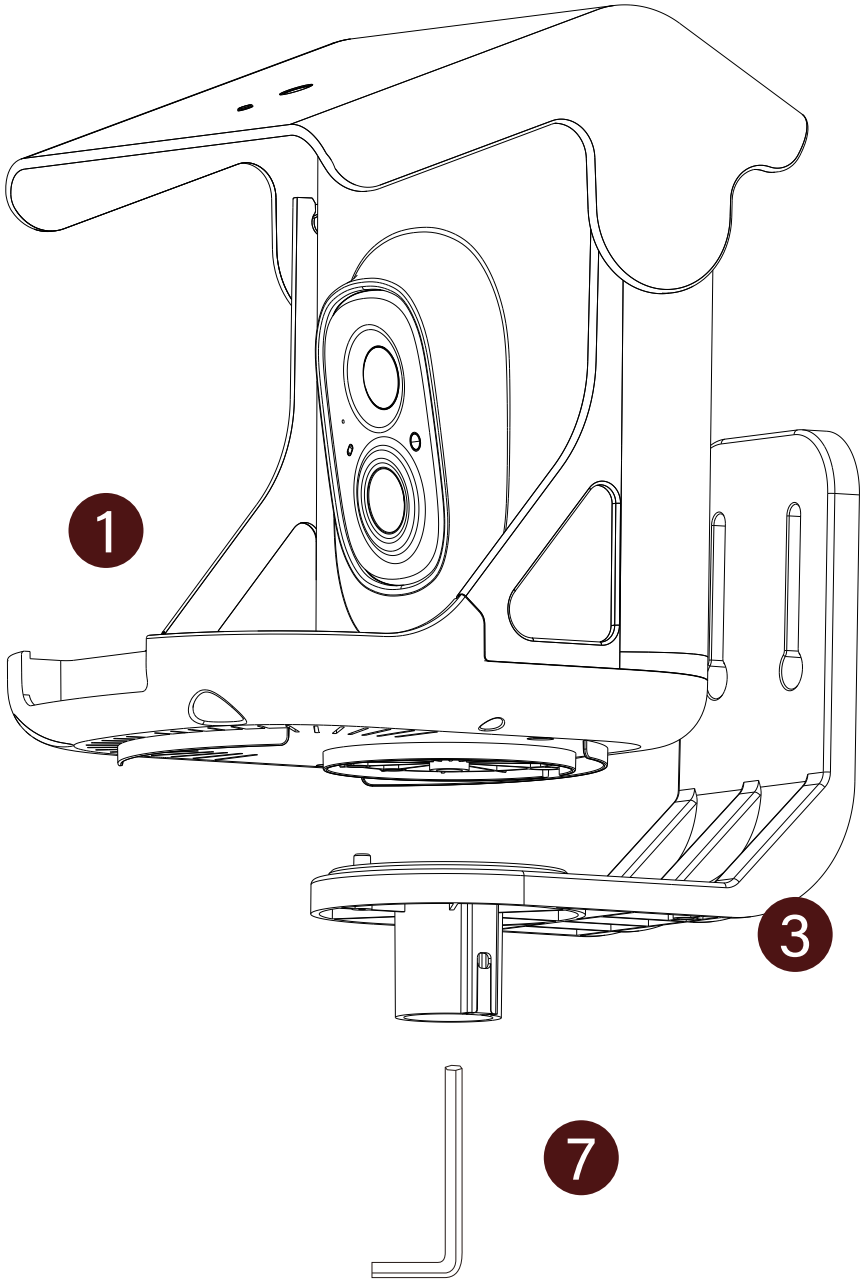

STEP 2

Install the assembled Bird Feeder Cam ❶ onto the prepared mailbox pole (with a diameter not exceeding 25mm) through the mailbox sleeve hole at the bottom of mounting bracket ❸ . Then, use feeder mounting screw ❿ to tighten the bottom of mounting bracket ❸ .

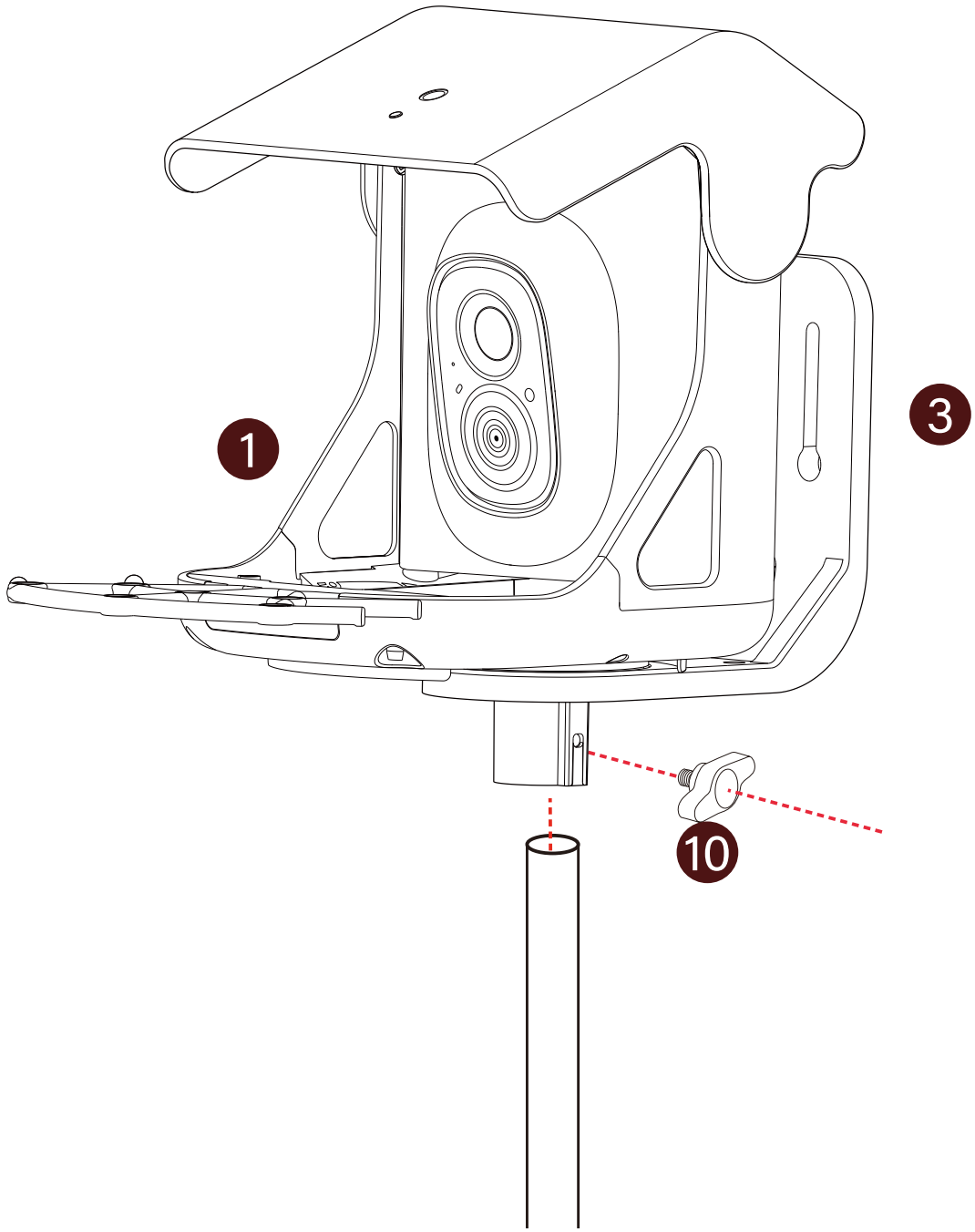

3.5. Installation Of Solar Panels*

Choose an appropriate position to install the solar panel, ensuring it is within the length of the provided cable. Make sure the solar panel can connect properly to the bird feeder.

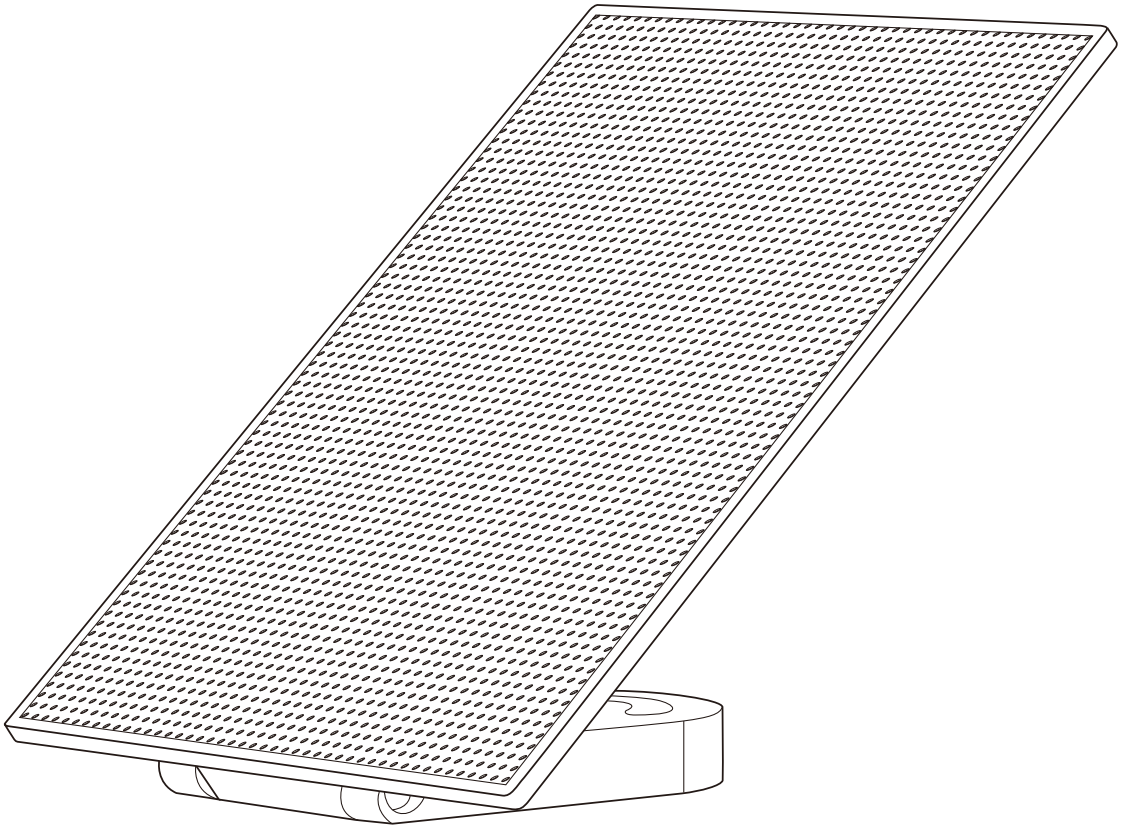

STEP 1

Exercise caution when opening the ❸ .solar panel brackets. Pay close attention to the tail wires at the back of the solar panels (as indicated by the red mark). If the wires are too short to fully extend the brackets, feed a portion of the wire from the red-marked section into the bayonet slot. This ensures the solar panel brackets can be opened smoothly.Note that the **opening angle of the solar panel brackets is recommended to stay within 90 degrees.** Exceeding this angle may cause component damage and result in unnecessary losses.

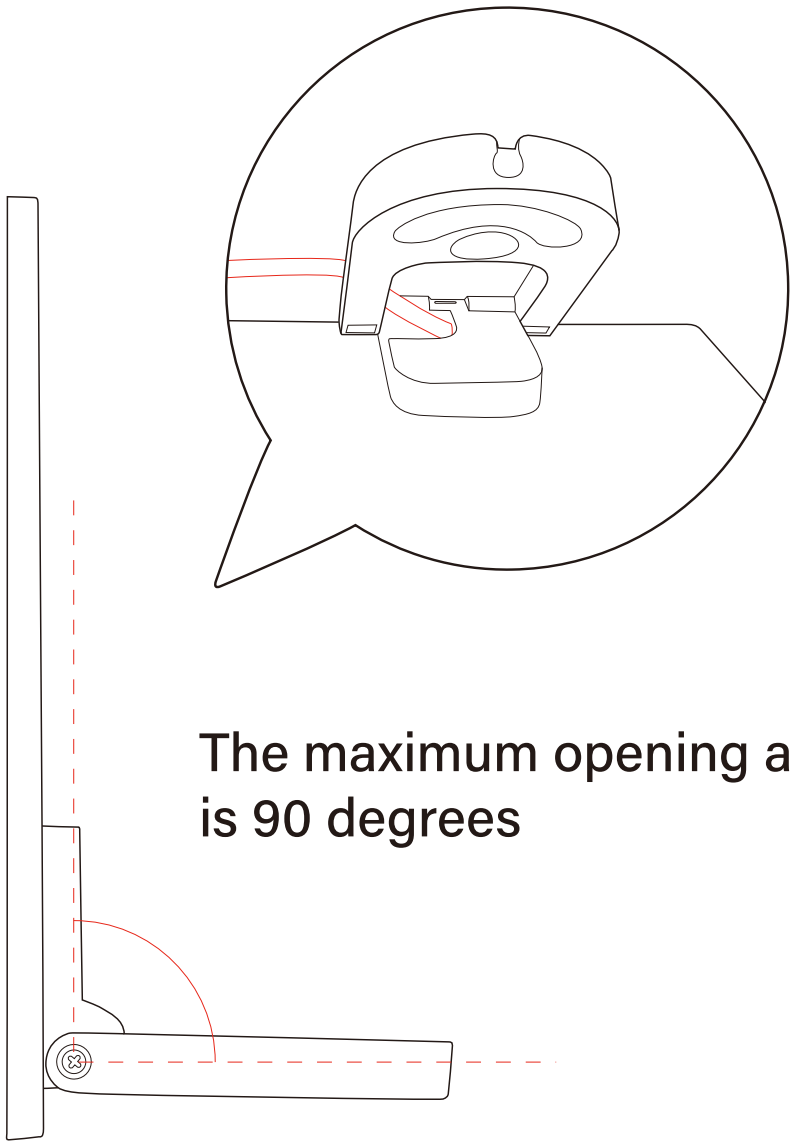

The maximum opening angle is 90 degrees

STEP 2

Once the orientation of the solar panel is confirmed, use a size 7 driver to install the 1/4-20 screws at the positions indicated by the red lines in the diagram below, attaching them to the top of one Bird Feeder Cam.

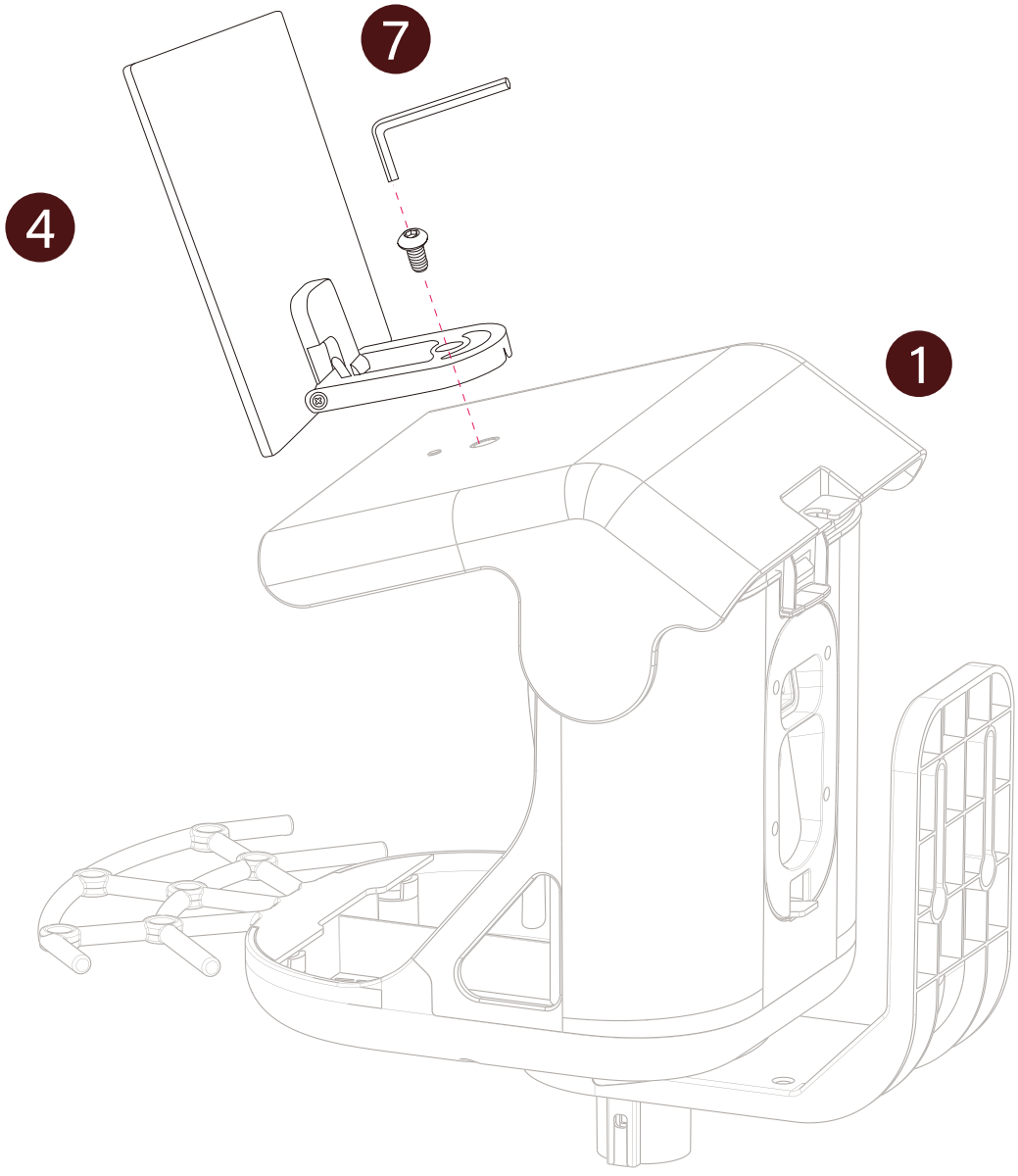

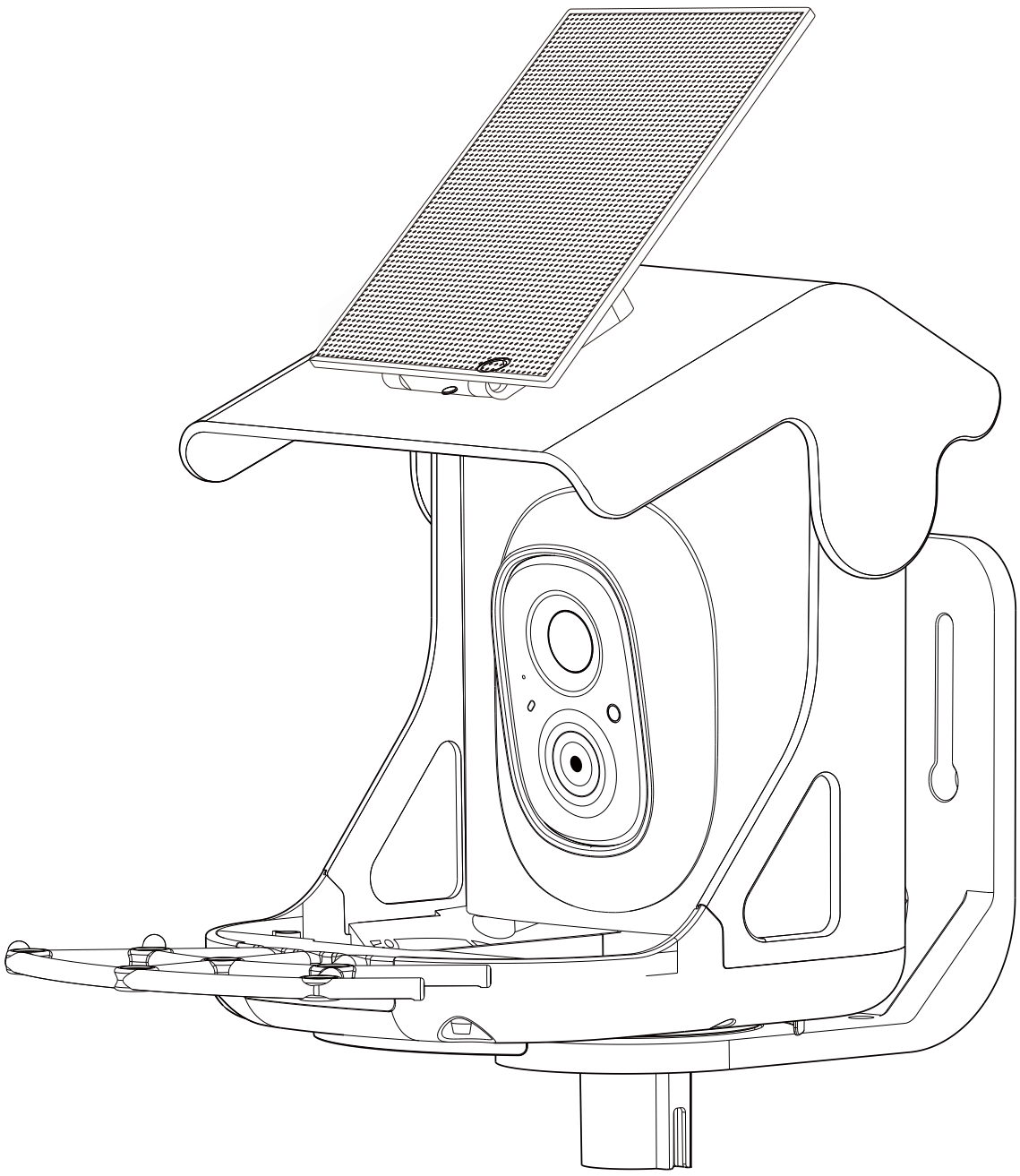

4. How to Add Bird Seed

STEP 1

Open the ❶ Bird Feeder Cam , allowing you to add the specified bird food.

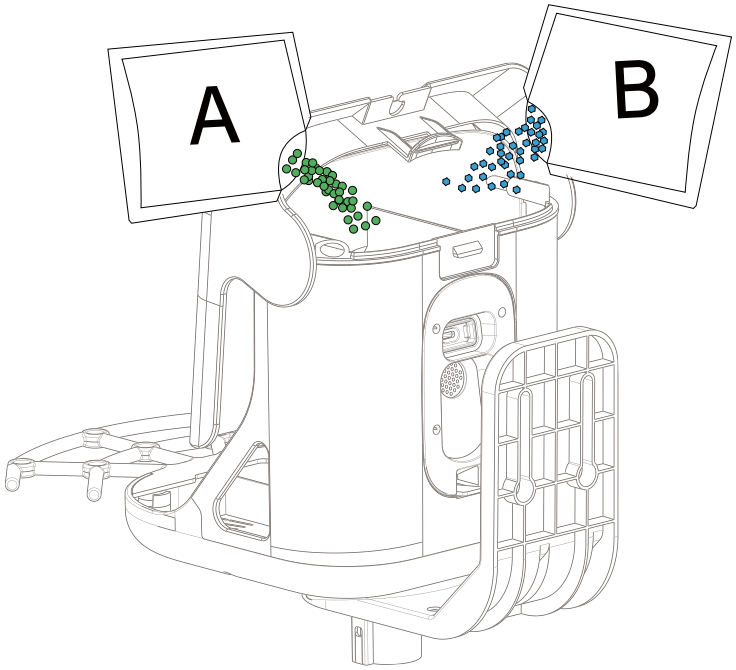

STEP 2

After adding the bird food, close the cover.

5. Status Light

This camera uses status light to communicate.

LED Indicator	Description
Solid Blue	Working
None	Sleep/Power Off
Solid Yellow	Charging
Solid Green	Charging Finished

6. AI Bird Recognition

AI Bird Recognition has undergone massive machine learning and uses AI intelligent recognition algorithms to inform you in real time "what species of bird are coming", automatically save the bird images/videos data for you, and also provide bird knowledge learning and so on.

FR

Catalogue

1. Qu'y a-t-il dans la boîte 1
2. Structure de la caméra 2
3. Installer les mangeoires à oiseaux 4
   - 3.1. Insérer une carte Micro SD 4
   - 3.2. Assembler la caméra de la mangeoire à oiseaux 5
     - ※ Chargement de la batterie 6
     - ※ Comment allumer et éteindre la caméra 6
   - 3.3. Configurer la caméra 7
     - 3.3.1. Configuration avec l'application 7
     - 3.3.2. Marche/arrêt et configuration réseau 8
   - 3.4. Fixer le produit à la surface 9
     - 3.4.1. Installration murale 10
     - 3.4.2. Installation sur arbre 13
     - 3.4.3. Installation sur poteau de boîte aux lettres 15
   - 3.5. Installation des panneaux solaires* 17
4. Comment ajouter des graines pour oiseaux 21
5. Voyant d'état 22
6. Reconnaissance des oiseaux par IA 22

FR

1. Contenu de la boîte



1 Caméra mangeoire pour oiseaux

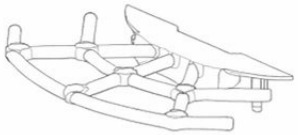

2 Perchoir



3 Support de montage



4 Panneau solaire



5 Vis de fixation M3*

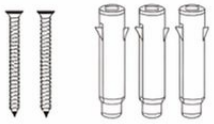

6 Vis de montage M5

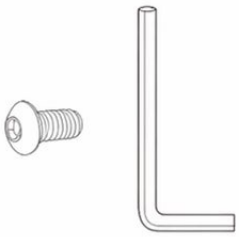

7 Vis 1/4-20 et tournevis



8 Guide rapide



9 Câble d'alimentation Type C



10 Vis de fixation de la mangeoire

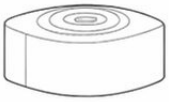

11 Sangle noire

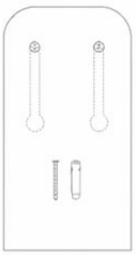

12 Autocollants de positionnement

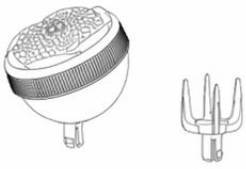

16 Fourchette à fruits et mangeoire pour colibris (en option)

FR

2. Structure de la caméra

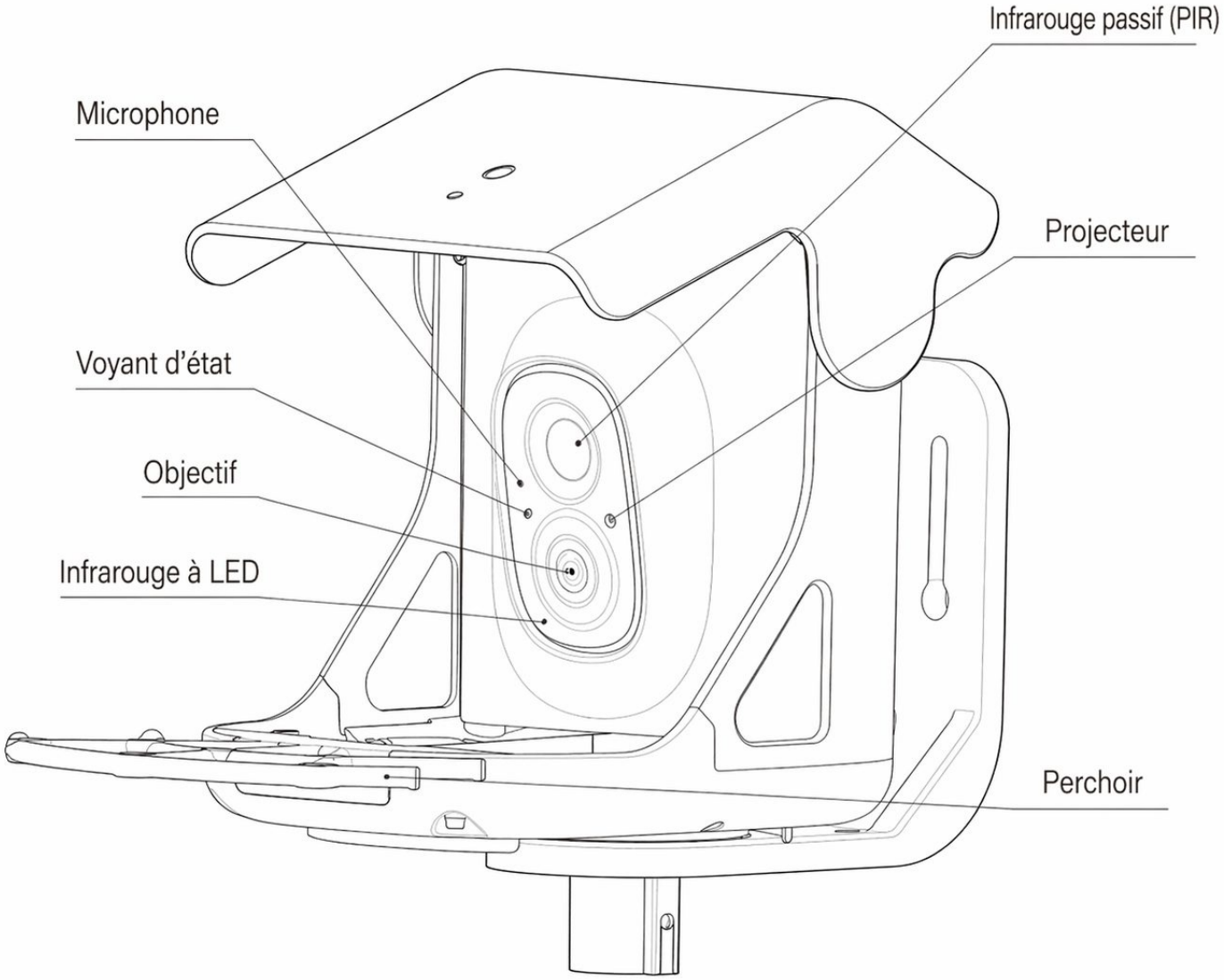

FR

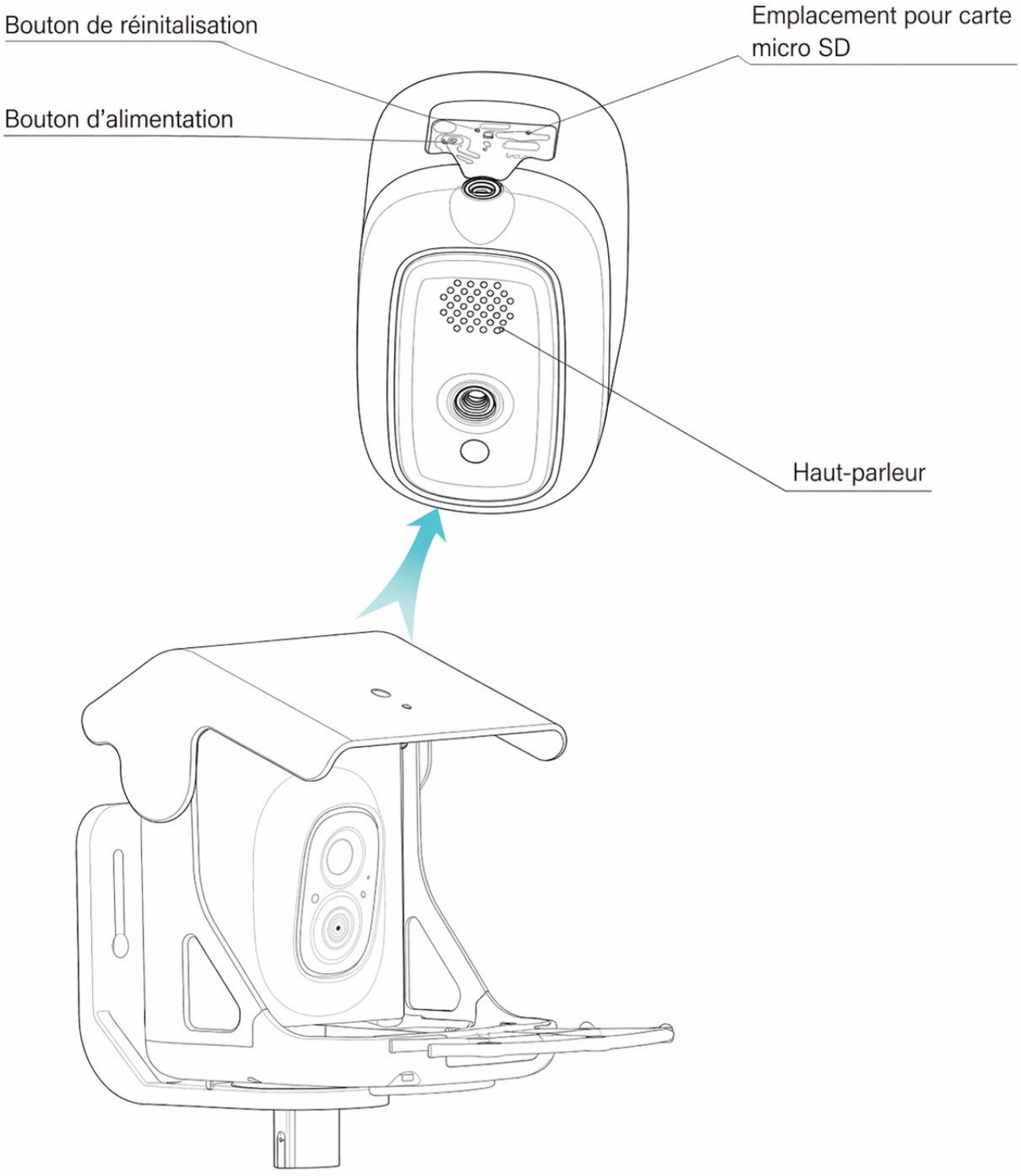
Bouton de réinitalisation
Emplacement pour carte micro SD
Bouton d'alimentation
Haut-parleur

FR

3. Installer les mangeoires à oiseaux

Avant d'installer l'appareil, assurez-vous que l'emplacement d'installation est couvert par le réseau et que toutes les pièces accompagnant sont présentes.

- Gardez la caméra pour mangeoise à oiseaux et tous les accessoires hors de portée des enfants et des animaux domestiques.
- Assurez-vous que la caméra est complètement chargée (DC5V/1,5A).
- Température de fonctionnement : -10 °C à 45 °C (14 °F à 113 °F) Humidité relative de fonctionnement : 0 à 95 %.
- Veuillez ne pas exposer l'objectif de la caméra à la lumière directe du soleil.
- La caméra est étanche avec un indice IP65, ce qui lui permet de fonctionner correctement sous la pluie ou la neige. Toutefois, elle ne peut pas être immergée dans l'eau.

3.1. Insérer la carte Micro SD

La caméra pour oiseaux est équipée d'un emplacement pour carte qui prend en charge jusqu'à une carte Micro SD de 128 Go.

Étape 1 : Tournez la caméra vers le bas.
Étape 2 : Ouvrez le bouchon en silicone supérieur. Insérez la carte Micro SD. Assurez-vous de l'insérer dans le bon sens.
Étape 3 : Enfin, refermez le bouchon en silicone.



FR

3.2. Assembler la caméra du mangeoire à oiseaux

Au bas du mangeoire à oiseaux 1 our la caméra 1 , où la nourriture est stockée, il y a deux trous à l'avant. Assurez-vous que les deux parties saillantes sur les perchoirs 2 sont alignées aux positions indiquées par les marquages rouges. Appuyez sur les perchoirs 2 et l'installation est terminée.

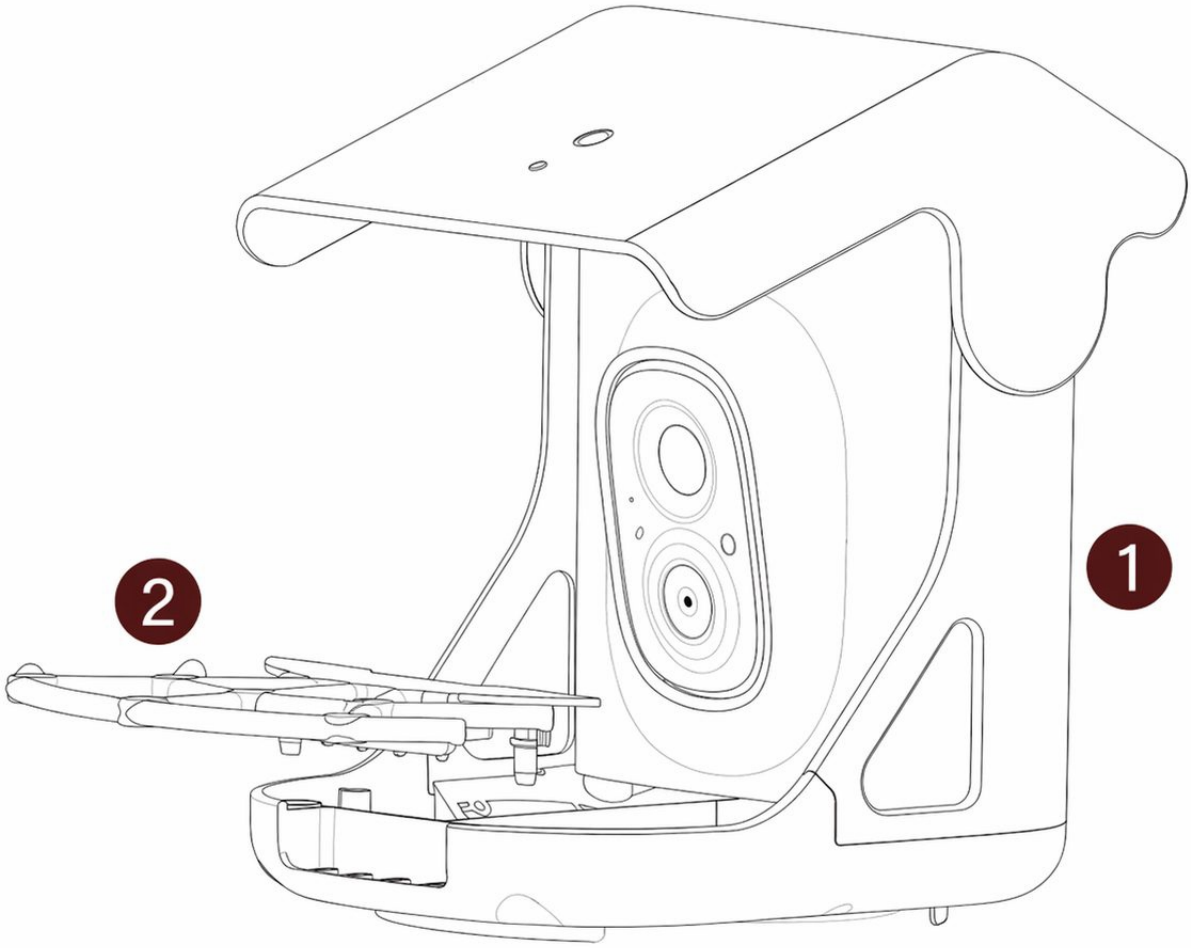

*Remarque : si disponible, installez la 13 (déflecteur pour écureuil) ensemble avec les perchoirs 2 et la caméra du mangeoire à oiseaux 1 .

FR

※ Chargement de la batterie

Les batteries à l'intérieur de la caméra ne sont pas entièrement chargées conformément aux réglementations de sécurité relatives au transport. Veuillez charger complètement la caméra avant de l'utiliser. Veuillez charger les batteries à l'aide du câble de port Type C fourni (adaptateur DC5V/1.5A non inclus). Le voyant d'état sera jaune fixe pendant le chargement, et passera au vert fixe une fois la charge complète. Il faut environ 10 heures pour charger complètement votre caméra.

※ Comment allumer et éteindre la caméra

Pour allumer la caméra :

Maintenez le bouton d'alimentation enfoncé pendant 3 secondes pour allumer la caméra. Le voyant d'état à l'avant de la caméra sera alors bleu fixe. Double-cliquez sur le bouton d'alimentation pour passer en mode Wi-Fi après le signal sonore.

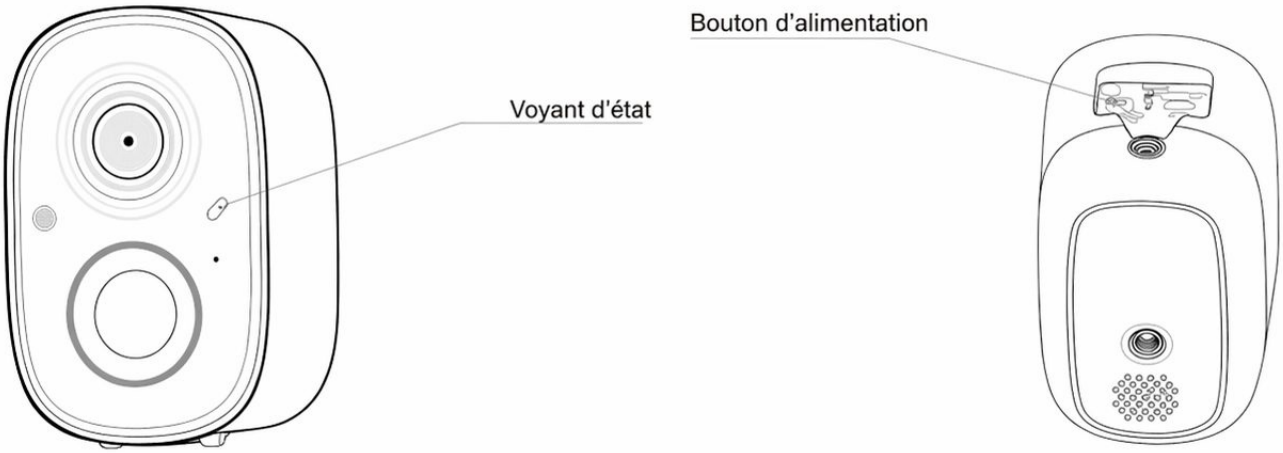

Pour éteindre la caméra :

Maintenez le bouton d'alimentation enfoncé pendant 3 secondes pour éteindre la caméra. Le voyant d'état à l'avant de la caméra sera alors éteint.

FR

3.3. Configurer la caméra

Pour faciliter l'installation, nous allons d'abord terminer la configuration de la caméra.

Remarque :

1. La caméra pour mangeoire à oiseaux ne fonctionne qu'avec le Wi-Fi 2,4 GHz.
2. Une lumière forte peut perturber la capacité de l'appareil à scanner le code QR.
3. Évitez de placer l'appareil derrière des meubles ou à proximité d'appareils à micro-ondes. Essayez de le garder dans la portée de votre signal Wi-Fi.

3.3.1. Configuration avec l'application



Téléchargement de l'application

Téléchargez l'application depuis l'App Store ou Google Play. Suivez les instructions dans l'application pour terminer l'ensemble du processus de configuration.

FR



3.3.2. Mise sous/hors tension et configuration du réseau

- Maintenez le bouton d'alimentation enfoncé pendant 3 secondes pour allumer/éteindre l'appareil.
- Cliquez deux fois sur le bouton d'alimentation pour entrer en mode configuration du réseau après le message sonore.

Lors de la première connexion de la caméra, utilisez l'application et suivez les instructions pour configurer le réseau de la caméra.

3.4. Fixer le produit à la surface

Vérifiez les points suivants avant de percer des trous dans votre mur :

La Caméra de mangeoire à oiseaux a été ajoutée avec succès à votre application VicoHome et est capable de diffuser des vidéos.

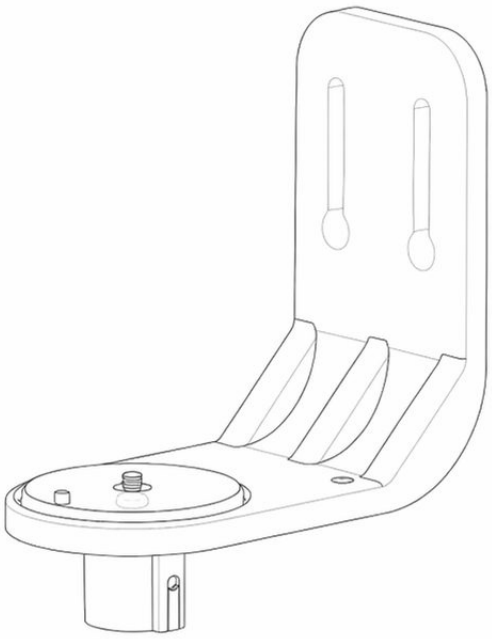

Comme indiqué sur la figure, la direction indiquée est la position verticale correcte pour le support, correspondant au produit. Vous trouverez ci-dessous trois méthodes d'installation.

3.4.1. Installation murale

ÉTAPE 1

Utilisez un niveau et les autocollants de positionnement ⑫ autocollants de positionnement pour vous assurer que la position d'installation est de niveau. Fixez les autocollants de positionnement ⑫ à la hauteur appropriée.

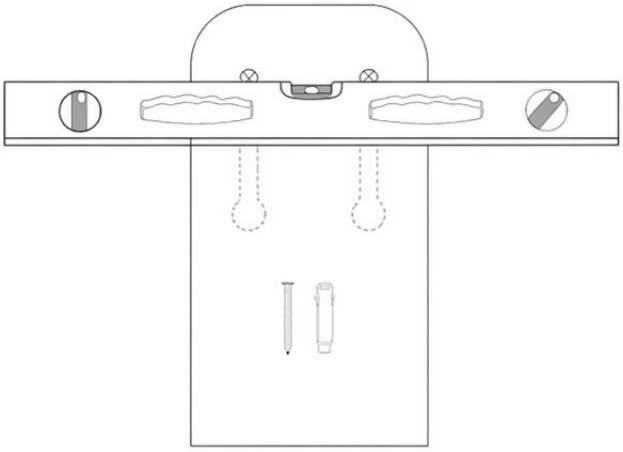

ÉTAPE 2

À l'aide d'une perceuse, créez trois trous aux marques en croix sur les autocollants de positionnement ⑫ , chacun d'un diamètre de 10mm et d'une profondeur de 60mm.

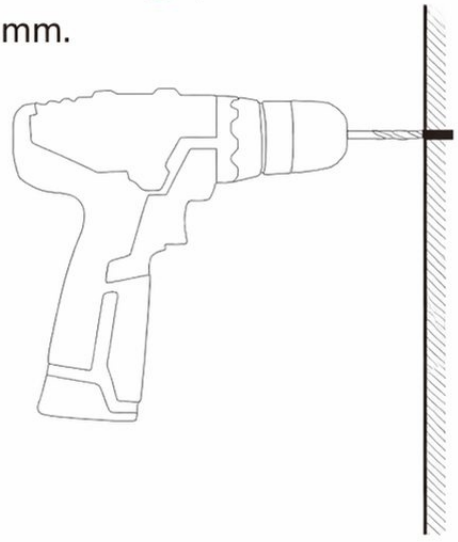

FR

ÉTAPE 2

Retirez les chevilles murales en plastique des vis de fixation M5 6 et insérez-les dans les trous percés. Alignez les trois trous du support de montage 3 avec les trous percés et utilisez un tournevis pour fixer le support de montage 3 au mur.

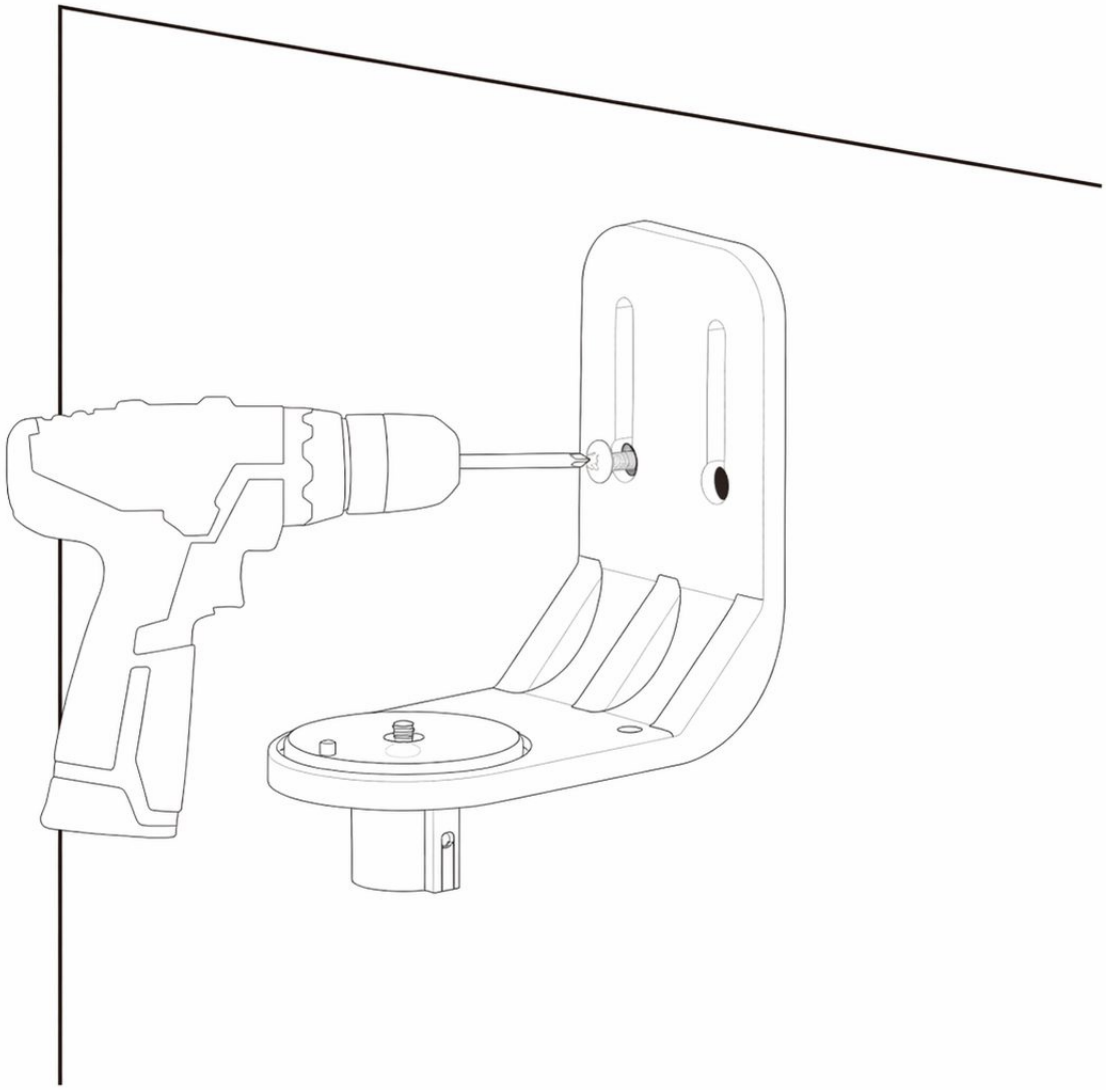

FR

ÉTAPE 3

Le bas de la caméra du mangeoire à oiseaux 1 comporte un évidement qui s'aligne avec la saillie du support de montage 3 .Une fois l'angle correct réglé, serrez la vis située sous le support de montage 3 à l'aide du tournevis fourni 7 pour terminer l'installation du support.

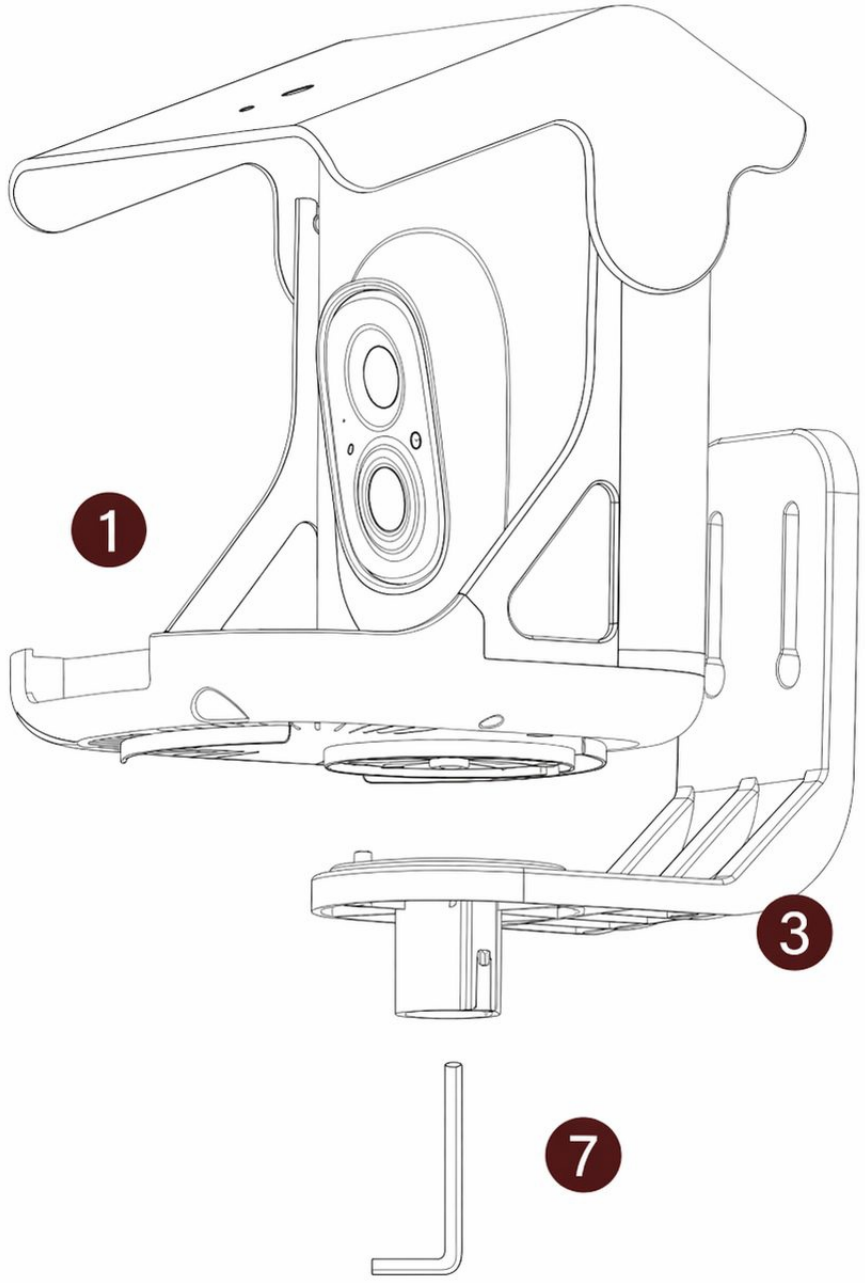

3.4.2. Installation sur un arbre

ÉTAPE 1

Enroulez le support de montage autour de l'arbre avec la sangle noire 11 .

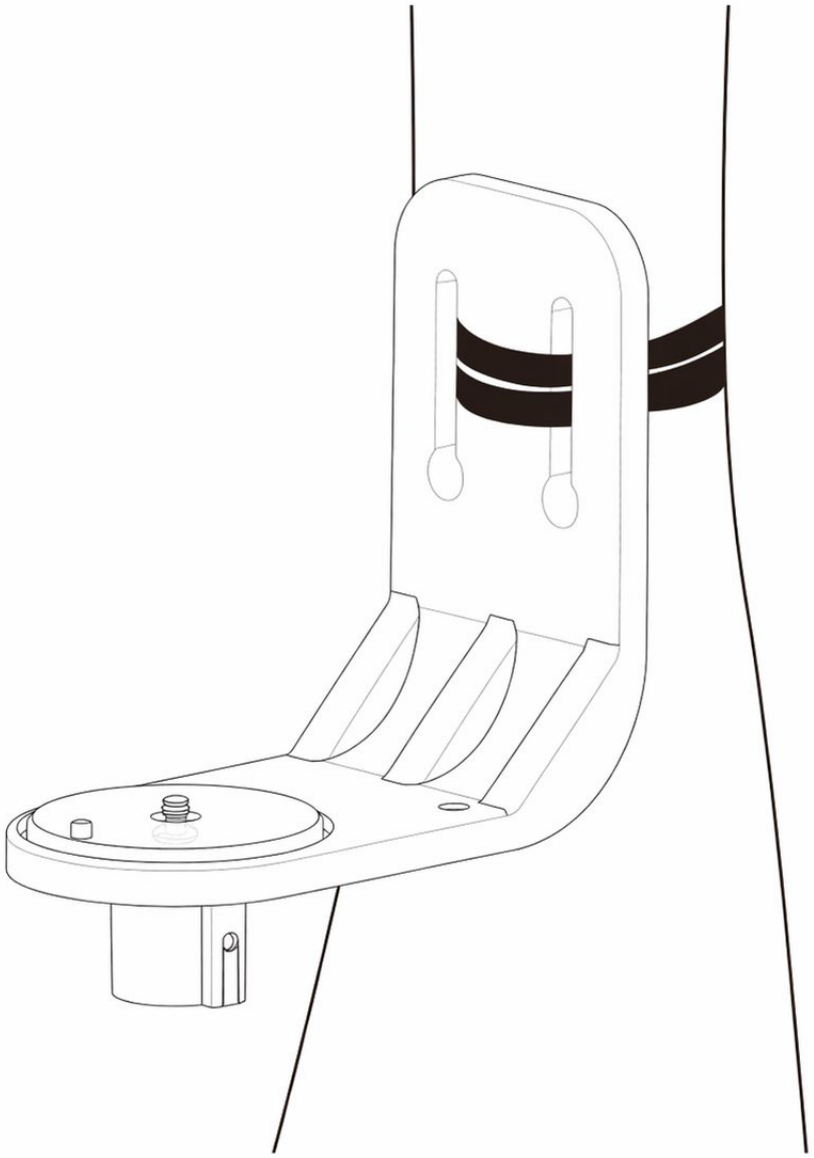

FR

ÉTAPE 2

Le dessous de la Caméra pour mangeoire à oiseaux 1 comporte un évidement qui s'aligne avec la saillie du Support de montage 3. Une fois l'angle correct réglé, serrez la vis située sous le Support de montage 3 à l'aide du Tournevis fourni 7 pour terminer l'installation du support.

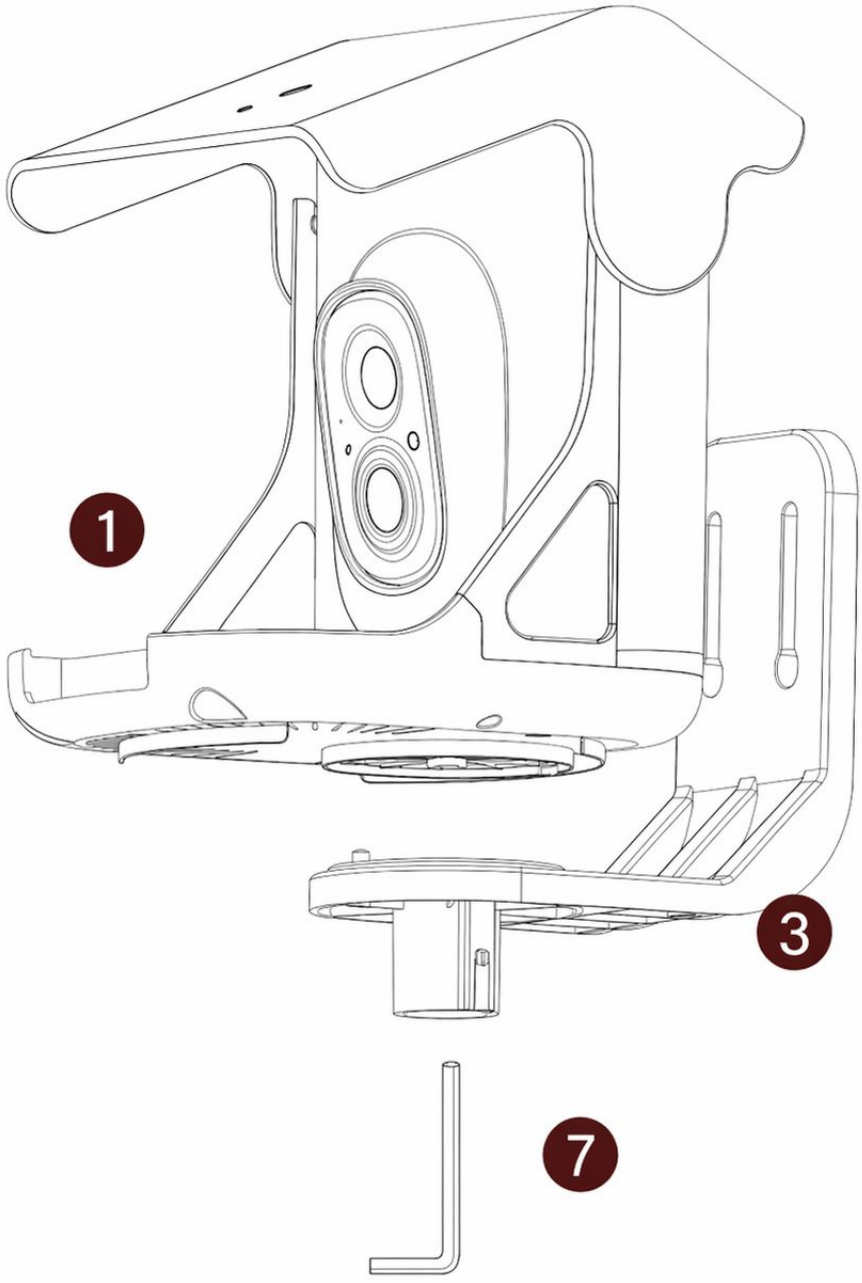

FR

3.4.3. Installation du support de boîte aux lettres

ÉTAPE 1

Le bas de la caméra de la mangeoire à oiseaux ❶ comporte un renfoncement qui s'aligne avec la saillie du support de montage ❸ .Une fois l'angle correct ajusté, serrez la vis située au bas du support de montage ❸ à l'aide du tournevis fourni ❼ pour terminer l'installation du support.

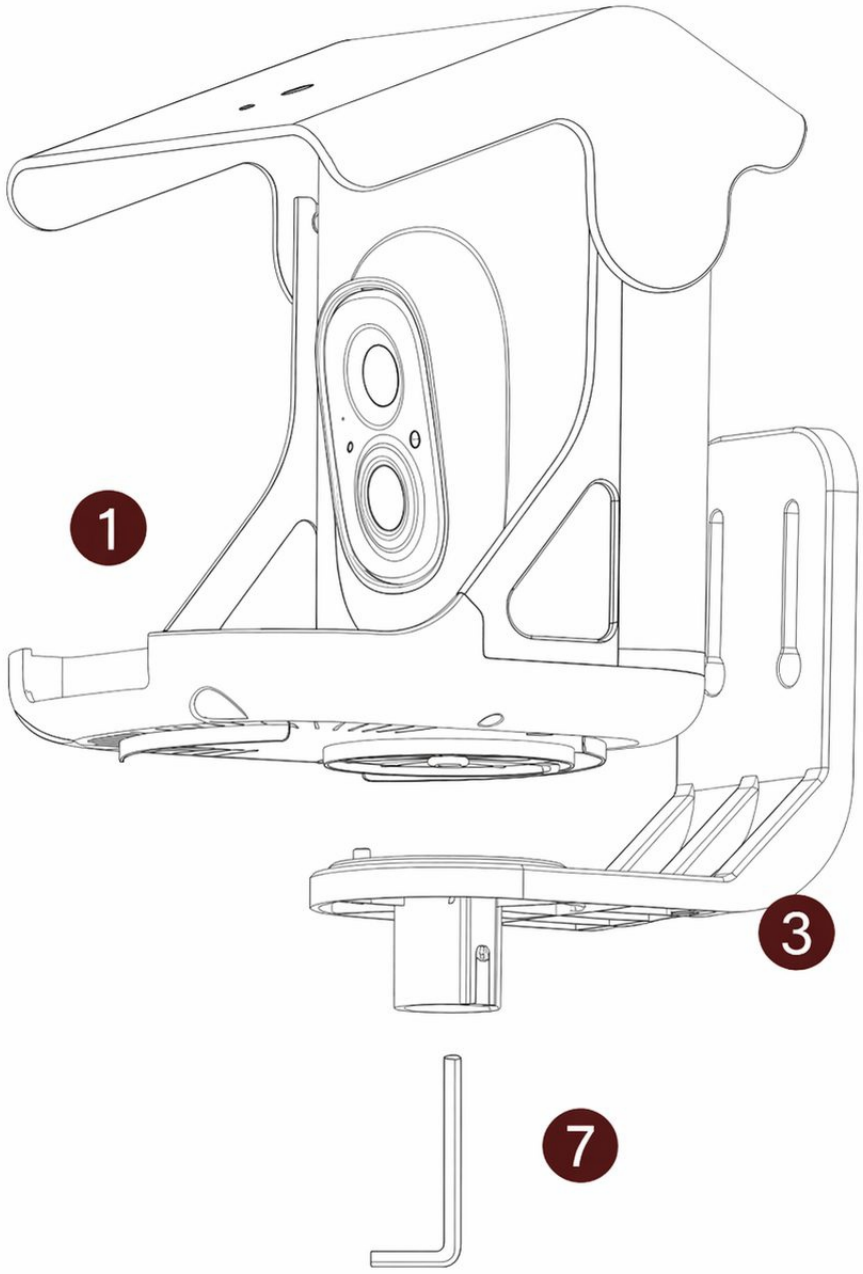

FR

ÉTAPE 2

Installez la caméra du mangeoire à oiseaux assemblé 1 sur le mât de boîte aux lettres préparé (d'un diamètre ne dépassant pas 25mm) à travers le trou de la manchon de la boîte aux lettres au bas du support de montage 3 . Ensuite, utilisez la vis de montage du mangeoire 10 pour serrer le bas du support de montage 3 .

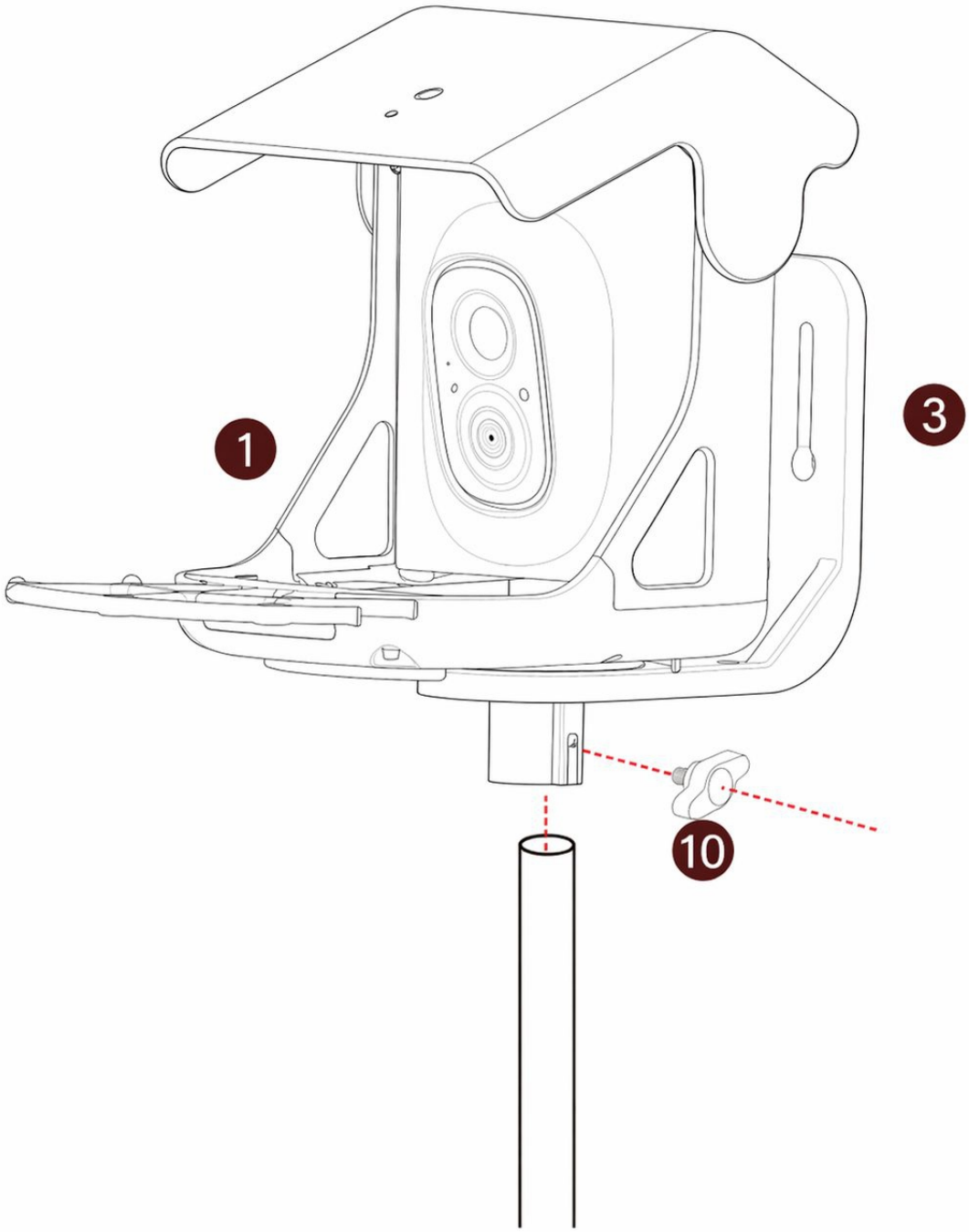

3.5. Installation du panneau solaire*

Choisissez un emplacement approprié pour installer le panneau solaire, en vous assurant qu'il est à portée de la longueur du câble fourni. Assurez-vous que le panneau solaire peut se connecter correctement à la mangeoire à oiseaux.

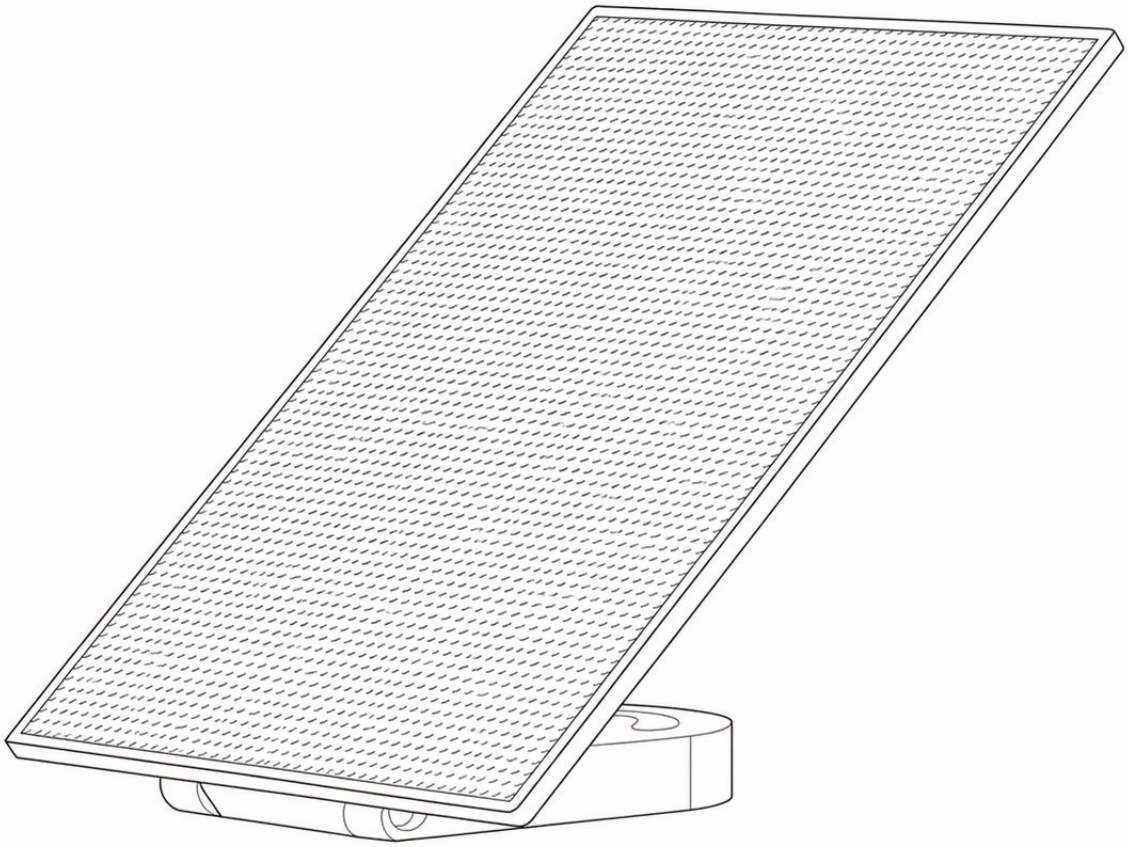

FR

ÉTAPE 1

Soyez prudent lors de l'ouverture des supports des panneaux solaires. 3 . Soyez une attention particulière aux fils à l'arrière des panneaux solaires (comme indiqué par le marquage rouge). Si les fils sont trop courts pour permettre l'extension complète des supports, insérez une partie du fil depuis la section marquée en rouge dans la fente à baïonnette. Cela permet d'ouvrir les supports des panneaux solaires en douceur. Notez que **l'angle d'ouverture des supports des panneaux solaires est recommandé de rester dans la limite de 90 degrés.** Dépasser cet angle peut entraîner des dommages aux composants et des pertes inutiles.

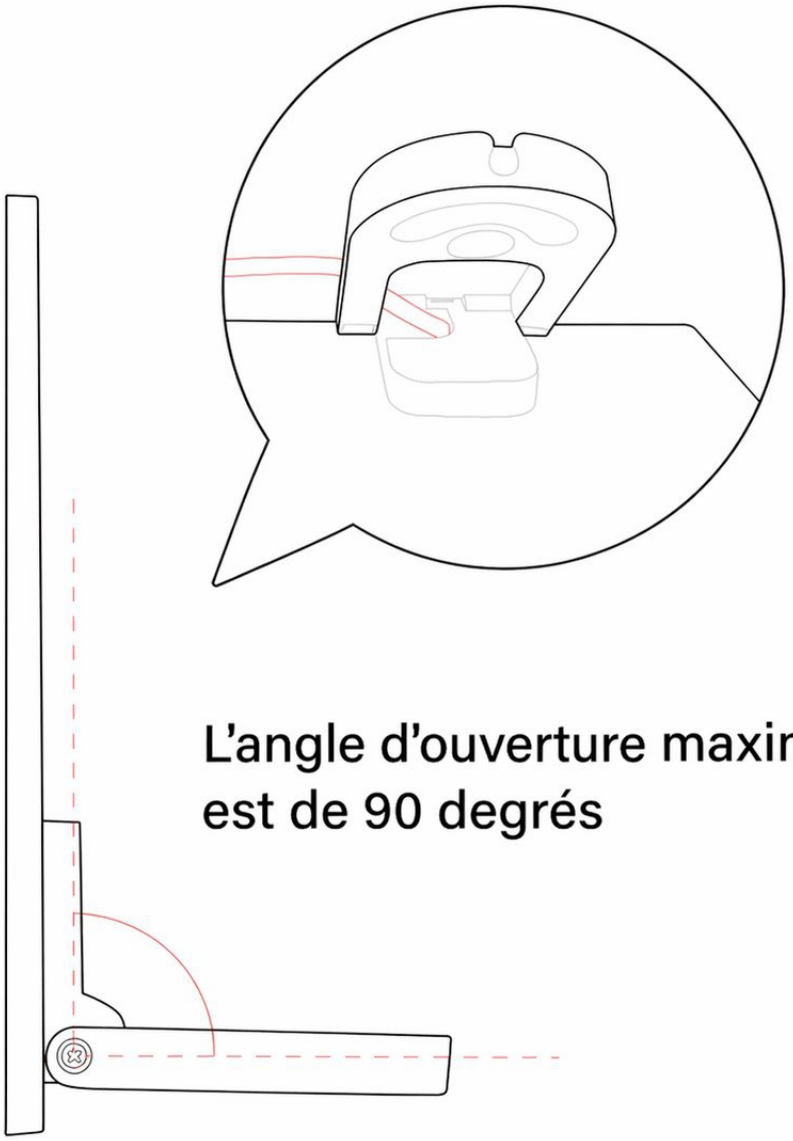

L'angle d'ouverture maximal est de 90 degrés

FR

ÉTAPE 2

Une fois l'orientation du panneau solaire confirmée, utilisez un tournevis de taille 7 pour installer les vis 1/4-20 aux emplacements indiqués par les lignes rouges dans le schéma ci-dessous, en les fixant sur le dessus d'une caméra de mangeoire à oiseaux.

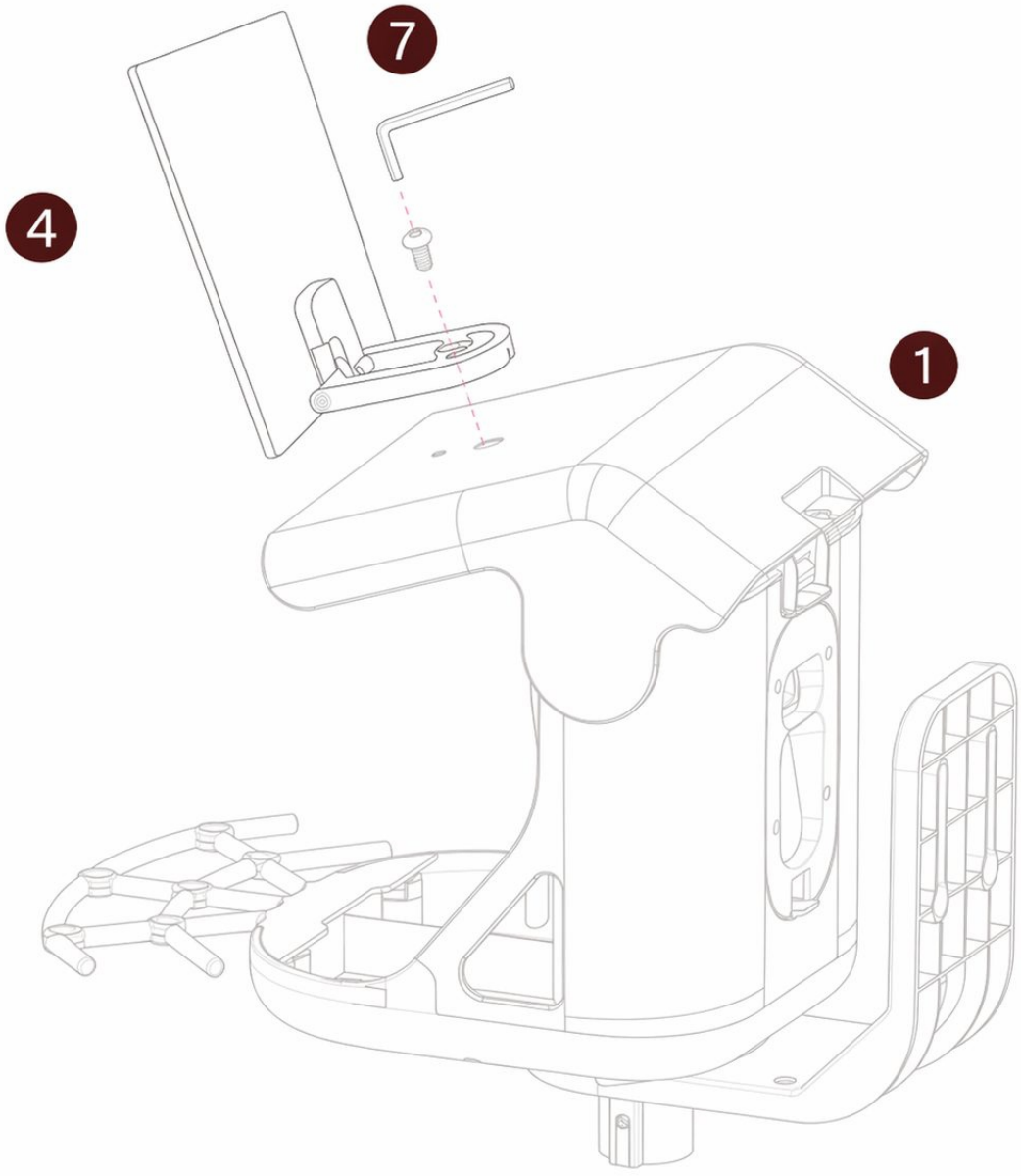

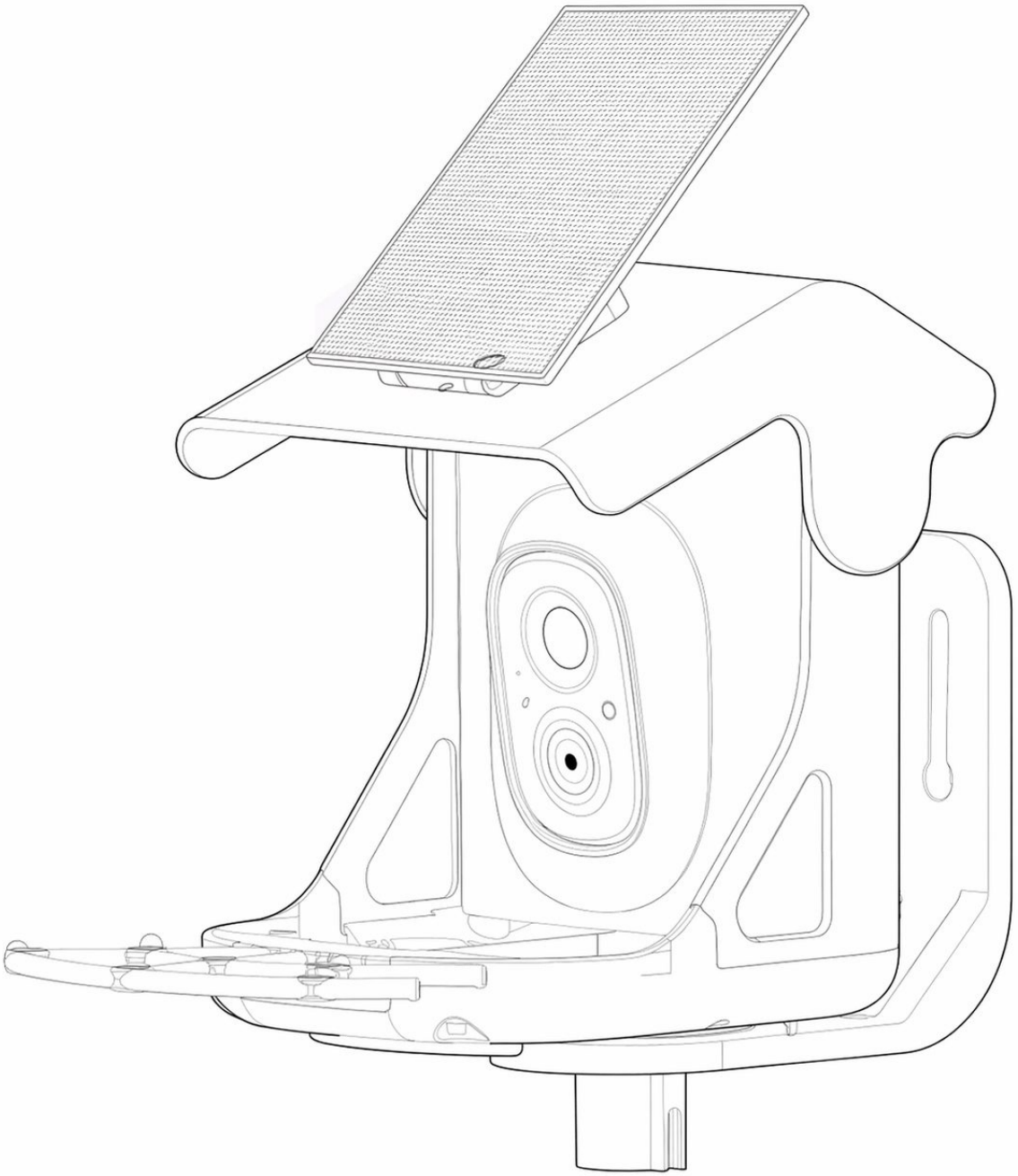

FR

4. Comment ajouter des graines pour oiseaux

ÉTAPE 1

Ouvrez la ❶ caméra du distributeur d'oiseaux, ce qui vous permet d'ajouter les aliments pour oiseaux spécifiés.

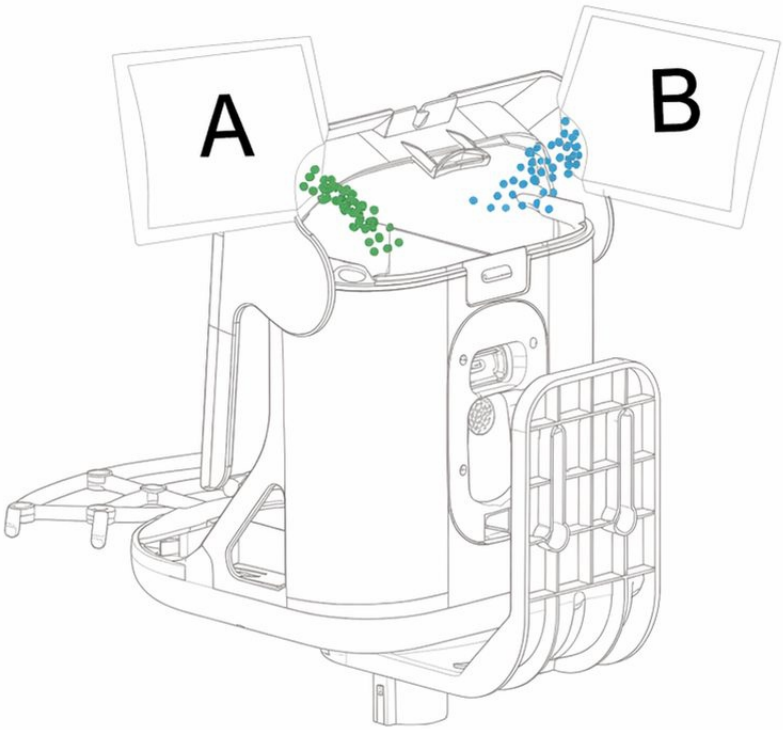

ÉTAPE 2

Après avoir ajouté les aliments pour oiseaux, fermez le couvercle.

5. Voyant d'état

Cette caméra utilise un voyant d'état pour communiquer.

Indicateur LED	Description
Bleu fixe	Fonctionnement
Aucun	Veille / Mise hors tension
Jaune fixe	En charge
Vert fixe	Charge terminée

6. Reconnaissance des oiseaux par IA

La reconnaissance des oiseaux par IA a bénéficié d'un apprentissage automatique massif et utilise des algorithmes de reconnaissance intelligents pour vous informer en temps réel de « quelles espèces d'oiseaux arrivent », en enregistrant automatiquement les données d'images/vidéos des oiseaux pour vous, et en vous fournissant également des connaissances sur les oiseaux et bien plus encore.

ES

Catálogo

1. ¿Qué hay en la caja? 1
2. Estructura de la cámara 2
3. Instale los comederos para pájaros 4
   - 3.1. Inserte la tarjeta Micro SD 4
   - 3.2. Ensamble la cámara del comedero para pájaros 5
     - ※ Carga de la batería 6
     - ※ Cómo encender y apagar la cámara 6
   - 3.3. Configure la cámara 7
     - 3.3.1. Configuración con la aplicación 7
     - 3.3.2. Encendido/apagado y configuración de red 8
   - 3.4. Asegure el producto a la superficie 9
     - 3.4.1. Instalación en pared 10
     - 3.4.2. Instandión en árbol 13
     - 3.4.3. Instalación en poste de buzón 15
   - 3.5. Instalación de paneles solares* 17
4. Cómo añadir semillas para pájaros 21
5. Luz de estado 22
6. Reconocimiento de aves con IA 22

ES

1. Qué hay en la caja



1 Cámara del comedero para pájaros

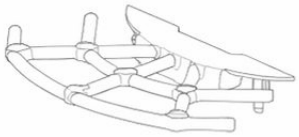

2 Percha



3 Soporte de montaje



4 Panel solar

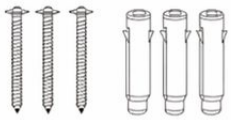

5 Tornillo de sujeción M3*

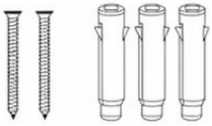

6 Tornillo de montaje M5

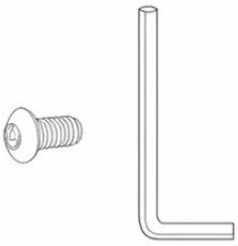

7 Tornillo 1/4-20 y destornillador



8 Quía rápida



9 Cable de alimentación tipo C



10 Tornillo de montaje del comedero

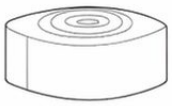

11 Correa negra

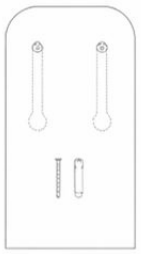

12 Etiquetas de posición

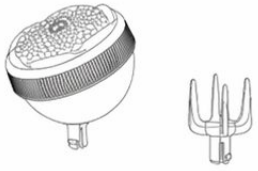

16 Tenedor de frutas y comedero para colibríes (opcional)

ES

2. Estructura de la cámara

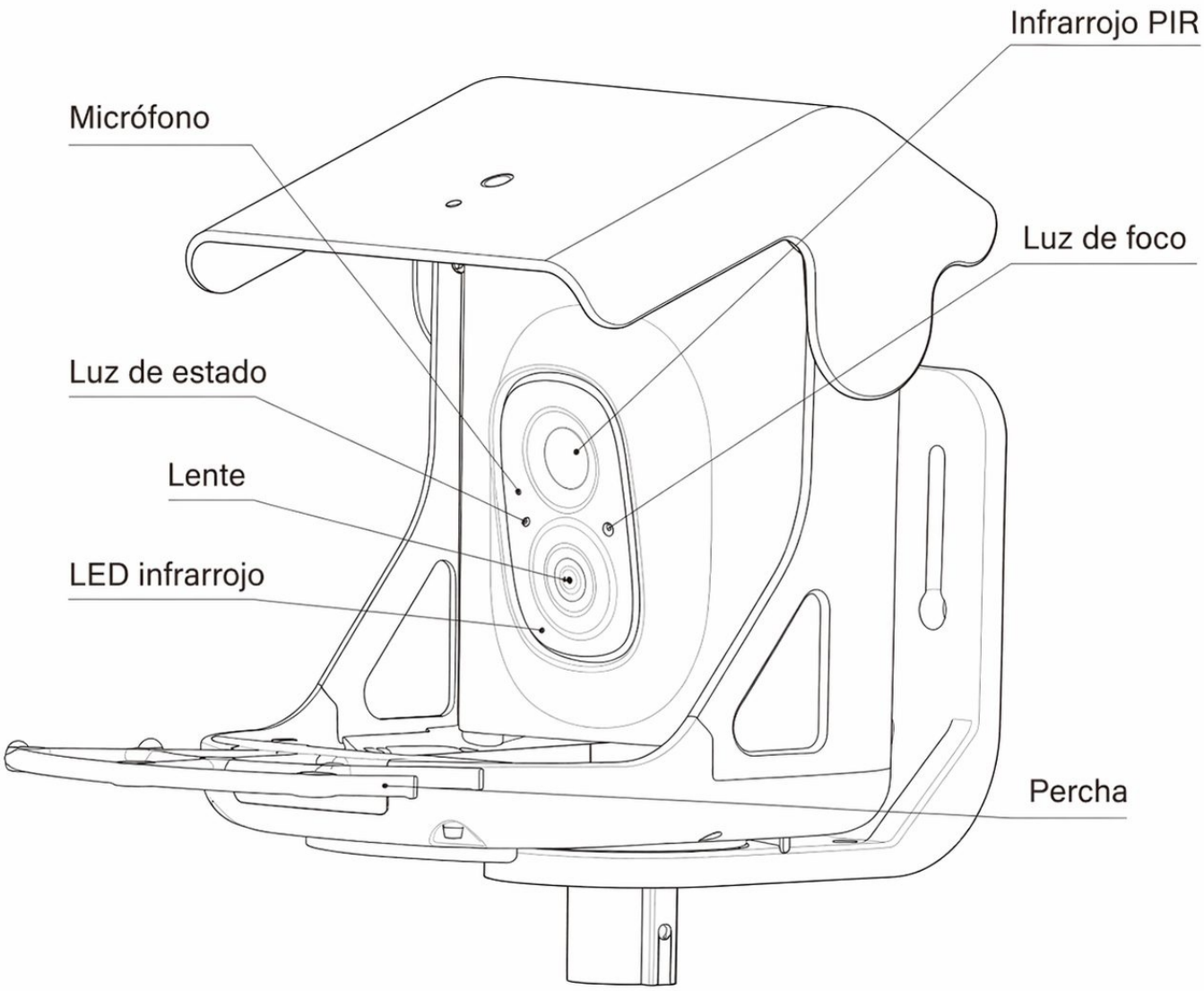

ES

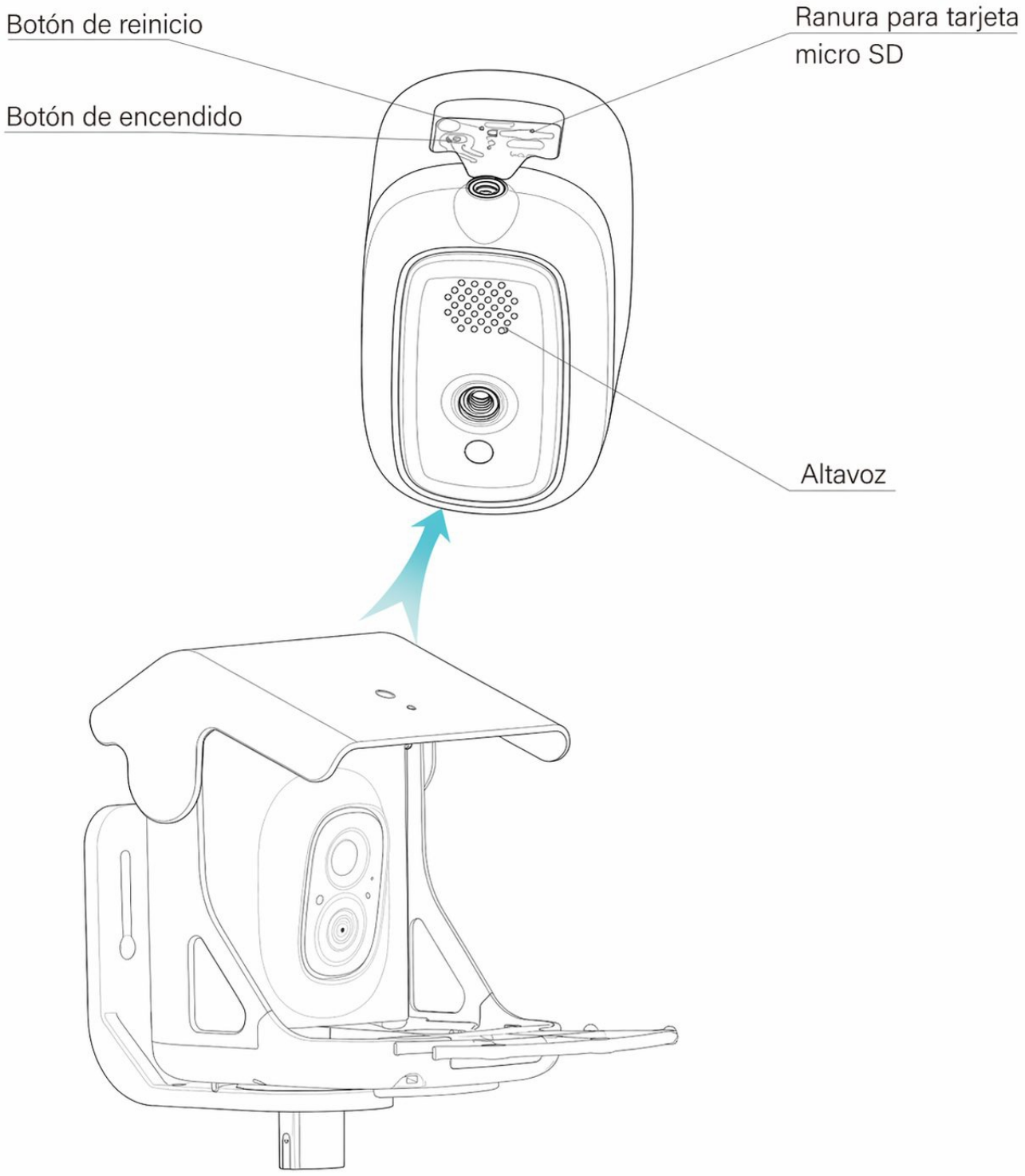
Botón de reinicio
Botón de encendido
Ranura para tarjeta micro SD
Altavoz

ES

3. Instalar comederos para aves

Antes de instalar el dispositivo, asegúrese de que el lugar de instalación esté dentro del área de cobertura de la red y de que estén todas las piezas incluidas.

- Mantenga la cámara para comederos de aves y todos los accesorios fuera del alcance de niños y mascotas.
- Asegúrese de que la cámara esté completamente cargada (DC5V/1.5A).
- Temperatura de funcionamiento: -10 °C a 45 °C (14 °F a 113 °F) Humedad relativa de funcionamiento: 0-95%.
- No exponga la lente de la cámara a la luz solar directa.
- La cámara tiene una clasificación de impermeabilidad IP65, lo que permite su funcionamiente adecuado bajo lluvias o nevadas. Sin embargo, no puede sumergirse en agua.

3.1. Insertar tarjeta Micro SD

La cámara para aves incluye una ranura para tarjeta que admite tarjetas Micro SD de hasta 128 GB.

Paso 1: Gire la cámara hacia abajo hasta la parte inferior.
Paso 2: Abra el tapón de silicona superior. Inserte la tarjeta Micro SD. Asegúrese de insertarla en la dirección correcta.
Paso 3: Finalmente, cierre el tapón de silicona.



ES

3.2. Ensamble de la cámara del comedero para pájaros

En la parte inferior del comedero para ❶ ámara del comedero para pájaros, donde se almacena el alimento, hay dos orificios en la parte frontal. Asegúrese de que las dos partes que sobresalen en las ❷ perchas estén alineadas en las posiciones indicadas por las marcas rojas. Presione hacia abajo sobre las ❷ perchas y la instalación estará completa.

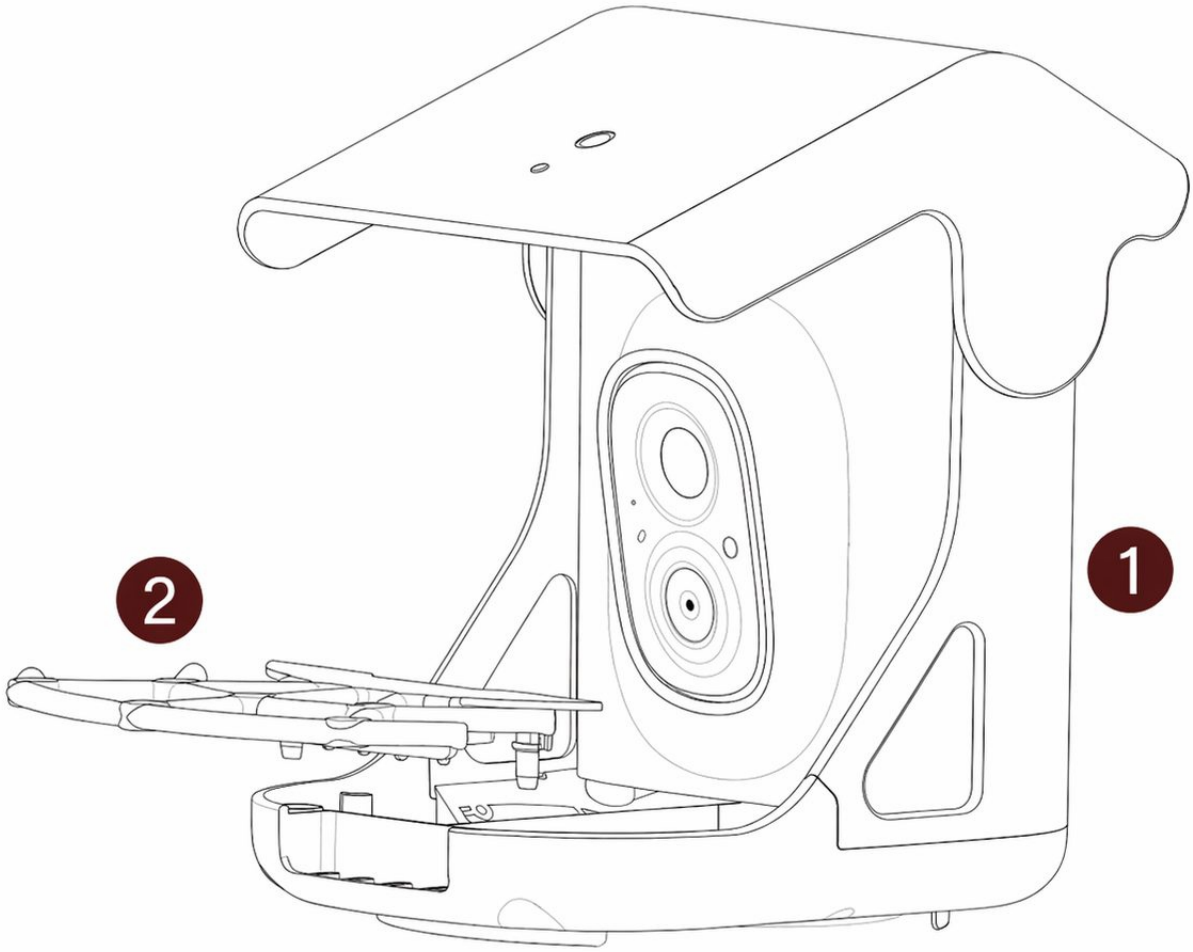

*Nota: Si está disponible, instale la pieza ⓭ (deflector para ardillas) junto con las ❷ perchas y la ❶ cámara del comedero para pájaros.

ES

※ Carga de la batería

Las baterías dentro de la cámara no están completamente cargadas de acuerdo con las regulaciones de seguridad para el transporte. Cargue completamente la cámara antes de usarla. Cargue las baterías con el cable del puerto Tipo C que se proporciona (adaptador DC5V/1.5A no incluido). La luz de estado estará en amarillo fijo durante la carga y cambiará a verde fijo cuando esté completamente cargada. Se tarda aproximadamente 10 horas en cargar completamente su cámara.

※ Cómo encender y apagar la cámara

Para encender la cámara:

Mantenga presionado el botón de encendido durante 3 segundos para encender la cámara. Luego, la luz de estado en la parte frontal de la cámara estará en azul fijo. Haga doble clic en el botón de encendido para entrar en el modo WiFi después del tono de aviso.

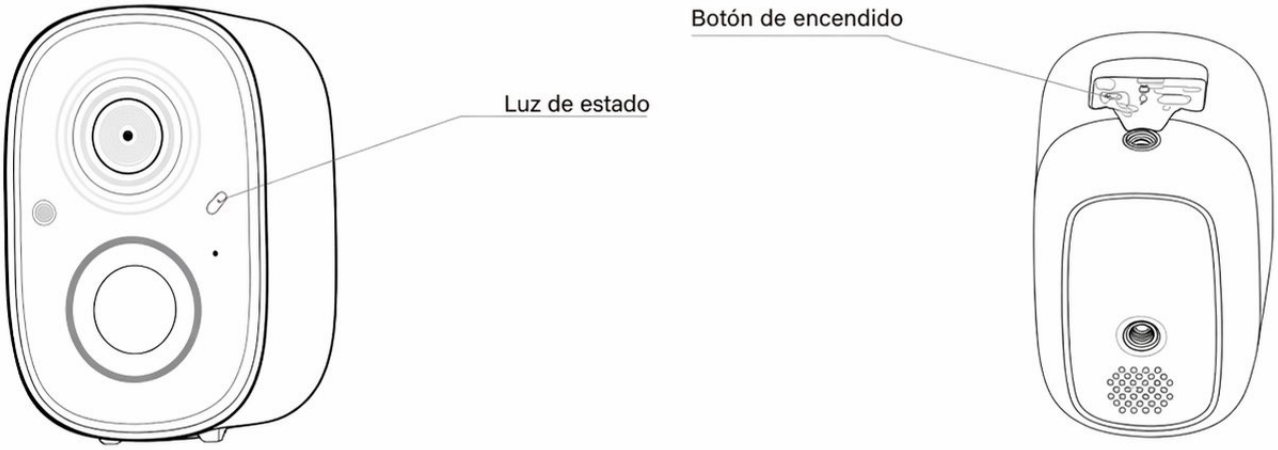

Para apagar la cámara:

Mantenga presionado el botón de encendido durante 3 segundos para apagar la cámara. Luego, la luz de estado en la parte frontal de la cámara se apagará.

ES

3.3. Configurar la cámara

Para facilitar la instalación, primero completaremos la configuración de la cámara.

Nota:

1. La Bird Feeder Cam solo funciona con Wi-Fi de 2,4 GHz.
2. Las luces fuertes pueden interferir con la capacidad del dispositivo para escanear el código QR.
3. Evite colocar el dispositivo detrás de muebles o cerca de productos de microondas. Intente mantenerlo dentro del alcance de la señal Wi-Fi.

3.3.1. Configurar con la aplicación



Descarga de la aplicación

Descargue la aplicación en App Store o Google Play. Siga las instrucciones en la aplicación para completar todo el proceso de configuración.



3.3.2. Encendido/apagado y configuración de red

- Mantenga pulsado el botón de encendido durante 3 segundos para encender
- o apagar el dispositivo.
- Haga doble clic en el botón de encendido para entrar en el modo de configuración de red después del tono de aviso.

Al conectar la cámara por primera vez, use la aplicación y siga las instrucciones para configurar la red de la cámara.

3.4. Asegure el producto a la superficie

Verifique lo siguiente antes de perforar agujeros en la pared:

Se ha añadido correctamente la cámara del comedero para pájaros a su aplicación VicoHome y puede transmitir vídeo.

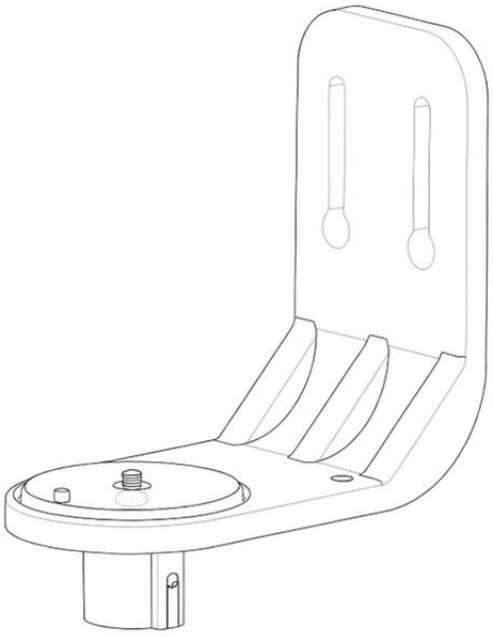

Como se muestra en la figura, la dirección indicada es la posición vertical correcta para el soporte, que coincide con el producto. A continuación, se enumeran tres métodos de instalación.

3.4.1. Instalación en la pared

PASO 1

Use un nivel y las pegatinas de posicionamiento ⑫ para asegurar que la posición de instalación esté nivelada. Pegue las pegatinas de posicionamiento ⑫ a la altura adecuada.

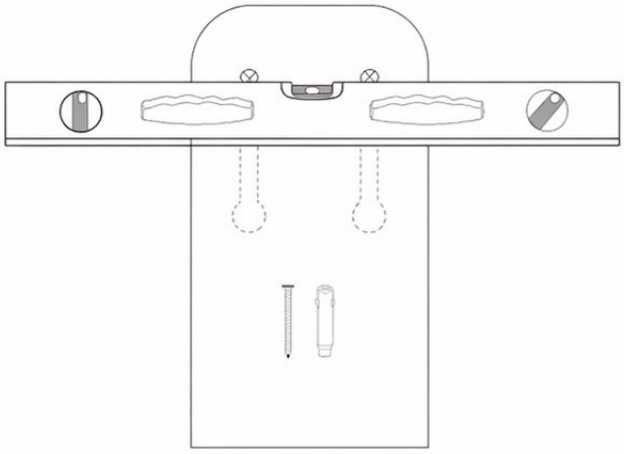

PASO 2

Con un taladro, realice tres orificios en las marcas de cruz de las pegatinas de posicionamiento ⑫ , cada uno con un diámetro de 10 mm y una profundidad de 60 mm.

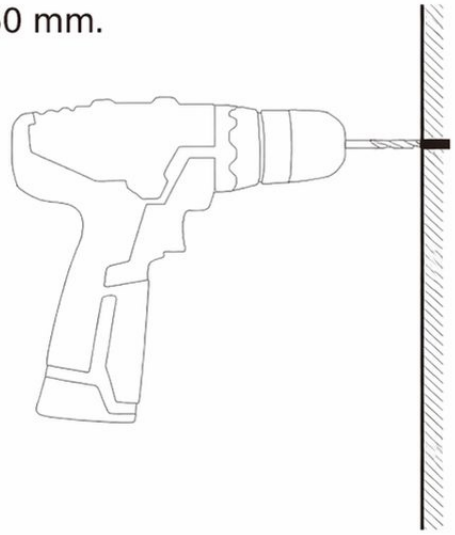

ES

PASO 2

Inserte los tacos de plástico de los tornillos de montaje M5 6 en los orificios taladrados. Alinee los tres orificios del soporte de montaje 3 con los orificios taladrados y use un destornillador para fijar el soporte de montaje 3 a la pared.

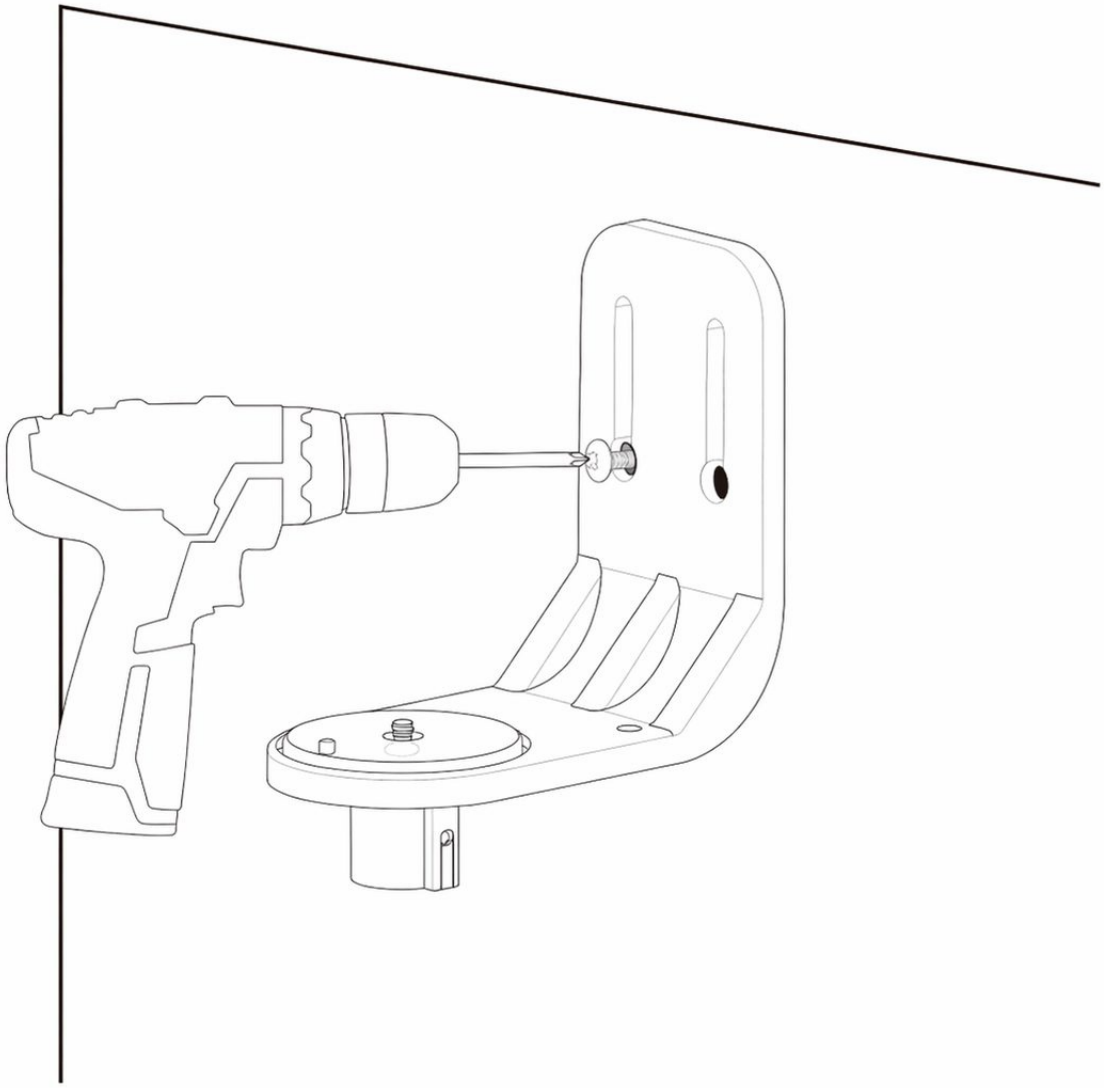

ES

PASO 3

La parte inferior de la cámara del comedero para pájaros 1 cuenta con una ranura que se alinea con la protuberancia del soporte de montaje 3 . Una vez ajustada al ángulo correcto, apriete el tornillo en la parte inferior del soporte de montaje 3 con el destornillador incluido 7 para completar la instalación del soporte.

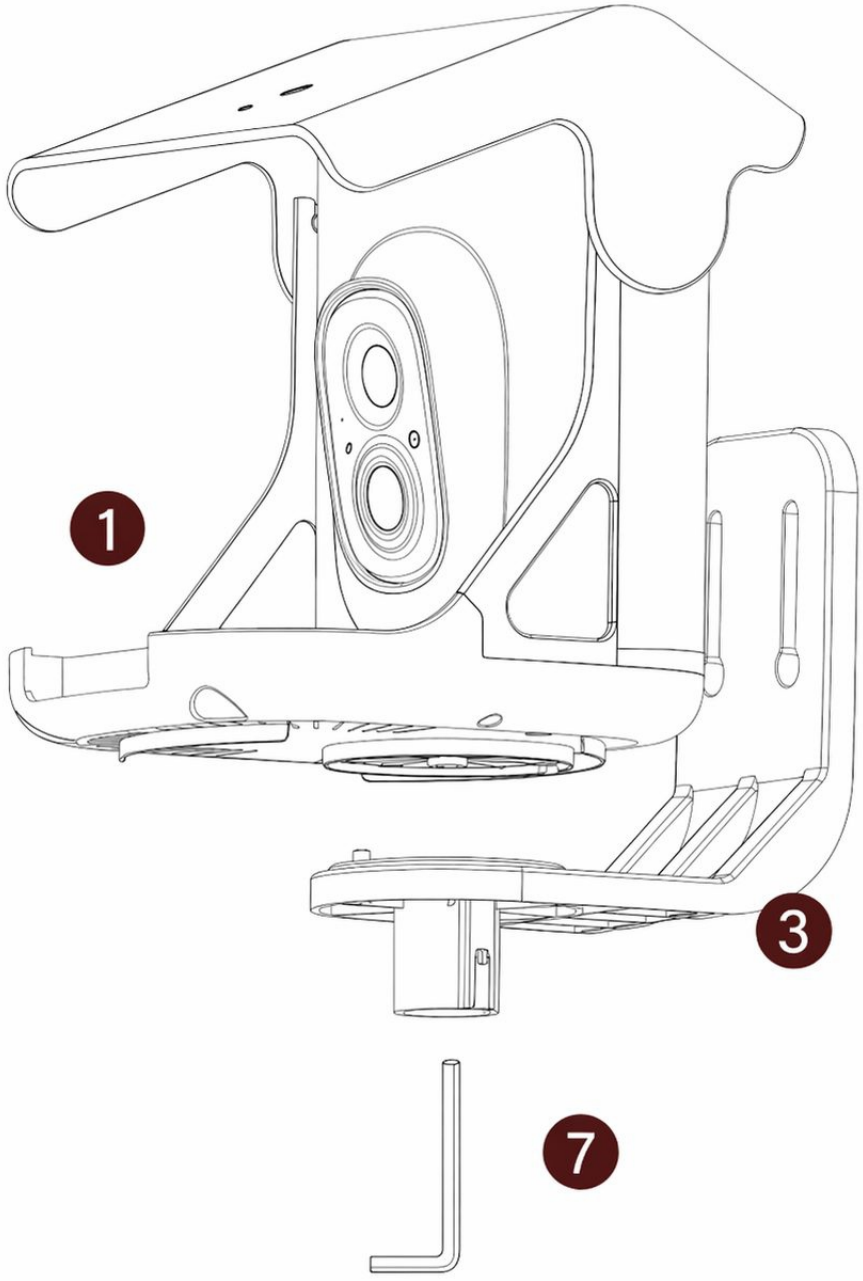

ES

3.4.2. Instalación en árboles

PASO 1

Envuelva el soporte de montaje alrededor del árbol con la correa negra 11 .

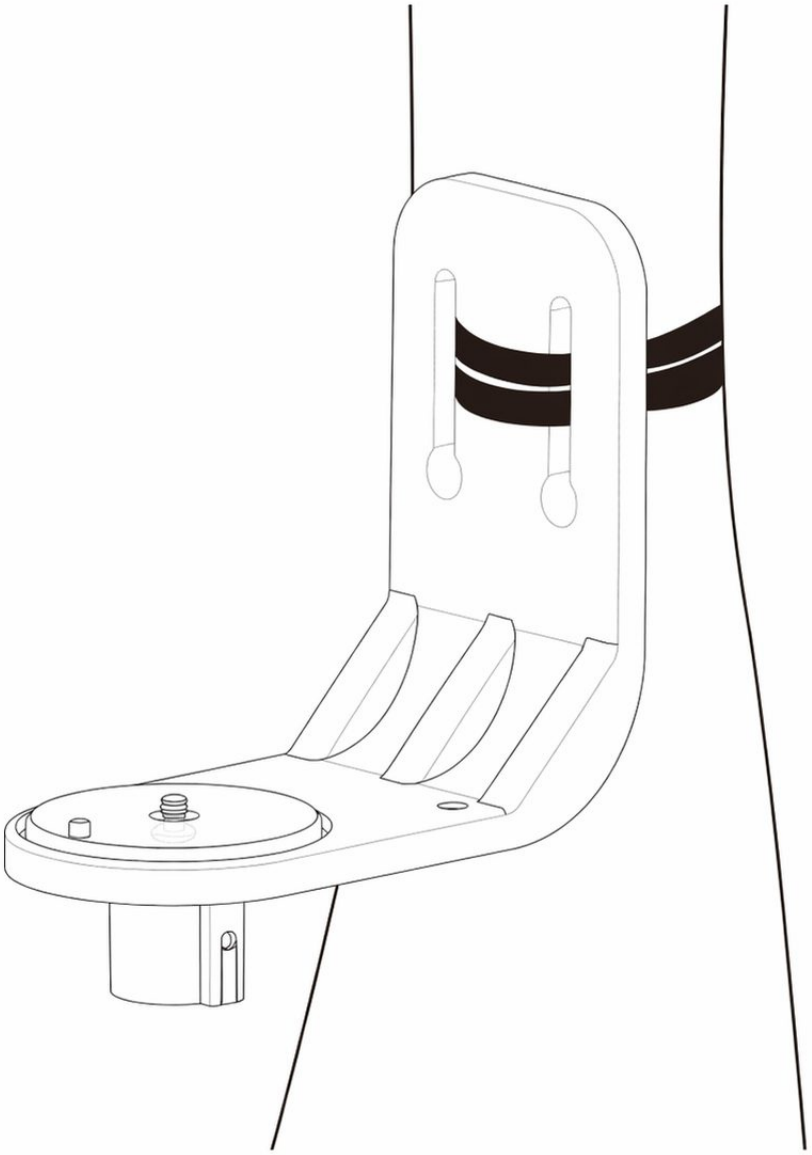

ES

PASO 2

La parte inferior de la cámara del comedero para aves 1 cuenta con un hueco que se alinea con la protuberancia del soporte de montaje 3 .
Una vez ajustado al ángulo correcto, apriete el tornillo en la parte inferior del soporte de montaje 3 con el destornillador incluido 7 para completer la instalación del soporte.

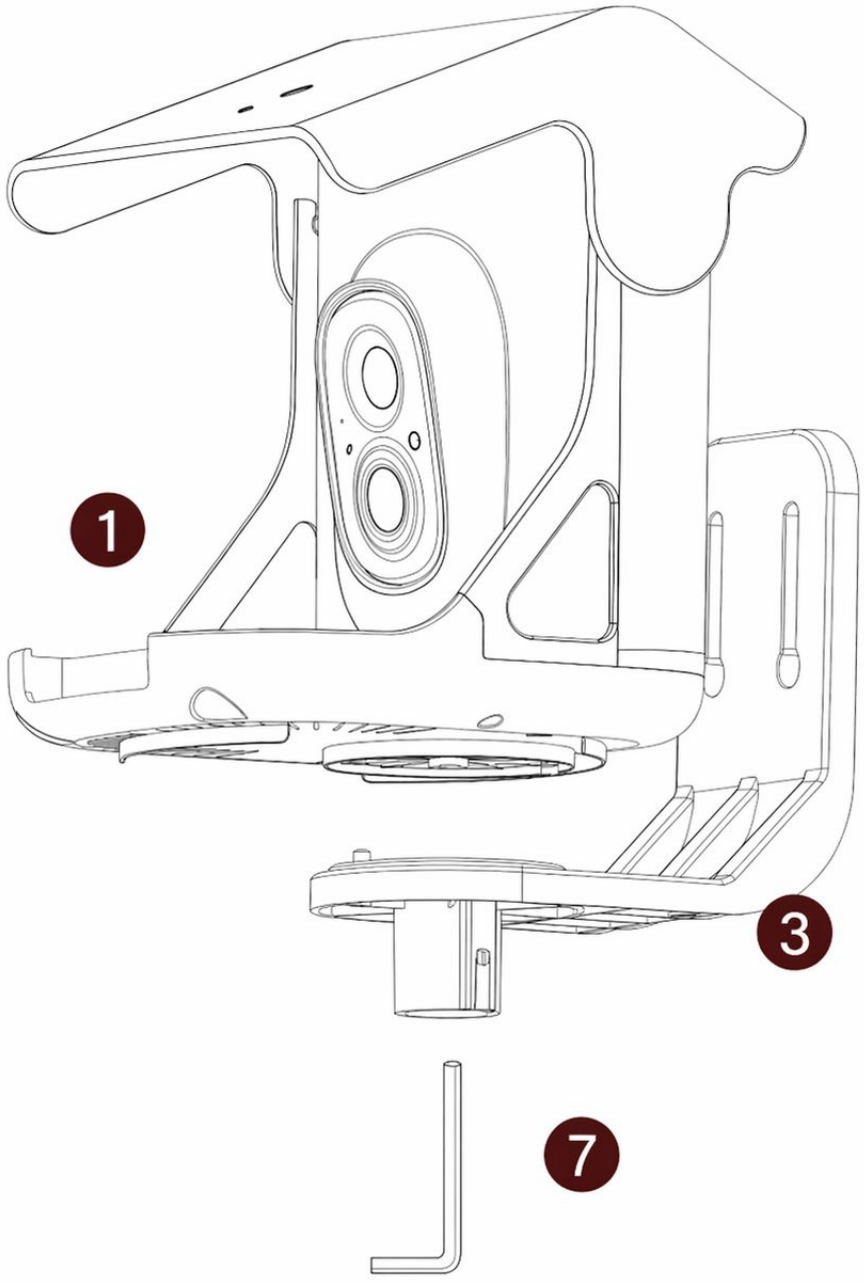

ES

3.4.3. Instalación del poste del buzón

PASO 1

La parte inferior de la Cámara del Alimentador de Pájaros 1 cuenta con un receso que se alinea con la protuberancia del Soporte de Montaje 3 . Una vez ajustado al ángulo correcto, apriete el tornillo en la parte inferior del Soporte de Montaje 3 utilizando el Destornillador incluido 7 para completar la instalación del soporte.

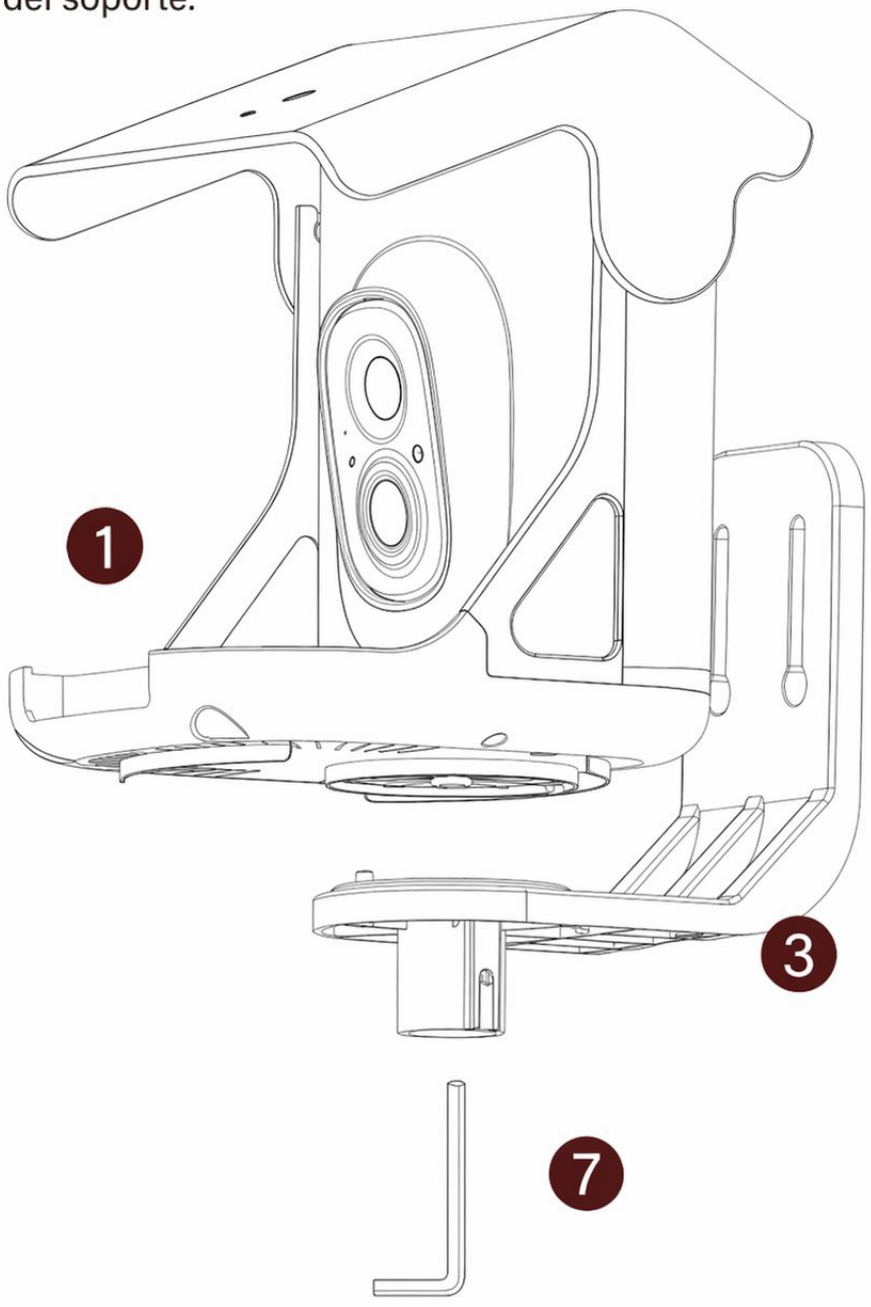

ES

PASO 2

Instale la cámara del comedero para pájaros ensamblada 1 en el poste del buzón preparado (con un diámetro que no exceda 25 mm) a través del orificio de la funda del buzón en la parte inferior del soporte de montaje 3 . Luego, use el tornillo de montaje del comedero 10 para apretar la parte inferior del soporte de montaje 3 .

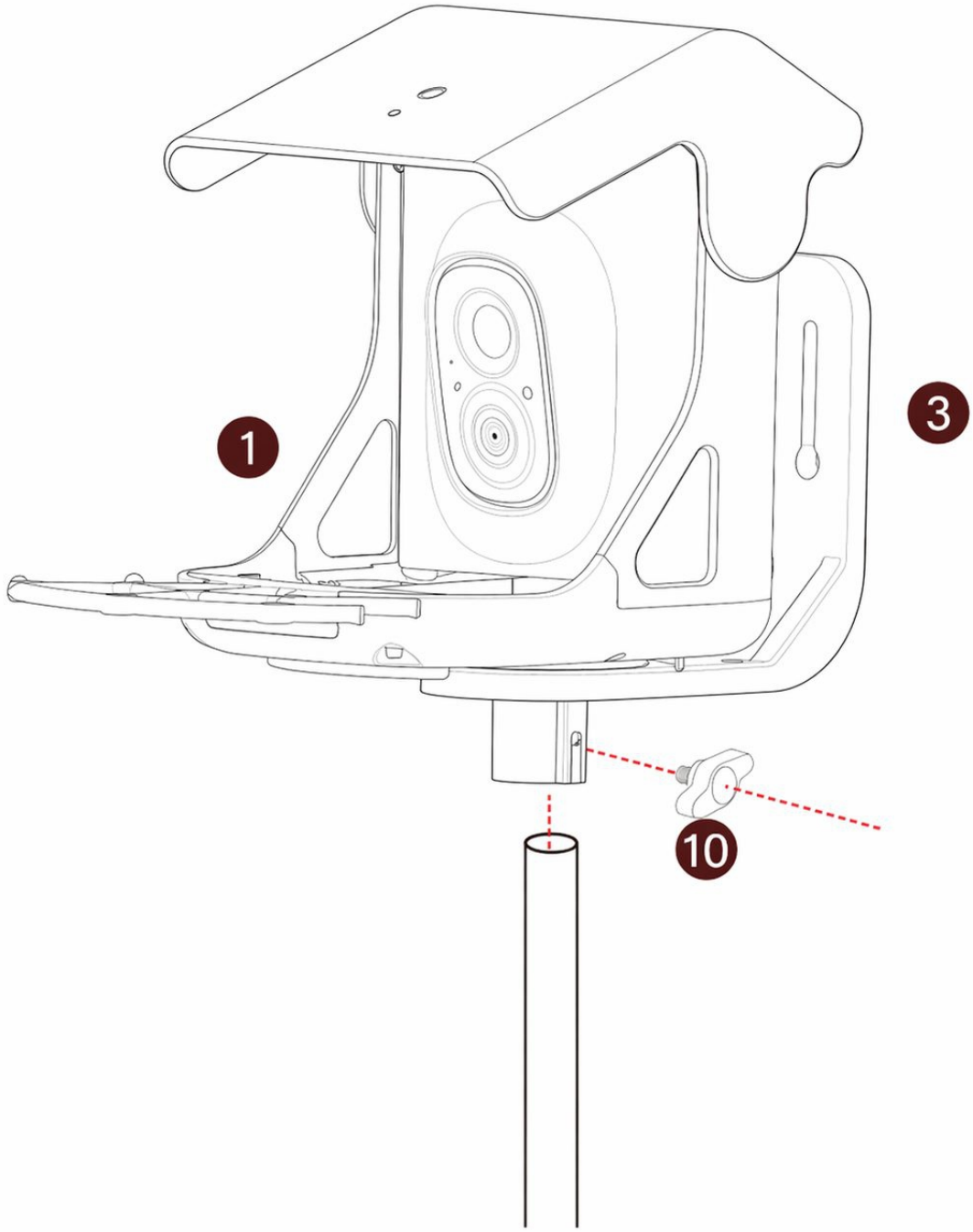

ES

3.5. Installación de paneles solares*

Elija una posición adecuada para instalar el panel solar, asegurándose de que esté dentro de la longitud del cable suministrado. Asegúrese de que el panel solar pueda conectarse correctamente al comedero para pájaros.

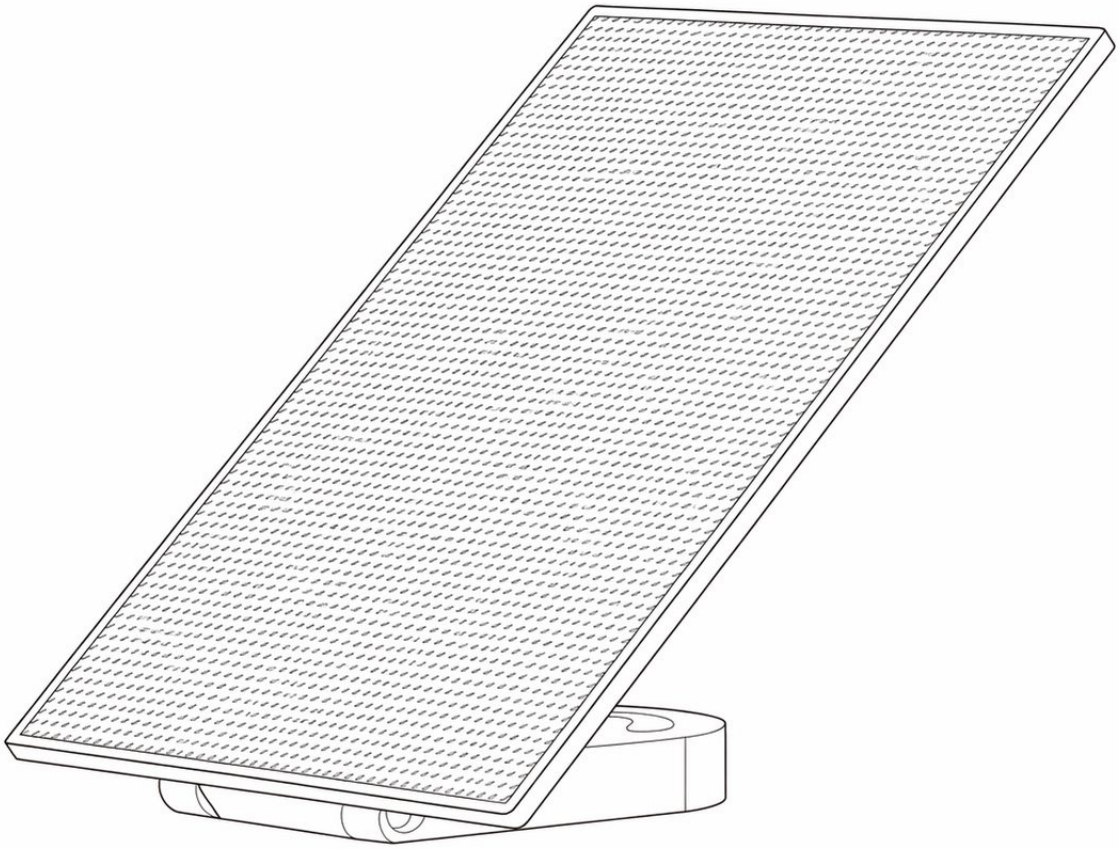

ES

PASO 1

Extreme las precauciones al abrir los soportes de los paneles solares. Preste especial atención a los cables traseros de los paneles solares (como se indica con la marca roja). Si los cables son demasiado cortos para extender completamente los soportes, introduzca una parte del cable de la sección marcada en rojo en la ranura de bayoneta. Esto garantiza que los soportes de los paneles solares puedan abrirse de manera suave.Tenga en cuenta que **el ángulo de apertura de los soportes de los paneles solares se recomienda que no supere los 90 grados.** Exceder este ángulo puede causar daños en los componentes y provocar pérdidas innecesarias.

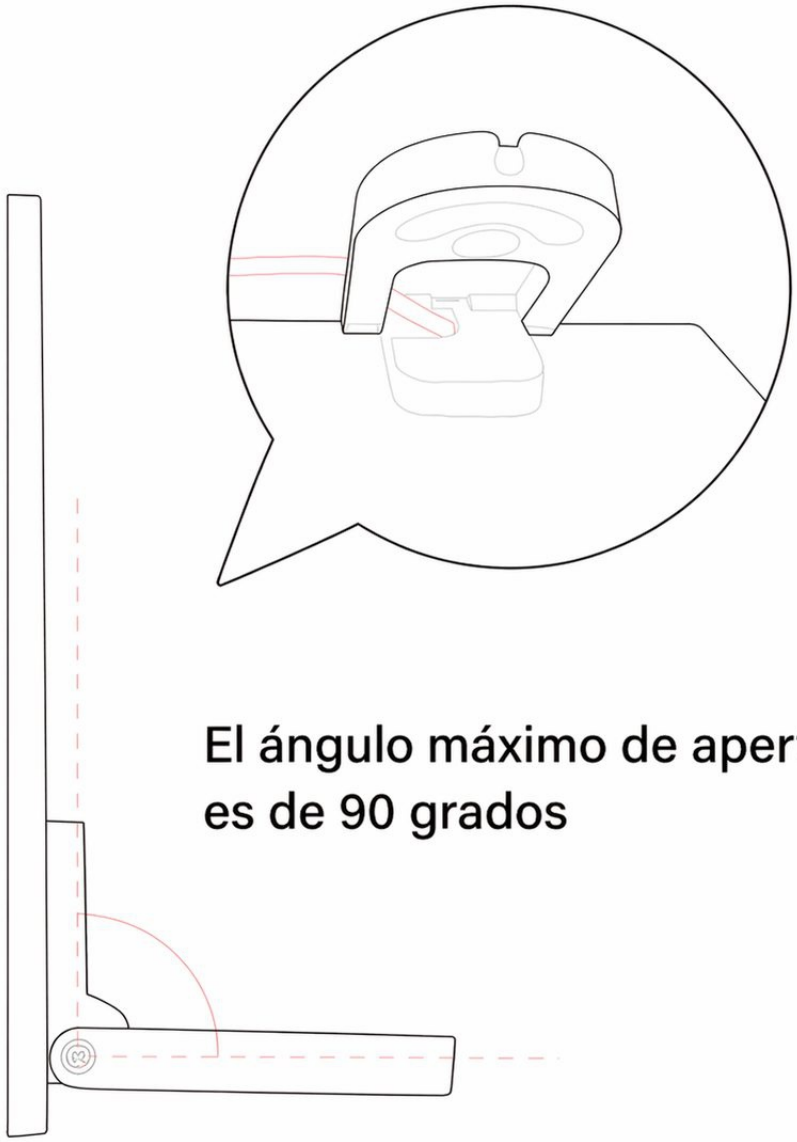

El ángulo máximo de apertura es de 90 grados

ES

PASO 2

Una vez confirmada la orientación del panel solar, use un destornillador de 7 para instalar los tornillos de 1/4-20 en las posiciones indicadas por las líneas rojas en el diagrama a continuación, fijándolos en la parte superior de una Cámara de Alimentador para Aves.

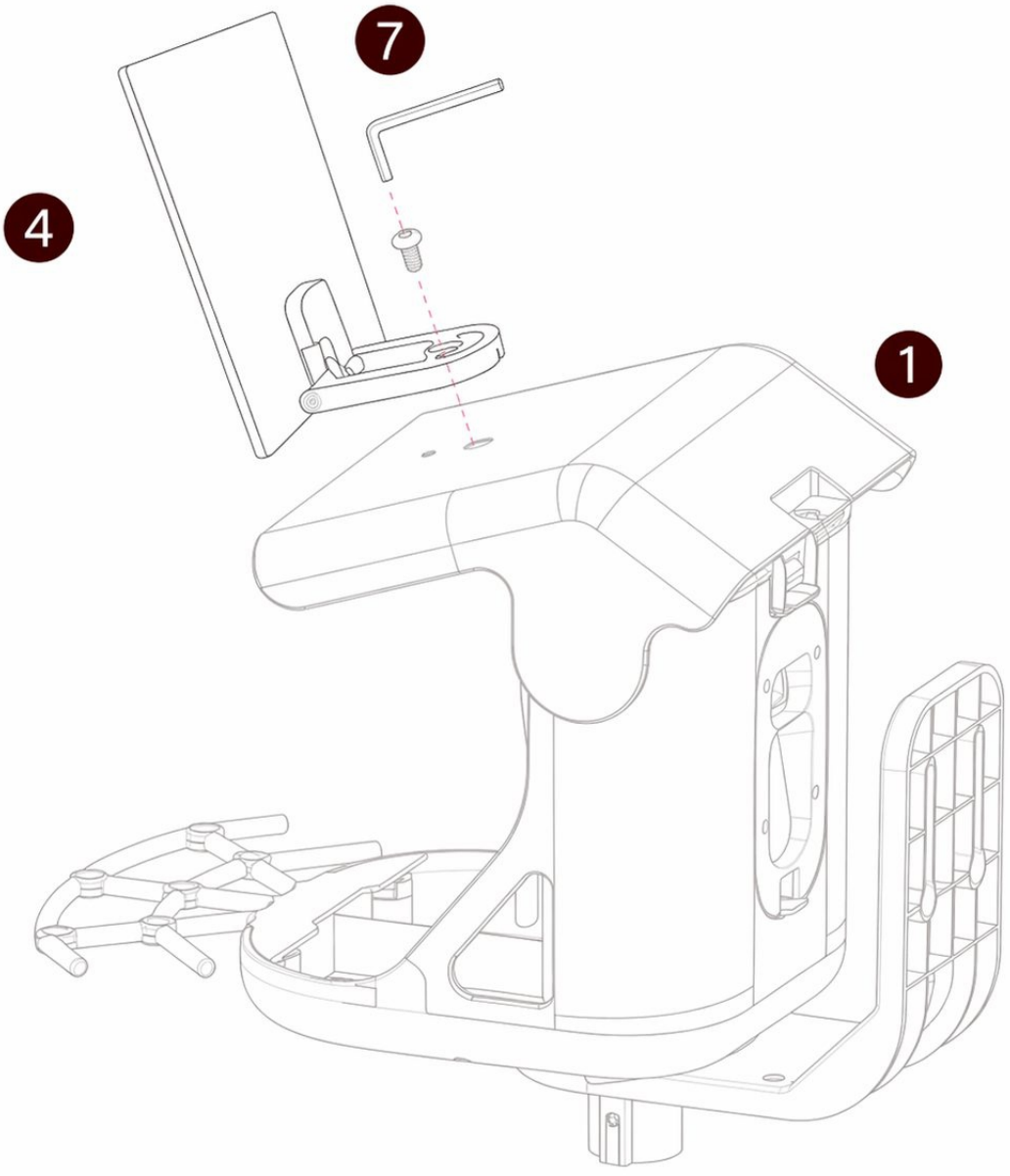

ES

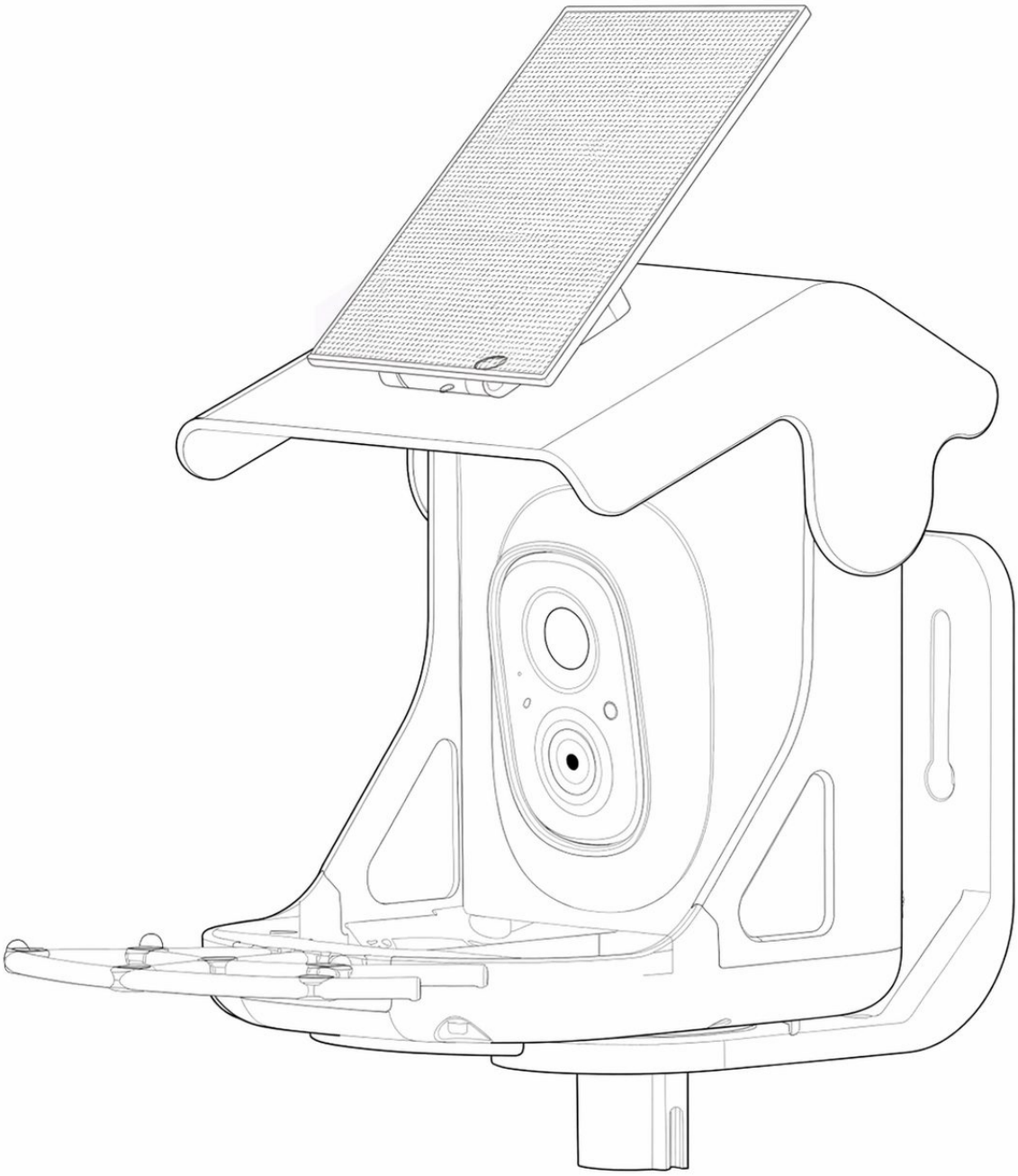

ES

4. Cómo añadir semillas para aves

PASO 1

Abra la cámara del comedero para aves ❶, lo que le permite añadir el alimento para aves especificado.

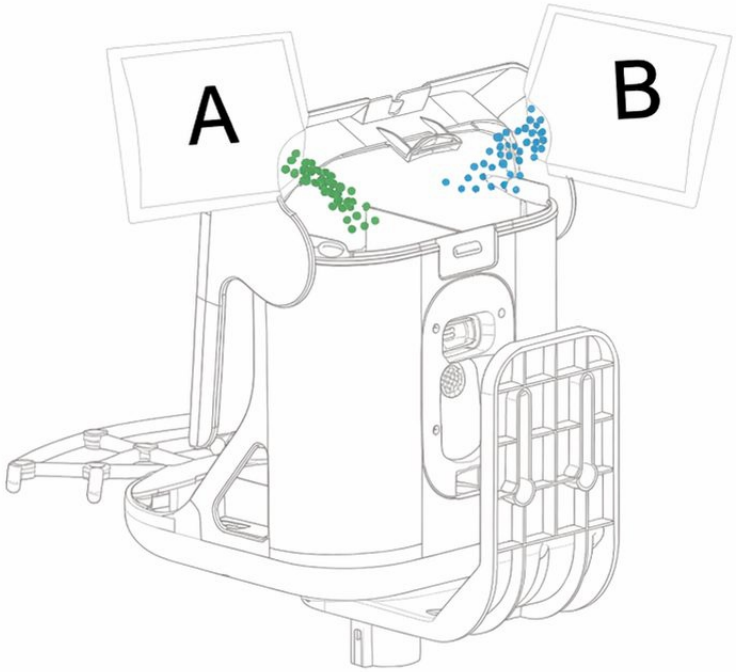

PASO 2

Después de añadir el alimento para aves, cierre la tapa.

ES

5. Luz de estado

Esta cámara utiliza una luz de estado para comunicarse.

Indicador LED	Descriptioo
Azul fijo	En funcionamiento
Ninguna	En suspensión / Apagado
Amarillo fijo	Cargando
Verde fijo	Carga completada

6. Reconocimiento de aves con IA

El Reconocimiento de aves con IA ha sido sometido a un aprendizaje automático masivo y utiliza algoritmos de reconocimiento inteligente con IA para informarle en tiempo real “qué especie de ave se aproxima”, guardar automáticamente los datos de imágenes/vídeos de aves para usted y también proporcionar aprendizaje de conocimientos sobre aves y mucho más.

PT

Índice

1. O que está na caixa 1
2. Estrutura da câmera 2
3. Instalar comedouros para pássaros 4
   - 3.1. Inserir cartão Micro SD 4
   - 3.2. Montar a câmera do comedouro para pássaros 5
     - ※ Carregamento da bateria 6
     - ※ Como ligar e desligar a câmera 6
   - 3.3. Configurar a câmera 7
     - 3.3.1. Configurar com a aplicação 7
     - 3.3.2. Ligar/desligar e configuração de rede 8
   - 3.4. Fixar o produto à superfície 9
     - 3.4.1. Instalação na parede 10
     - 3.4.2. Instalação numa árvore 13
     - 3.4.3. Instalação no poste da caixa de correio 15
   - 3.5. Instalação de painéis solares* 17
4. Como adicionar sementes para pássaros 21
5. Luz de estado 22
6. Reconhecimento de aves por IA 22

PT

1. O que está na caixa



1 Câmara do comedouro para pássaros

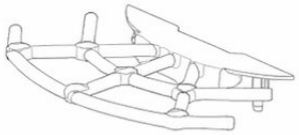

2 Poleiro



3 Suporte de montagem



4 Painel solar

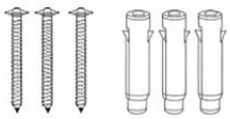

5 Parafuso de suporte M3*

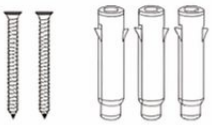

6 Parafuso de montagem M5

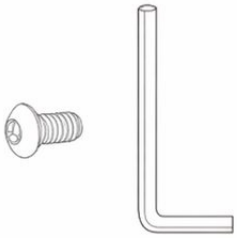

7 Parafuso de 1/4-20 e chave de fendas



8 Guia rápido



9 Cabo de alimentação Tipo C



10 Parafuso de montagem do comedouro

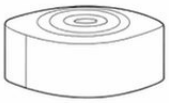

11 Correia preta

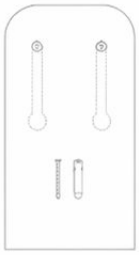

12 Autocolantes de posicionamento

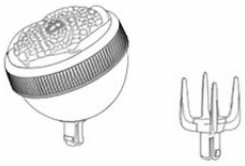

16 Garfo para frutas e comedouro para beija-flores (opcional)

PT

2. Estrutura da Câmara

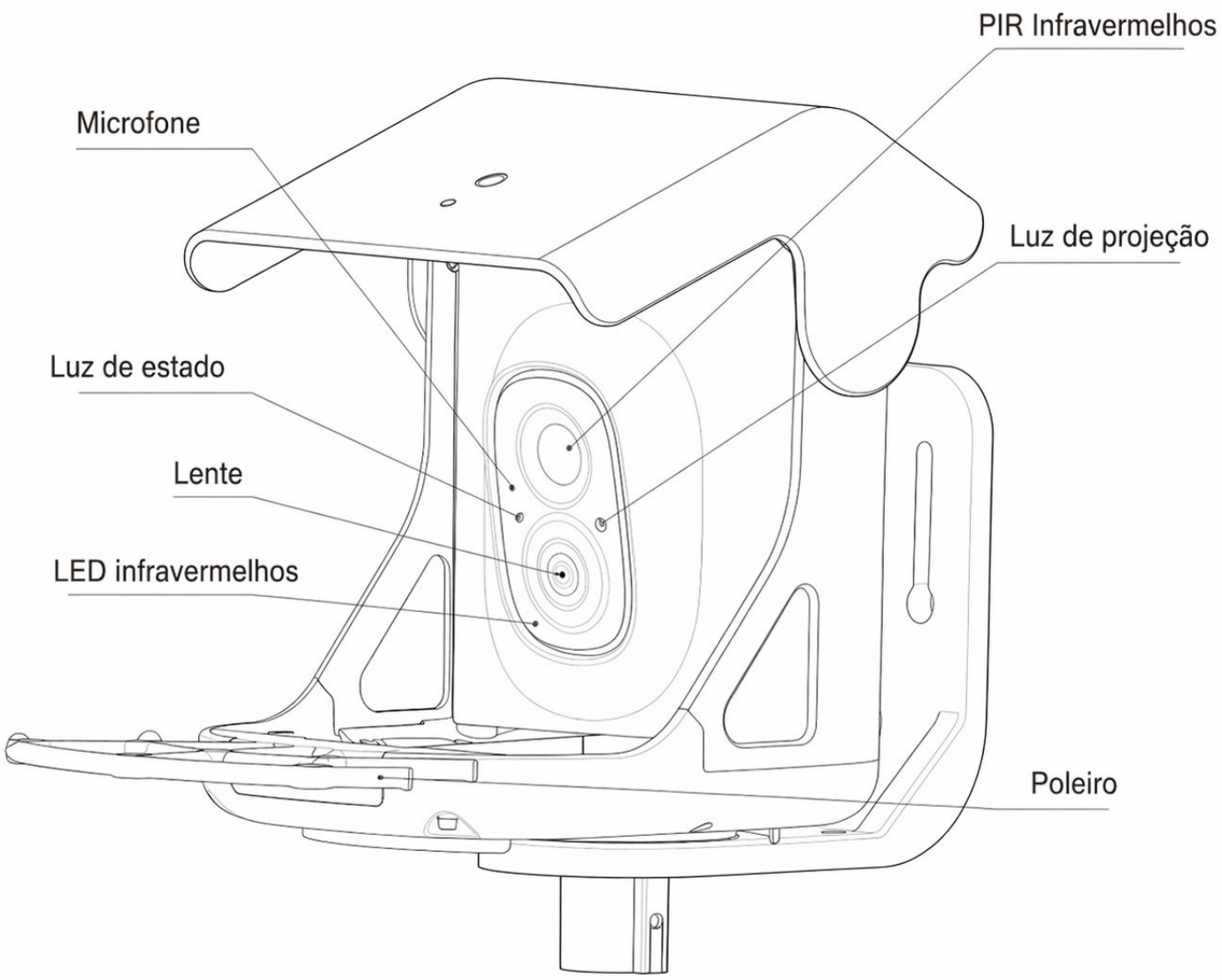

PT

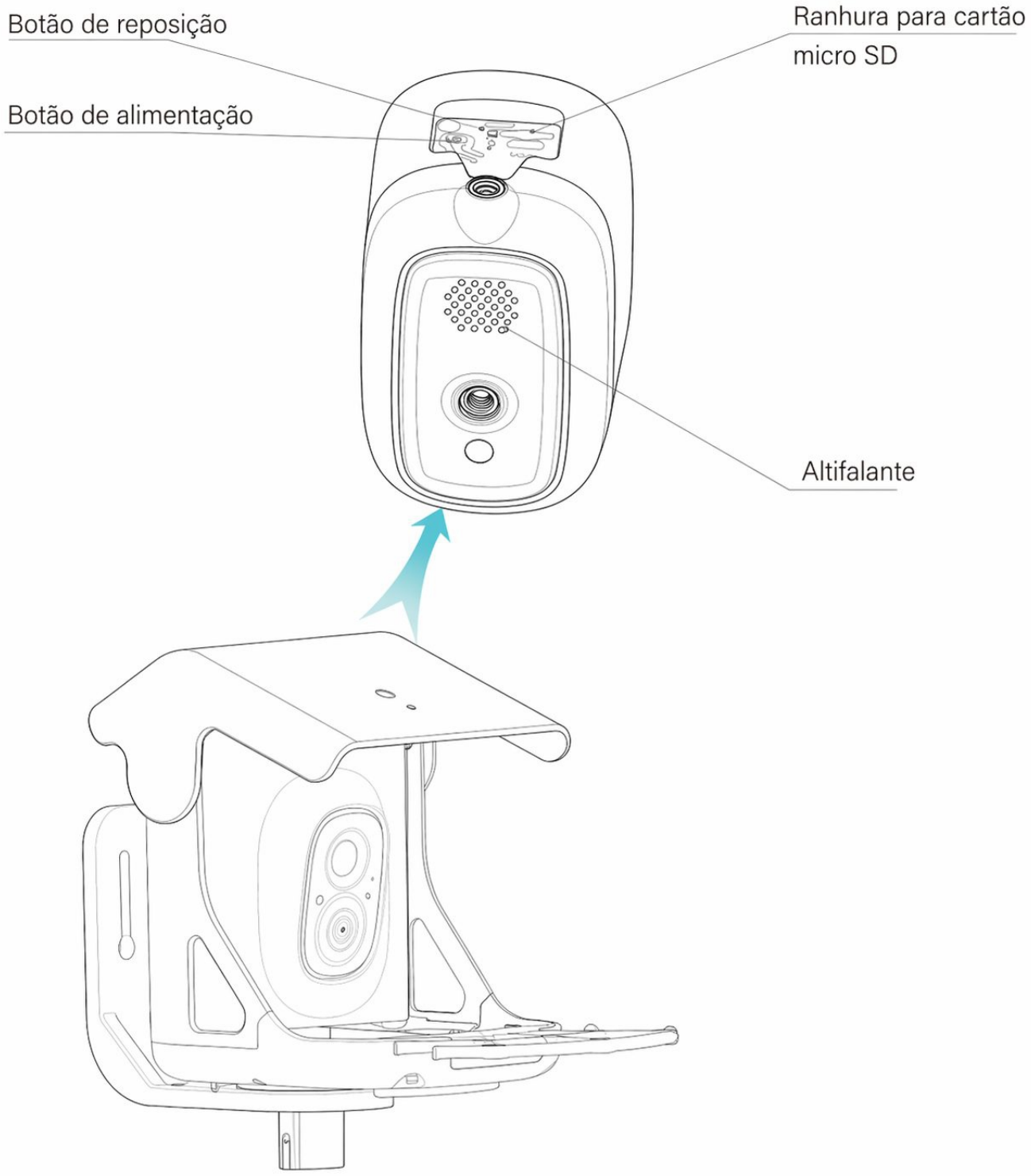
Botão de reposição
Botão de alimentação
Ranhura para cartão micro SD
Altifalante

PT

3. Instalar comedouros para pássaros

Antes de instalar o dispositivo, certifique-se de que o local de instalação está dentro da cobertura de rede e de que todas as peças acompanhantes estão presentes.

- Mantenha a Câm. Comedouro para Pássaros e todos os acessórios fora do alcance de crianças e animais de estimação.
- Certifique-se de que a câmara esteja totalmente carregada (DC5V/1.5A).
- Temperatura de funcionamento: -10°C a 45°C (14°F a 113°F) Humidade relativa de funcionamento: 0-95%.
- Não exponha a lente da câmara à luz solar direta.
- A câmara tem uma classificação à prova de água IP65, o que permite o funcionamento adequado sob chuva ou neve. No entanto, não pode ser mergulhada na água.

3.1. Inserir cartão Micro SD

A Câm. Comedouro para Pássaros possui uma ranhura para cartão integrada que suporta até 128GB de cartão Micro SD.

Passo 1: Rode a câmara para baixo, até à parte inferior.
Passo 2: Abra a tampa de silicone superior. Insira o cartão Micro SD. Certifique-se de que o insere na direção correta.
Passo 3: Por fim, feche a tampa de silicone.



PT

3.2. Montar a câmara do comedouro para aves

Na parte inferior do comedouro para aves da 1 câmara do comedouro para aves, onde os alimentos são armazenados, existem dois orifícios na parte da frente. Certifique-se de que as duas partes salientes na 2 poleiros estão alinhadas nas posições indicadas pelas marcações vermelhas. Pressione para baixo os 2 poleiros e a instalação fica concluída.

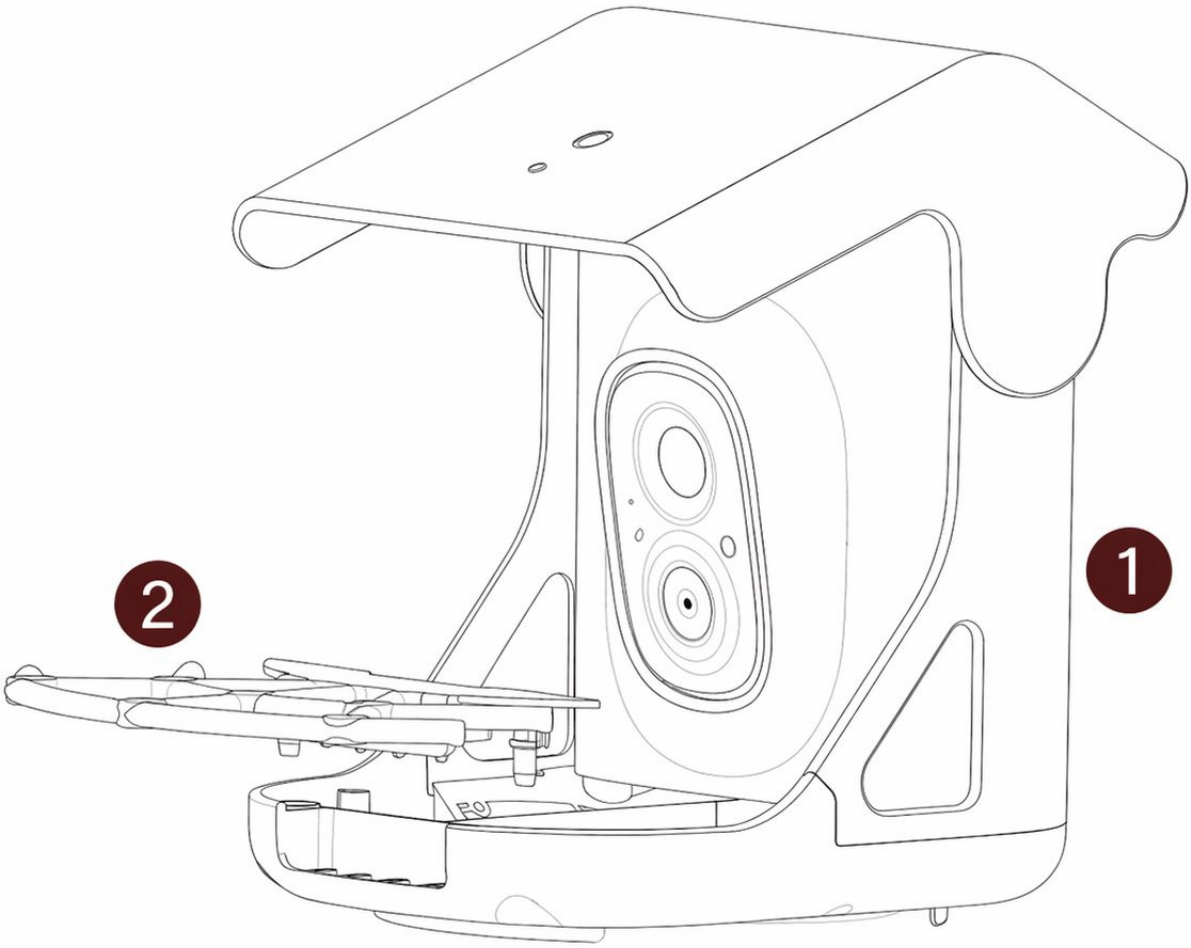

*Nota: Se disponível, instale a peça 13 (barreira para esquilos) juntamente com os 2 poleiros e 1 câmara do comedouro para aves.

PT

※ Carregamento da bateria

As baterias no interior da câmara não estão totalmente carregadas de acordo com os regulamentos de segurança de transporte. Carregue completamente a câmara antes de a utilizar. Carregue as baterias com o Cabo Tipo C fornecido (Cabo de Porta Tipo C (DC5V/1.5A adaptador não incluído).d A luz de estado ficará amarela fixa durante o carregamento e mudará para verde fixa quando estiver totalmente carregada. Demora cerca de 10 horas a carregar completamente a sua câmara.

※ Como ligar e desligar a câmara

Para ligar a câmara:

Prima sem soltar o botão de alimentação durante 3 segundos para ligar a câmara. Em seguida, a luz de estado na parte frontal da câmara ficará azul fixa. Faça duplo clique no botão de alimentação para entrar no modo WiFi após o sinal sonoro de indicação.

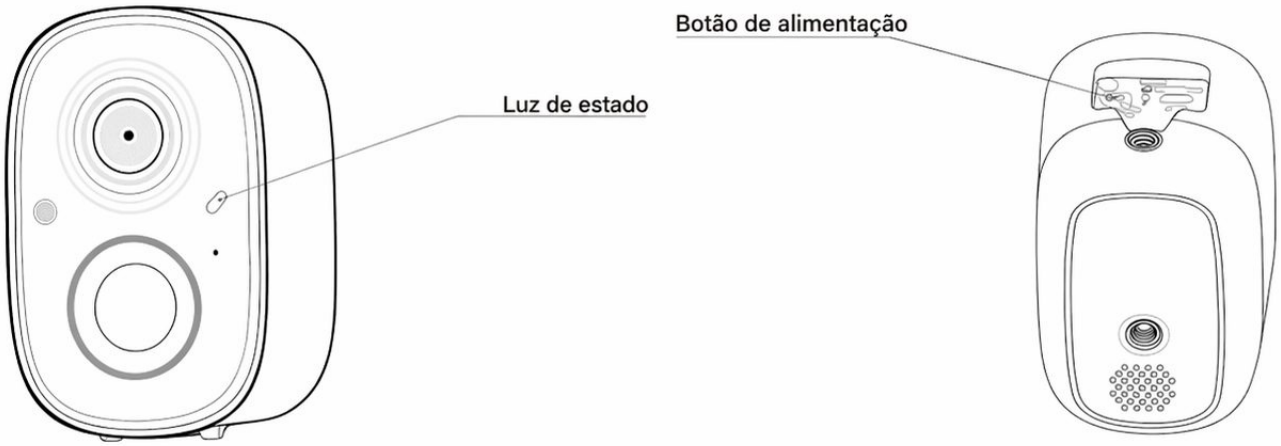

Para desligar a câmara:

Prima sem soltar o botão de alimentação durante 3 segundos para desligar a câmara. Em seguida, a luz de estado na parte frontal da câmara apagar-se-á.

PT

3.3. Configurar a câmara

Para facilitar a instalação, primeiro concluiremos a configuração da câmara.

Nota:

1. A Câmara para Comedouro de Pássaros só funciona com Wi-Fi de 2,4 GHz.
2. Luzes fortes podem interferir na capacidade do dispositivo de ler o código QR.
3. Evite colocar o dispositivo atrás de móveis ou perto de produtos de micro-ondas. Tente mantê-lo dentro do alcance do sinal Wi-Fi.

3.3.1. Configurar com a aplicação



Transferência da aplicação

Transfira a aplicação na App Store ou no Google Play. Siga as instruções na aplicação para concluir todo o processo de configuração.



3.3.2. Ligar/desligar e configuração de rede

- Mantenha o botão de alimentação pressionado durante 3 segundos para
- ligar/desligar o dispositivo.
- Clique duas vezes no botão de alimentação para entrar no modo de configuração de rede após o aviso sonoro.

Ao ligar a câmara pela primeira vez, utilize a aplicação e siga as instruções para configurar a rede da câmara.

3.4. Fixar o produto à superfície

Verifique os seguintes itens antes de fazer furos na sua parede:

A Câmara do Comedouro para Pássaros foi adicionada com sucesso à sua aplicação VicoHome e é possível transmitir vídeo.

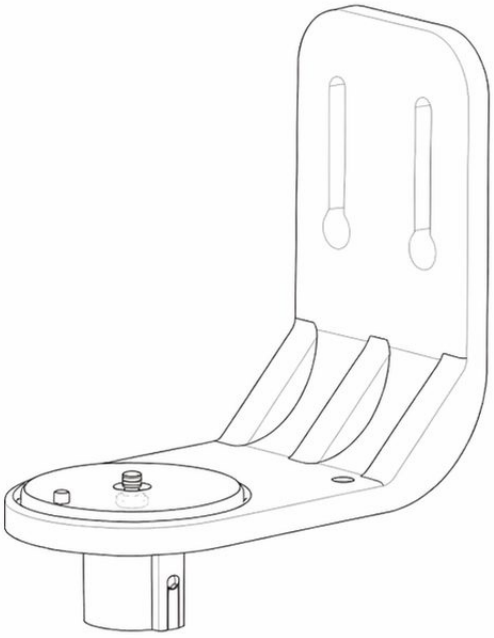

Como mostrado na figura, a direção indicada é a posição vertical correta para o suporte, correspondendo ao produto. Abaixo, serão apresentados três métodos de instalação.

PT

3.4.1. Instalação na parede

PASSO 1

Use um nível e os autocolantes de posicionamento ⑫ autocolantes de posicionamento para garantir que a posição de instalação está nivelada. Fixe os autocolantes de posicionamento ⑫ à altura adequada.

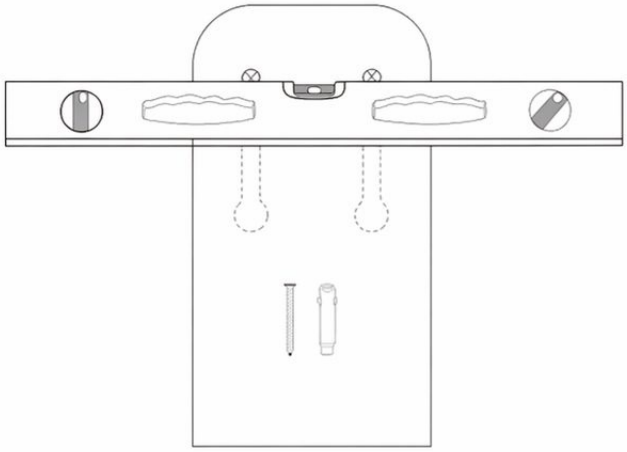

PASSO 2

Com uma furadeira, faça três furos nas cruzetas dos autocolantes de posicionamento ⑫ , cada um com um diâmetro de 10mm e uma profundidade de 60mm.

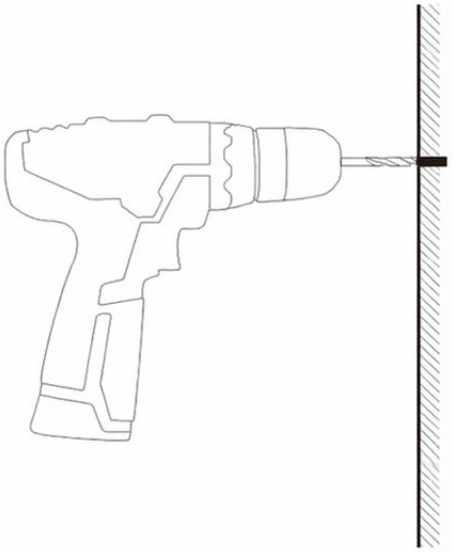

PT

ETAPA 2

Insira as buchas de plástico dos parafusos de montagem M5 6 nos furos perfurados. Alinhe os três furos no suporte de montagem 3 com os furos perfurados e use uma chave de fendas para fixar o suporte de montagem 3 à parede.

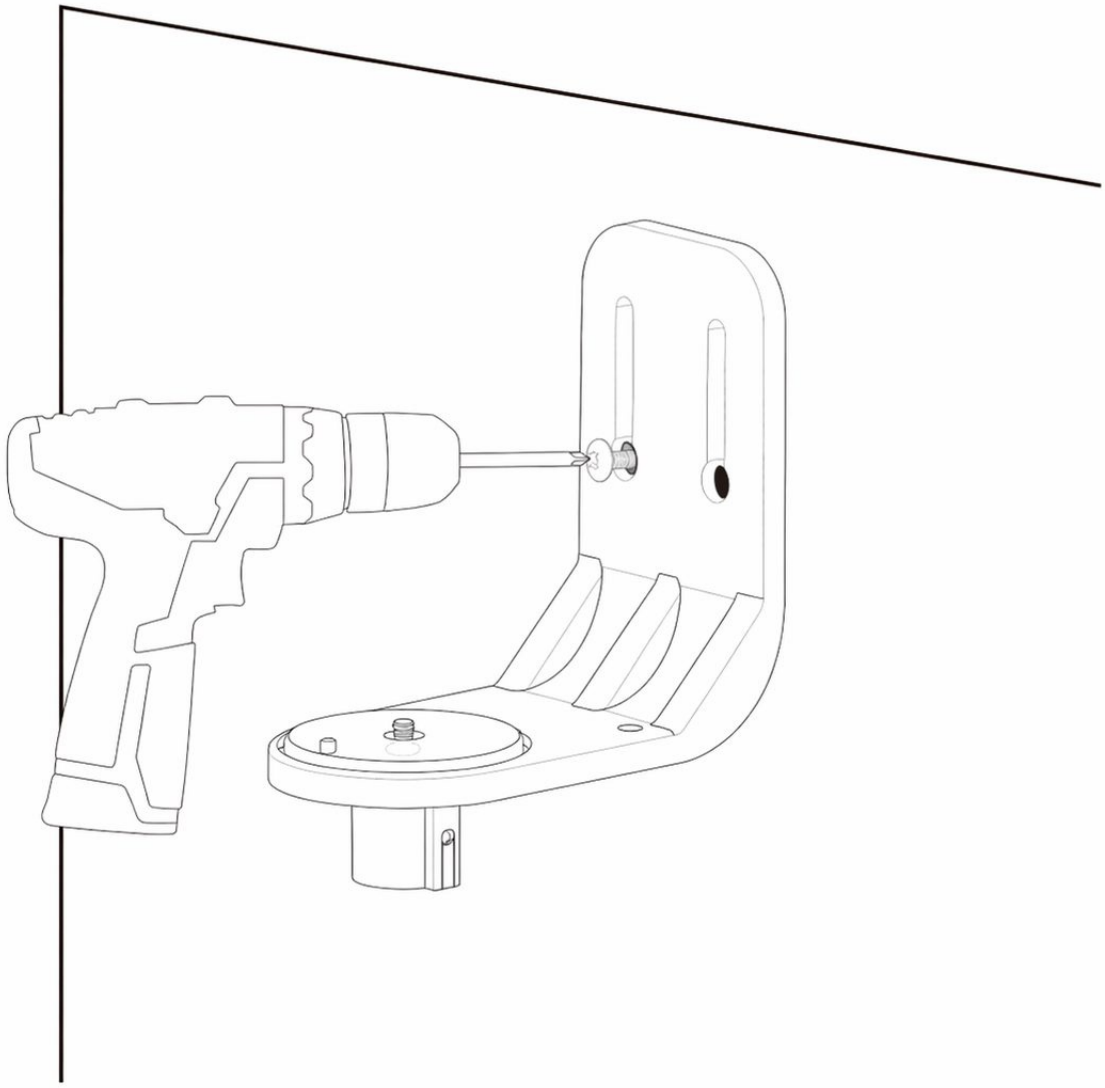

PT

PASSO 3

A parte inferior da Câmara do Comedouro para Pássaros 1 possui um rebaixo que se alinha com a saliência no Suporte de Montagem 3. Após ajustadoə aângulo correto, aperte o parafuso na parte inferior do Suporte de Montagem 3 usando a Chave incluída 7 para concluir a instalação do suporte.

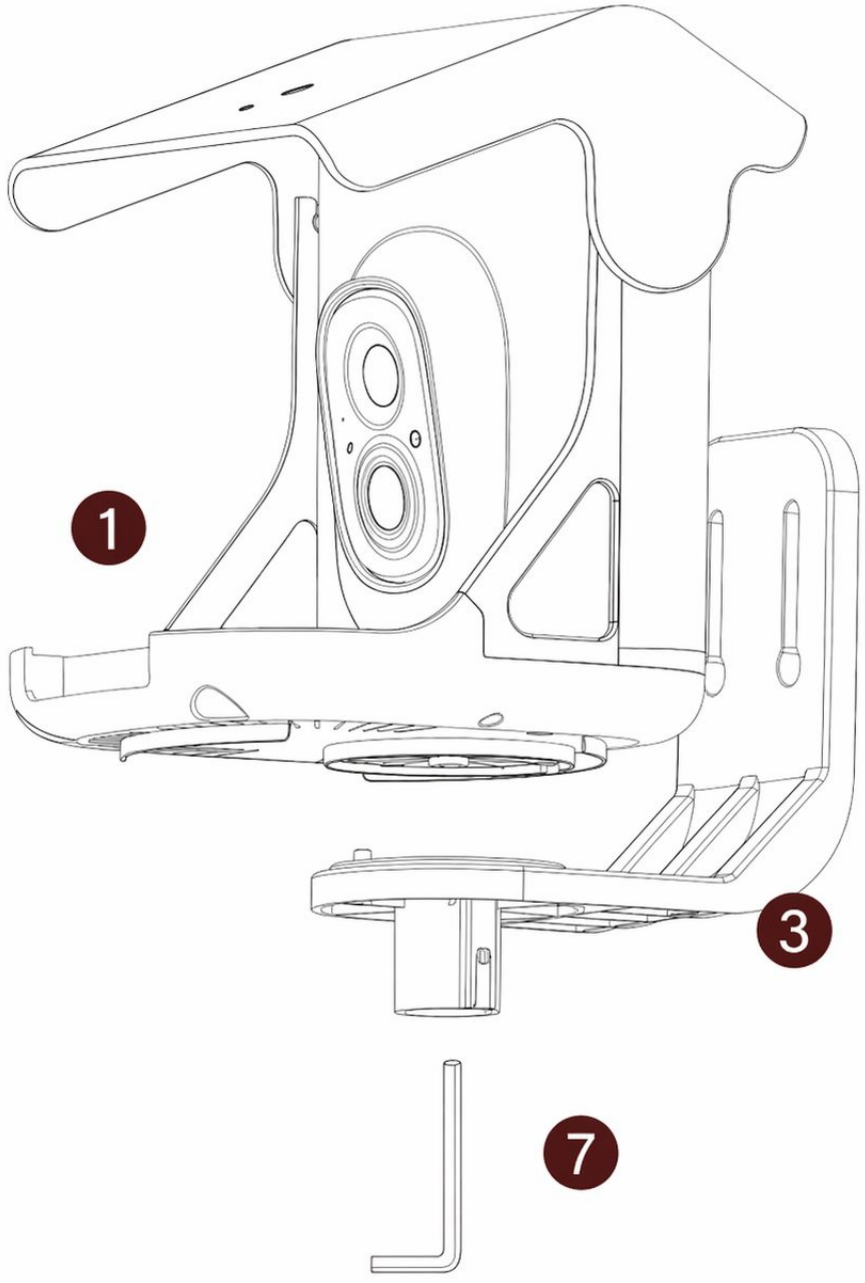

PT

3.4.2. Instalação em árvore

PASSO 1

Envolva o Suporte de Montagem à volta da árvore com a Correia Preta ⑪ .

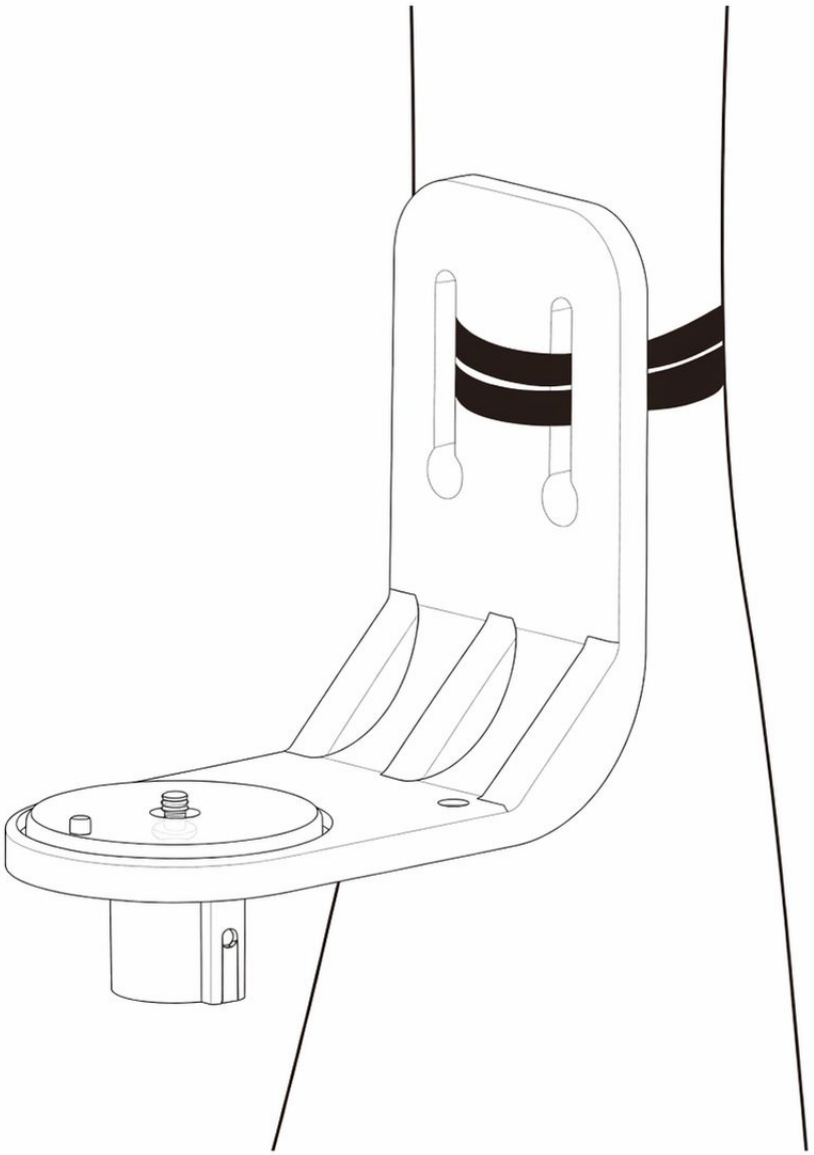

PT

PASSO 2

A parte inferior da Câmara do Comedouro para Pássaros 1 possui um rebaixo que se alinha com a saliência no Suporte de Montagem 3. Depois de ajustado para o ângulo correto, aperte o parafuso na parte inferior do Suporte de Montagem 3 usando o Driver incluído 7 para concluir a instalação do suporte.

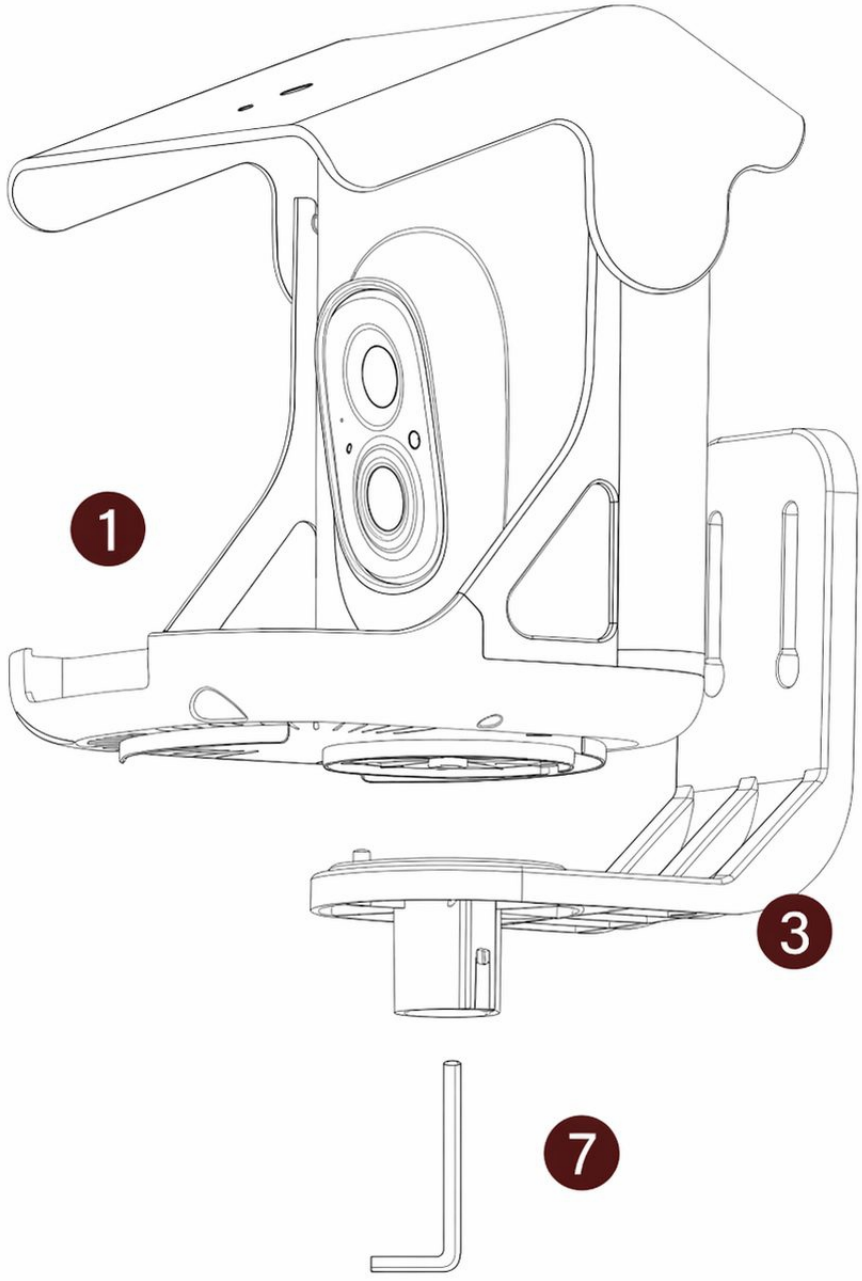

PT

3.4.3. Instalação do Poste da Caixa de Correio

PASSO 1

A parte inferior da Câmara do Alimentador de Aves 1 possui um rebaixo que se alinha com a saliência do Suporte de Montagem 3 .Depois de ajustado ao ângulo correto, aperte o parafuso na parte inferior do Suporte de Montagem 3 usando o Chave de Fendas incluída 7 para concluir a instalação do suporte.

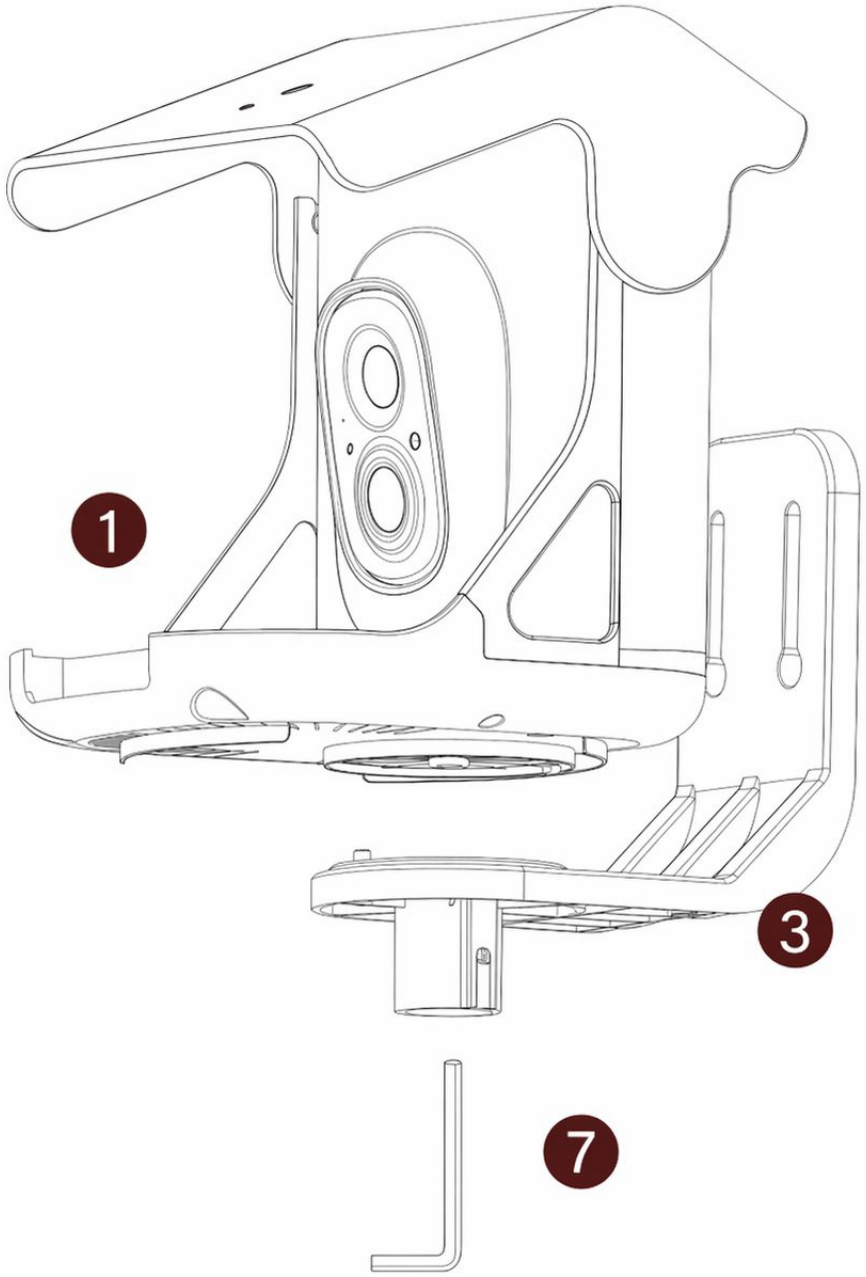

PT

PASSO 2

Instale a Câmera do Comedouro para Pássaros montada 1 no poste da caixa de correio preparado (com diâmetro não superior a 25 mm) através do orifício da luva da caixa de correio na parte inferior do suporte de montagam 3 . Em seguida, utilize o parafuso de fixação do comedouro 10 para apertar a parte inferior do suporte de montagam 3 .

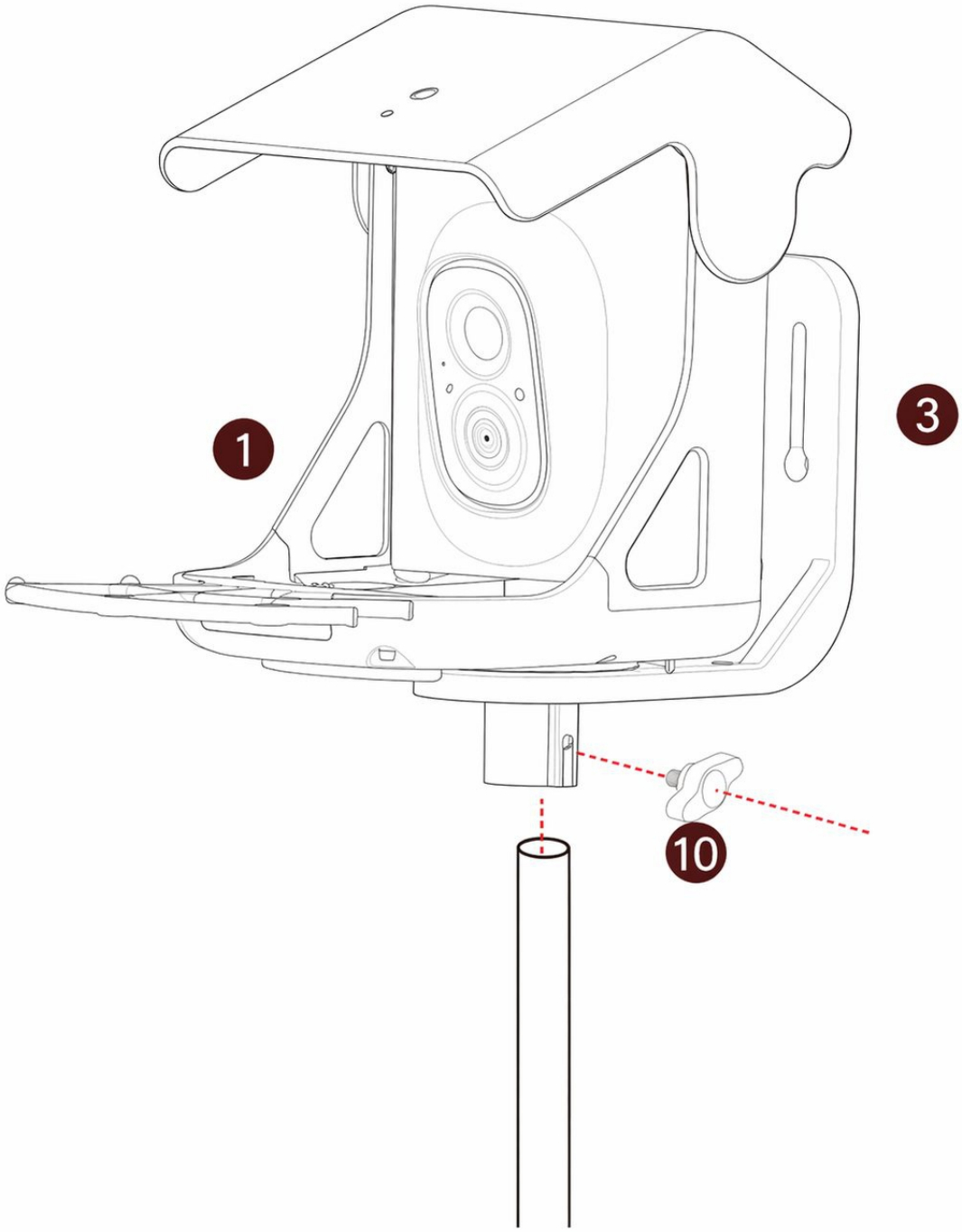

3.5. Instalação dos Painéis Solares*

Escolha uma posição adequada para instalar o painel solar, garantindo que esteja dentro do comprimento do cabo fornecido. Certifique-se de que o painel solar pode ligar-se corretamente ao comedouro para pássaros.

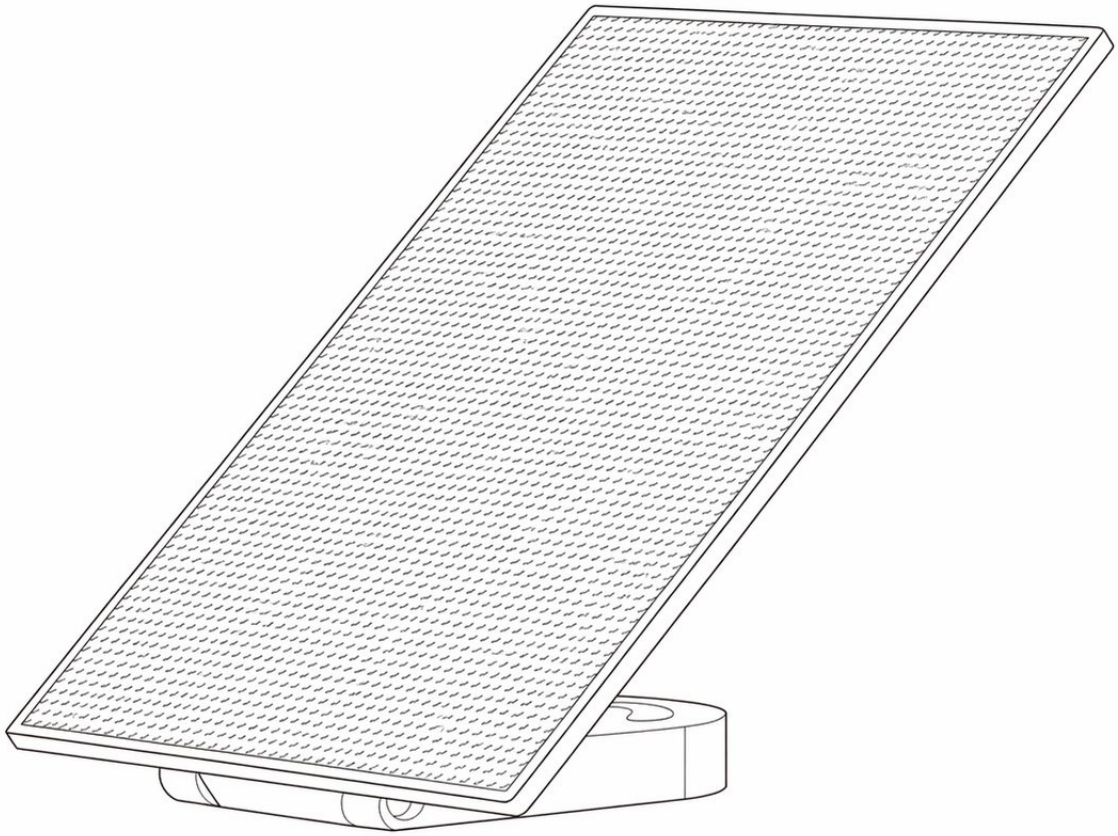

PT

ETAPA 1

Tenha cuidado ao abrir os suportes do painel solar ❸ . Preste muita atenção aos fios na parte traseira dos painéis solares (conforme indicado pela marca vermelha). Se os fios forem muito curtos para estender totalmente os suportes, introduza uma parte do fio da secção marcada a vermelho na ranhura de baioneta. Isto garante que os suportes do painel solar podem ser abertos suavemente. Note que o **ângulo de abertura dos suportes do painel solar é recomendado para permanecer dentro de 90 graus.** Exceder este ângulo pode causar danos nos componentes e resultar em perdas desnecessárias.



O ângulo máximo de abertura
é de 90 graus

PT

ETAPA 2

Depois de confirmar a orientação do painel solar, utilize uma chave de 7 7 para instalar os parafusos 1/4-20 nas posições indicadas pelas linhas vermelhas no diagrama abaixo, fixando-os à parte superior de uma Câmera do Comedouro de Pássaros.

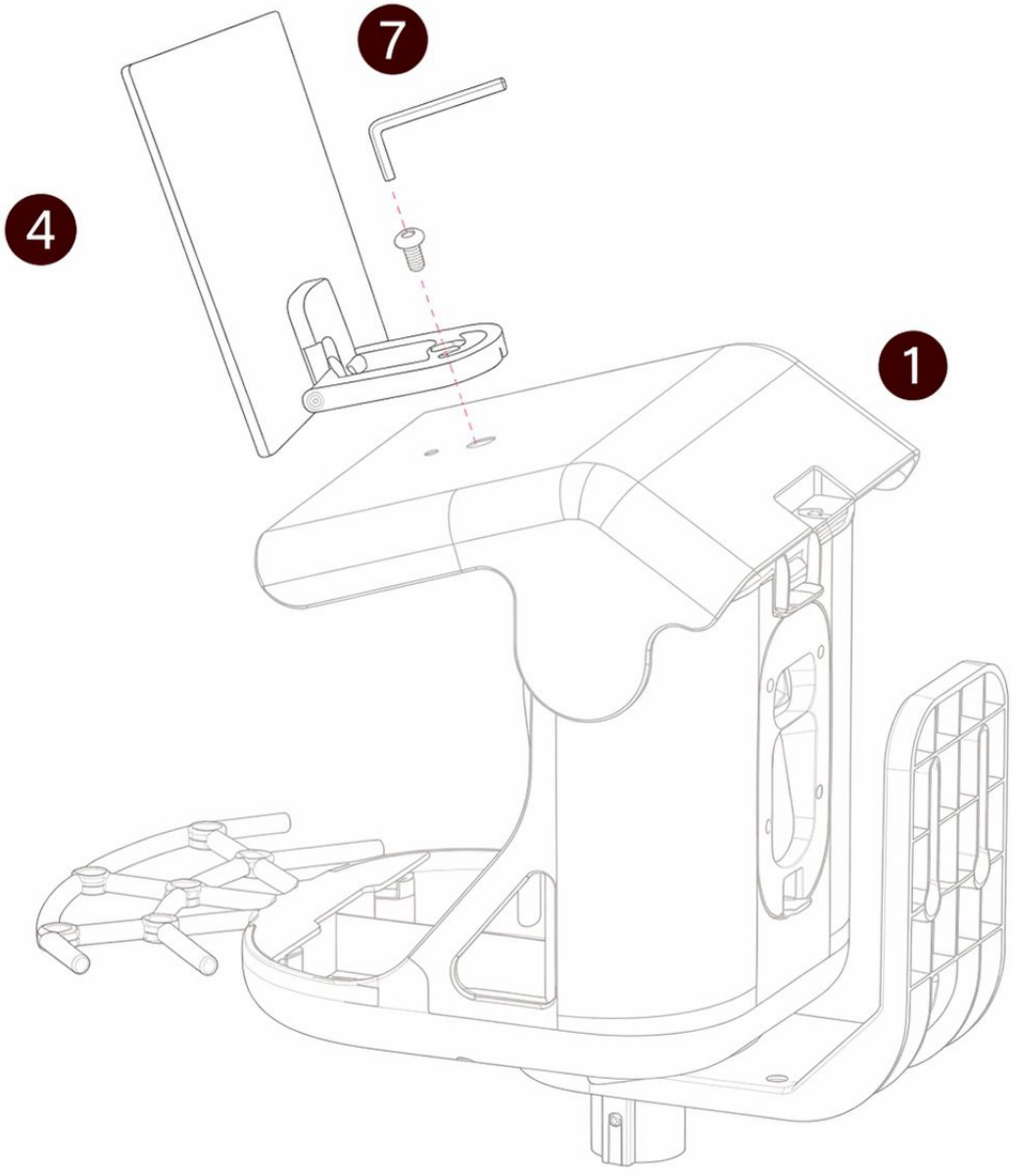

PT

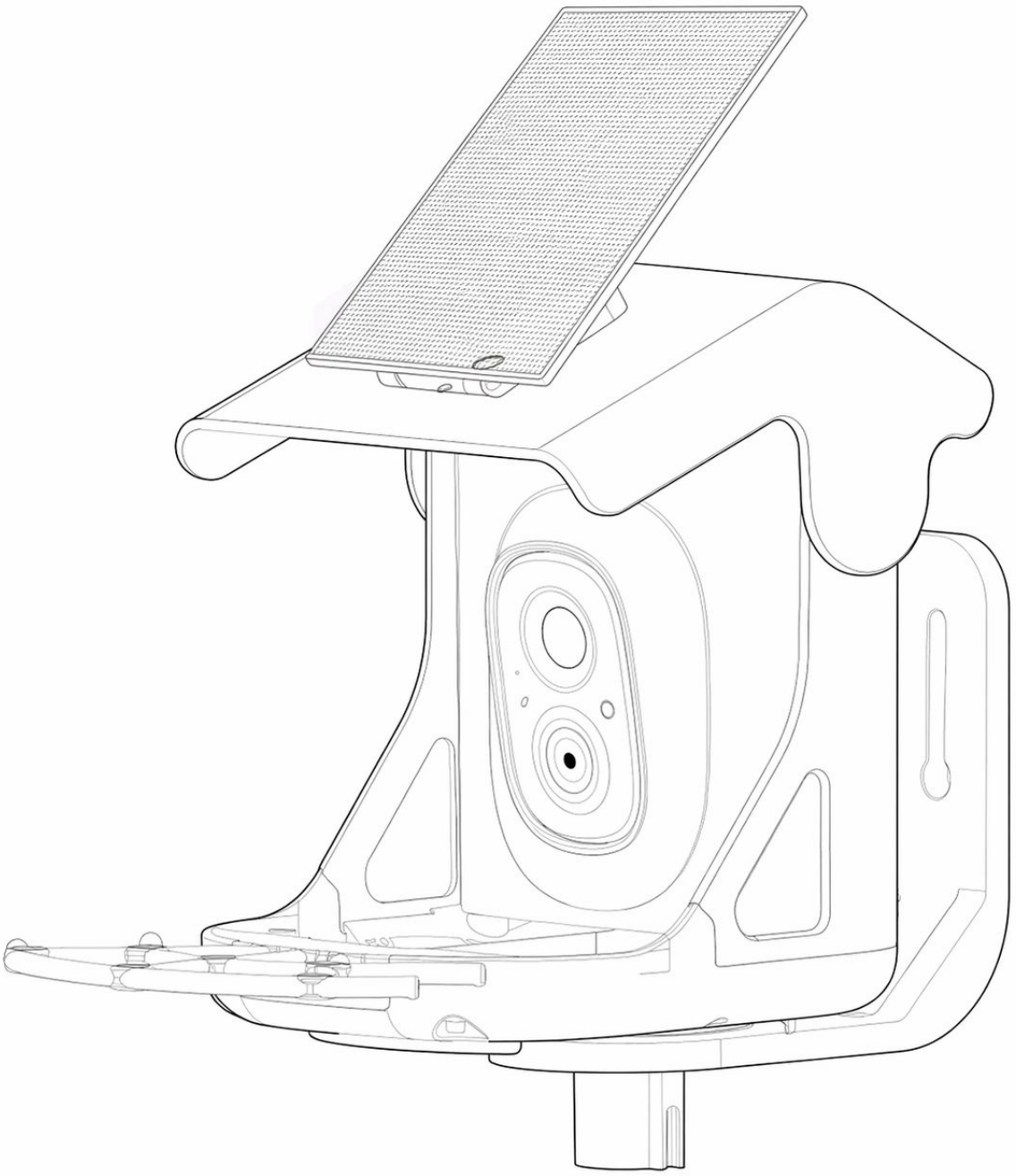

PT

4. Como adicionar sementes para pássaros

PASSO 1

Abra a Cam da Alimentador de Pássaros ❶ , permitindo-lhe adicionar o alimento para pássaros especificado.

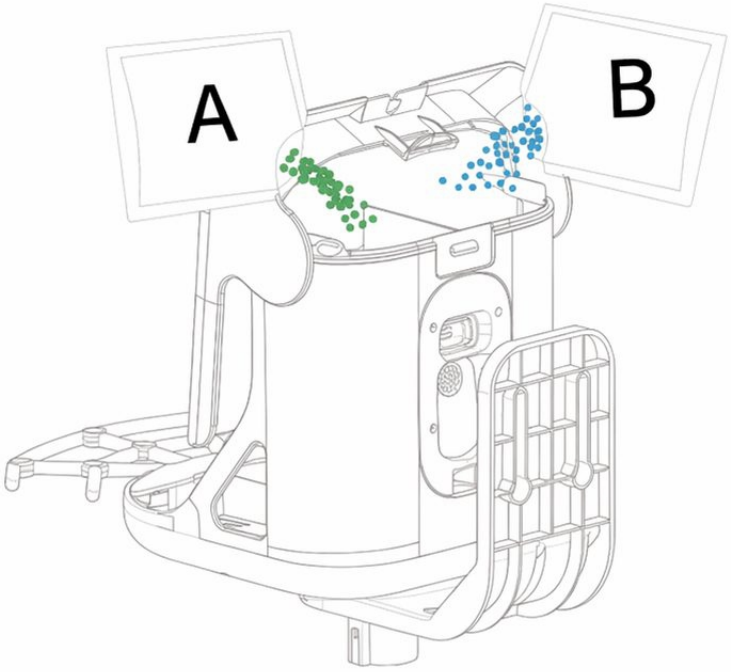

PASSO 2

Depois de adicionar o alimento para pássaros, feche a tampa.

PT

5. Luz de estado

Esta câmera usa luz de estado para comunicar.

Indicador LED	Descrição
Azul fixo	Em funcionamento
Nenhum	Em espera/Desligada
Amarelo fixo	A carregar
Verde fixo	Carregamento concluído

6. Reconhecimento de aves por IA

O Reconhecimento de aves por IA recebeu um extenso treino de aprendizagem automática e utiliza algoritmos de reconhecimento inteligentes com IA para informar em tempo real "que espécie de ave está a aproximar-se", guardar automaticamente os dados de imagens/vídeos das aves para si e também fornecer aprendizagem de conhecimentos sobre aves, entre outros.

DE

Katalog

1. Was ist im Lieferumfang enthalten? 1
2. Aufbau der Kamera 2
3. Vogelhäuschen installieren 4
   - 3.1. Micro-SD-Karte einlegen 4
   - 3.2. Vogelhäuschen-Kamera montieren 5
     - ※ Akku laden 6
     - ※ So schalten Sie die Kamera ein und aus 6
   - 3.3. Die Kamera konfigurieren 7
     - 3.3.1. Einrichtung mit der App 7
     - 3.3.2. Ein-/Ausschalten und Netzwerkkonfiguration 8
   - 3.4. Das Produkt an der Oberfäche befestigen 9
     - 3.4.1. Wandmontage 10
     - 3.4.2. Baummontage 13
     - 3.4.3. Montage an einem Briefkastenpfosten 15
   - 3.5. Installation von Solarpanelen* 17
4. Vogelfutter hinzufügen 21
5. Statusleuchte 22
6. KI-Vogelerkennung 22

DE

1. Was ist im Lieferumfang



1 Vogelfutterhaus-Kamera

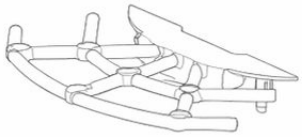

2 Sitzstange



3 Montagehalterung



4 Solarmodul

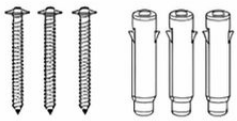

5 M3 Holteschraube*

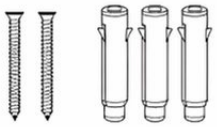

6 M5 Montageschraube

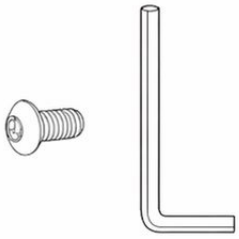

7 1/4-20 Schraube und Werkzeug



8 Kurzanleitung



9 Typ-C-Netzkabel



10 Befestigungsschraube für das Futterhaus



11 Schwarzer Gurt



12 Positionierungsaufkleber

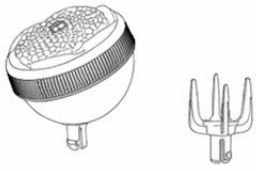

16 Fruchtgabel und Kolibri-Futterspender (optional)

DE

2. Kamerastruktur

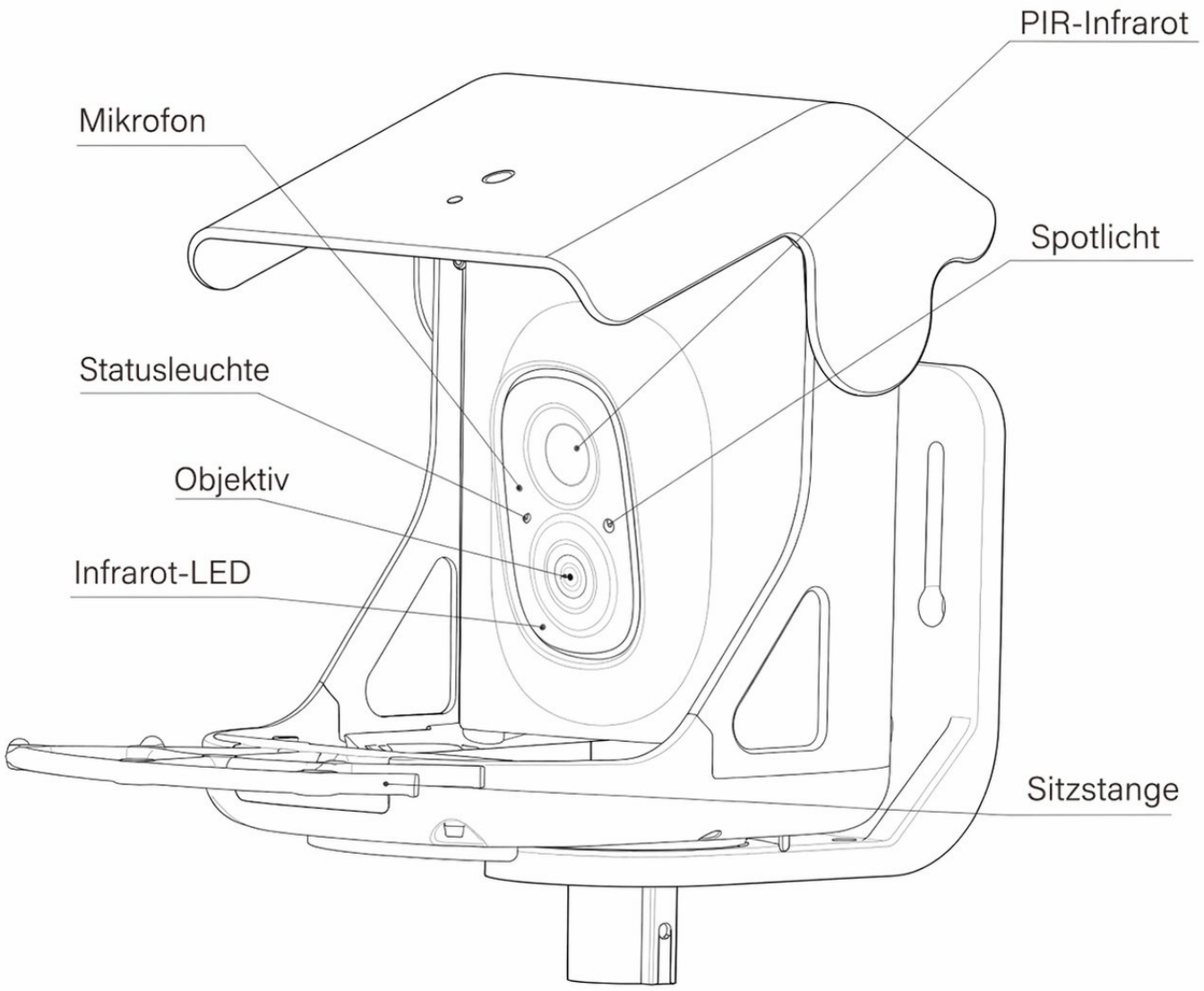

DE

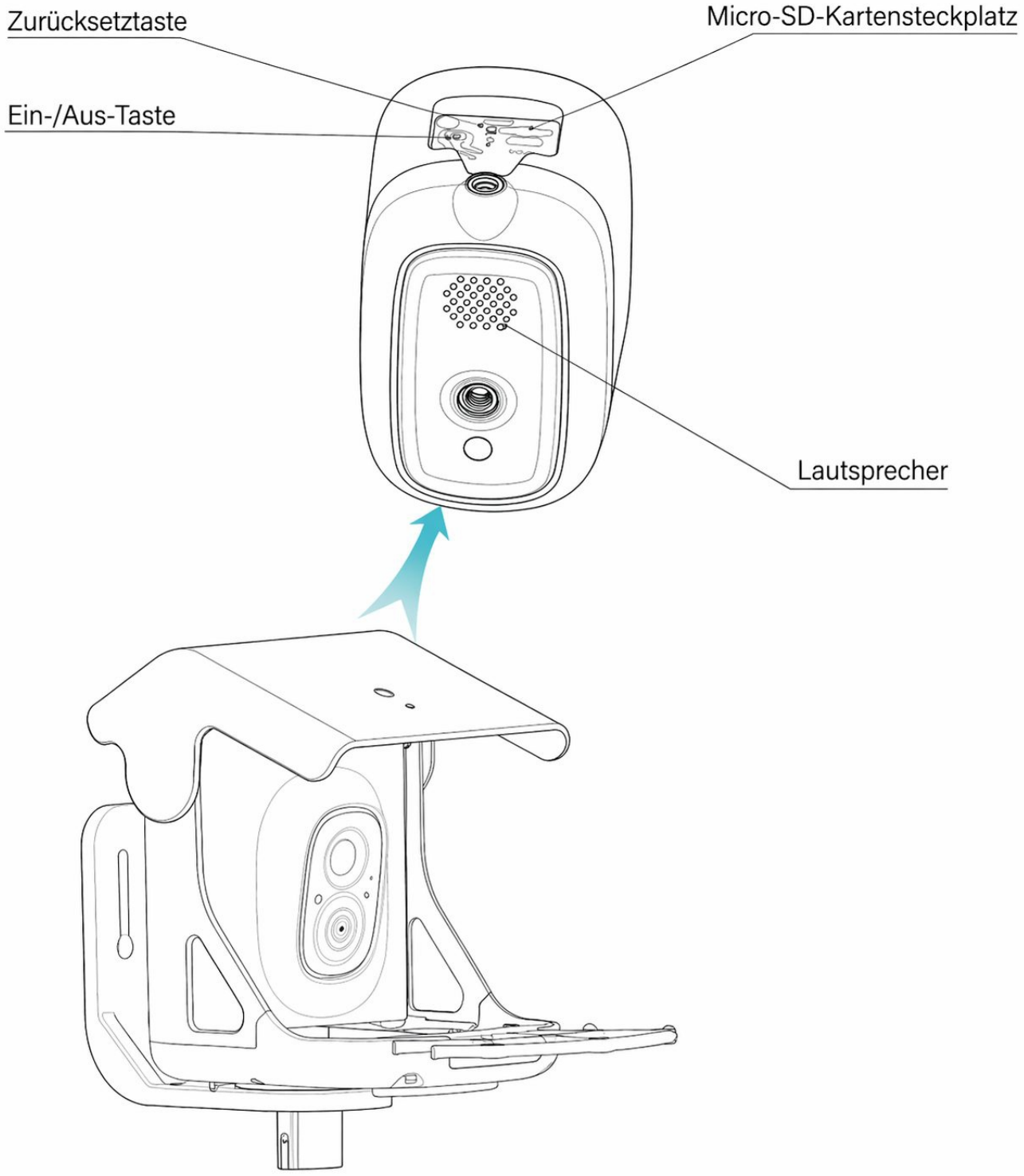
Zurücksetztaste
Micro-SD-Kartensteckplatz
Ein-/Aus-Taste
Lautsprecher

DE

3. Montage von Vogelfutterhäuschen

Stellen Sie vor der Montage des Geräts sicher, dass der Installationsort innerhalb der Netzabdeckung liegt und alle beiliegenden Teile vorhanden sind.

- Bewahren Sie die Bird Feeder Cam und sämtliches Zubehör außerhalb der Reichweite von Kindern und Haustieren auf.
- Stellen Sie sicher, dass die Kamera vollständig aufgeladen ist (DC5V/1,5A).
- Betriebstemperatur: -10°C bis 45°C (14°F bis 113°F) Betriebliche relative Luftfeuchtigkeit: 0–95 %.
- Setzen Sie das Kameraobjektiv bitte keinem direkten Sonnenlicht aus.
- Die Kamera hat die Schutzart IP65 und ist damit so konstruiert, dass sie bei Regen oder Schnee ordnungsgemäß funktioneirt. Sie darf jedoch nicht in Wasser getaucht werden.

3.1. Einlegen der Micro-SD-Karte

Die Bird Cam verfügt über einen integrierten Kartensteckplatz, der Micro-SD-Karten mit bis zu 128 GB unterstützt.

Schritt 1: Drehen Sie die Kamera nach unten.
Schritt 2: Öffnen Sie den oberen Silikonstopfen. Setzen Sie die Micro-SD-Karte ein. Achten Sie darauf, sie in die richtige Richtung einzusetzen.
Schritt 3: Schließen Sie den Silikonstopfen wieder.



DE

3.2. Futterhaus-Kamera montieren

Am unteren Teil des Futterhauses für die ❶ Futterhaus-Kamera, wo das Futter gelagert wird, befinden sich vorne zwei Löcher. Stellen Sie sicher, dass die beiden vorragenden Teile an den ❷ Sitzstangen an den durch die roten Markierungen angezeigten Positionen ausgerichtet sind. Drücken Sie die ❷ Sitzstangen nach unten, und die Montage ist abgeschlossen.

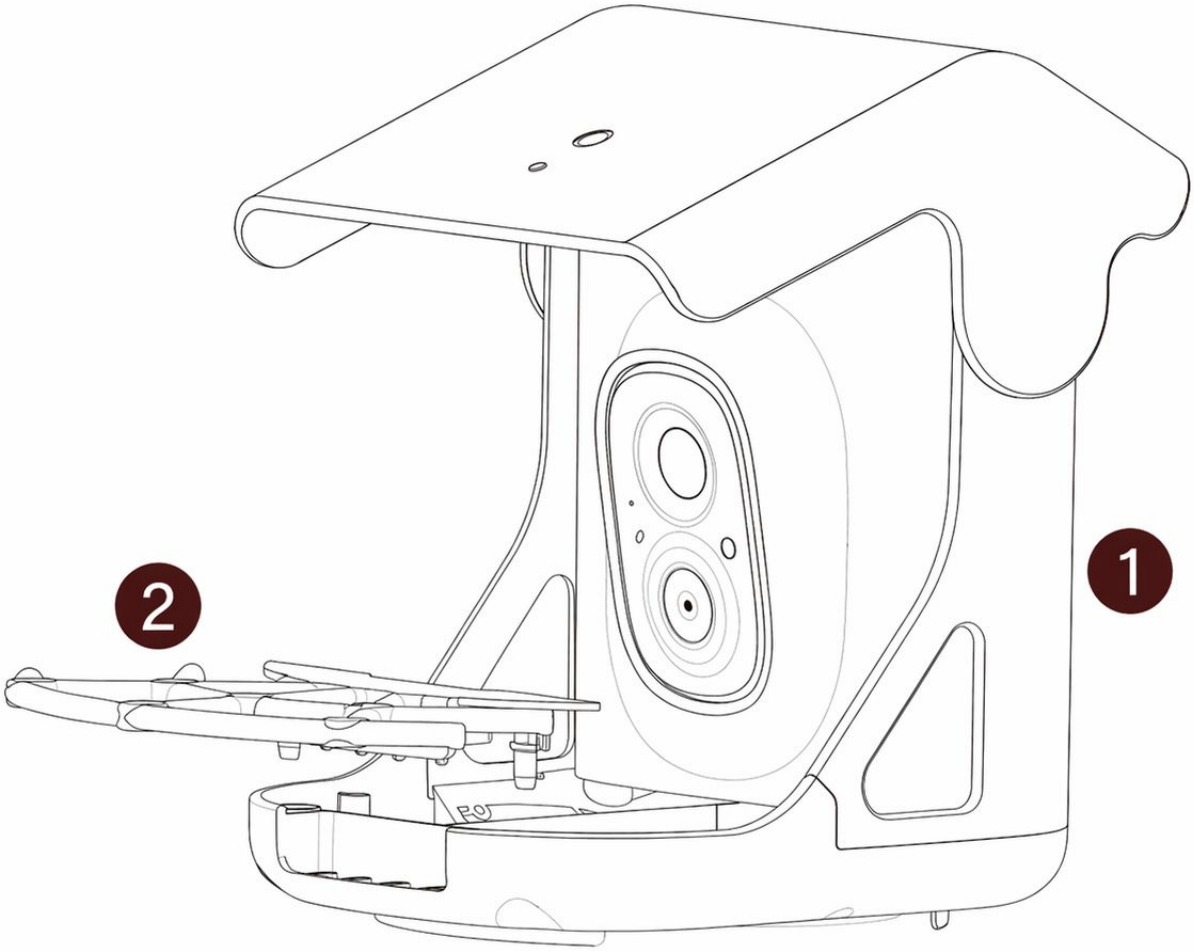

*Hinweis: Falls vorhanden, montieren Sie Teil ⓭ (Eichhörnchen-Schutz) zusammen mit den ❷ Sitzstangen und der ❶ Futterhaus-Kamera.

DE

※ Laden des Akkus

Die in der Kamera enthaltenen Akkus sind gemäß den Transportsicherheitsbestimmungen nicht vollständig geladen. Laden Sie die Kamera bitte vor der Verwendung vollständig auf. Verwenden Sie das mitgelieferte USB-Typ-C-Kabel (DC5V/1.5A-Adapter nicht enthalten), um die Akkus aufzuladen.d Die Statusanzeige leuchtet während des Ladevorgangs durchgehend gelb und wechselt bei vollständiger Ladung auf durchgehend grün. Es dauert etwa 10 Stunden, um Ihre Kamera vollständig aufzuladen.

※ Ein- und Ausschalten der Kamera

Zum Einschalten der Kamera:

Halten Sie die Ein-/Aus-Taste 3 Sekunden lang gedrückt, um die Kamera einzuschalten. Anschließend leuchtet die Statusanzeige auf der Vorderseite der Kamera durchgehend blau. Klicken Sie doppelt auf die Ein-/Aus-Taste, um nach dem Signalton den WLAN-Modus aufzurufen.



Zum Ausschalten der Kamera:

Halten Sie die Ein-/Aus-Taste 3 Sekunden lang gedrückt, um die Kamera auszuschalten. Anschließend erlischt die Statusanzeige auf der Vorderseite der Kamera.

DE

3.3. Kamera konfigurieren

Um die Installation zu erleichtern, schließen wir zunächst die Kamerakonfiguration ab.

Hinweis:

1. Die Bird Feeder Cam funktiontert nur mit 2,4-GHz-WLAN.
2. Starkes Licht kann die Fähigkeit des Geräts beeinträchtigen, den QR-Code zu scannen.
3. Stellen Sie das Gerät nicht hinter Möbeln oder in der Nähe von Mikrowellenprodukten auf. Versuchen Sie, es im Bereich Ihres WLAN-Signals zu halten.

3.3.1. Einrichtung mit der App



App herunterdaden

Laden Sie die App aus dem App Store oder von Google Play herunter.
Befolgen Sie die Anweisungen in der App, um den gesamten Einrichtungsprozess abzuschließen.

DE



3.3.2. Ein-/Ausschalten und Netzwerkkonfiguration

- Halten Sie die Ein-/Aus-Taste 3 Sekunden lang gedrückt, um das Gerät ein- oder auszuschalten.
- Doppelklicken Sie auf die Ein-/Aus-Taste, um nach dem Signalton in den Netzwerkkonfigurationsmodus zu wechseln.

Wenn Sie die Kamera zum ersten Mal anschließen, verwenden Sie die App und befolgen Sie die Anweisungen, um das Kameranetzwerk zu konfigurieren.

DE

3.4. Befestigen Sie das Produkt an der Oberfläche

Überprüfen Sie die folgenden Punkte, bevor Sie Löcher in Ihre Wand bohren:

Die Bird Feeder Cam wurde erfolgrelich zu Ihrer VicoHome App hinzugefügt und kann Video streamen.

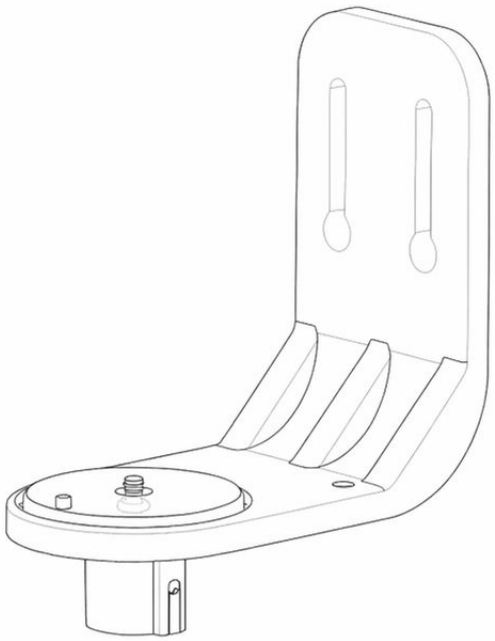

Wie in der Abbildung gezeigt, ist die angegebene Richtung die korrekte aufrechte Position für die Halterung, passend zum Produkt. Im Folgenden werden drei Installationsmethoden aufgeführt.

DE

3.4.1. Wandmontage

SCHRITT 1

Verwenden Sie eine Wasserwaage und die Positionierungsaufkleber (12), um sicherzustellen, dass die Montageposition waagerecht ist. Bringen Sie die Positionierungsaufkleber (12) in der entsprechenden Höhe an.

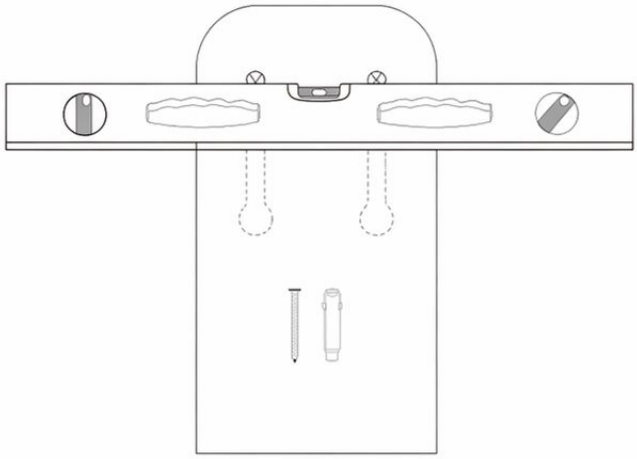

SCHRITT 2

Bohren Sie mit einer Bohrmaschine drei Löcher an den Kreuzmarkierungen auf den Positionierungsaufklebern (12), jeweils mit einem Durchmesser von 10 mm und einer Tiefe von 60 mm.

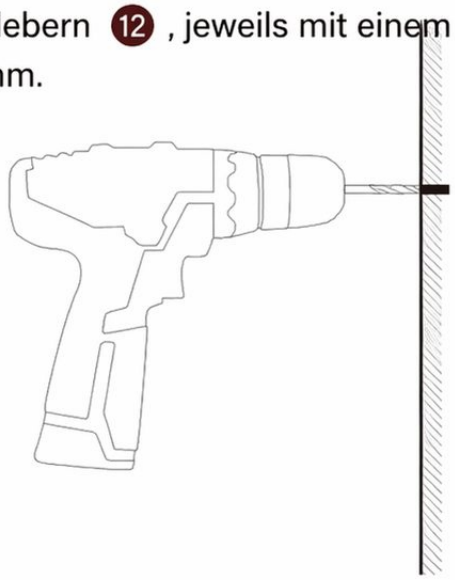

DE

SCHRITT 2

Entfernen Sie die Kunststoff-Wanddübel von den M5-Montageschrauben 6 und stecken Sie sie in die gebohrten Löcher. Richten Sie die drei Löcher der Montagehalterung 3 an den gebohrten Löchern aus und verwenden Sie einen Schraubendreher, um die Montagehalterung 3 an der Wand zu befestigen.

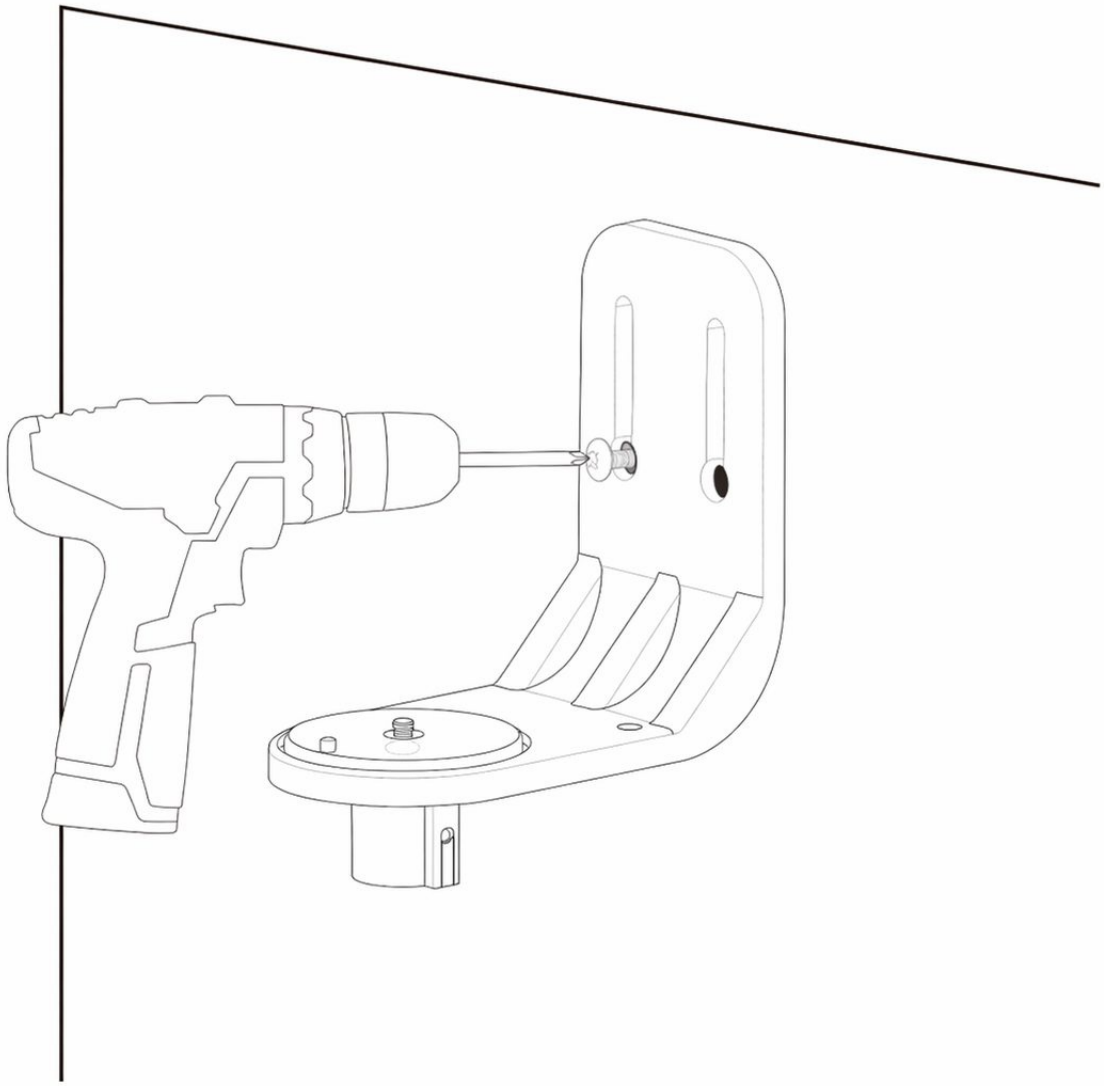

DE

SCHRITT 3

Die Unterseite der Vogelhäuschen-Kamera 1 verfügt über eine Aussparung, die mit der Ausbuchtung an der Montagehalterung 3 ausgerichtet wird. Sobald der richtige Winkel eingestellt ist, ziehen Sie die Schraube an der Unterseite der Montagehalterung 3 mit dem mitgelieferten Schraubendreher 7 fest, um die Montage der Halterung abzuschließen.

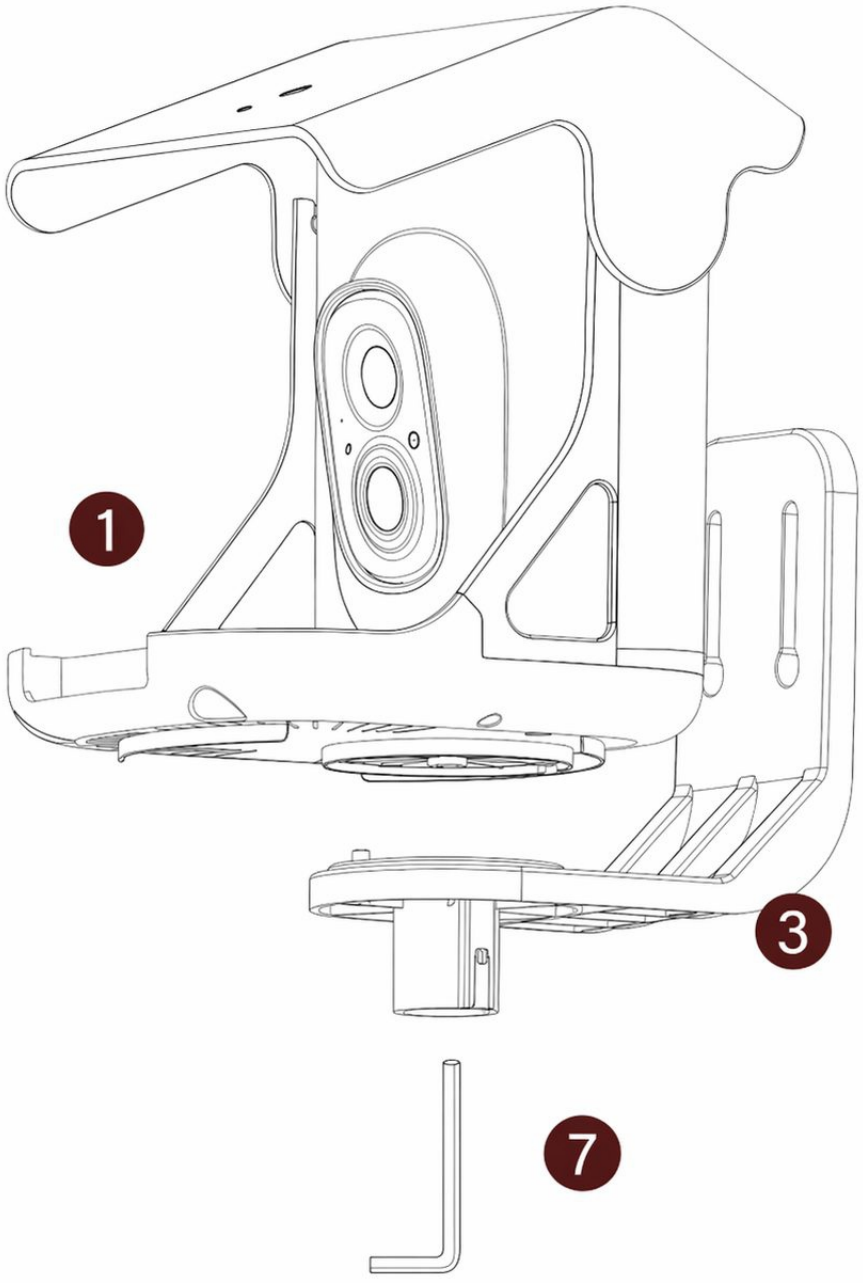

DE

3.4.2. Montage an einem Baum

SCHRITT 1

Wickeln Sie die Montagehalterung mit dem schwarzen Gurt (11) um den Baum.

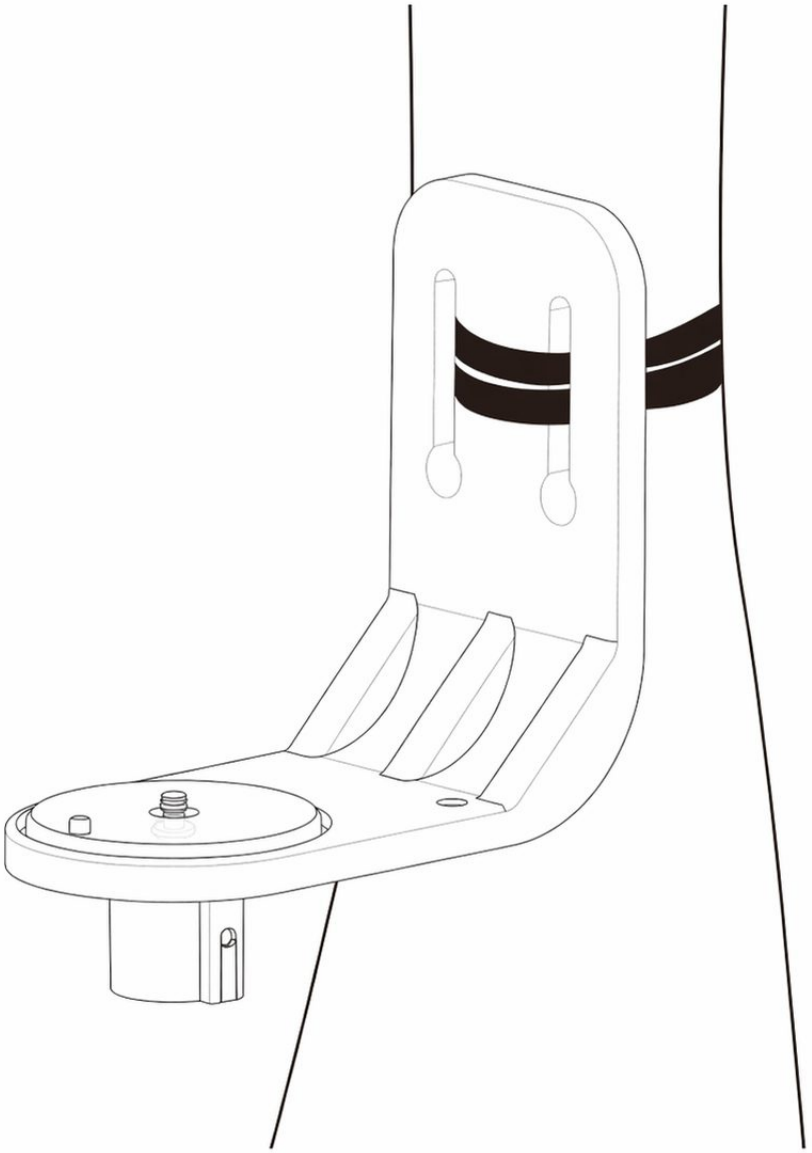

DE

SCHRITT 2

Die Unterseite der Vogelhäuschen-Kamera 1 verfügt über eine Aussparung, die mit der Vorsprungə an der Montagehalterung 3 ausgerichtet wird. Sobald der richtige Winkel eingestellt ist, ziehen Sie die Schraube an der Unterseite der Montagehalterung 3 mit dem mitgelieferten Schraubendreher 7 fest, um die Montage der Halterung abzuschließen.

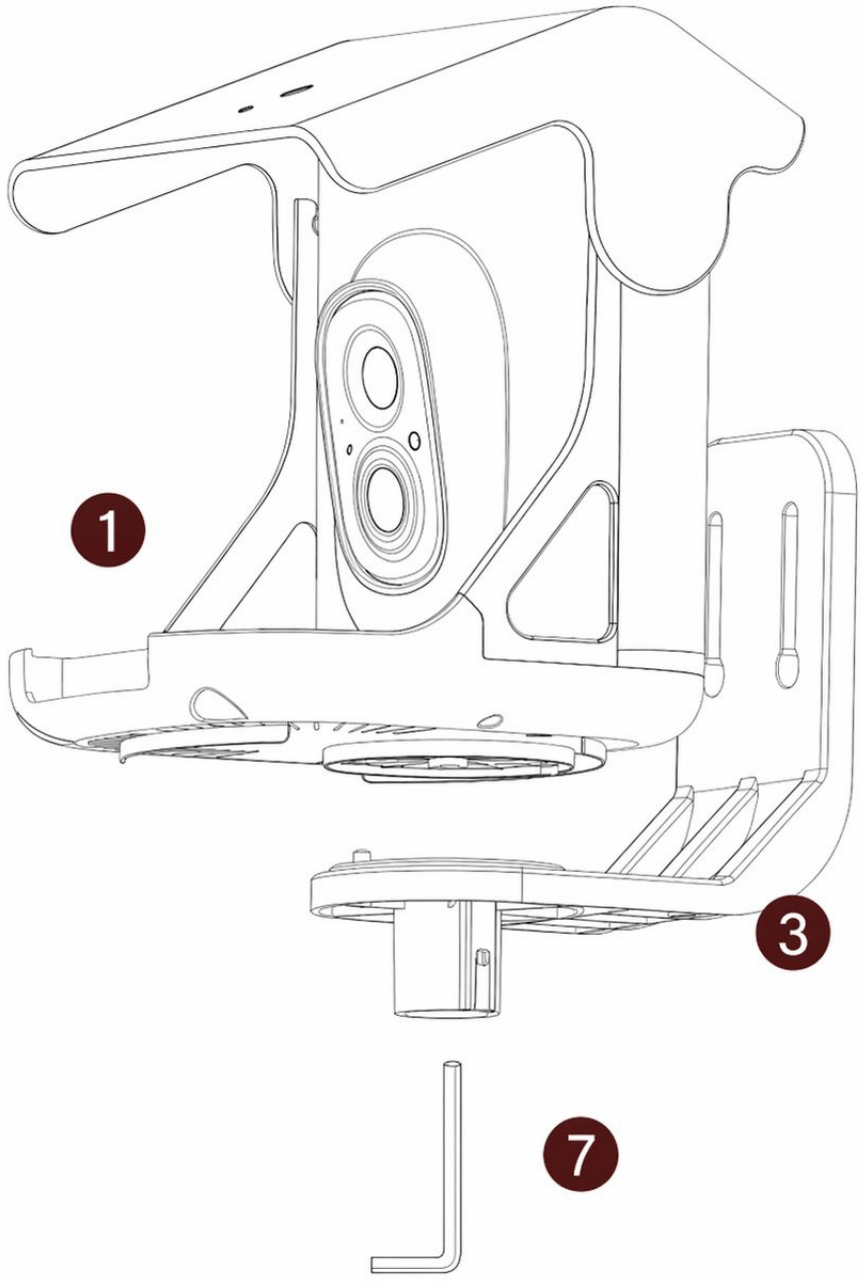

DE

3.4.3. Montage des Briefkastenmastens

SCHRITT 1

Der Boden der Vogelfutterkamera 1 verfügt über eine Aussparung, die mit der Ausbuchtung an der Montagehalterung 3 ausgerichtet wird. Sobald der richtige Winkel eingestellt ist, ziehen Sie die Schraube an der Unterseite der Montagehalterung 3 mit dem mitgelieferten Schraubendreher 7 fest, um die Halterung zu montieren.

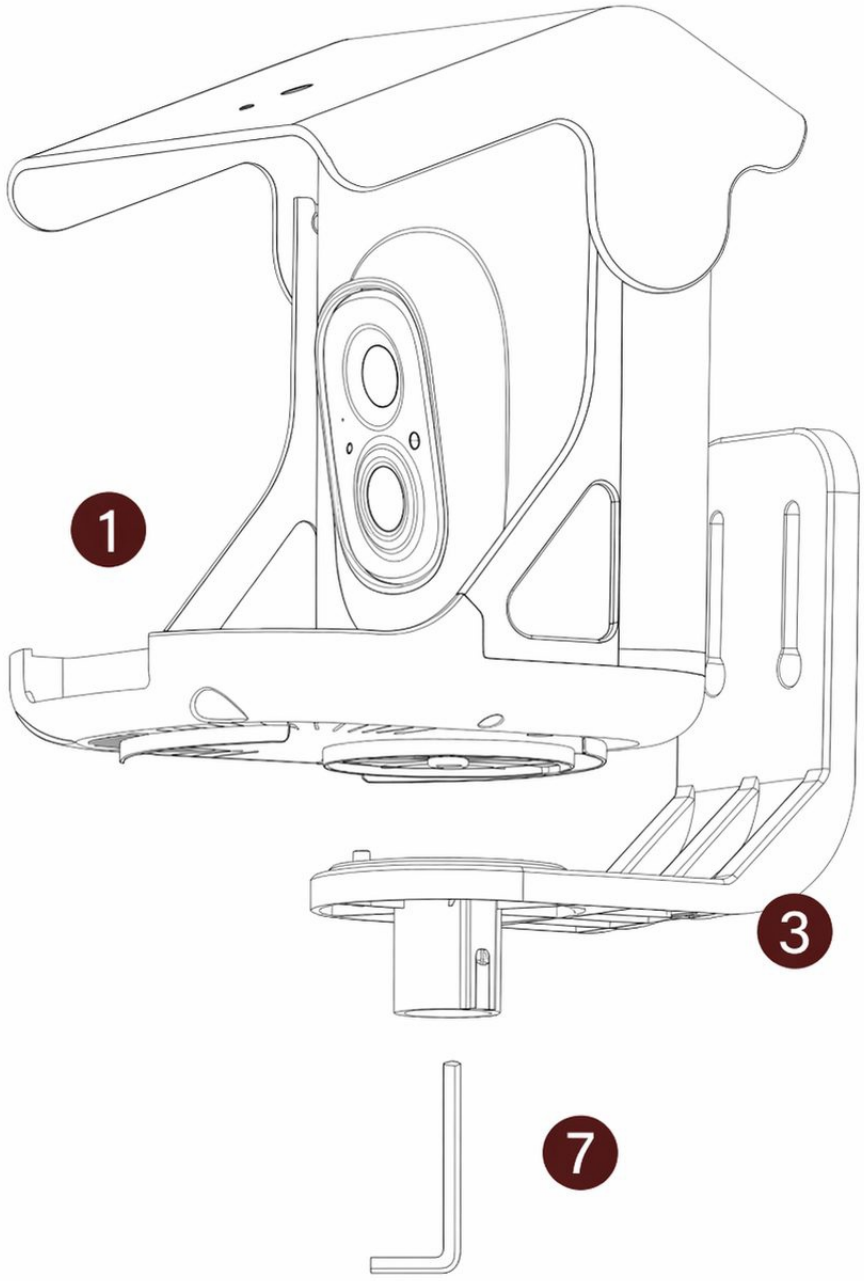

DE

SCHRITT 2

Montieren Sie die zusammengebaute Vogelhäuschen-Kamera ❶ an der vorbereiteten Briefkastenstange (mit einem Durchmesser von nicht mehr als 25mm) durch die Hülsenöffnung am unteren Ende der Montagehalterung ❸. Anschließend ziehen Sie mit der Befestigungsschraube für den Futterautomat ❿ den unteren Teil der Montagehalterung ❸ fest.

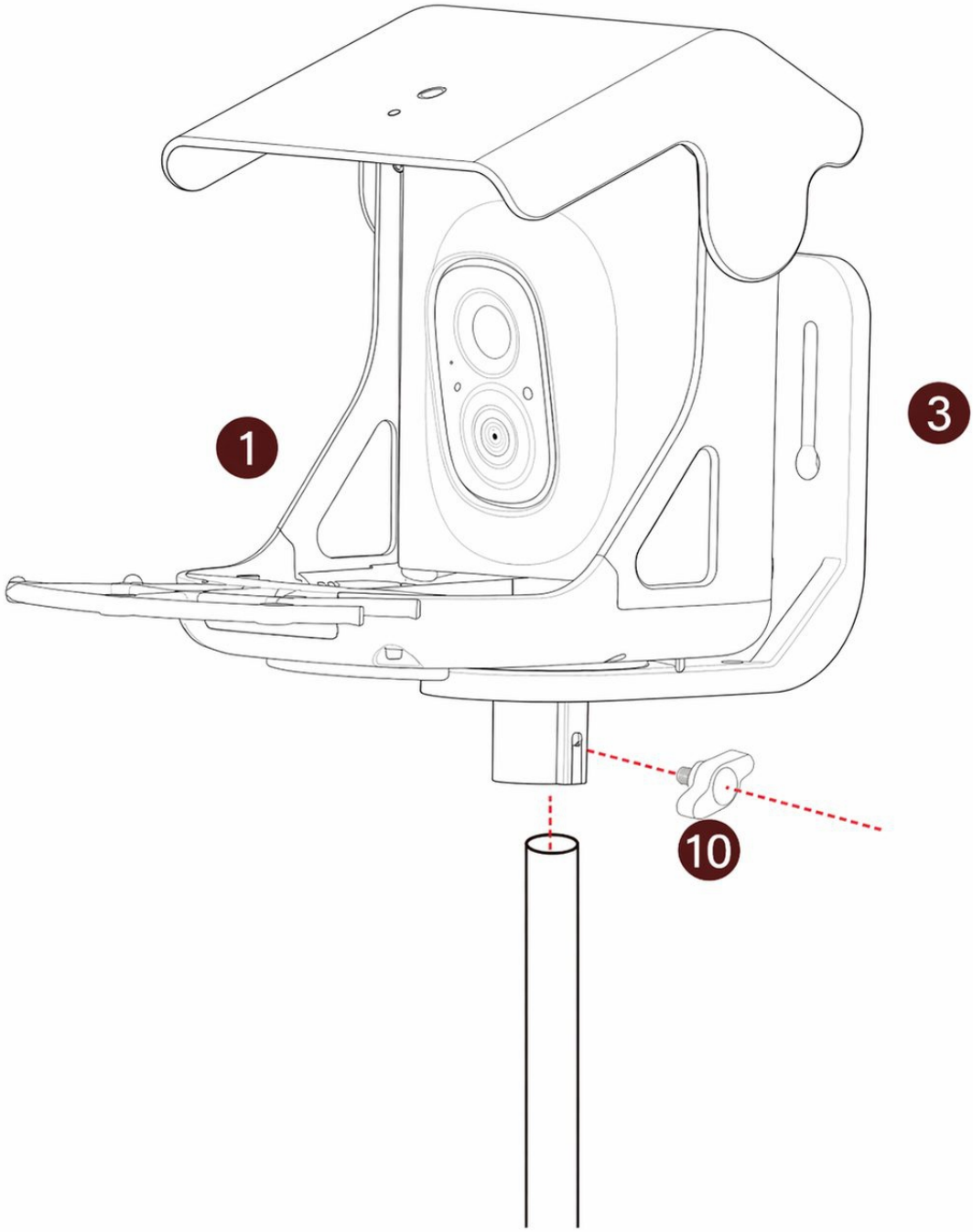

DE

3.5. Installation Der Solarmodule*

Wählen Sie einen geeigneten Standort für die Installation des Solarmoduls, sodass es innerhalb der Länge des mitgelieferten Kabels liegt. Stellen Sie sicher, dass das Solarmodul korrekt mit dem Vogelfutterspender verbunden werden kann.

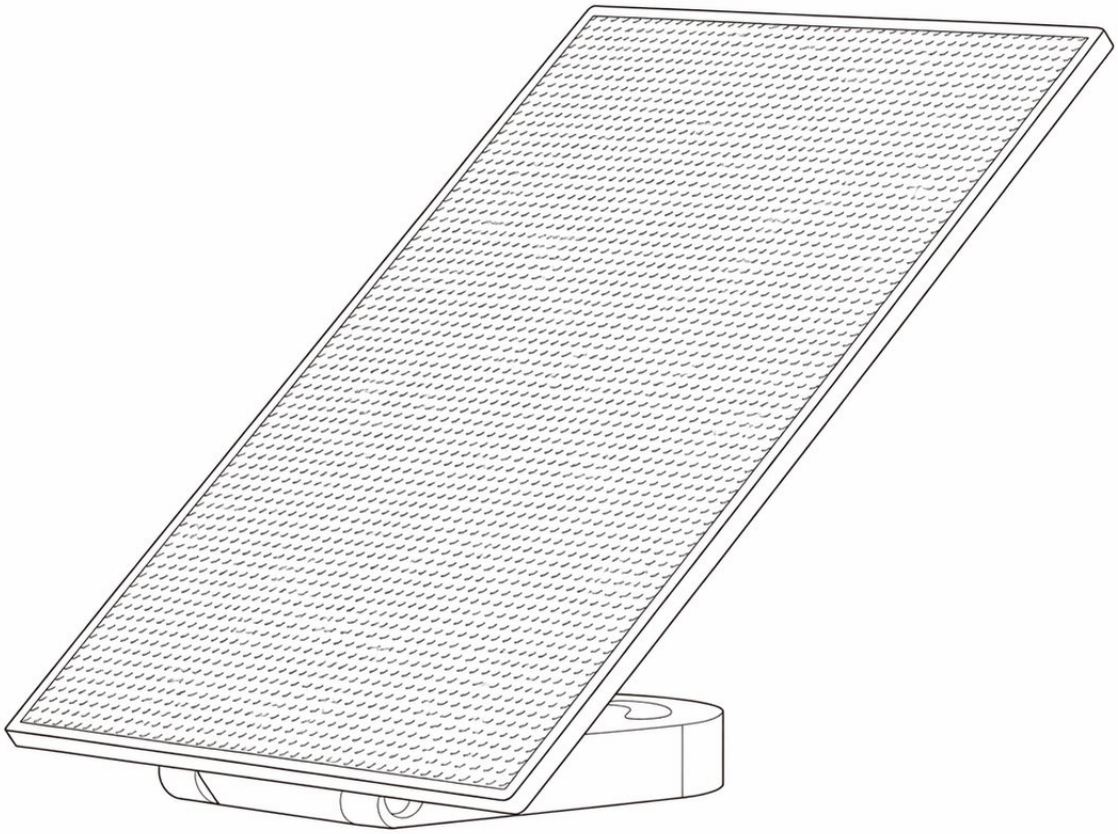

DE

SCHRITT 1

Vorsicht beim Öffnen der ❸ -Halterungen für Solarmodule. Achten Sie genau auf die Kabel an der Rückseite der Solarmodule (wie durch die rote Markierung angezeigt). Falls die Kabel zu kurz sind, um die Halterungen vollständig auszuziehen, führen Sie einen Teil des Kabels aus dem rot markierten Abschnitt in den Bajonett-Schlitz ein. Dadurch wird sichergestellt, dass die Halterungen für Solarmodule reibungslos geöffnet werden können. Beachten Sie, dass der **Öffnungswinkel der Halterungen für Solarmodule auf maximal 90 Grad begrenzt werden sollte.** Das Überschreiten dieses Winkels kann zu Schäden an Komponenten führen und unnötige Verluste verursachen.



Der maximale Öffnungswinkel beträgt 90 Grad

DE

SCHRITT 2

Sobald die Ausrichtung des Solarpanels bestätigt ist, verwenden Sie einen Steckschlüssel der Größe 7, um die 1/4-20-Schrauben an den durch die roten Linien in der nachstehenden Abbildung angegebenen Positionen zu installieren und sie oben auf einer Vogelhäuschen-Kamera zu befestigen.

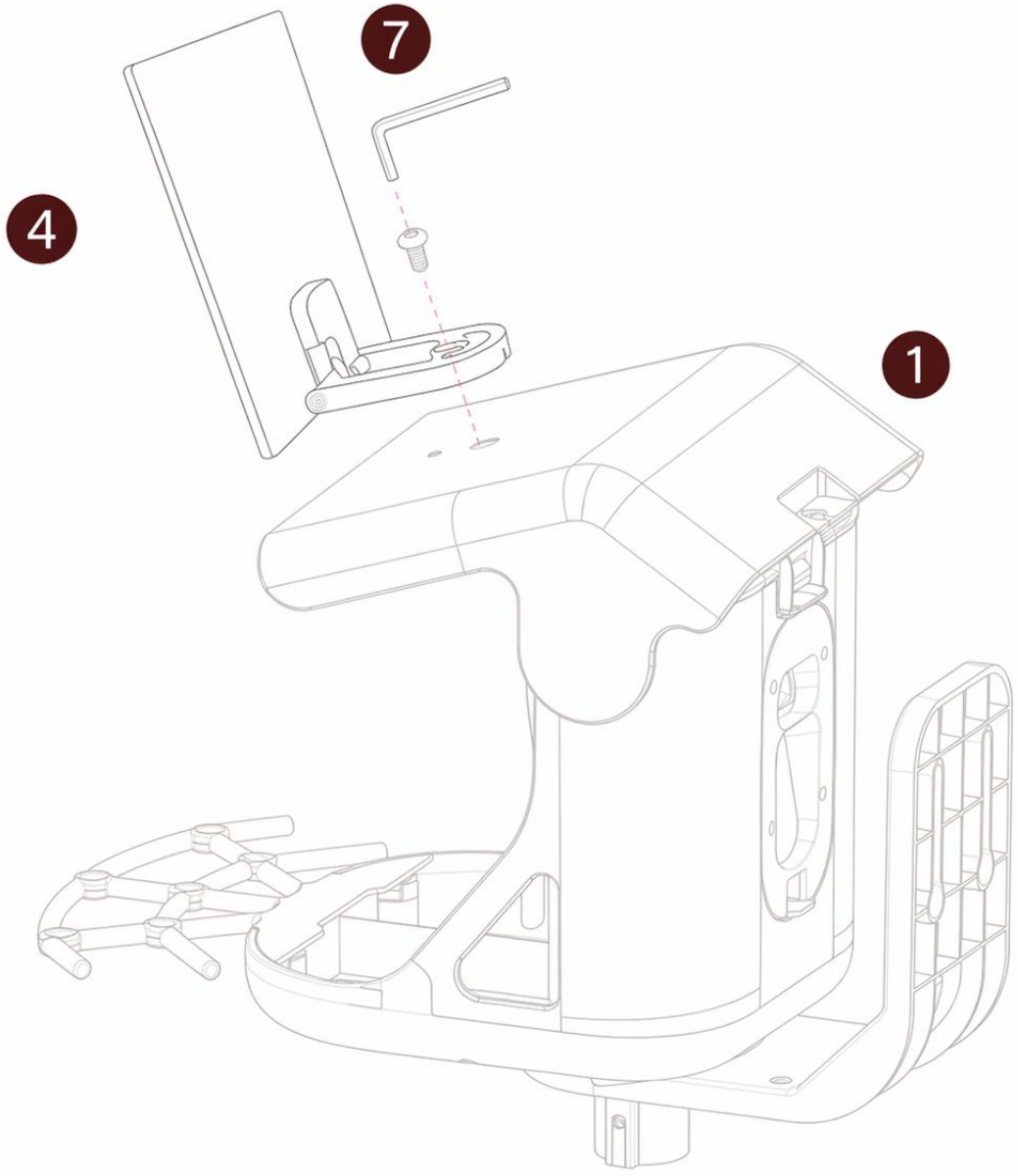

DE

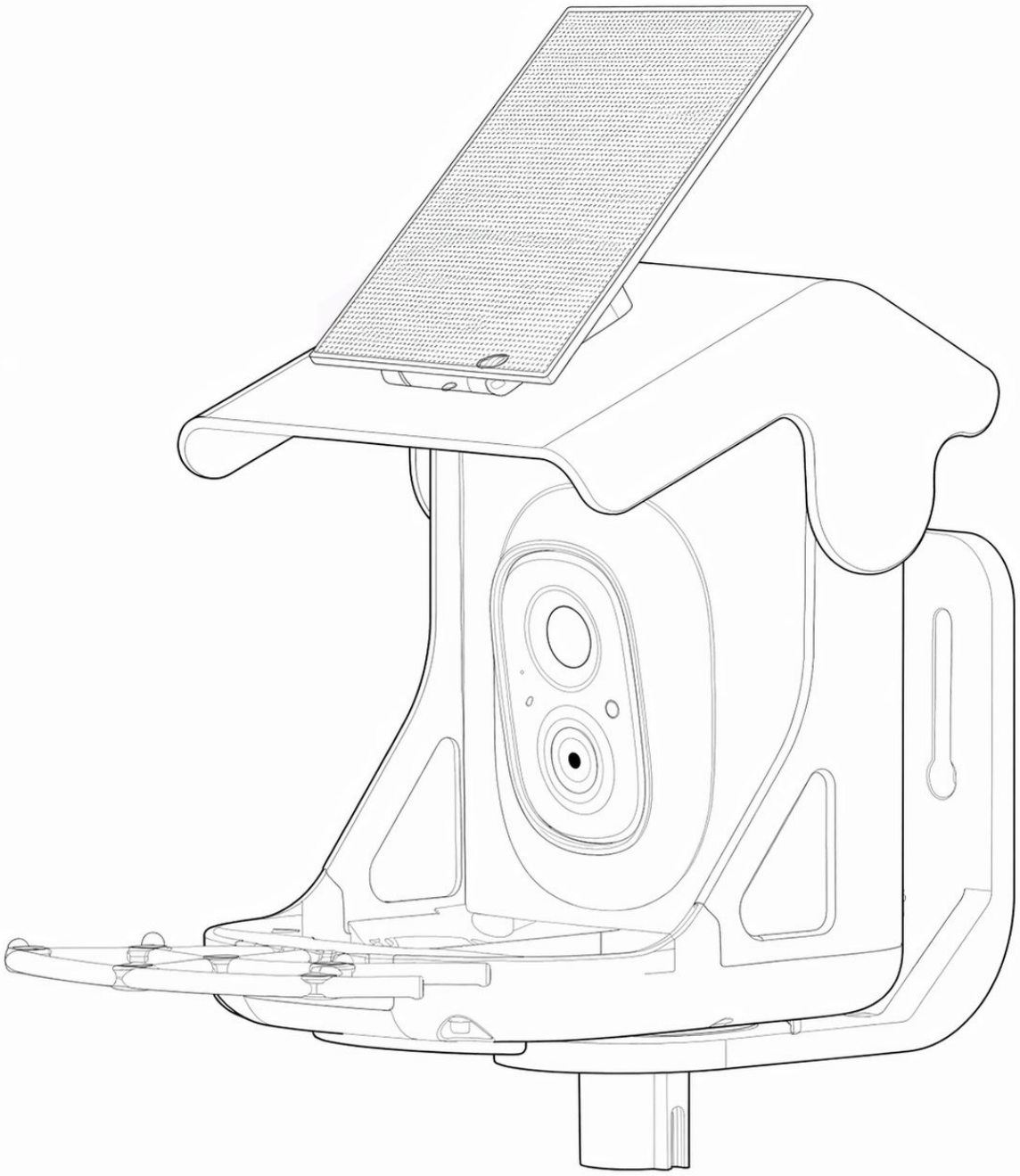

DE

4. Wie man Vogelfutter hinzufügt

SCHRITT 1

Öffnen Sie die ❶ Kamera des Vogelfutterspenders, damit Sie das angegebene Vogelfutter hinzufügen können.

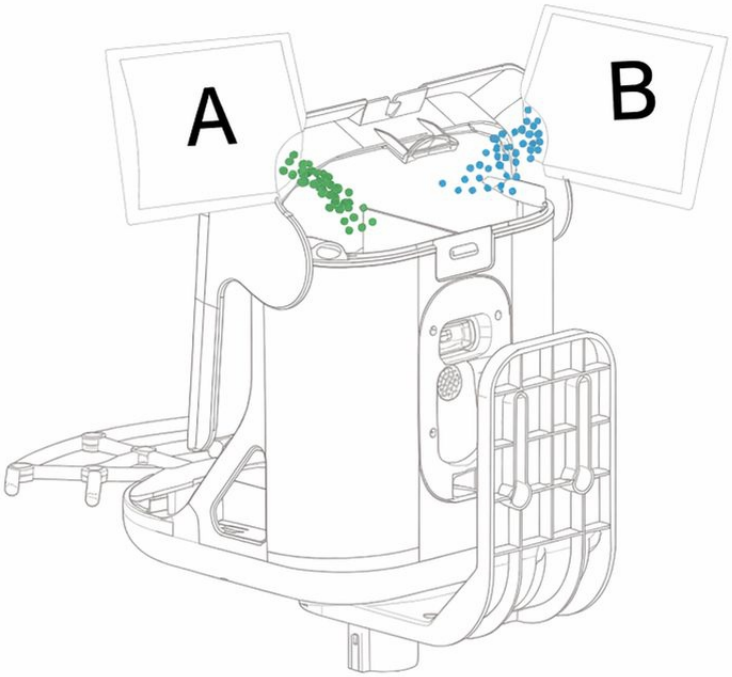

SCHRITT 2

Nachdem Sie das Vogelfutter hinzugefügt haben, schließen Sie die Abdeckung.

DE

5. Statusleuchte

Diese Kamera verwendet eine Statusleuchte zur Kommunikation.

LED-Anzeige	Beschreibung
Durchgehend blau	In Betrieb
Keine	Schlafmodus/Aus
Durchgehend gelb	Wird geladen
Durchgehend grün	Ladevorgang abgeschlossen

6. KI-Vogelerkennung

Die KI-Vogelerkennung hat umfangreiches maschinelles Lernen durchlaufen und nutzt KI-gestützte Erkennungsalgorithmen, um Sie in Echtzeit darüber zu informieren, „welche Vogelarten kommen“, speichert automatisch die Bild-/Videodaten der Vögel für Sie und bietet außerdem Wissensvermittlung über Vögel und vieles mehr.

IT

Catalogo

1. Cosa c'è nella scatola..... 1
2. Struttura della fotocamera..... 2
3. Installazione dei mangiatoie per uccelli..... 4
   - 3.1. Inserire la scheda Micro SD.....4
   - 3.2. Assemblare la fotocamera del mangiatoia per uccelli.....5
     - ※ Carica della batteria.....6
     - ※ Come accendere e spegnere la fotocamera.....6
   - 3.3. Configurare la fotocamera.....7
     - 3.3.1. Configurazione con l'app..... 7
     - 3.3.2. Accensione/spegnimento e configurazione di rete.....8
   - 3.4. Fissare il prodotto alla superficie.....9
     - 3.4.1. Installazione a parete..... 10
     - 3.4.2. Installazione su albero..... 13
     - 3.4.3. Installazione su palo di cassetta della posta..... 15
   - 3.5. Installazione dei pannelli solari*..... 17
4. Come aggiungere mangime per gli uccelli.....21
5. Spia di stato 22
6. Riconoscimento degli uccelli con IA.....22

IT

1. Cosa c'è nella confezione



1 Telecamera per mangiatoia per uccelli

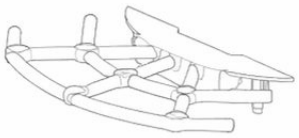

2 Posatoio



3 Staffa di montaggio



4 Pannello solare

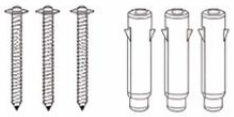

5 Vite di fissaggio M3*

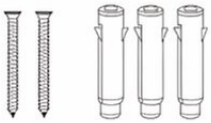

6 Vite di montaggio M5

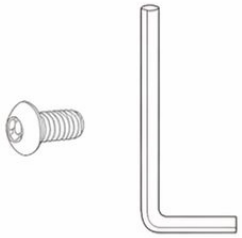

7 Vite 1/4-20 e cacciavite



8 Guida rapida



9 Cavo di alimentazione di tipo C



10 Vite di montaggio della mangiatoia



11 Cinghia nera

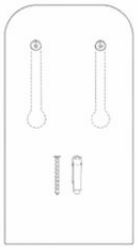

12 Adesivi di posizionamento

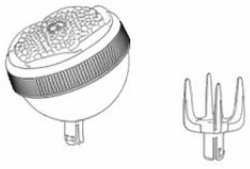

16 Forchetta per frutta e mangiatoia per colibrì (opzionale)

IT

2. Struttura della telecamera

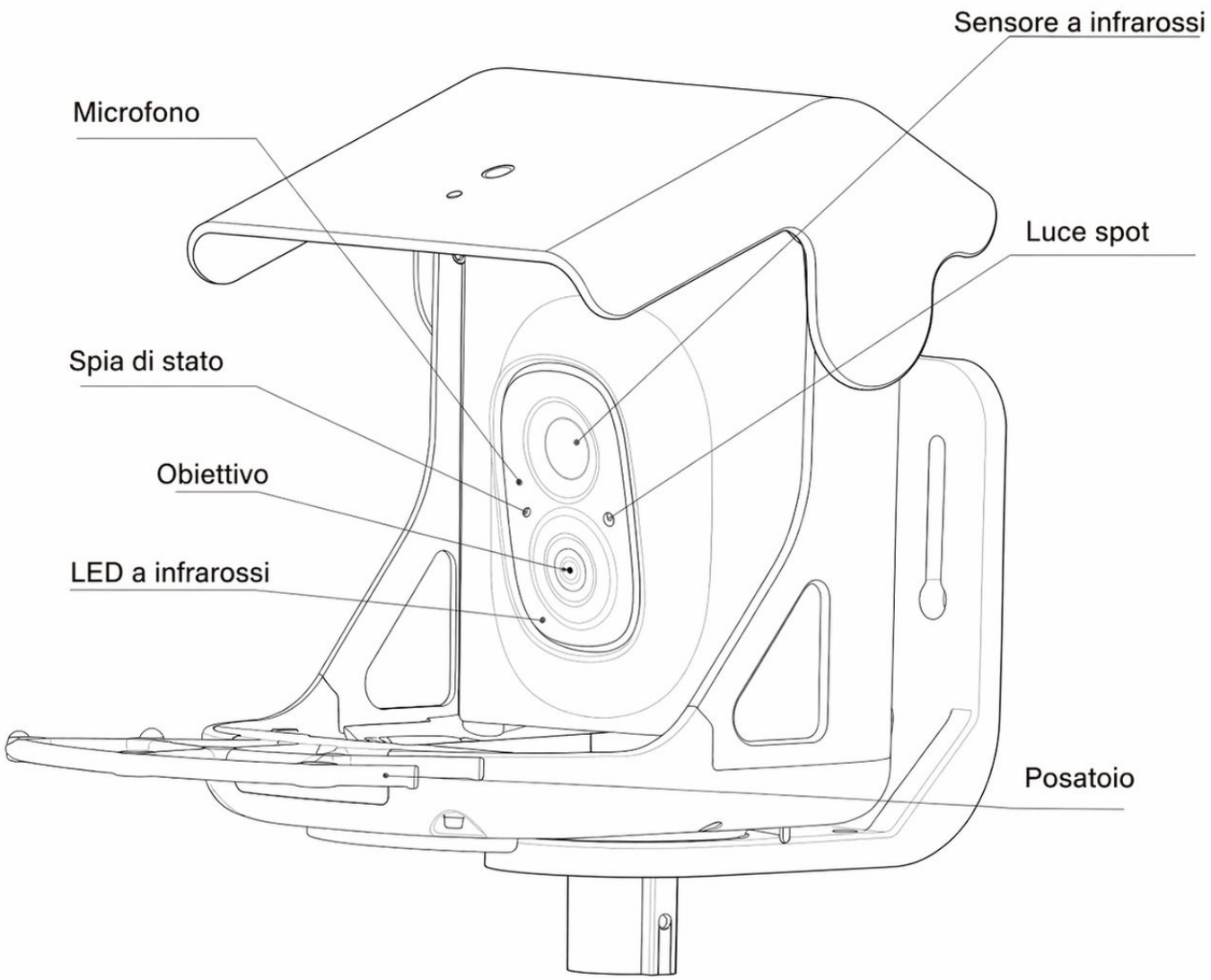

IT

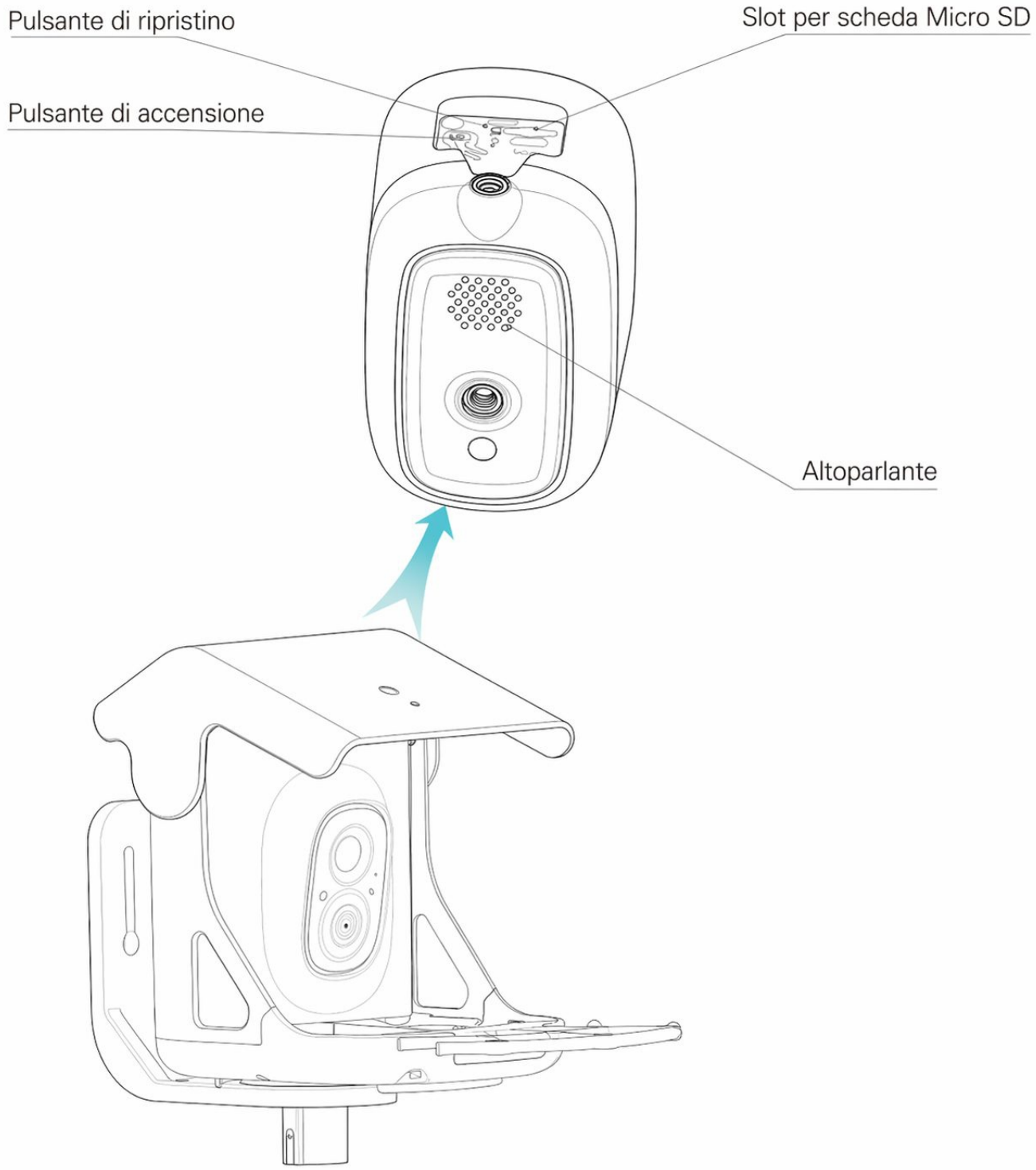
Pulsante di ripristino
Slot per scheda Micro SD
Pulsante di accensione
Altoparlante

IT

3. Installare le mangiatoie per uccelli

Prima di installare il dispositivo, assicurarsi che il luogo di installazione sia coperto dalla rete e che tutte le parti necessarie siano presenti.

- Tenere la Bird Feeder Cam e tutti gli accessori fuori dalla portata di bambini e animali domestici.
- Assicurarsi che la telecamera sia completamente carica (DC5V/1.5A).
- Temperatura di funzionamento: -10°C a 45°C (14°F a 113°F) Umidità relativa di funzionamento: 0-95%.
- Non esporre l'obieittivo della telecamera alla luce diretta del sole.
- La telecamera ha un grado di protezione IP65, che ne garantisce il corretto funzionamento sotto la pioggia o la neve. Tuttavia, non può essere immersa in acqua.

3.1. Inserire la scheda Micro SD

Bird Cam è dotata di uno slot per schede integrato che supporta schede Micro SD fino a 128GB.

Passo 1: Ruotare la telecamera verso il basso fino alla base.
Passo 2: Aprire il tappo in silicone superiore. Inserire la scheda Micro SD. Assicurarsi di inserirla nella direzione corretta.
Passo 3: Infine, richiudere il tappo in silicone.



IT

3.2. Assemblare la telecamera del mangiatoia per uccelli

Nella parte inferiore della mangiatoia per ❶ telecamera per uccelli, dove viene conservato il cibo, sono presenti due fori nella parte anteriore. Assicurarsi che le due parti sporgenti sui ❷ posatoi siano allineate nelle posizioni indicate dalle marcature rosse. Premere verso il basso sui ❷ posatoi e l'installazione è completa.

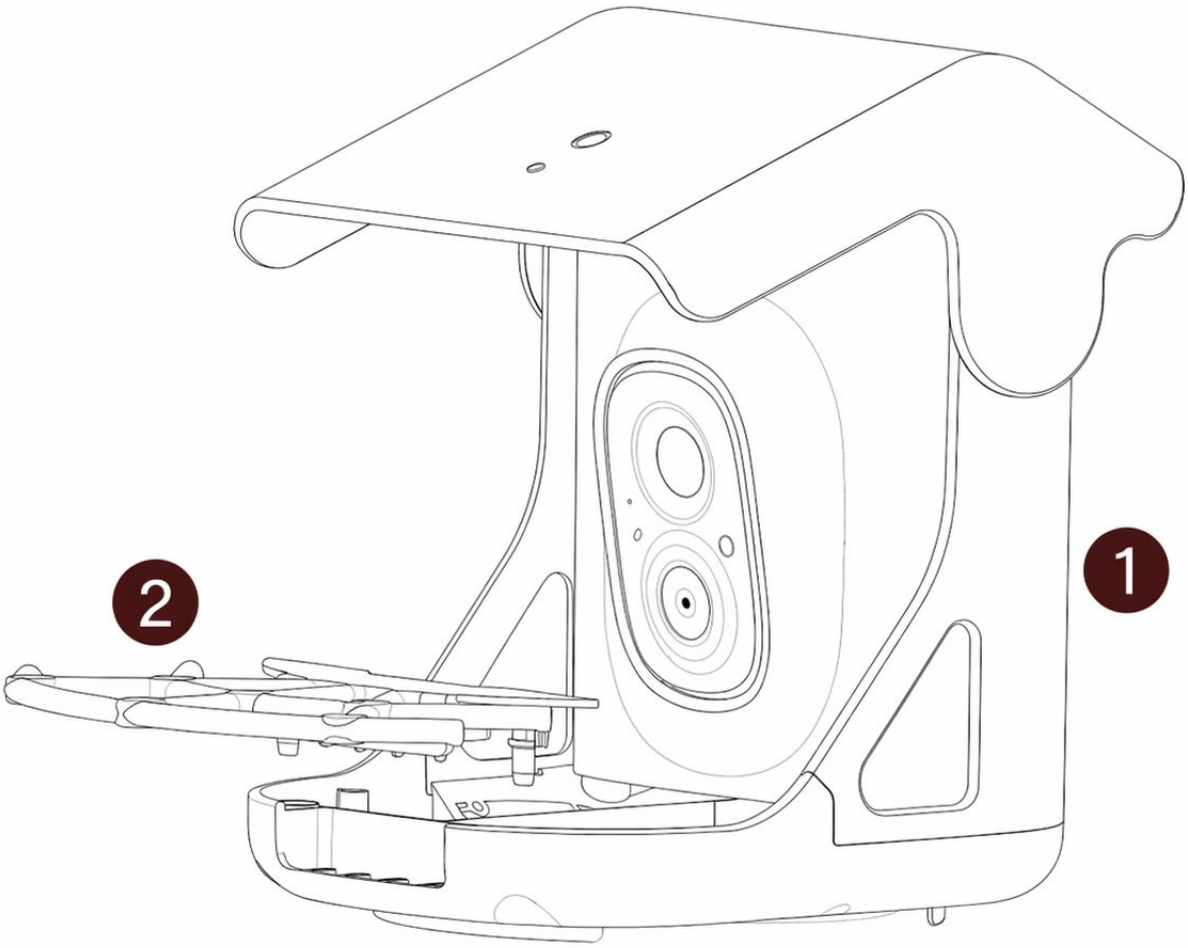

*Nota: se disponibile, installare il componente ⓭ (deflettore per scoiattoli) insieme ai ❷ posatoi e alla ❶ telecamera per la mangiatoia per uccelli.

※ Caricamento della batteria

Le batterie all'interno della fotocamera non sono completamente cariche secondo le normative di sicurezza per il trasporto. Caricare completamente la fotocamera prima di utilizzarla. Per caricare le batterie, utilizzare il Cavo con porta Type C (fornito) (adattatore DC5V/1.5A non incluso). La spia di stato sarà gialla fissa durante la carica e diventerà verde fissa quando sarà completamente carica. Sono necessarie circa 10 ore per caricare completamente la fotocamera.

※ Come accendere e spegnere la fotocamera

Per accendere la fotocamera:

Tenere premuto il pulsante di accensione per 3 secondi per accendere la fotocamera. Poi la spia di stato sul fronte della fotocamera sarà blu fissa. Fare doppio clic sul pulsante di accensione per entrare in modalità WiFi dopo il tono di avviso.



Per spegnere la fotocamera:

Tenere premuto il pulsante di accensione per 3 secondi per spegnere la fotocamera. Poi la spia di stato sul fronte della fotocamera sarà spenta.

3.3. Configurare la telecamera

Per facilitare l'installazione, completeremo innanzitutto la configurazione della telecamera.

Nota:

1. La Bird Feeder Cam funziona solo con Wi-Fi a 2,4 GHz.
2. Luci intense possono interferire con la capacità del dispositivo di scansionare il codice QR.
3. Evitare di posizionare il dispositivo dietro mobili o vicino a prodotti che emettono microonde. Cercare di mantenerlo nel raggio del segnale Wi-Fi.

3.3.1. Configurazione con l'app



Scarica l'app

Scarica l'app dall'App Store o da Google Play. Segui le istruzioni nell'app per completare l'intero processo di configurazione.



3.3.2. Accensione/spegnimento e configurazione di rete

- Tenere premuto il pulsante di accensione per 3 secondi per accendere/
- spegnere il dispositivo.
- Fare doppio clic sul pulsante di accensione per entrare nella modalità di configurazione di rete dopo il segnale acustico di conferma.

Quando si collega la telecamera per la prima volta, utilizzare l'app e seguire le istruzioni per configurare la rete della telecamera.

3.4. Fissare il prodotto alla superficie

Verificare i seguenti elementi prima di praticare fori sulla parete:

La telecamera per mangiatoia per uccelli è stata aggiunta con successo alla tua app VicoHome ed è in grado di trasmettere video.

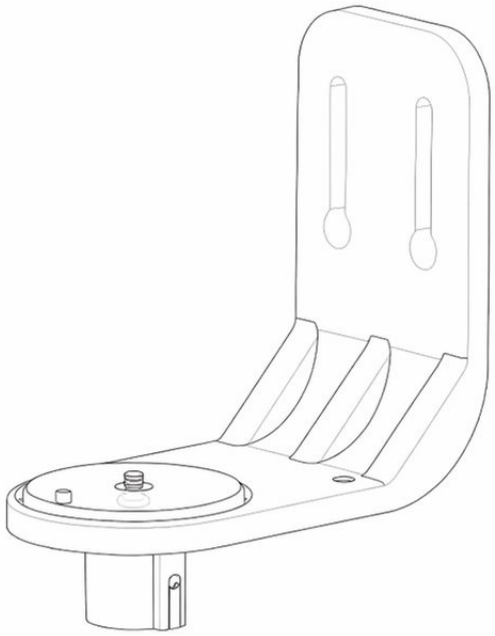

Come mostrato nella figura, la direzione indicata è la posizione verticale corretta per la staffa, in corrispondenza al prodotto. Di seguito sono elencati tre metodi di installazione.

3.4.1. Installazione a parete

PASSAGGIO 1

Utilizzare una livella e gli adesivi di posizionamento ⑫ adesivi di posizionamento per garantire che la posizione di installazione sia in piano. Applicare gli adesivi di posizionamento ⑫ all'altezza appropriata.

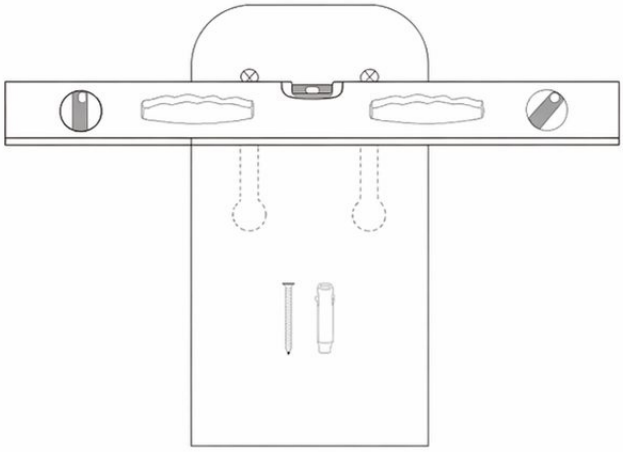

PASSAGGIO 2

Utilizzando un trapano, praticare tre fori nei segni a croce sugli adesivi di posizionamento ⑫ , ciascuno con un diametro di 10 mm e una profondità di 60 mm.

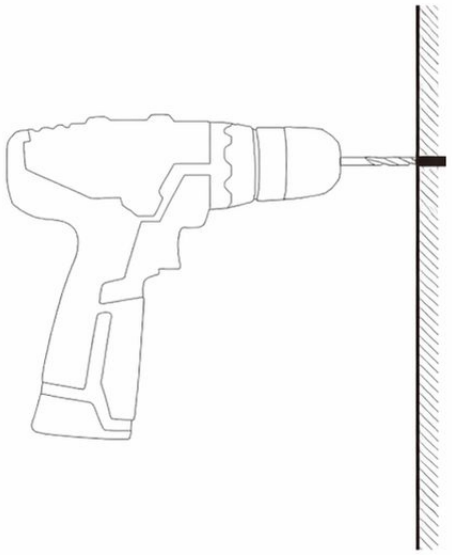

IT

PASSAGGIO 2

Inserire i tasselli in plastica dalle viti di fissaggio M5 ❻ nei fori praticati. Allineare i tre fori sulla staffa di montaggio ❸ con i fori praticati e utilizzare un cacciavite per fissare la staffa di montaggio ❸ alla parete.

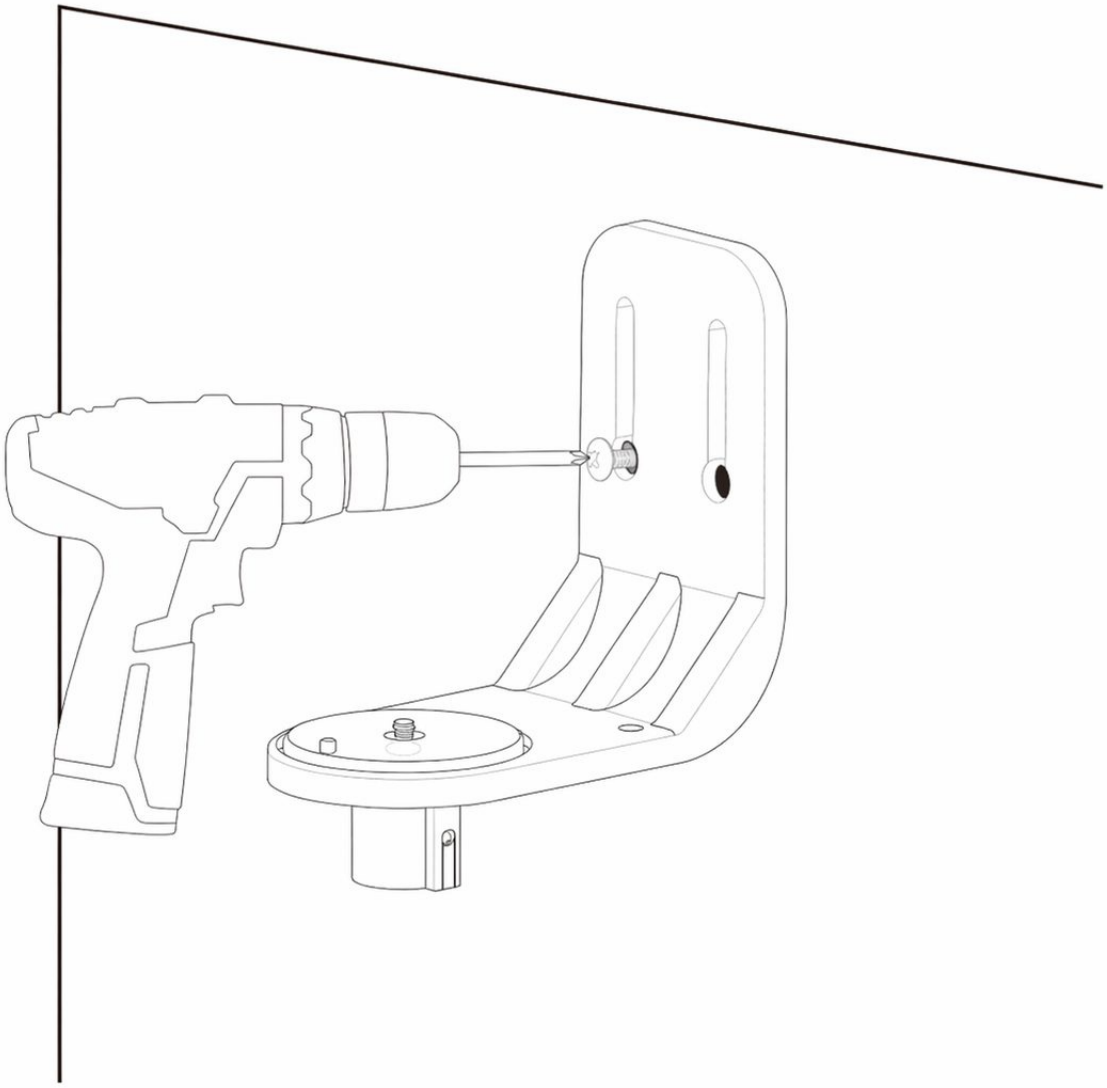

IT

PASSO 3

La parte inferiore della Bird Feeder Cam 1 presenta una cavità che si allinea con la sporgenza sulla Staffa di Montaggio 3 .Una volta regolato l'angolo corretto, serrare la vite sulla parte inferiore della Staffa di Montaggio 3 utilizzando il Cacciavite incluso 7 per completare l'installazione della staffa.

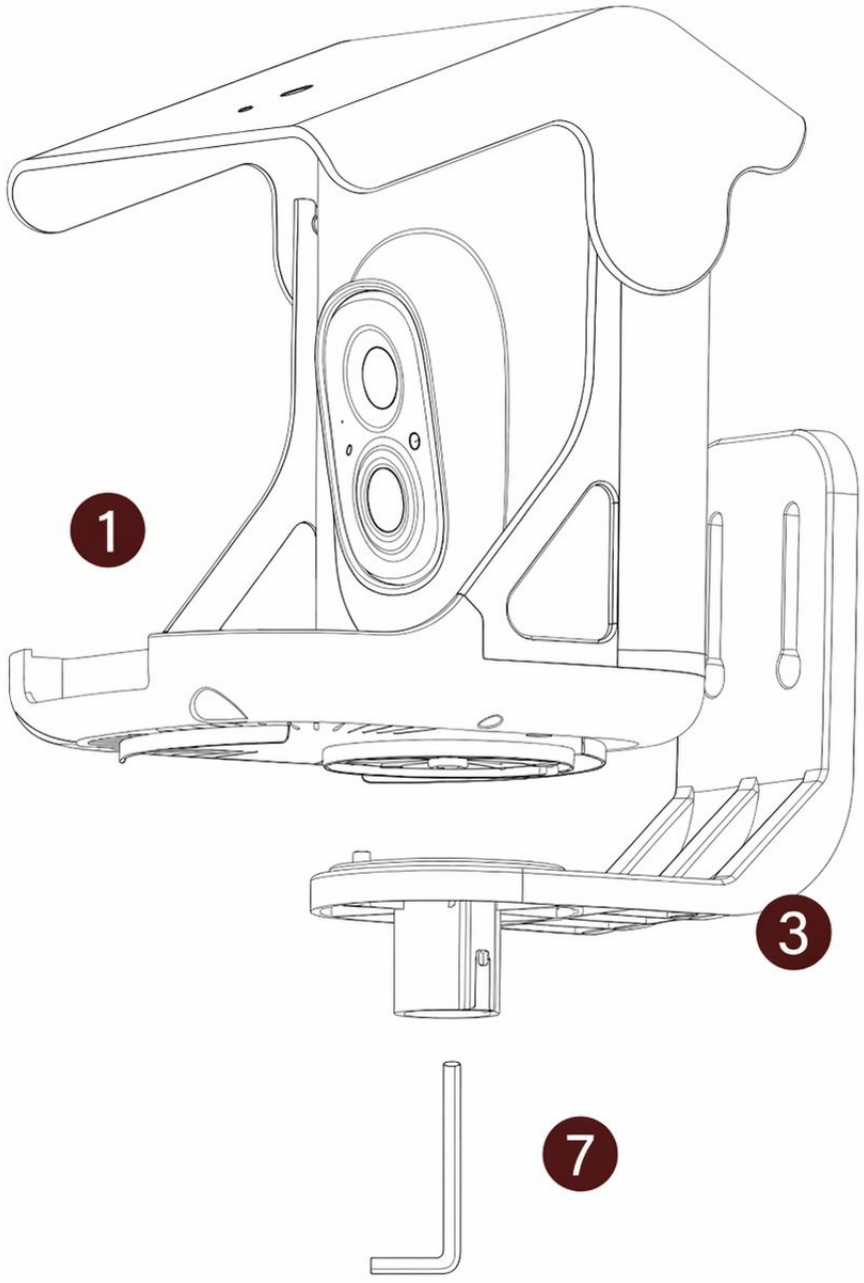

3.4.2. Installazione su albero

PASSAGGIO 1

Avvolgere la staffa di montaggio attorno all'albero con la cinghia nera 11 .

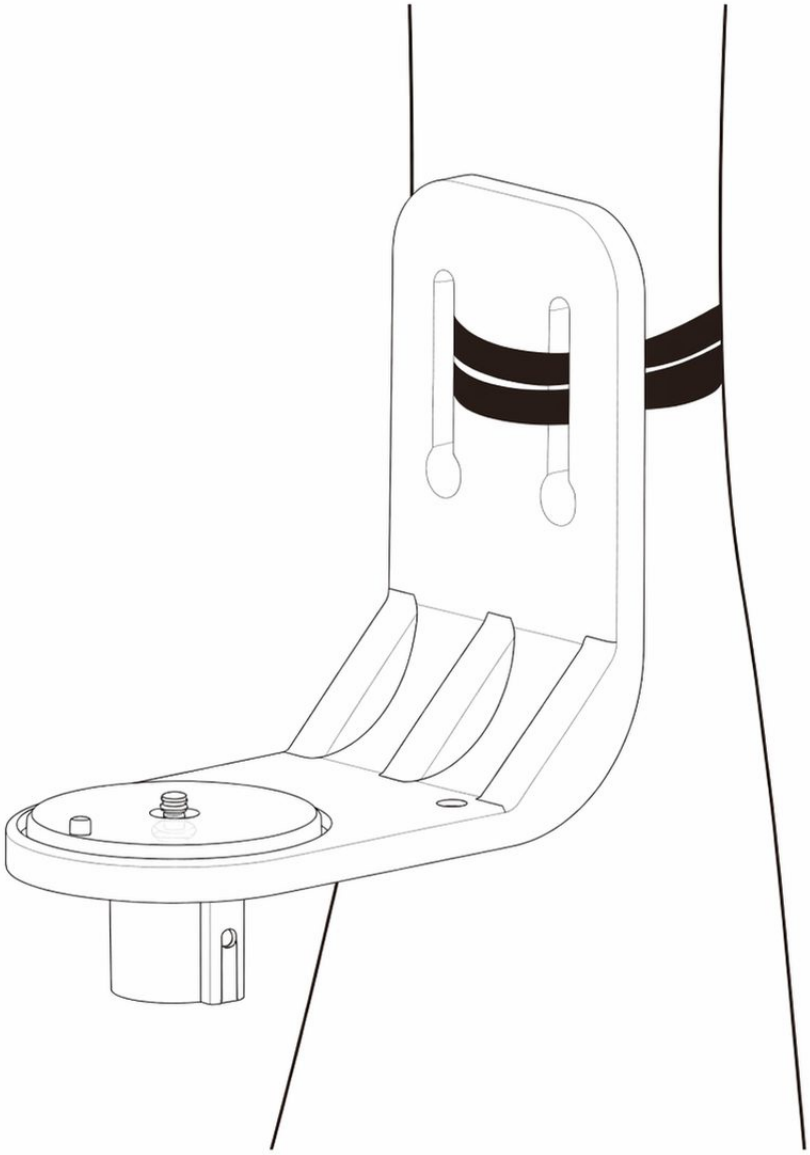

IT

PASSO 2

La parte inferiore della Telecamera per Mangiatoia per Uccelli ❶ presenta un'incavo che si allinea con la sporgenza sulla Staffa di Montaggio ❸ .Una volta regolata all'angolazione corretta, serrare la vite sulla parte inferiore della Staffa di Montaggio ❸ utilizzando il Cacciavite incluso ❼ per completare l'installazione della staffa.

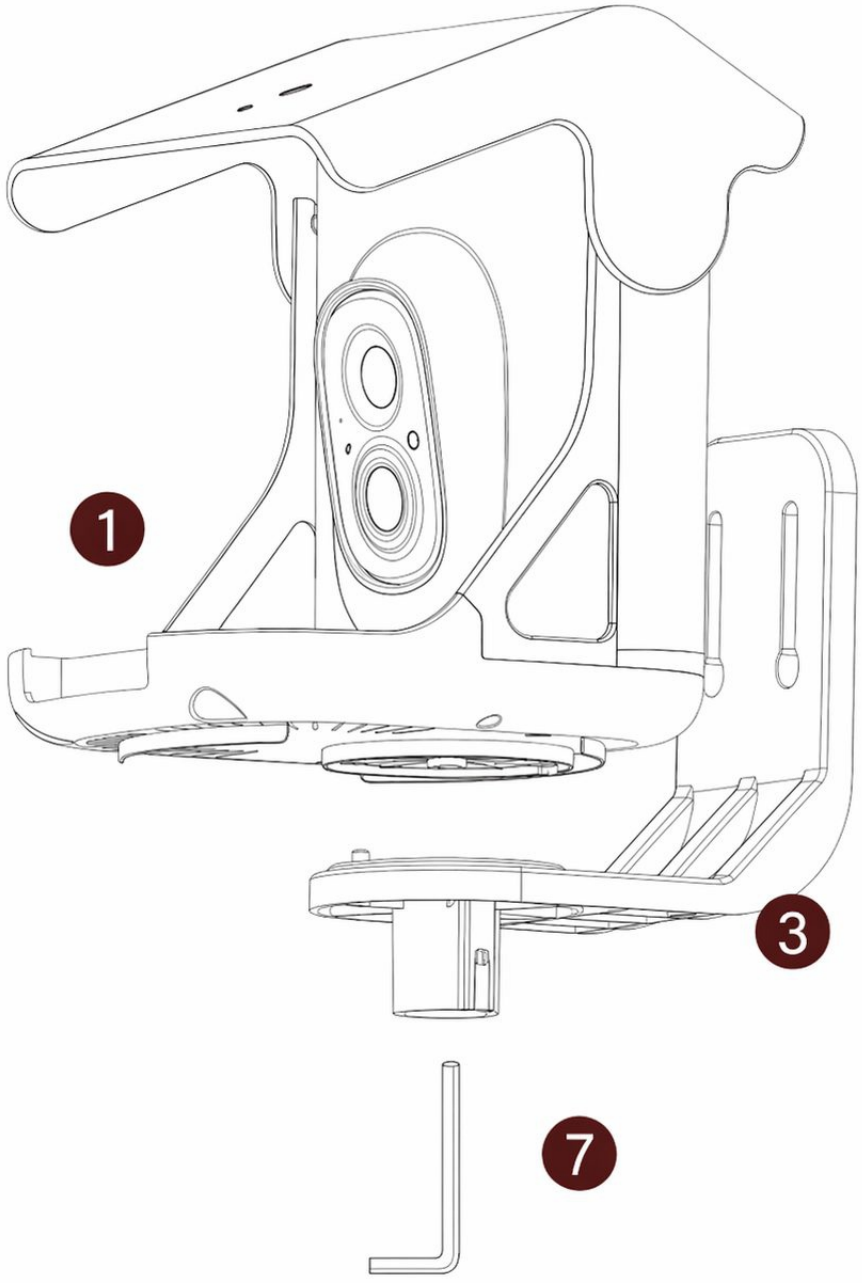

IT

3.4.3. Installazione del palo del cassdte

PASSAGGIO 1

La parte inferiore di Bird Feeder Cam 1 presenta una cavità che si allinea con la sporgenza sulla Staffa di montaggio 3 .Una volta regolato l'angolo corretto, serrare la vite sulla parte inferiore della Staffa di montaggio 3 utilizzando il Cacciavite in dotazione 7 per completare l'installazione della staffa.

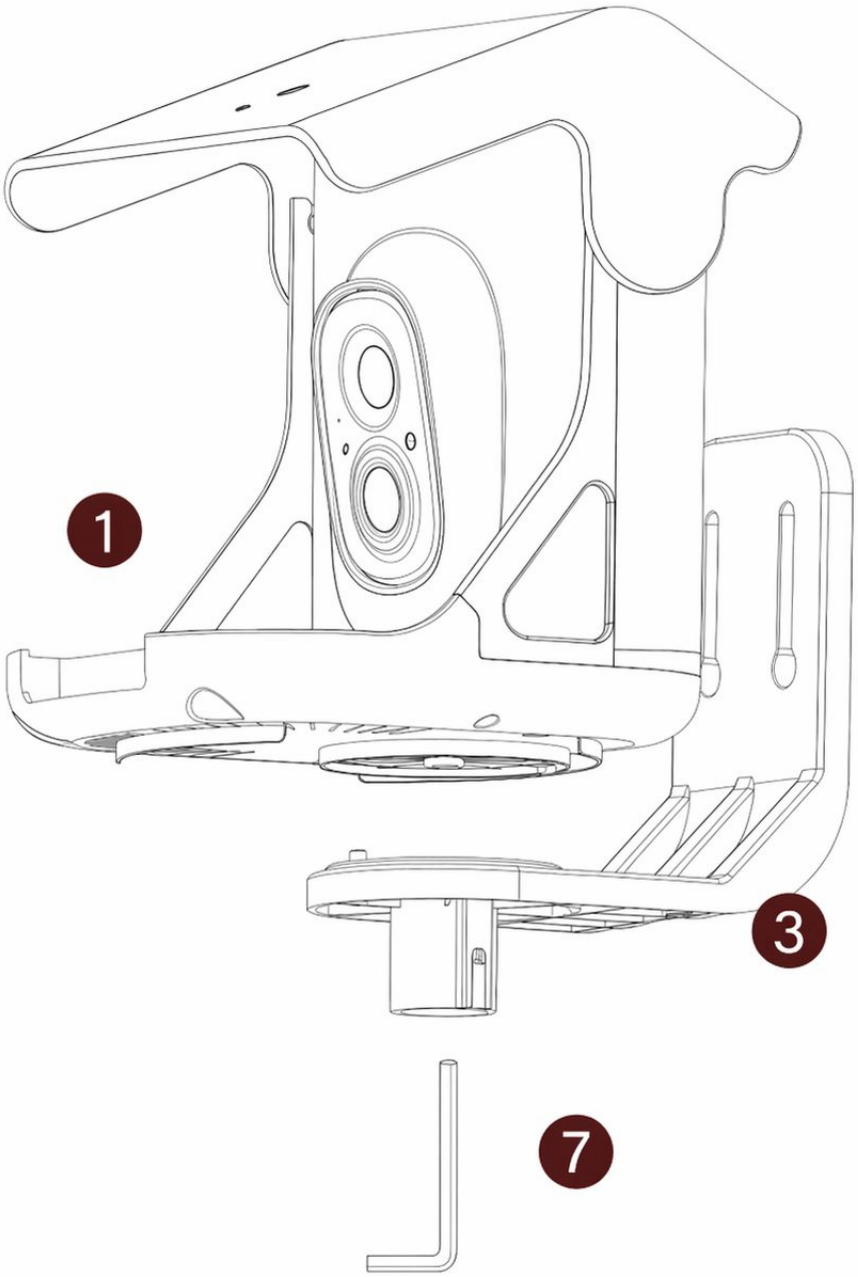

IT

PASSO 2

Installare la Bird Feeder Cam assemblata 1 sul palo del cassettone postale preparato (con un diametro non superiore a 25mm) attraverso il foro della guaina del cassettone postale nella parte inferiore della staffa di montaggio 3. Quindi, utilizzare la vite di montaggio dell'alimentatore 10 per serrare la parte inferiore della staffa di montaggio 3 .

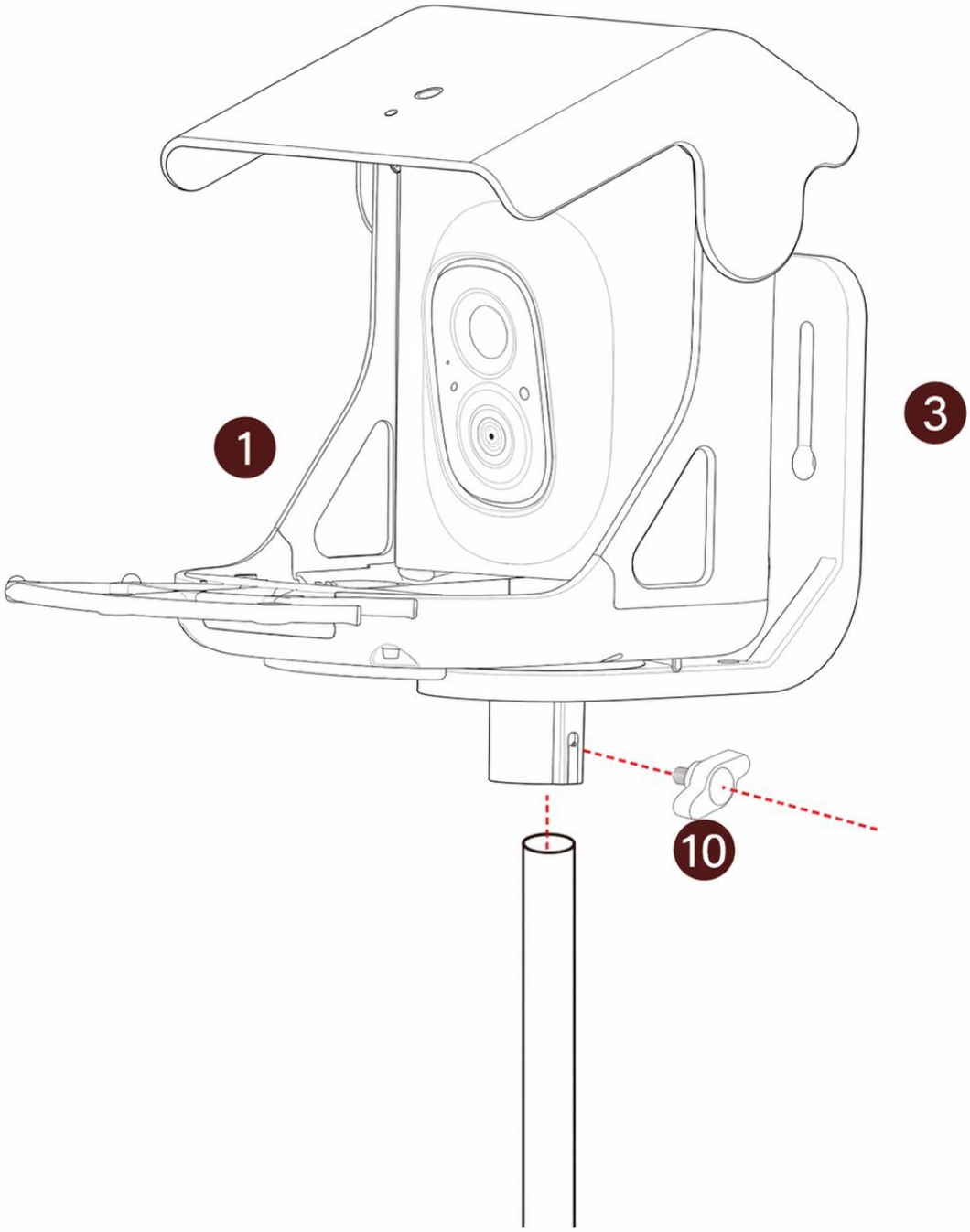

3.5. Installazione dei pannelli solari*

Scegliere una posizione appropriata per installare il pannello solare, assicurandosi che sia entro la lunghezza del cavo in dotazione. Assicurarsi che il pannello solare possa collegarsi correttamente alla mangiatoia per uccelli.

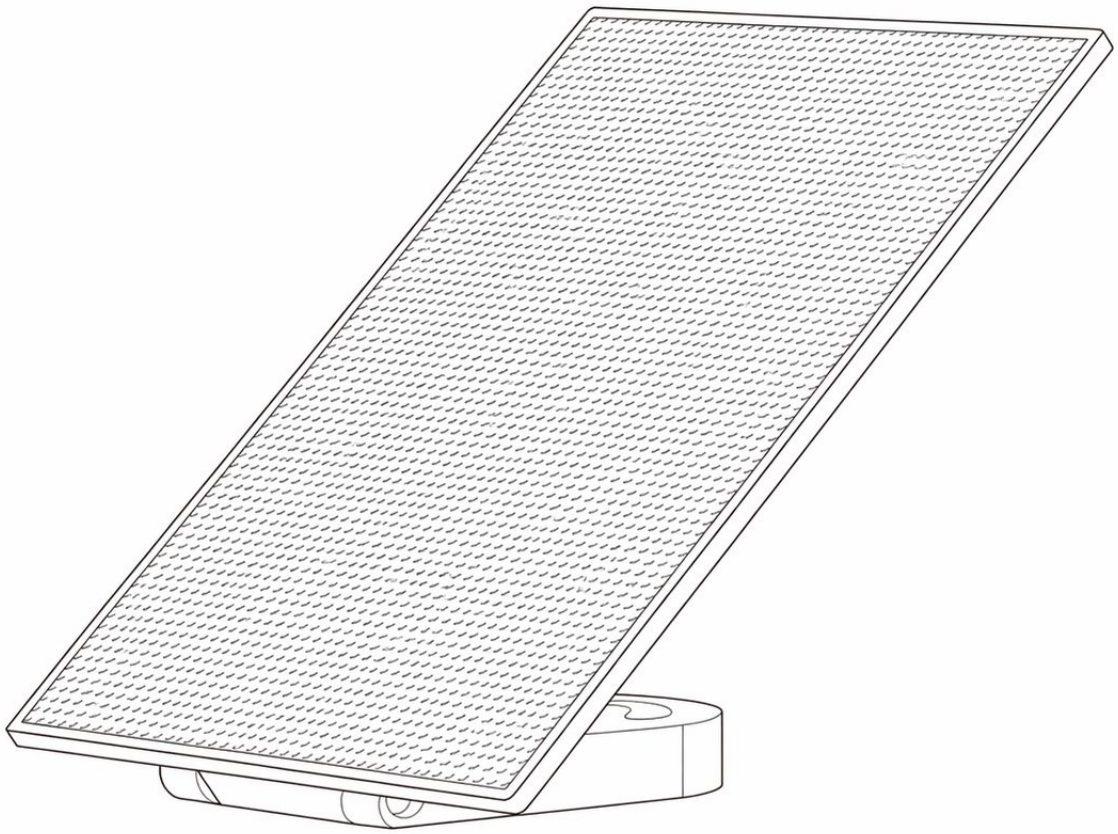

IT

PASSO 1

Prestare attenzione quando si aprono le staffe dei pannelli solari. Prestare molta attenzione ai cavi posteriori dei pannelli solari (come indicato dal segno rosso). Se i cavi sono troppo corti per estendere completamente le staffe, inserire una parte del cavo dalla sezione contrassegnata in rosso nella fessura a baionetta. In questo modo le staffe dei pannelli solari possono essere aperte senza problemi. Si noti che **l'angolo di apertura delle staffe dei pannelli solari è consigliato di mantenere entro 90 gradi**.Superare questo angolo può causare danni ai componenti e comportare perdite inutili.



IT

PASSAGGIO 2

Una volta confermato l'orientamento del pannello solare, utilizzare un cacciavite 7 per installare le viti 1/4-20 nelle posizioni indicate dalle linee rosse nel diagramma sottostante, fissandole alla parte superiore di una Bird Feeder Cam.

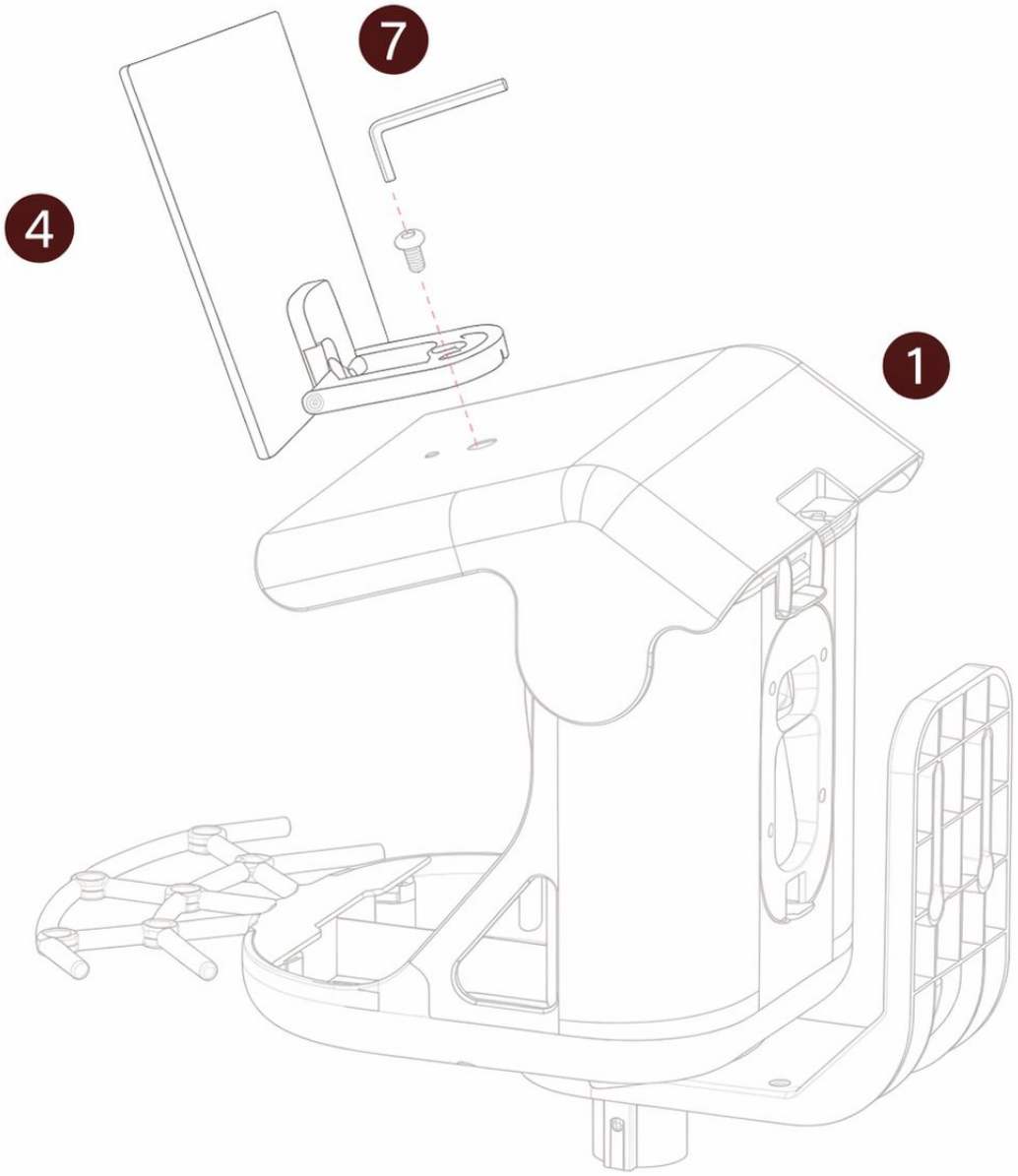

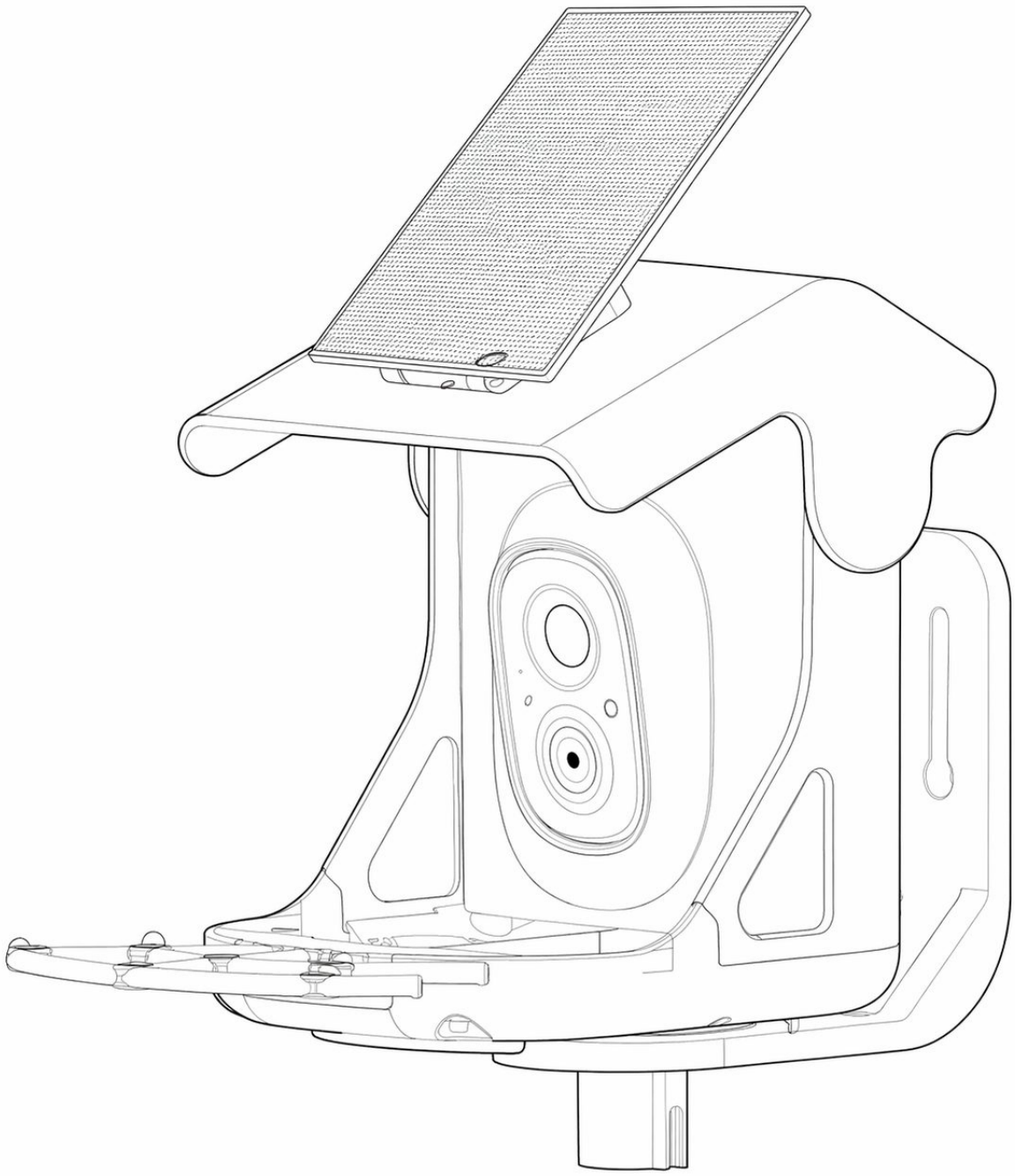

IT

4. Come aggiungere semi per uccelli

PASSAGGIO 1

Aprire la ① fotocamera della mangiatoia per uccelli, che consente di aggiungere il tipo di cibo per uccelli specificato.

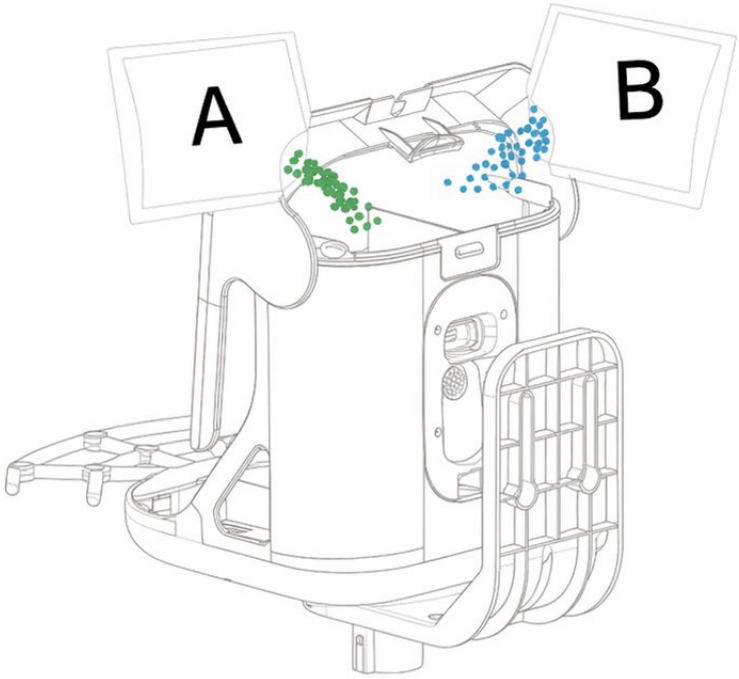

PASSAGGIO 2

Dopo aver aggiunto il cibo per uccelli, chiudere il coperchio.

5. Luce di stato

Questa fotocamera utilizza una luce di stato per comunicare.

Indicatore LED	Descriziono
Blu fisso	In funzione
Nessuna	Standby/Spegnimento
Giallo fisso	In carica
Verde fisso	Carica completata

6. Riconoscimento degli uccelli tramite IA

Il riconoscimento degli uccelli tramite IA ha subito un apprendimento automatico massiccio e utilizza algoritmi di riconoscimento intelligenti per informarti in tempo reale su "quali specie di uccelli stanno arrivando", salvare automaticamente per te i dati di immagini/video degli uccelli e anche fornire apprendimento delle conoscenze sugli uccelli e così via.

RO

Catalog

1. Ce este în cutie.....1
2. Structura camerei.....2
3. Instalarea hrănitoarelor pentru păsări.....4
   - 3.1. Introducerea cardului Micro SD.....4
   - 3.2. Asamblarea camerei pentru hrănitoare de păsări.....5
     - ※ Încărcarea bateriei.....6
     - ※ Cum se pornește și se oprește camera.....6
   - 3.3. Configurarea camerei.....7
     - 3.3.1. Configurare cu aplicația.....7
     - 3.3.2. Pornire/oprire și configurarea rețelei.....8
   - 3.4. Fixarea produsului pe suprafață.....9
     - 3.4.1. Instalare pe perete.....10
     - 3.4.2. Instalare pe copac.....13
     - 3.4.3. Instalare pe stâlp de cutie poștală.....15
   - 3.5. Instalarea panourilor solare*.....17
4. Cum se adaugă semințe pentru păsări.....21
5. Lumină de stare.....22
6. Recunoașterea păsărilor cu IA.....22

RO

1. Ce este în cutie



1 Cameră pentru hrănire păsări

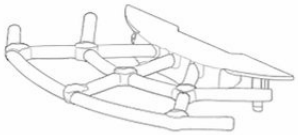

2 Băț de odihnă



3 Suport de montare



4 Panou solar

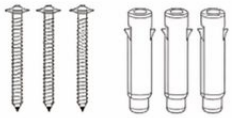

5 Șurub de fixare M3*

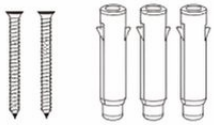

6 Șurub de montare M5

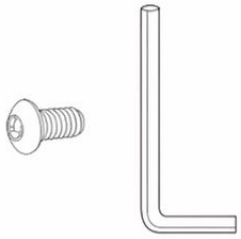

7 Șurub 1/4-20 și cheie de strângere



8 Ghid rapid



9 Cablu de alimentare Type C



10 Șurub de fixare pentru hrănitoare

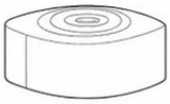

11 Curea neagră



12 Autocolante de poziționare

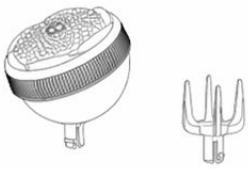

16 Furculiță pentru fructe și hrănitoare pentru colibri (opțional)

RO

2. Structura camerei

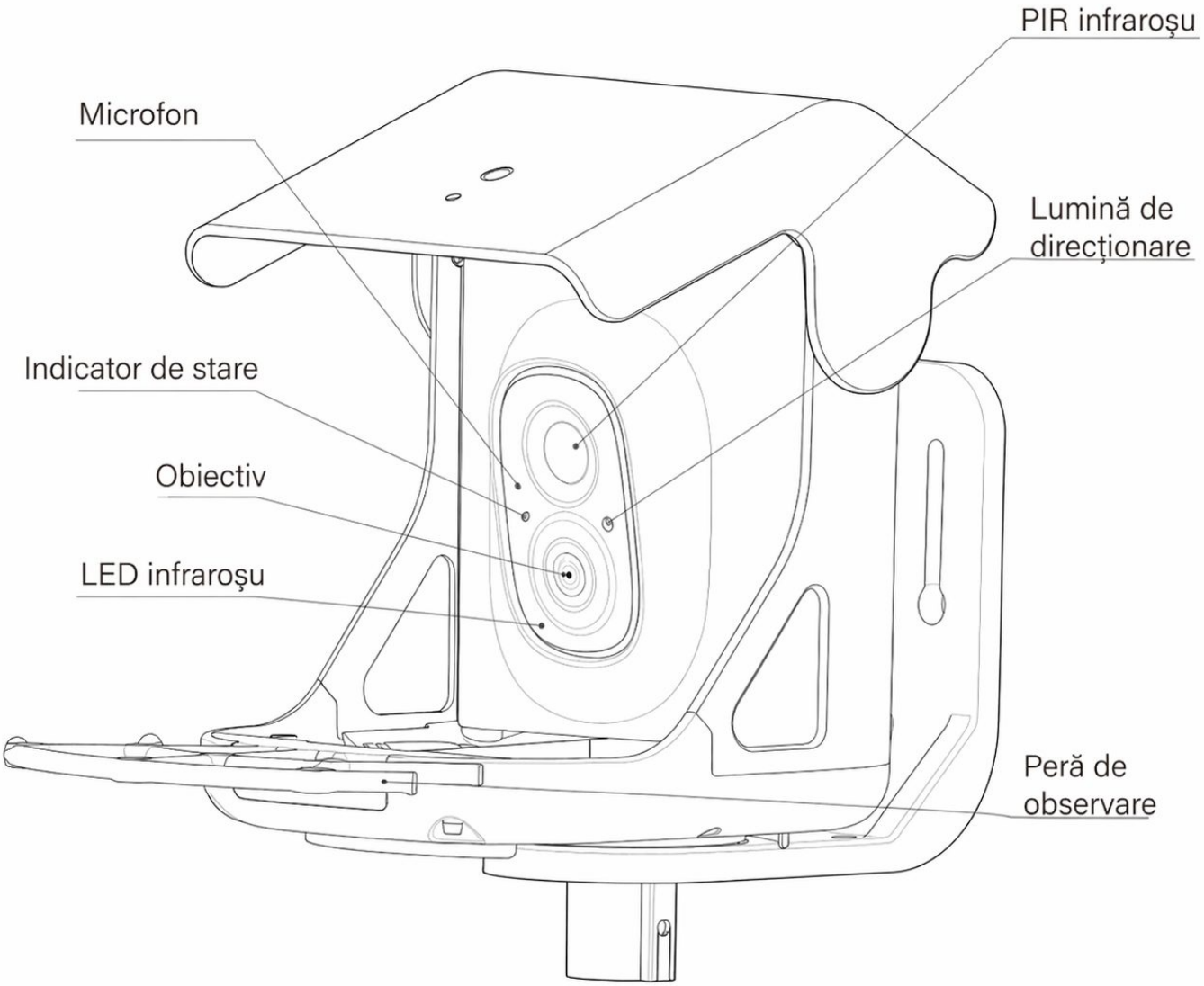

RO

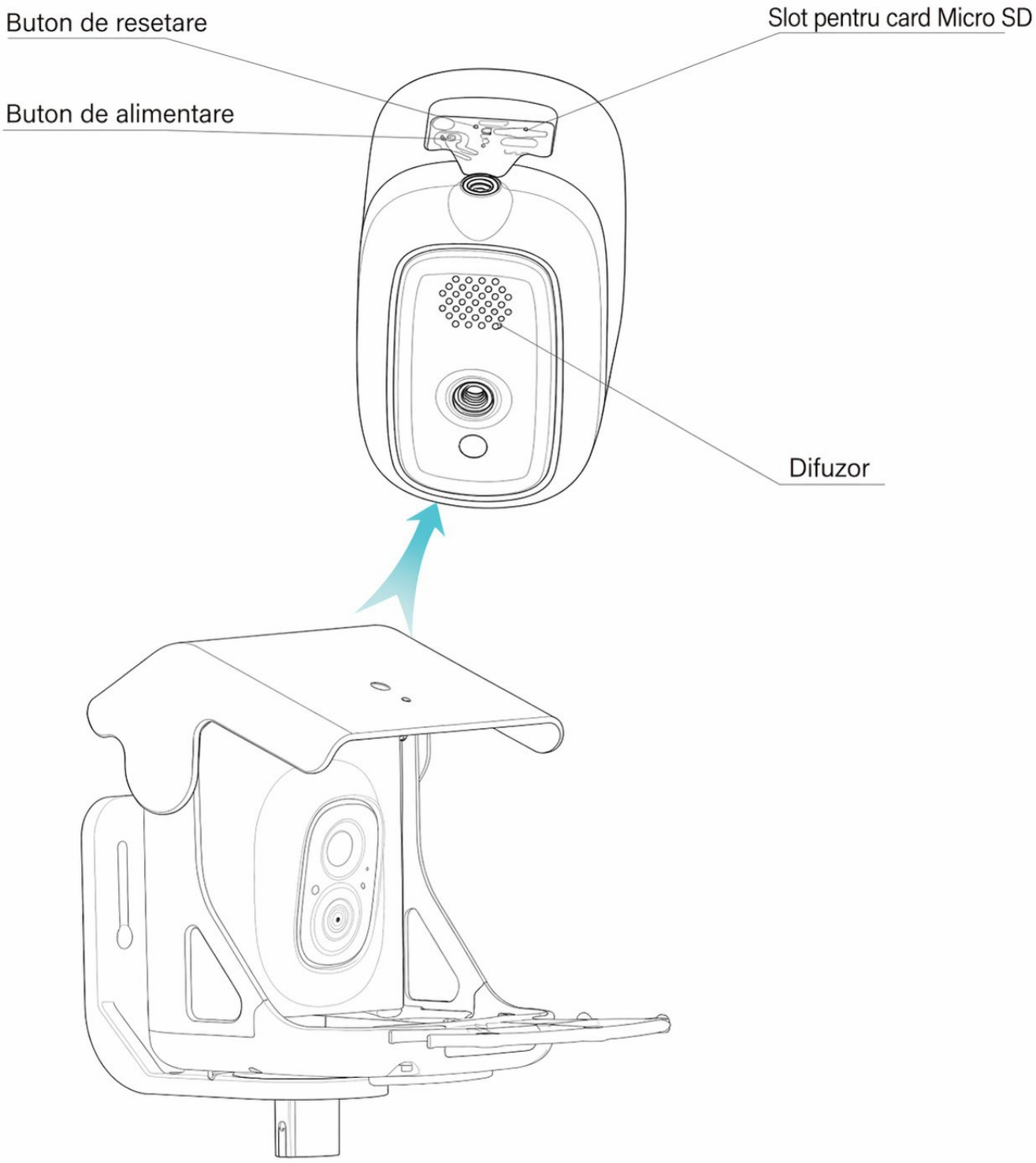
Buton de resetare
Slot pentru card Micro SD
Buton de alimentare
Difuzor

RO

3. Instalați hrănitorile pentru păsări

Înainte de a instala dispozitivul, asigurați-vă că locația de instalare se află în aria d le acoperire a rețelei și că sunt prezente toate piesele însoțitoare.

- Păstrați camera Bird Feeder și toate accesoriile la îndemâna copiilor și a animalelor de companie.
- Asigurați-vă că camera a fost complet încărcată (DC5V/1,5A).
- Temperatura de funcționare: -10°C până la 45°C (14°F până la 113°F) Umiditatea relativă de funcționare: 0-95%.
- Vă rugăm să nu expuneți lentila camerei la lumina directă a soarelui.
- Camera are rating de impermeabilitate IP65, ceea ce asigură funcționarea corespunzătoare în condiții de ploaie sau ninsoare. Totuși, nu poate fi scufundată în apă.

3.1. Introduceți cardul Micro SD

Bird Cam vine cu un slot pentru carduri încorporat care acceptă card Micro SD de până la 128GB.

Pasul 1: Rotiți camera în jos, spre partea de jos.
Pasul 2: Deschideți dopul de silicon de sus. Introduceți cardul Micro SD. Asigurați-vă că îl introduceți în direcția corectă.
Pasul 3: În cele din urmă, acoperiți dopul de silicon.



RO

3.2. Asamblarea camerei pentru hrănitorul de păsări

În partea de jos a hrănitorului pentru 1 camera de hrănitor pentru păsări, unde este depozitată hrana, există două orificii în partea din față. Asigurați-vă că cele două părți proeminente de pe 2 suporturi sunt aliniate la pozițille indicate de marcajele roșii. Apăsați în jos pe 2 suporturi, iar instalarea este completă.

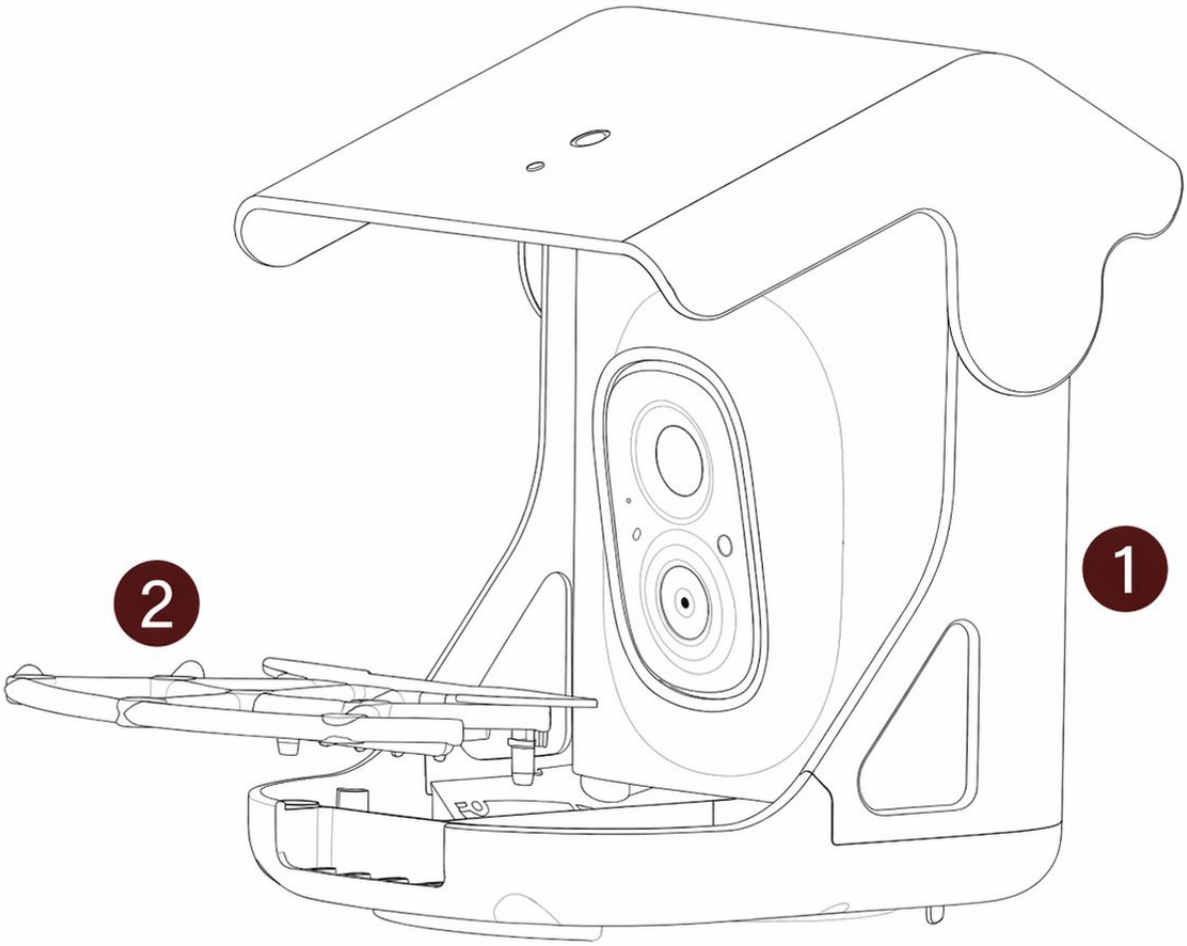

*Notă: dacă este disponibil, instalați piesa 13 (deflector pentru veverițe) împreună cu 2 suporturi și 1 camera pentru hrănitorul de păsări.

RO

※ Încărcarea bateriei

Baterille din interiorul camerei nu sunt complet încărcate în conformitate cu reglementările de siguranță pentru transport. Vă rugăm să încărcați complet camera înainte de utilizare. Încărcați bateriile folosind cablul cu port USB tip C (fără adaptor DC5V/1.5A inclus).d Indicatorul de stare va fi galben continuu în timpul încărcării și va deveni verde continuu când este complet încărcată. Încărcarea completă a camerei durează aproximativ 10 ore.

※ Cum se pornește și se oprește camera

Pentru a porni camera:

Apăsați și mențineți apăsat butonul de alimentare timp de 3 secunde pentru a porni camera. Apoi indicatorul de stare din partea din față a camerei va fi albastru continuu. Faceți dublu clic pe butonul de alimentare pentru a intra în modul WiFi după tonul sonor de confirmare.

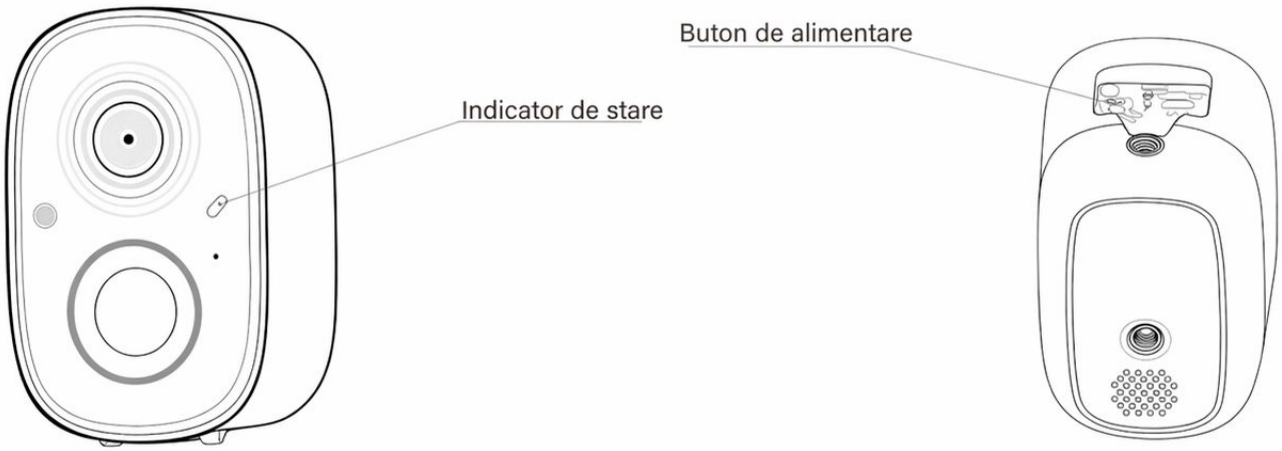

Pentru a opri camera:

Apăsați și mențineți apăsat butonul de alimentare timp de 3 secunde pentru a opri camera. Apoi indicatorul de stare din partea din față a camerei se va stinge.

RO

3.3. Configurați camera

Pentru a facilita instalarea, vom finaliza mai întâi configurarea camerei.

Notă:

1. Camera Bird Feeder funcționează doar cu Wi-Fi de 2,4 GHz.
2. Luminile puternice pot interfera cu capacitatea dispozitivului de a scana codul QR.
3. Evitați să plasați dispozitivul în spatele mobilierului sau în apropierea produselor care emit unde de microunde.
   Încercați să îl mențineți în raza semnalului Wi-Fi.

3.3.1. Configurare cu aplicația



Descărcare aplicație

Descărcați aplicația din App Store sau Google Play. Urmați instrucțiunile din aplicație pentru a finaliza întregul proces de configurare.



3.3.2. Pornirea/oprirea şi configurarea rețelei

- Țineți apăsat butonul de alimentare timp de 3 secunde pentru a porni/opri dispozitivul.
- Faceți dublu clic pe butonul de alimentare pentru a intra în modul de configurare a rețelei după semnalul sonor.

La prima conectare a camerei, utilizați aplicația şi urmați instrucțiunile pentru a configura rețeaua camerei.

3.4. Fixați produsul pe suprafață

Verificați următoarele înainte de a face găuri în perete:

Camera pentru hrănitor de păsări a fost adăugată cu succes în aplicația VicoHome și poate transmite video.

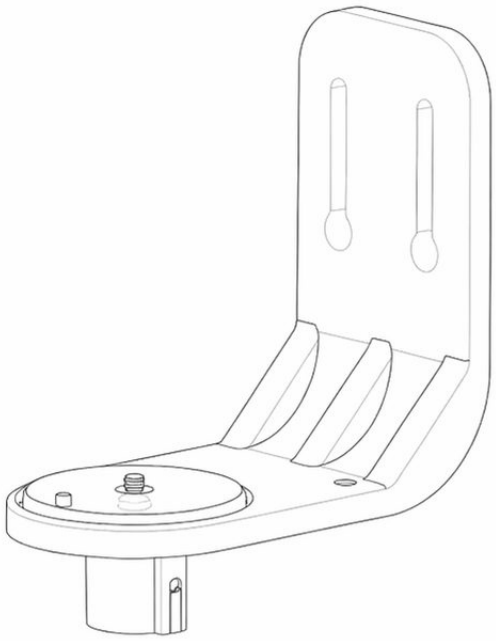

După cum se arată în figură, direcția indicată este poziția corectă verticală pentru suport, potrivită produsului. Mai jos sunt enumerate trei metode de instalare.

3.4.1. Instalarea pe perete

PASUL 1

Folosiți o nivelă şi autocolantele de poziționare ⑫ pentru a vă asigura că poziția de instalare este orizontală. Ataşați autocolantele de poziționare ⑫ la înălțimea corespunzătoare.

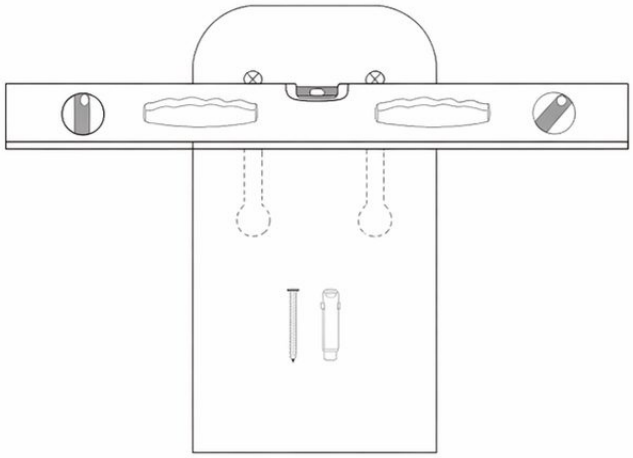

PASUL 2

Folosind o bormaşină, realizați trei găuri la semnele în cruce de pe autocolantele de poziționare ⑫ , fiecare cu un diametru de 10 mm şi o adâncime de 60 mm.

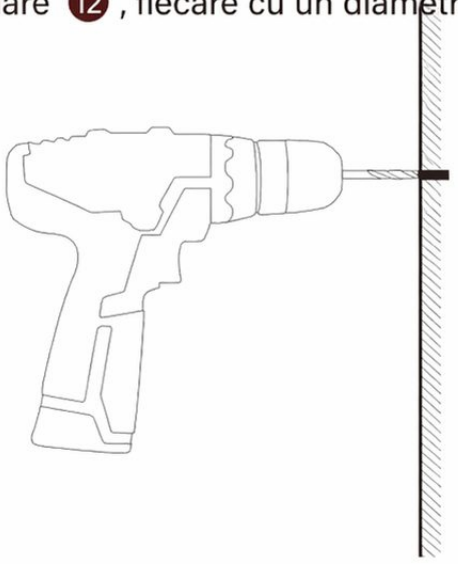

RO

PASUL 2

Introduceți diblurile din plastic din șuruburile de montare M5 6 în găurile găurite. Aliniați cele trei găuri de pe suportul de montare 3 cu găurile găurite și folosiți o șurubelniță pentru a fixa suportul de montare 3 pe perete.

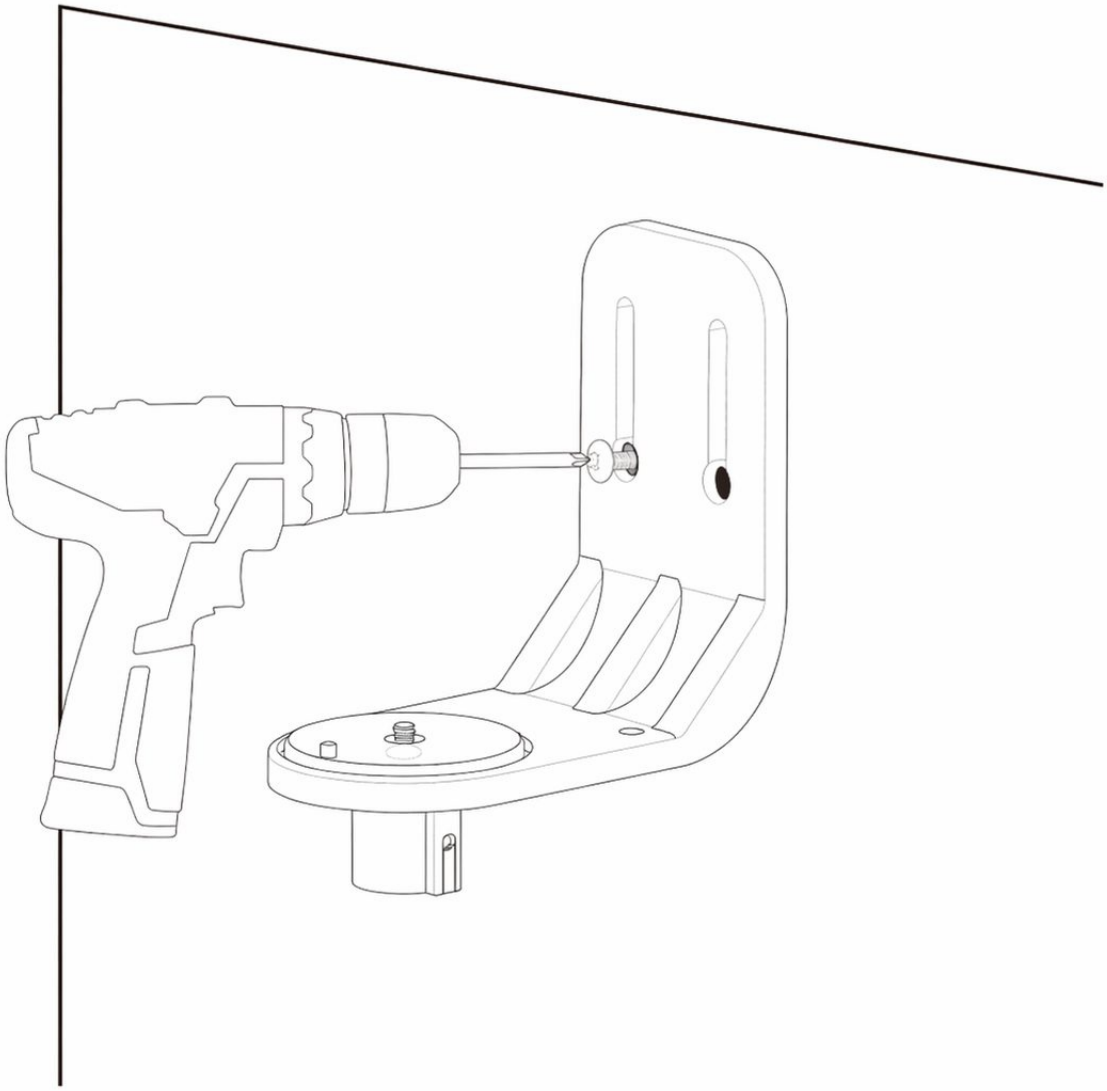

RO

PASUL 3

Partea inferioară a camerei pentru hrănitoare de păsări 1 are o adâncitură care se aliniază cu proeminența de pe suportul de montare 3 .După ce a fost reglat la unghiul corect, strângeți șurubul din partea inferioară a suportului de montare 3 folosind șurubelnița inclusă 7 pentru a finaliza instalarea suportului.

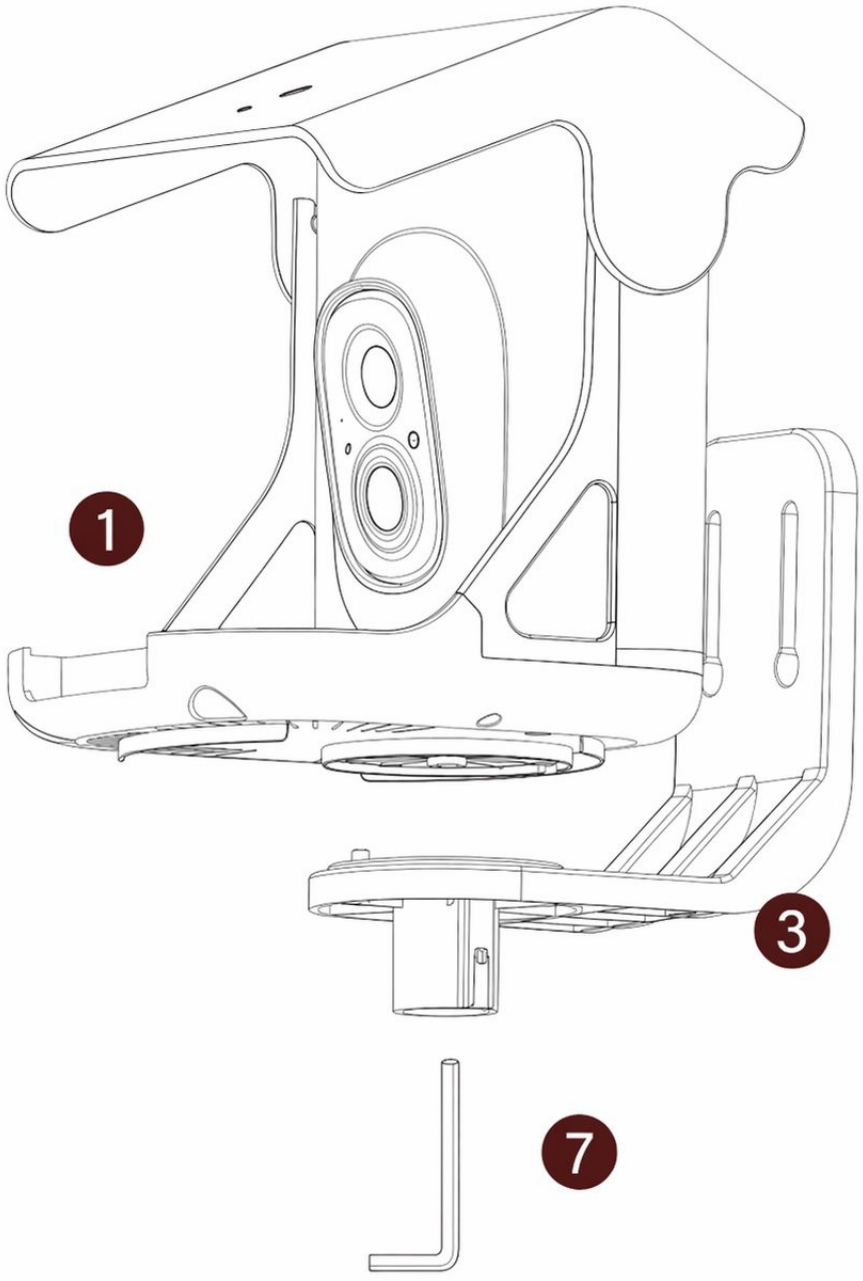

RO

3.4.2. Instalarea pe copac

PASUL 1

Înfășurați suportul de montare în jurul copacului cu curea neagră ⑪ .

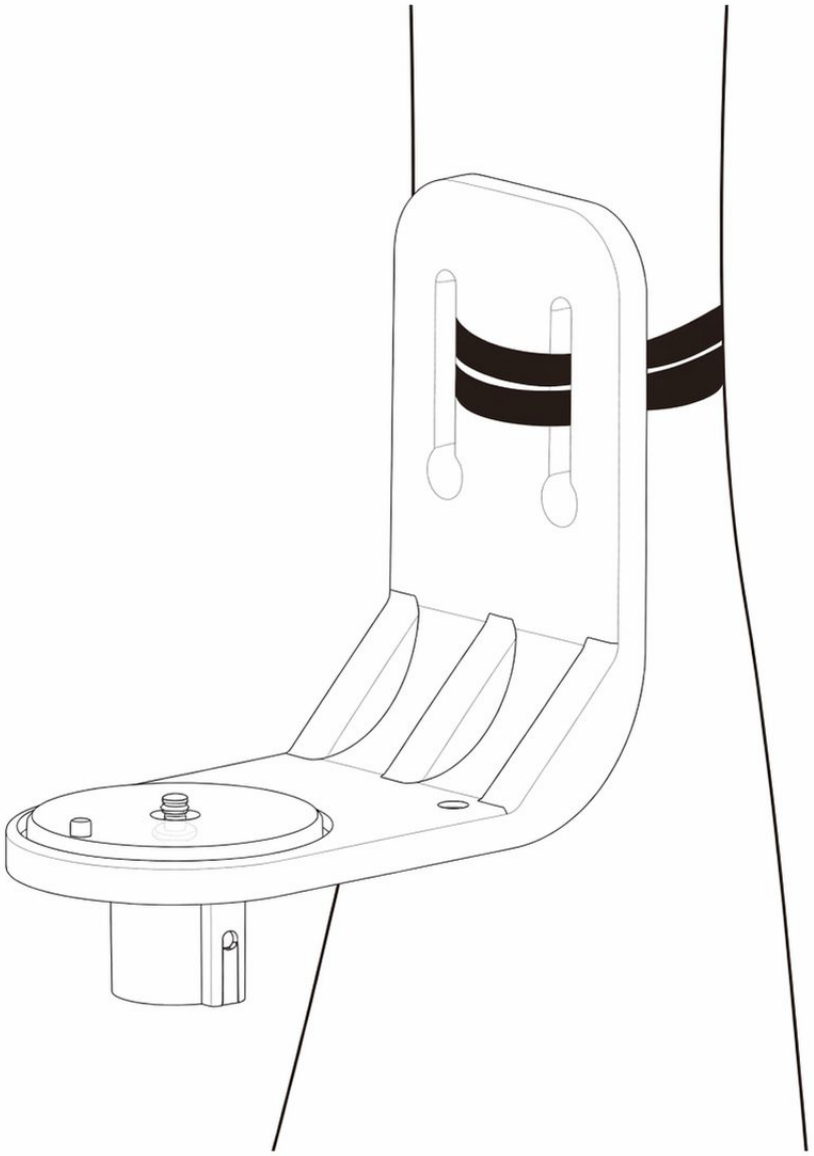

RO

PASUL 2

Partea inferioară a camerei pentru hrănitorul de păsări 1 are o adâncitură care se aliniază cu proeminența de pe suportul de montare 3 .După ce ați reglat la unghiul corect, strângeți șurubul de pe partea inferioară a suportului de montare 3 folosind șurubelnita inclusă 7 pentru a finaliza instalarea suportului.

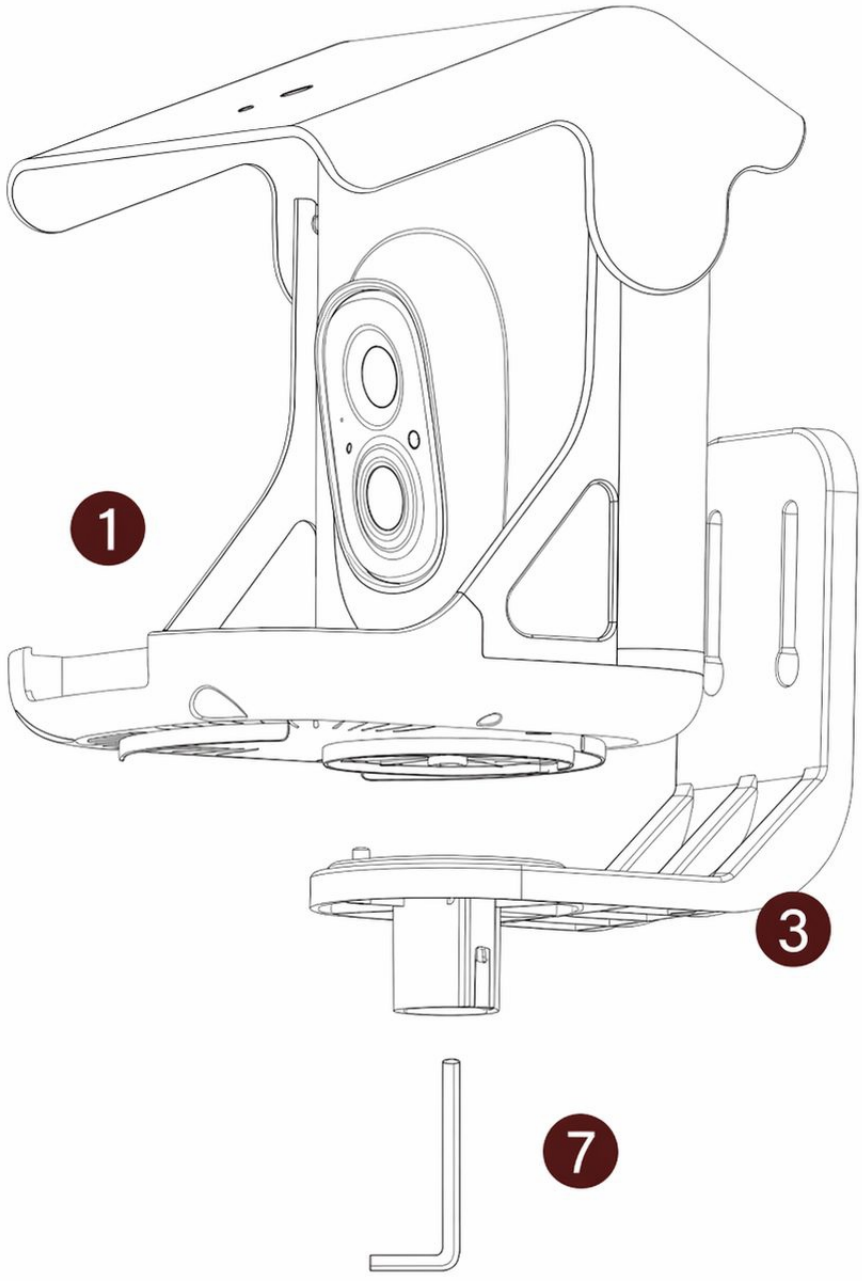

RO

3.4.3. Instalarea stâlpului pentru cutia poştală

PASUL 1

Partea inferioară a camerei pentru hrânirea păsărilor 1 are o adâncitură care se aliniază cu proeminența de pe suportul de montare 3. După ce este reglat la unghiul corect, strângeți şurubul din partea inferioară a suportului de montare 3 folosind şurubelnița inclusă 7 pentru a finaliza instalarea suportului.

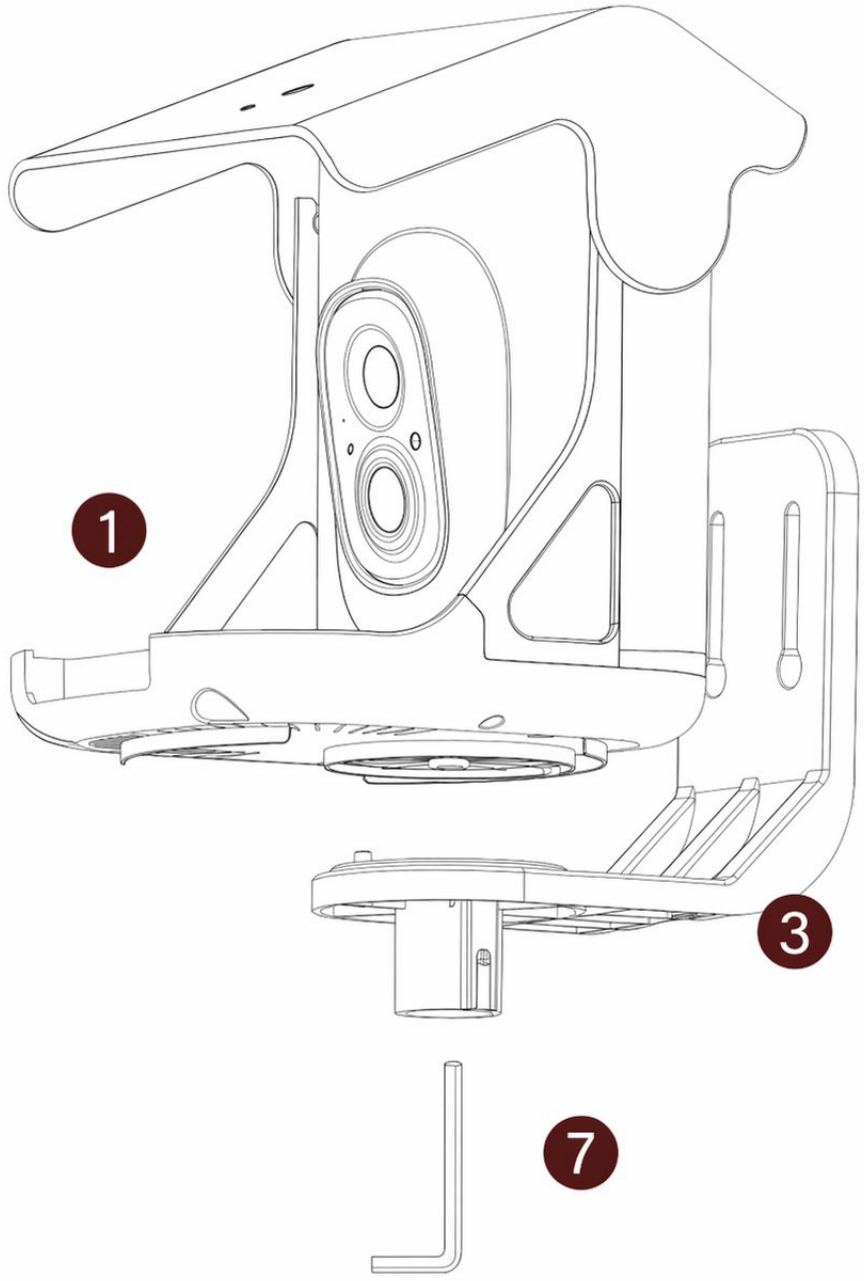

RO

PASUL 2

Instalați camera pentru hrănitoare de păsări asamblată 1 pe stâlpul pregătit al cutiei poștale (cu un diametru care nu depășește 25mm) prin orificiul manșonului cutiei poștale de la baza suportului de montare 3 . Apoi, utilizați șurubul de montare pentru hrănitoare 10 pentru a strânge partea inferioară a suportului de montare 3 .

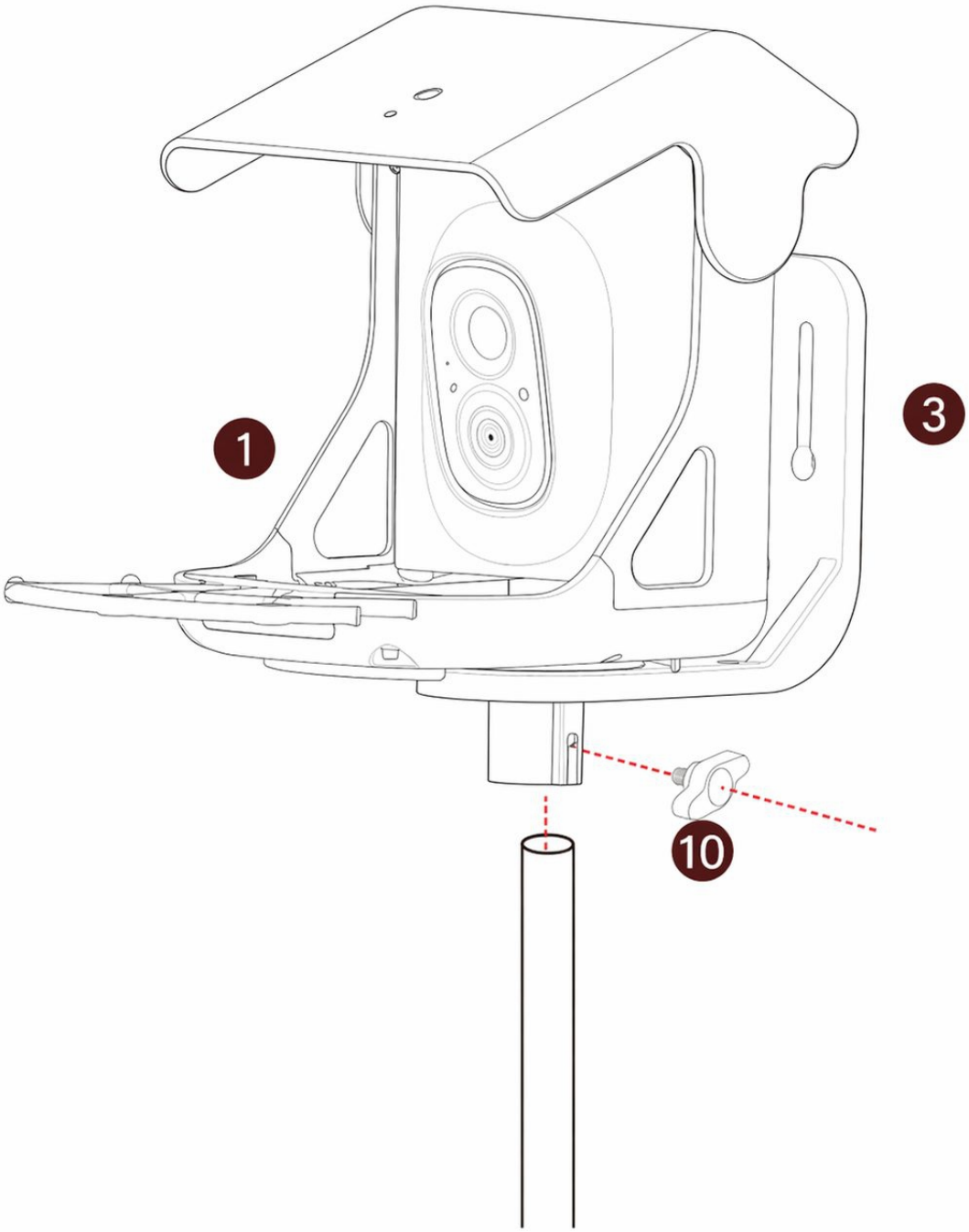

3.5. Instalarea panourilor solare*

Alegeți o poziție adecvată pentru a instala panoul solar, asigurându-vă că acesta se află în raza de acțiune a cablului furnizat. Asigurați-vă că panoul solar poate fi conectat corect la hrănitorul pentru păsări.

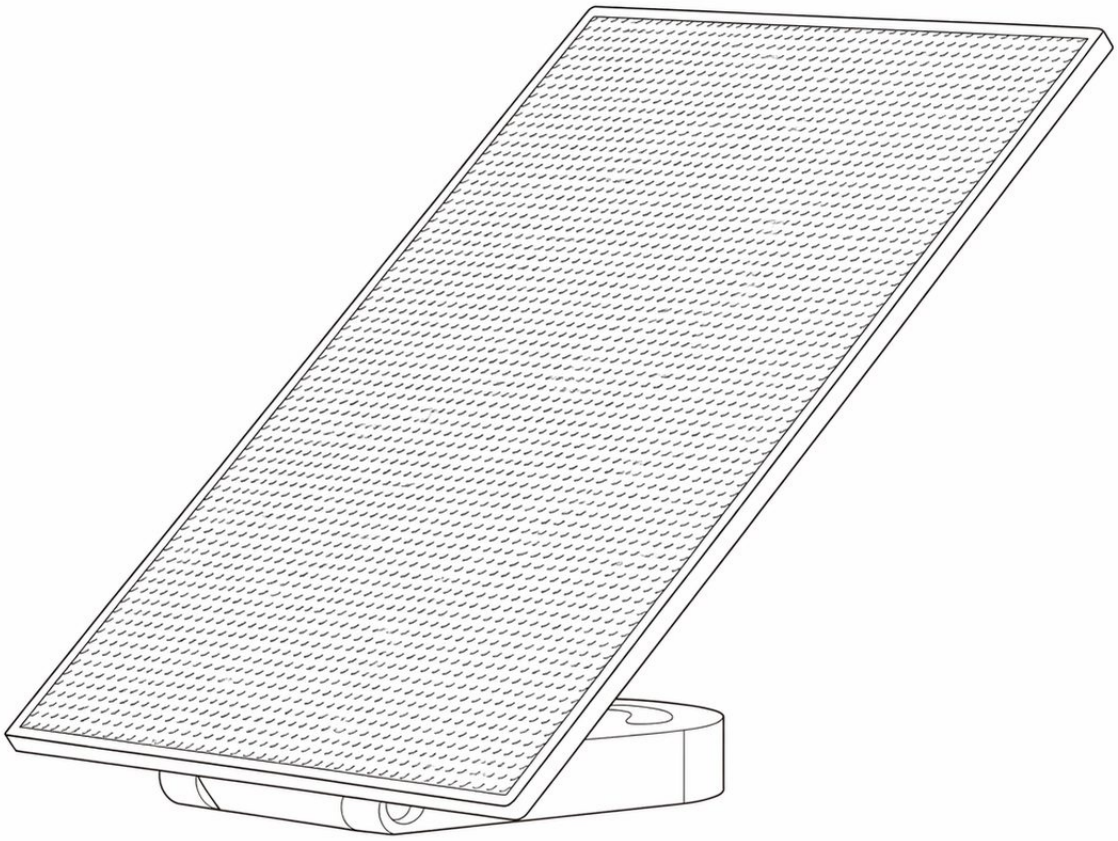

RO

PASUL 1

Exersați precauție la deschiderea suporturilor pentru panoul solar. Acordați atenție cablurilor din spatele panourilor solare (așa cum este indicat de marcajul roşu). Dacă cablurile sunt prea scurte pentru a extinde complet suporturile, introduceţi o parte din cablu din zona marcată cu roşu în slotul cu baionetă. Astfel, suporturile pentru panoul solar pot fi deschise uşor. **Reţineţi că unghiul de deschidere al suporturilor pentru panoul solar este recomandat să rămână în limita a 90 de grade.** Depăşirea acestui unghi poate provoca deteriorarea componentelor şi poate duce la pierderi inutile.

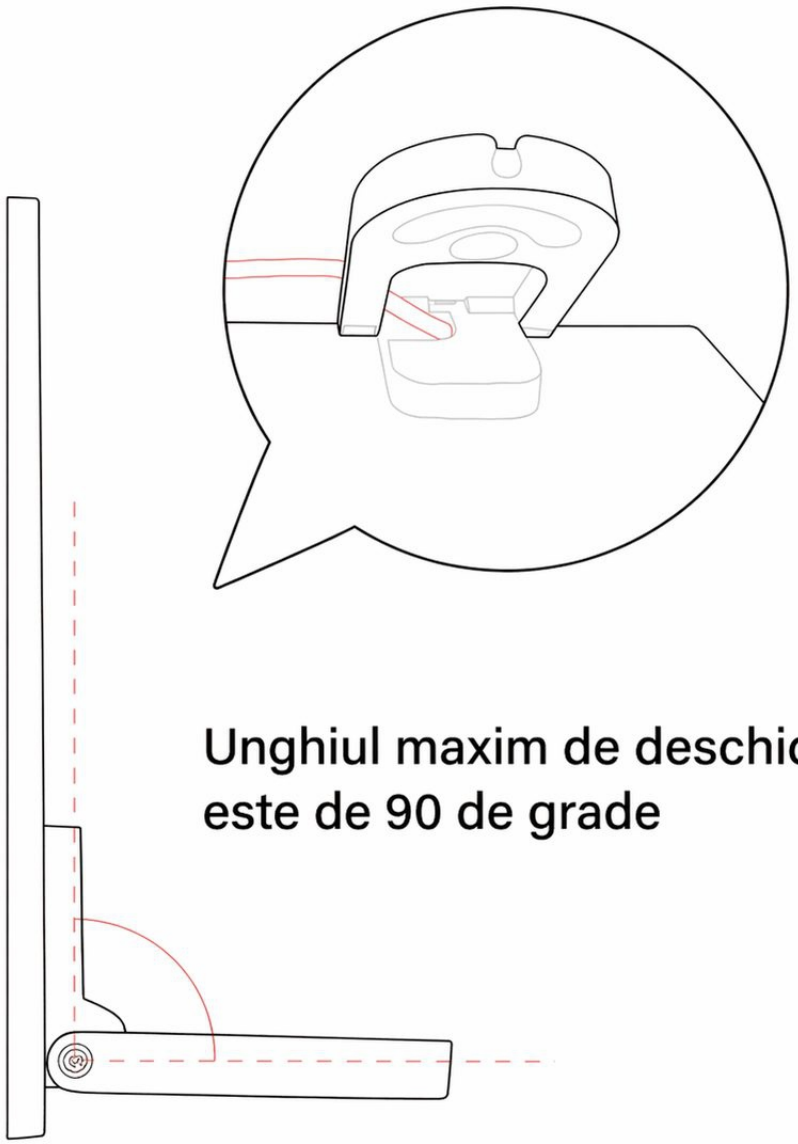

RO

PASUL 2

Odată ce orientarea panoului solar este confirmată, folosiți o șurubelniță de mărimea ❼ pentru a instala șuruburile 1/4-20 în pozițiile indicate de liniile roșii în diagrama de mai jos, fixându-le pe partea superioară a unei Camere pentru hrănitorul de păsări.

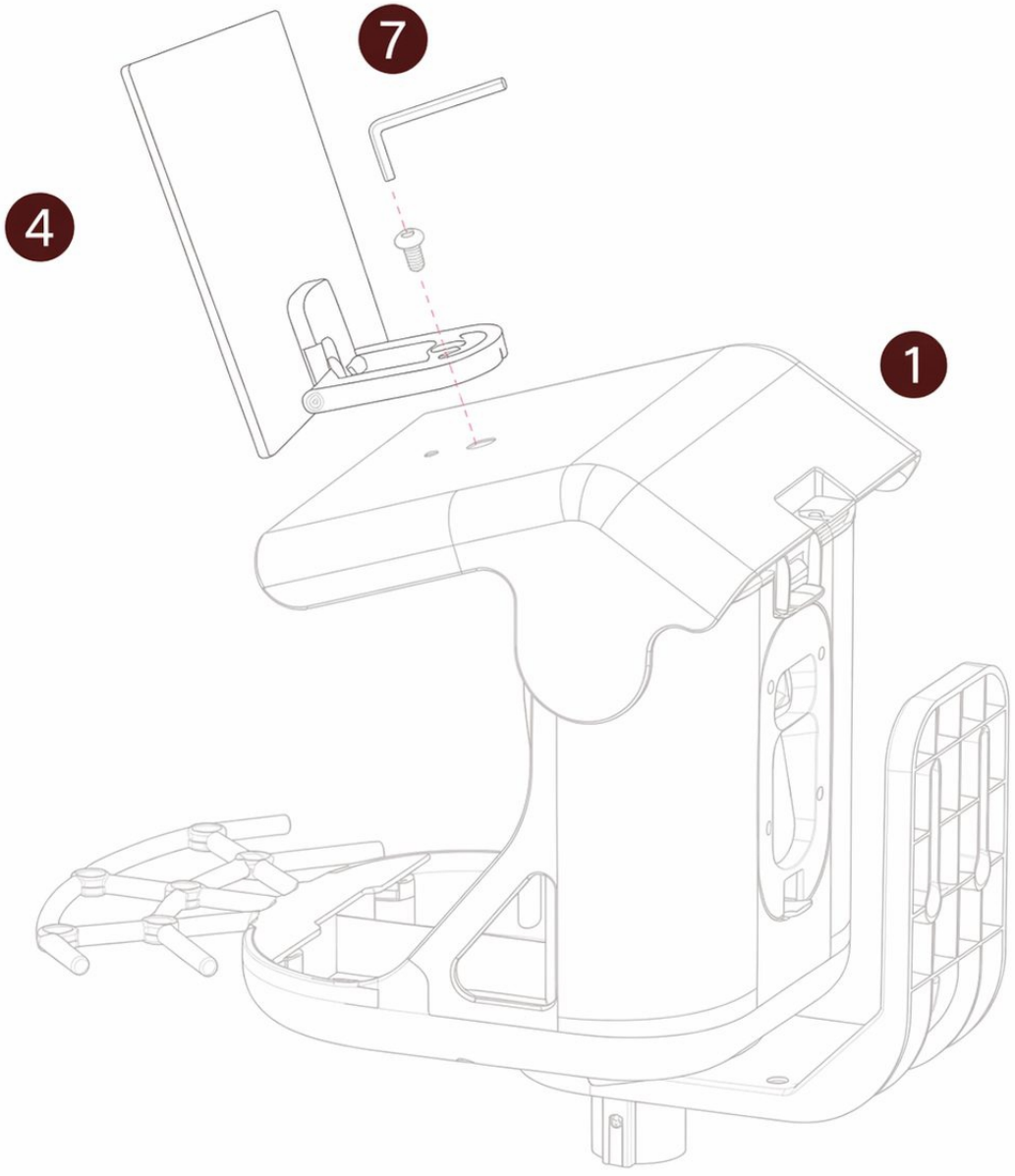

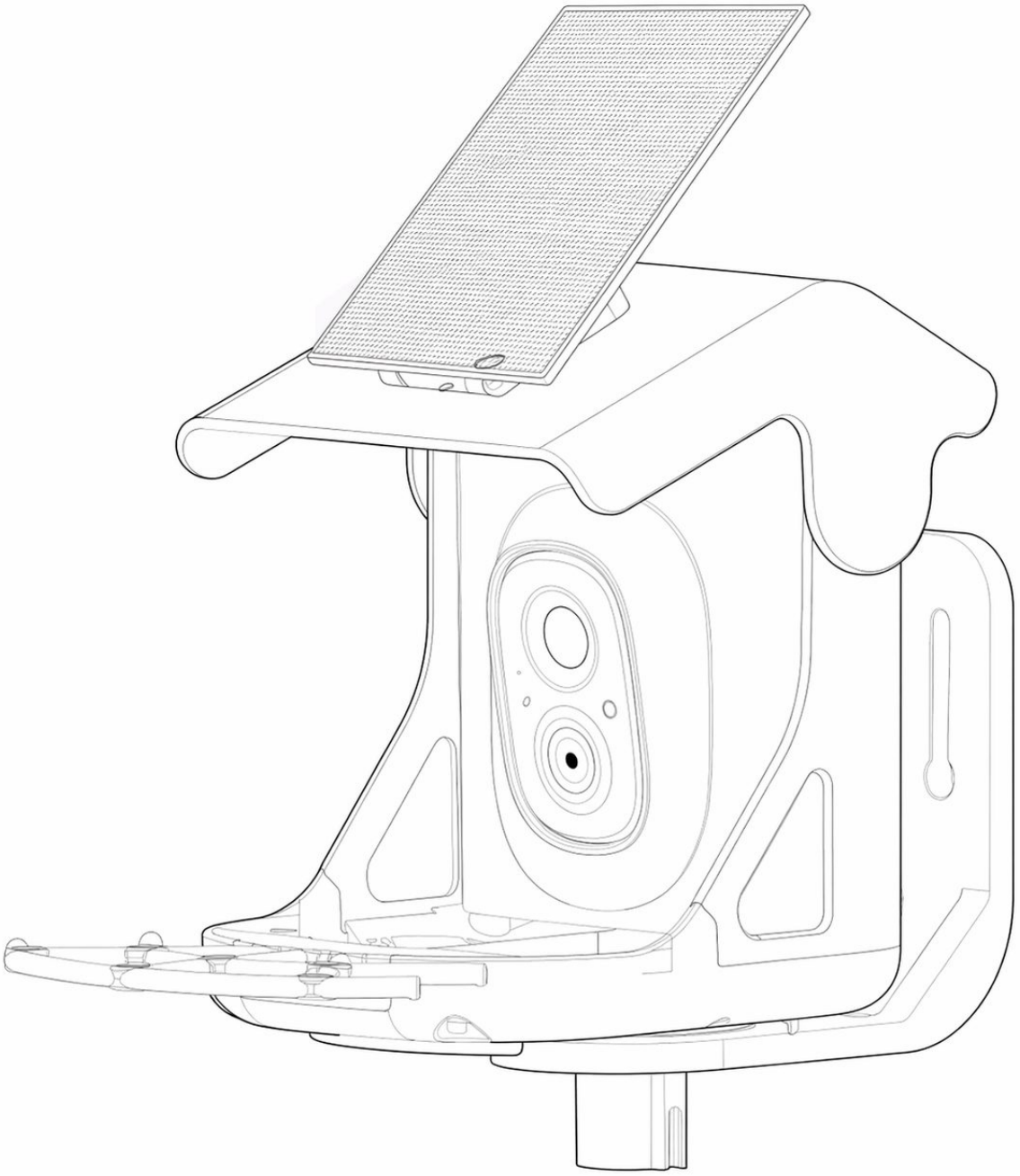

RO

4. Cum să adăugați hrana pentru păsări

ETAPA 1

Deschideți ❶ Camera hrănitorului pentru păsări, permițându-vă să adăugați hrana specificată pentru păsări.

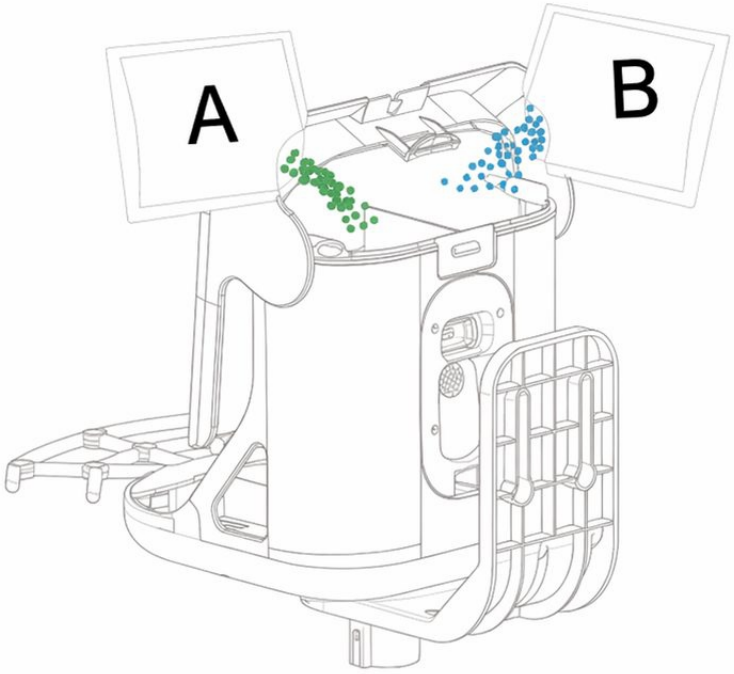

ETAPA 2

După adăugarea hranei pentru păsări, închideți capacul.

RO

5. Indicator luminos de stare

Această cameră utilizează indicatorul luminos de stare pentru a comunica.

Indicator LED	Descriere
Albastru continuu	În funcțiune
Niciunul	Adormire/Oprire
Galben continuu	Se încarcă
Verde continuu	Încărcare finalizată

6. Recunoașterea păsărilor cu AI

Recunoașterea păsărilor cu AI a fost supusă unui proces intensiv de învățare automată și utilizează algoritmi inteligenți de recunoaștere pentru a vă informa în timp real „ce specie de pasăre se apropie", a salva automat imaginile/videoclipurile cu datele despre păsări pentru dumneavoasrtă și, de asemenea, a oferi cunoștințe despre păsări și altele asemenea.

US

If you have any questions, please contact our customer care center, Our contact details are below:

001-877-644-9366

customerservice@aosom.com

Imported by Aosom LLC
7777 Center Ave. Suite 430
Huntington Beach, CA 92647-9998 USA
MADE IN CHINA

CA

If you have any questions, please contact our customer care center, Our contact details are below:

416-792-6088

customerservice@aosom.ca

Imported by Aosom Canada Inc.
Unit 33-1 Sparks Avenue, North York, Ontario, Canada
M2H 2W1
MADE IN CHINA

Si vous avez la moindre question, veuillez contacter notre centre d'assistance à la clientèle,Nos coordonnées sont les suivantes:

416-792-6088

customerservice@aosom.ca

Importé par Aosom Canada Inc.
Unité 33-1 Sparks Avenue, North York, Ontario, Canada M2H 2W1
Fabriqué en Chine

ES

Si tiene alguna pregunta, comuníquese con nuestro Centro de Atención al Cliente,Nuestros datos de contacto son los siguientes:

0034-931294512

atencioncliente@aosom.es

IMPORTADOR/Fabricante/REP:
SPANISH AOSOM, S.L.
C/ROC GROS,Nº15.08550, ELS HOSTALETS DE BALENYÀ, SPAIN.
B66295775
HECHO EN CHINA

Se tiver alguma dúvida, por favor contacte o nosso Centro de Atendimento ao Cliente,Os nossos dados de contacto são os seguintes:

0034-931294512

info@aosom.pt.

UK

If you have any questions, please contact our customer care center, Our contact details are below:

0044-800-240-4004

enquiries@mhstar.co.uk

IMPORTER ADDRESS:
MH STAR UK LTD
1 Northampton Cross Logistics Park
Northampton Cross Road
Northampton
Nn4 9FH
Tel: 0800 240 4050
enquiries@mhstar.co.uk
MADE IN CHINA

DE

Wenn Sie Fragen haben, wenden Sie sich bitte an unser Kundendienstzentrum,Unsere Kontaktdaten stehen unten:

0049-0(40)-87408465

service@aosom.de

ADRESSE DES IMPORTEURE/Hersteller/REP:
MH Handel GmbH
Wendenstraße 309
D-20537 Hamburg
Germany
IN CHINA HERGESTELLT

IT

In caso di dubbio, si prega di contattare il nostro centro assistenza clienti,I nostri dettagli di contatto sono di seguito:

0039-0249471447

clienti@aosom.it

IMPORTATO DA/Produttore/REP:
AOSOM Italy srl
Centro Direzionale Milanofiori
Strada 1 Palazzo F1
20057 Assago (MI)
P.I.: 08567220960
FATTO IN CINA

RO

Importator/Producător/REP:
Aosom Romania SRL
Str. Barbu Mumuleanu, nr. 30-32
Bucuresti, Sector 2
Tel: +40 312294730
clienti@aosom.ro
Fabricat in China

FR

Si vous avez la moindre question, veuillez contacter notre centre d'assistance à la clientèle,Nos coordonnées sont les suivantes:

0033-1-84166106

aosom@mhfrance.fr

Importé par/Fabricant/REP:
MH FRANCE
2 Rue Maurice Hartmann
92130 Issy Les Moulineaux
France
FABRIQUÉ EN CHINE

