IN260500346V01_GL

83D-269V00_83D-269V03

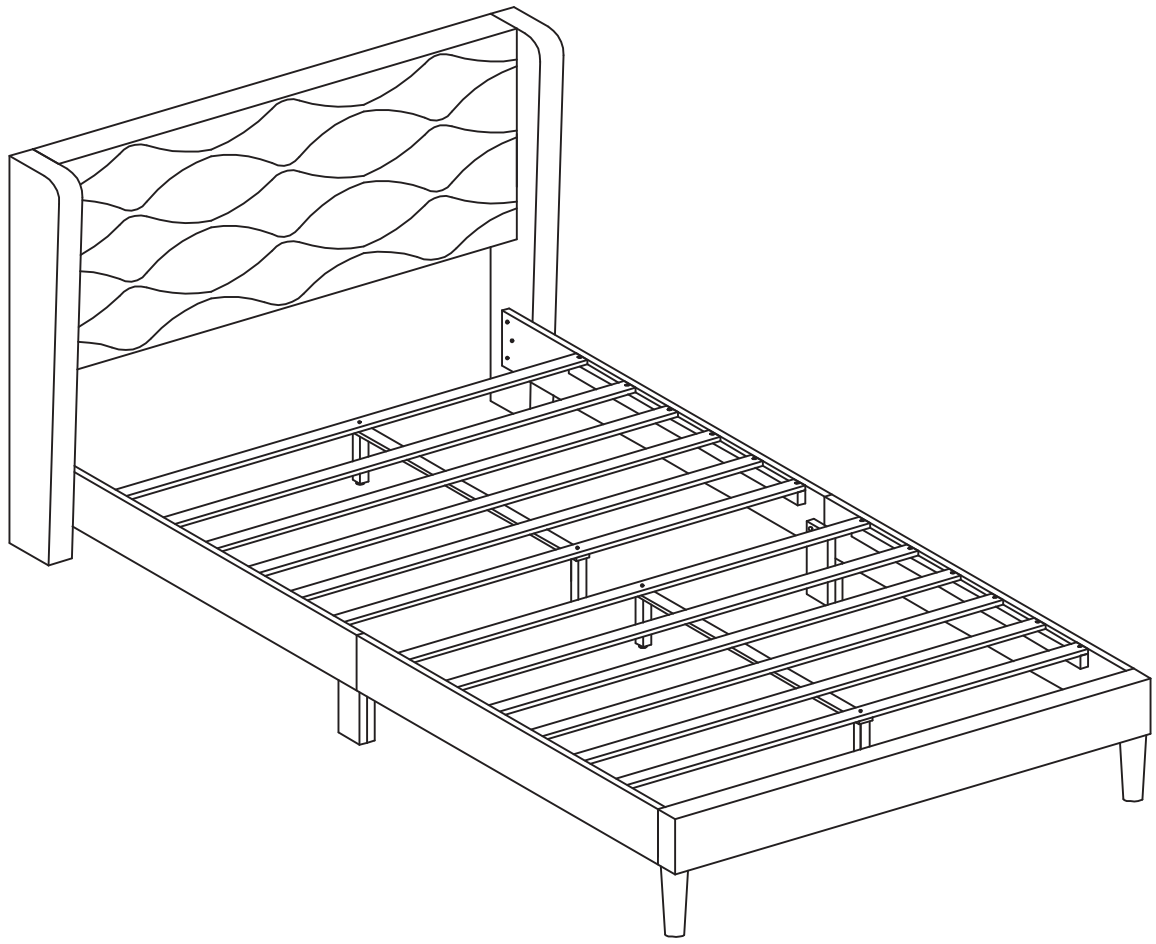



EN_IMPORTANT, RETAIN FOR FUTURE REFERENCE: READ CAREFULLY.
FR_IMPORTANT: A LIRE ATTENTIVEMENT ET A CONSERVER POUR VOUS Y REFRERER ULTERIEUREMENT
ES_IMPORTANTE, LEA DETENIDAMENTE Y GUARDE PARA FUTURAS REFERENCIAS.
PT_IMPORTANTE, GUARDE PARA FUTURA REFERÊNCIA, LEIA ATENTAMENTE.
DE_WICHTIG! SORFGFÄLTIG LESEN UND FÜR SPÄTERES NACHSCHLAGEN AUFBEWAHREN.
IT_IMPORTANTE, LEGGERE E CONSERVARE QUESTO MANUALE D'ISTRUZIONE PER UN USO FUTURO.
RO_IMPORTANT, DE PĂSTRAT PENTRU REFERINȚE VIITOARE: CITIȚI CU ATENȚIE.

EN Operation Instructions

● Please confirm that all components are present before beginning assembly.
● Place all parts on a clean and smooth surface to prevent any damage.
● Do not fully tighten any screws until all screws have been initially tightened. This could cause the frame to warp.
● If wobbling persists or screw holes fail to align, loosen the screws and tighten them sequentially.

FR Instructions pratiques

● Avant de commencer l'assemblage, veuillez confirmer que tous les composants sont présents.
● Placez toutes les pièces sur une surface propre et lisse de manière à éviter tout dommage.
● Ne serrez complètement aucune vis tant que toutes les vis n'ont pas été serrées initialement. Cela pourrait déformer le cadre.
● Si des oscillations persistent ou si les trous de vis ne s'alignent pas, desserrez les vis et serrez-les séquentiellement.

ES Instrucciones de operación

● Por favor, confirme que todos los componentes están presentes antes de comenzar el ensamblaje.
● Coloque todas las piezas sobre una superficie limpia y lisa para evitar daños.
● No apriete completamente ningún tornillo hasta que todos los tornillos hayan sido apretados inicialmente. Esto podría deformar el armazón.
● Si persisten balanceos o los orificios de los tornillos no se alinean, afloje los tornillos y apriételos secuencialmente.

PT Instrucciones de funcionamiento

● Por favor, confirme que todos os componentes estão presentes antes de começar a montagem.
● Coloque todas as peças numa superfície limpa e lisa para evitar danos.
● Não aperte completamente nenhum parafuso até que todos os parafusos tenham sido apertados inicialmente. Isso pode deformar a estrutura.
● Se houver oscilações persistentes ou os furos dos parafusos não se alinharem, afrouxe os parafusos e aperte-os sequencialmente.

DE Betriebsanleitung

● Bitte bestätigen Sie, dass alle Komponenten vor Beginn der Montage vorhanden sind.
● Legen Sie alle Teile auf eine saubere und ebene Fläche, um Beschädigungen zu vermeiden.
● Ziehen Sie keine Schrauben vollständig an, bis alle Schrauben zunächst angezogen wurden. Dies könnte den Rahmen verziehen.
● Falls Wackeln anhält oder Schraubenlöcher nicht ausgerichtet sind, lockern Sie die Schrauben und ziehen Sie sie nacheinander an.

IT Istruzioni per l'uso

● Prima di iniziare l'assemblaggio, confermare che tutti i componenti siano presenti.
● Posiziona tutte le parti su una superficie pulita e liscia per evitare danni.
● Non stringere completamente alcuna vite finché tutte le viti non sono state avvitate inizialmente. Ciò potrebbe deformare il telaio.
● Se persistono oscillazioni o i fori delle viti non si allineano, allentare le viti e stringerle sequenzialmente.

RO Instrucțiuni de Utilizare

● Vă rugăm să confirmați că toate componentele sunt prezente înainte de a începe asamblarea.
● Așezați toate piesele pe o suprafață curată și netedă pentru a preveni orice deteriorare.
● Nu strângeți complet nicio șurub până când toate șuruburile nu au fost strânse inițial. Acest lucru ar putea provoca deformarea cadrului.
● Dacă balansarea persistă sau găurile pentru șuruburi nu se aliniază, slăbiți șuruburile și strângeți-le secvențial.

PART LIST

A x 1

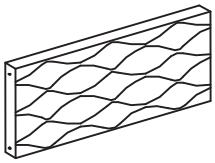

B x 1



C x 2

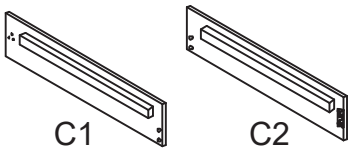

D x 1

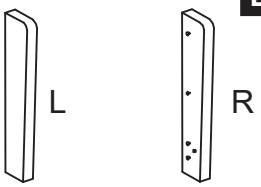

E x 2

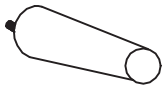

F x 2

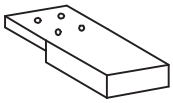

G x 2

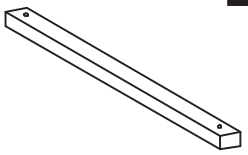

H x 2

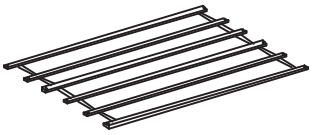

I x 4



J x 4
M8*20
+1 (spare)

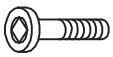

K x 8
M6*30
+1 (spare)

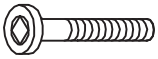

L x 10
M6*45
+2 (spare)



M x 4
M6*60
+1 (spare)



N x 1
65mm



O x 1
70mm

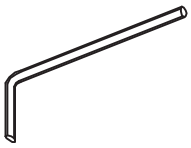

P x 24
32mm
+2 (spare)



Q x 10
M6
+2 (spare)



R x 18
M6
+2 (spare)



S x 4

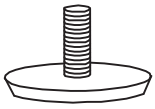

01

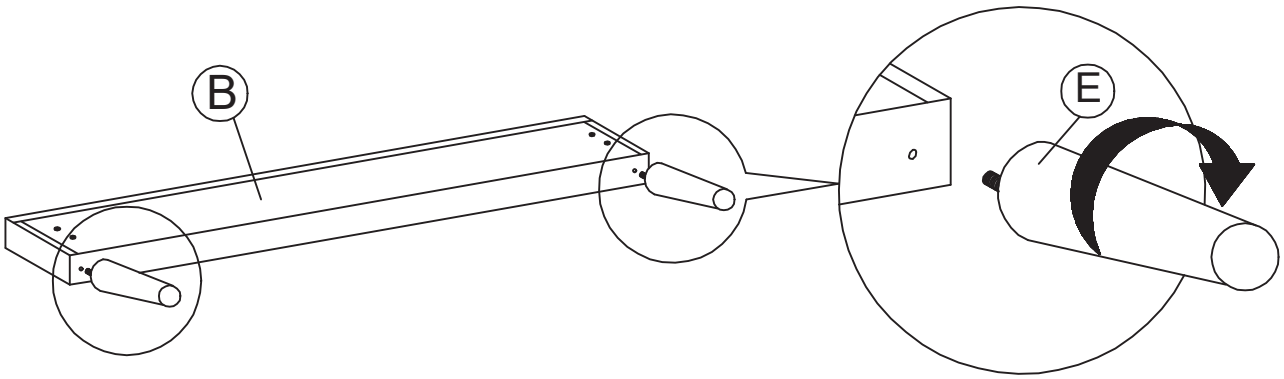

02

L x 4	M6*45
Q x 4	M6
R x 4	M6

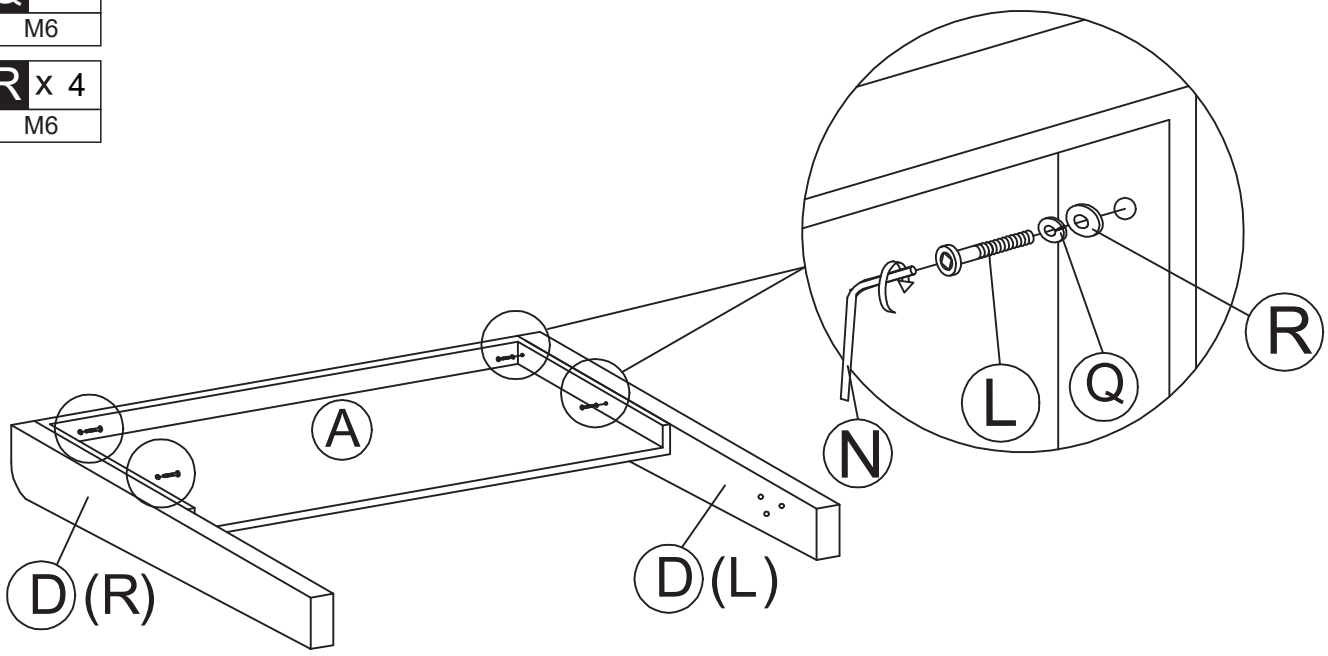

J x 4
M8*20

03

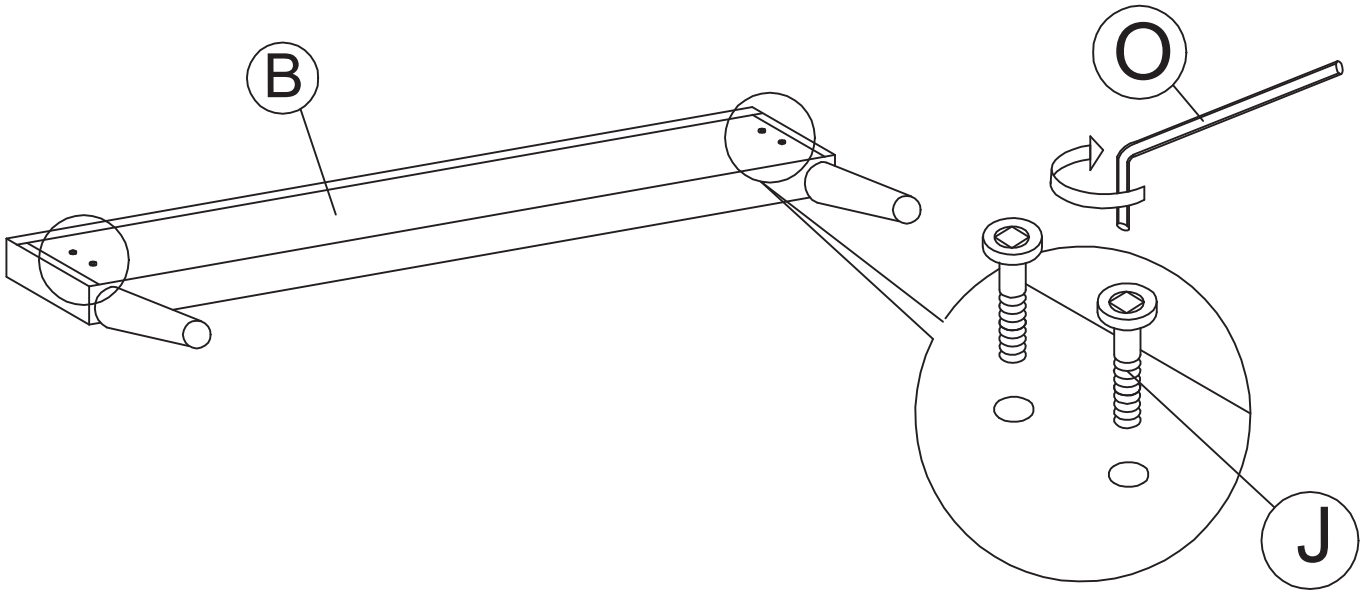

K x 8
M6*30

R x 8
M6

04

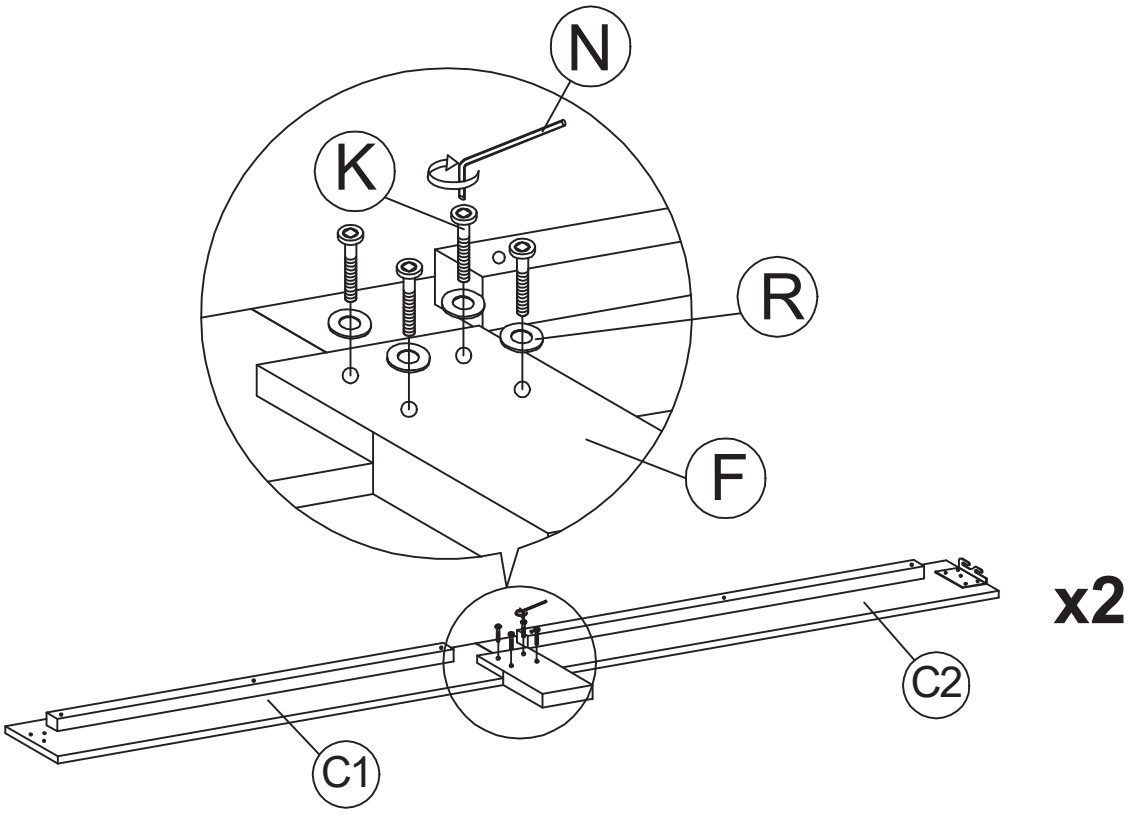

x2

05

L x 6
M6*45

Q x 6
M6

R x 6
M6

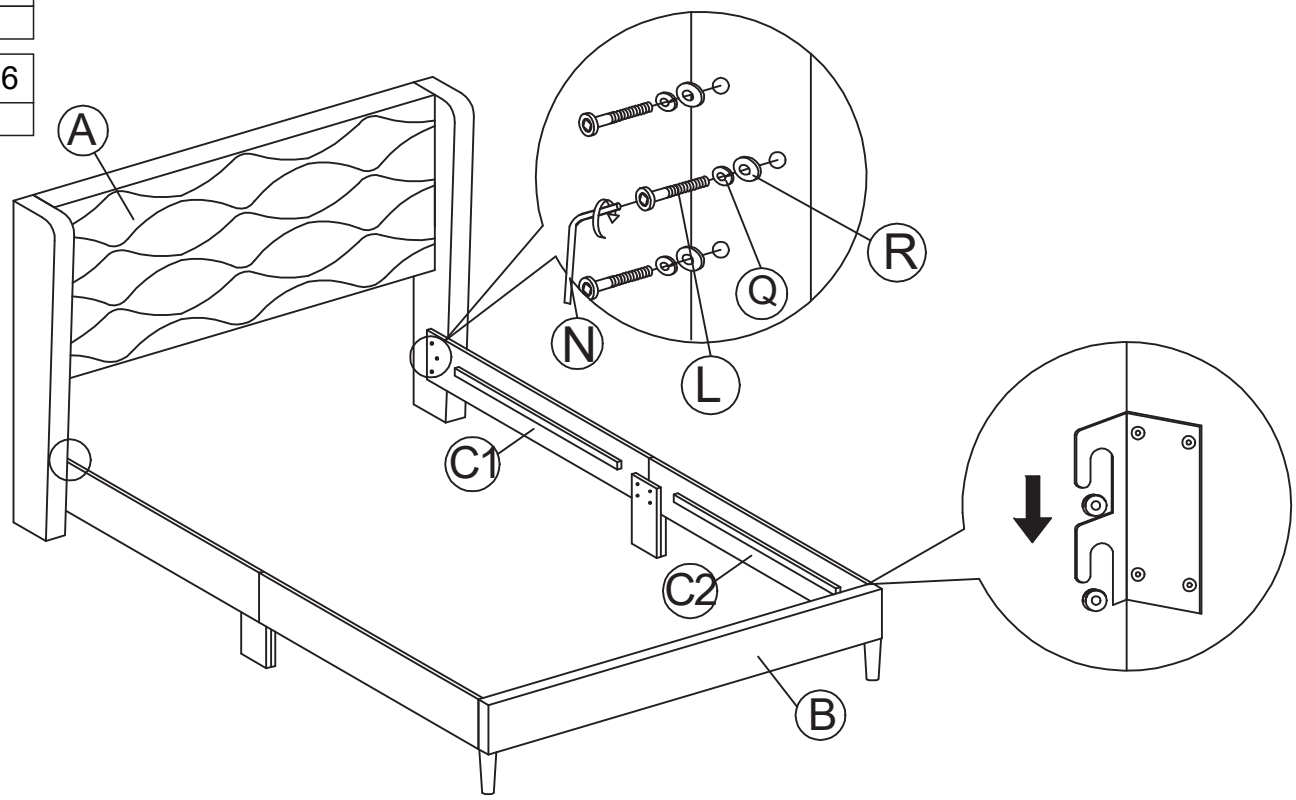

06

M x 4
M6*60

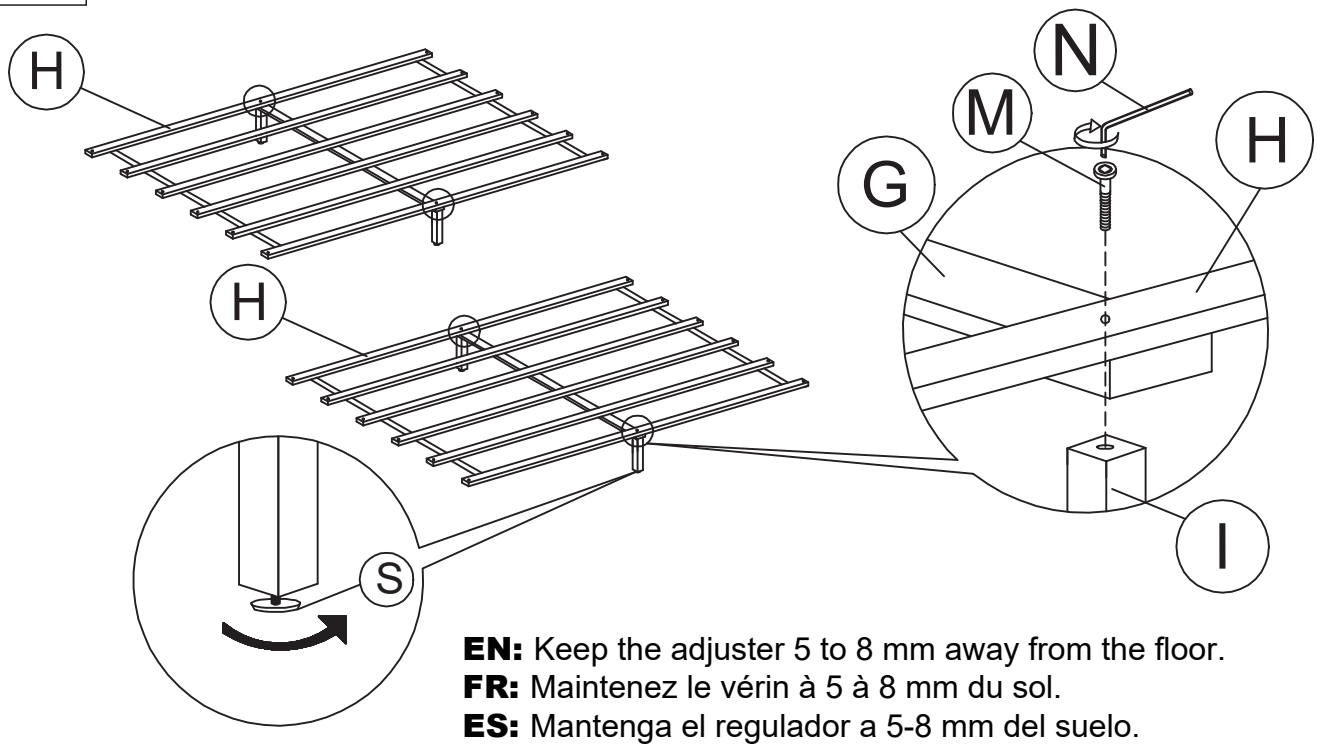

EN: Keep the adjuster 5 to 8 mm away from the floor.
FR: Maintenez le vérin à 5 à 8 mm du sol.
ES: Mantenga el regulador a 5-8 mm del suelo.
PT: Mantenha o nivelador a 5 a 8 mm do chão.
DE: Halten Sie den Stellfuß 5 bis 8 mm vom Boden entfernt.
IT: Mantenere il piedino regolabile a 5-8 mm dal pavimento.
RO: Mențineți piciorul de reglare la 5-8 mm de podea.

P x 24
32mm

07

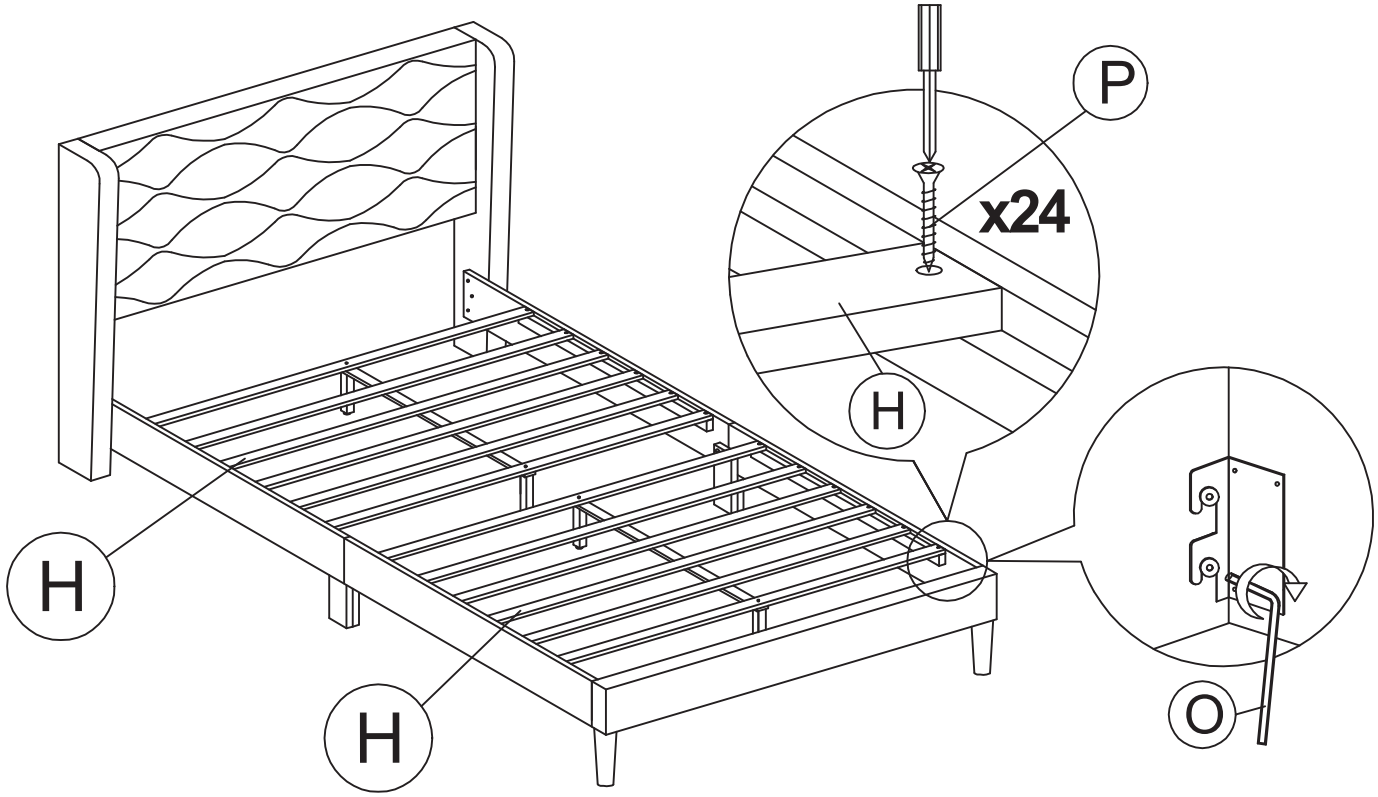

Done

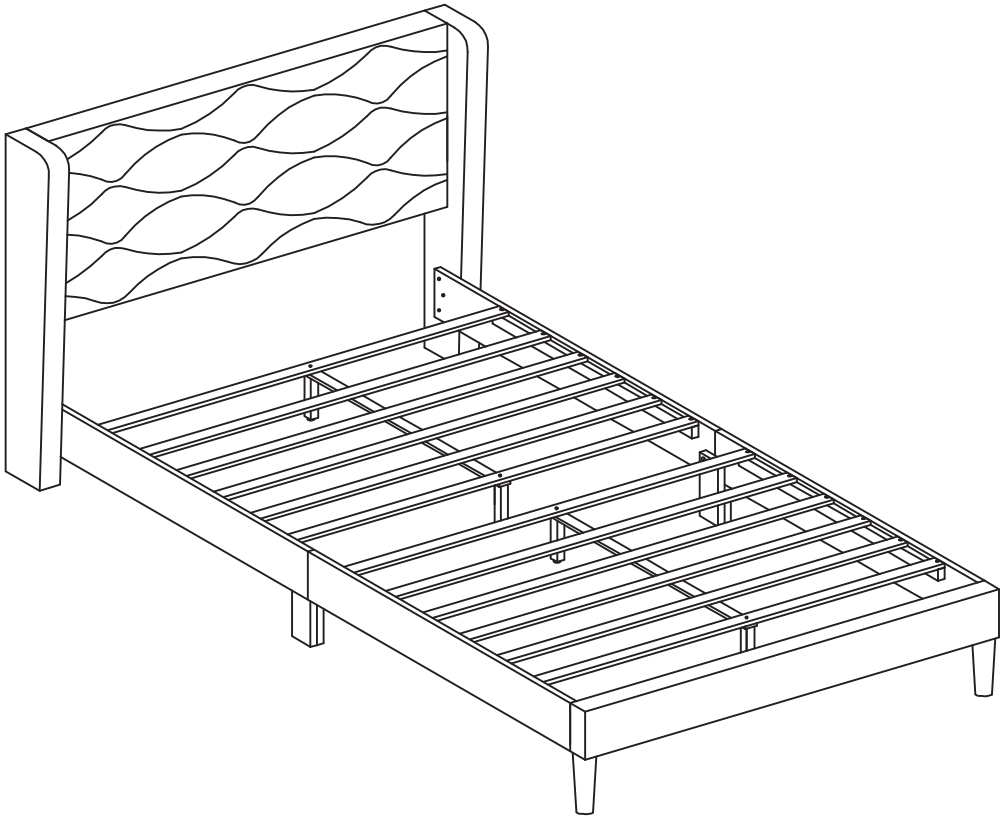

US

If you have any questions, please contact our customer care center, Our contact details are below:

001-877-644-9366

customerservice@aosom.com

Imported by Aosom LLC
7777 Center Ave. Suite 430
Huntington Beach, CA 92647-9998 USA
MADE IN MALAYSIA

CA

If you have any questions, please contact our customer care center, Our contact details are below:

416-792-6088

customerservice@aosom.ca

Imported by Aosom Canada Inc.
7270 Woodbine Avenue, Unit 307, Markham,
Ontario Canada L3R 4B9
MADE IN MALAYSIA

Si vous avez la moindre question, veuillez contacter notre centre d'assistance à la clientèle,Nos coordonnées sont les suivantes:

416-792-6088

customerservice@aosom.ca

Importé par Aosom Canada Inc.
7270 Woodbine Avenue, unité 307,
Markham, Ontario Canada L3R 4B9
Fabriqué en Malaisie

UK

If you have any questions, please contact our customer care center, Our contact details are below:

0044-800-240-4004

enquiries@mhstar.co.uk

IMPORTER ADDRESS:
MH STAR UK Ltd
1 Northampton Cross Logistics Park
Northampton Cross Road
Northampton
NN4 9FH
MADE IN MALAYSIA

DE

Wenn Sie Fragen haben, wenden Sie sich bitte an unser Kundendienstzentrum,Unsere Kontaktdaten stehen unten:

+49 40 87408465

service@aosom.de

ADRESSE DES IMPORTEURE/Hersteller/REP:
MH Handel GmbH
Wendenstraße 309
D-20537 Hamburg
Germany
Hergestellt in Malaysia

IT

In caso di dubbio, si prega di contattare il nostro centro assistenza clienti,I nostri dettagli di contatto sono di seguito:

0039-0249471447

clienti@aosom.it

IMPORTATO DA/Produttore/REP:
AOSOM Italy srl
Centro Direzionale Milanofiori
Strada 1 Palazzo F1
20057 Assago (MI)
P.I.: 08567220960
Fatto in Malesia

ES

Si tiene alguna pregunta, comuníquese con nuestro Centro de Atención al Cliente,Nuestros datos de contacto son los siguientes:

0034-931294512

atencioncliente@aosom.es

IMPORTADOR/Fabricante/REP:
SPANISH AOSOM, S.L.
C/ROC GROS,Nº15.08550, ELS HOSTALETS DE BALENYÀ, SPAIN.
B66295775
Hecho en Malasia

Se tiver alguma dúvida, por favor contacte o nosso Centro de Atendimento ao Cliente,Os nossos dados de contacto são os seguintes:

0034-931294512

info@aosom.pt.

IMPORTADOR/Fabricante/REP:
SPANISH AOSOM, S.L
C.ROC GROS N.15, 08550. ELS HOSTALETS DE BALENYÀ
Fabricado na Malásia

FR

Si vous avez la moindre question, veuillez contacter notre centre d'assistance à la clientèle,Nos coordonnées sont les suivantes:

0033-1-84166106

aosom@mhfrance.fr

Importé par/Fabricant/REP:
MH FRANCE
2 Rue Maurice Hartmann
92130 Issy Les Moulineaux
France
Fabriqué en Malaisie





Adresses sur quefairedemesdechets.fr