IN260500286V01_GL

83A-594V80

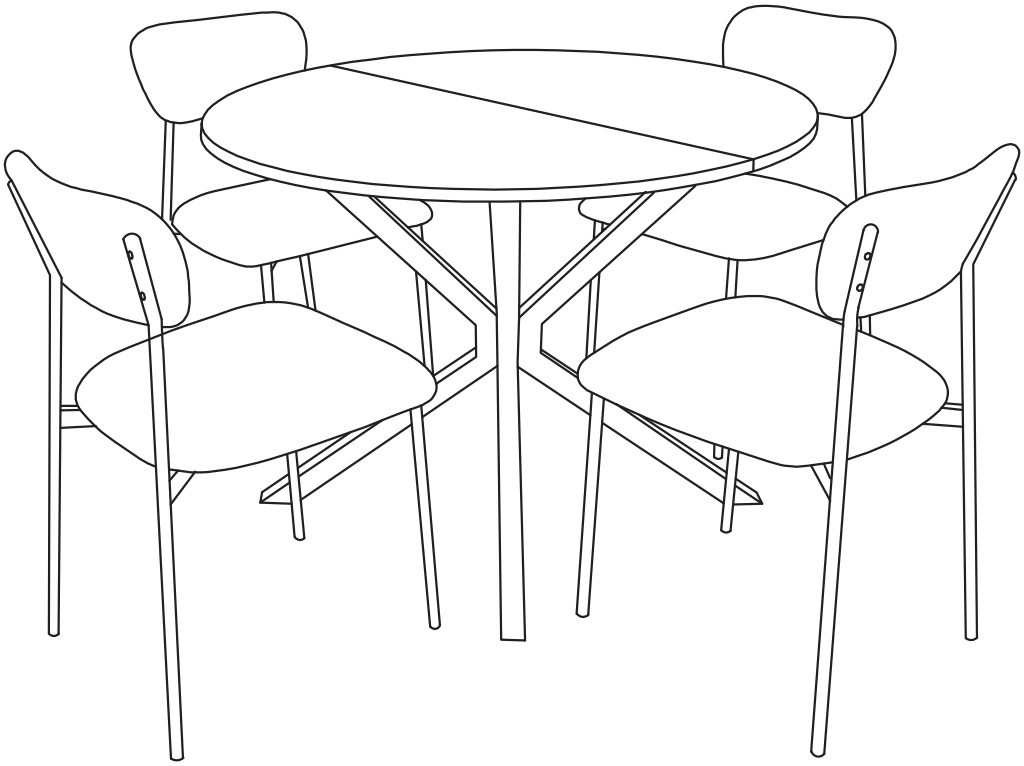

EN_IMPORTANT, RETAIN FOR FUTURE REFERENCE: READ CAREFULLY.
FR_IMPORTANT: A LIRE ATTENTIVEMENT ET A CONSERVER POUR VOUS Y REFRERER ULTERIEUREMENT
ES_IMPORTANTE, LEA DETENIDAMENTE Y GUARDE PARA FUTURAS REFERENCIAS.
PT_IMPORTANTE, GUARDE PARA FUTURA REFERÊNCIA, LEIA ATENTAMENTE.
DE_WICHTIG! SORFGFÄLTIG LESEN UND FÜR SPÄTERES NACHSCHLAGEN AUFBEWAHREN.
IT_IMPORTANTE, LEGGERE E CONSERVARE QUESTO MANUALE D'ISTRUZIONE PER UN USO FUTURO.
RO_IMPORTANT, DE PĂSTRAT PENTRU REFERINȚE VIITOARE: CITIȚI CU ATENȚIE.

EN

IMPORTANT, RETAIN FOR FUTURE REFERENCE: READ CAREFULLY.

General Safety

- Only for domestic use
- Maximum Load Capacity:
  Chair: Maximum load 120 kg.
  Table: Maximum load 30 kg.
- Not suitable for children under 3 years of age unless continuously supervised. Children aged 3-8 should only use this furniture under adult supervision.
- Children must not climb on the chairs or table. Climbing may cause the furniture to tip over, resulting in serious injury.
- Never stand on the chair seats or the table surface.
- Always place the furniture on a flat, dry, and stable floor. Uneven surfaces can compromise stability.

Assembly & Maintenance Warnings

- To ensure structural safety, check and tighten all screws, bolts, and fittings every 3 months. Loose joints can lead to instability.
- Do not modify the product structure or use non-original spare parts. Unauthorized modifications will void the warranty and may cause accidents.
- Keep packaging materials (plastic bags, foam) and small screws away from children to prevent suffocation or choking hazards.
- Do not place this furniture set near open flames, radiators, or other strong heat sources (e.g., electric heaters), as this may damage the materials or cause a fire hazard.
- Keep the furniture dry. Wipe up any spilled liquids immediately to prevent staining or material degradation.

Care & Maintenance

- Wipe clean with a soft, damp cloth. Dry immediately with a clean towel. Do not use abrasive cleaners, alcohol, or solvents.
- Avoid dragging the furniture across the floor. Lift it to move it to a new position. This protects both the furniture legs and your flooring.

FR

IMPORTANT:A LIRE ATTENTIVEMENT ET À CONSERVER POUR CONSULTATION ULTÉRIEURE.

Sécurité générale

- Uniquement pour un usage domestique.
- Capacité de charge maximale :
  Chaise : Charge maximale 120 kg.
  Table : Charge maximale 30 kg.
- Ne convient pas aux enfants de moins de 3 ans, sauf s'ils sont sous surveillance continue. Les enfants âgés de 3 à 8 ans ne doivent utiliser ce mobilier que sous la surveillance d'un adulte.
- Les enfants ne doivent pas grimper sur les chaises ou la table. L'escalade peut faire basculer le mobilier et entraîner des blessures graves.
- Ne jamais se tenir debout sur l'assise des chaises ou sur la surface de la table.
- Toujours placer le mobilier sur un sol plat, sec et stable. Les surfaces inégales peuvent compromettre la stabilité.

Avertissements d'assemblage et d'entretien

- Pour assurer la sécurité structurelle, vérifiez et resserrez toutes les vis, tous les boulons et les raccords tous les 3 mois. Des joints desserrés peuvent entraîner une instabilité.
- Ne modifiez pas la structure du produit et n'utilisez pas de pièces de rechange non originales. Les modifications non autorisées annuleront la garantie et pourraient provoquer des accidents.
- Gardez les matériaux d'emballage (sacs en plastique, mousse) et les petites vis hors de portée des enfants pour éviter les risques d'étouffement ou d'ingestion.
- Ne placez pas cet ensemble de mobilier près de flammes nues, de radiateurs ou d'autres sources de chaleur intense (par exemple, des radiateurs électriques), car cela pourrait endommager les matériaux ou provoquer un risque d'incendie.
- Gardez le mobilier au sec. Essuyez immédiatement tout liquide renversé pour éviter les taches ou la dégradation des matériaux.

Soins et entretien

- Nettoyez avec un chiffon doux et humide. Séchez immédiatement avec une serviette propre. N'utilisez pas de nettoyants abrasifs, d'alcool ou de solvants.
- Évitez de traîner le mobilier sur le sol. Soulevez-le pour le déplacer. Cela protège à la fois les pieds du mobilier et votre sol.

IMPORTANTE: LEA Y GUARDE PARA FUTURAS REFERENCIAS.

Seguridad general

- Solo para uso doméstico.
- Capacidad de carga máxima:
  Silla: Carga máxima 120 kg.
  Mesa: Carga máxima 30 kg.
- No apto para niños menores de 3 años, a menos que estén bajo supervisión continua. Los niños de 3 a 8 años solo deben usar este mobiliario bajo la supervisión de un adulto.
- Los niños no deben subirse a las sillas ni a la mesa. Subirse a los muebles puede hacer que se vuelquen y provocar lesiones graves.
- Nunca se pare sobre los asientos de las sillas ni sobre la superficie de la mesa.
- Coloque siempre los muebles sobre un suelo plano, seco y estable. Las superficies irregulares pueden comprometer la estabilidad.

Advertencias de montaje y mantenimiento

- Para garantizar la seguridad estructural, revise y apriete todos los tornillos, pernos y accesorios cada 3 meses. Las uniones flojas pueden provocar inestabilidad.
- No modifique la estructura del producto ni utilice piezas de repuesto no originales. Las modificaciones no autorizadas anularán la garantía y podrían provocar accidentes.
- Mantenga los materiales de embalaje (bolsas de plástico, espuma) y los tornillos pequeños fuera del alcance de los niños para evitar riesgos de asfixia o ingestión.
- No coloque este conjunto de muebles cerca de llamas abiertas, radiadores u otras fuentes de calor intensas (por ejemplo, calefactores eléctricos), ya que esto podría dañar los materiales o provocar un riesgo de incendio.
- Mantenga los muebles secos. Limpie inmediatamente cualquier líquido derramado para evitar manchas o la degradación del material.

Cuidado y mantenimiento

- Limpie con un paño suave y húmedo. Seque inmediatamente con una toalla limpia. No utilice limpiadores abrasivos, alcohol ni disolventes.
- Evite arrastrar los muebles por el suelo. Levántelos para moverlos a una nueva posición. Esto protege tanto las patas de los muebles como su suelo.

IMPORTANTE,RETER PARAREFERÊNCIA FUTURA: LEIA ATENTAMENTE.

Segurança geral

- Apenas para uso doméstico.
- Capacidade de carga máxima:
  Cadeira: Carga máxima 120 kg.
  Mesa: Carga máxima 30 kg.
- Não adequado para crianças com menos de 3 anos, a menos que sejam continuamente supervisionadas. Crianças dos 3 aos 8 anos só devem utilizar este mobiliário sob a supervisão de um adulto.
- As crianças não devem subir nas cadeiras ou na mesa. Subir nos móveis pode fazê-los tombar, resultando em ferimentos graves.
- Nunca fique em pé nos assentos das cadeiras ou na superfície da mesa.
- Coloque sempre os móveis num chão plano, seco e estável. Superfícies irregulares podem comprometer a estabilidade.

Avisos de montagem e manutenção

- Para garantir a segurança estrutural, verifique e aperte todos os parafusos, pernos e fixações a cada 3 meses. Juntas soltas podem levar à instabilidade.
- Não modifique a estrutura do produto nem utilize peças sobresselentes não originais. Modificações não autorizadas anularão a garantia e podem causar acidentes.
- Mantenha os materiais de embalagem (sacos de plástico, espuma) e os parafusos pequenos longe do alcance das crianças para evitar riscos de asfixia ou ingestão.
- Não coloque este conjunto de móveis perto de chamas abertas, radiadores ou outras fontes de calor fortes (por exemplo, aquecedores elétricos), pois isso pode danificar os materiais ou causar risco de incêndio.
- Mantenha os móveis secos. Limpe imediatamente qualquer líquido derramado para evitar manchas ou degradação do material.

Cuidados e manutenção

- Limpe com um pano macio e húmido. Seque imediatamente com uma toalha limpa. Não utilize produtos de limpeza abrasivos, álcool ou solventes.
- Evite arrastar os móveis pelo chão. Levante-os para os mover para uma nova posição. Isto protege tanto os pés dos móveis como o seu pavimento.

DE

WICHTIG! SORGFÄLTIG LESEN UND ZUM SPÄTEREN NACHSCHLAGEN AUFBEWAHREN.

Allgemeine Sicherheit

- Nur für den Hausgebrauch.
- Maximale Tragfähigkeit:
  Stuhl: Maximale Belastung 120 kg.
  Tisch: Maximale Belastung 30 kg.
- Nicht geeignet für Kinder unter 3 Jahren, es sei denn, sie werden ständig beaufsichtigt. Kinder im Alter von 3 bis 8 Jahren dürfen diese Möbel nur unter Aufsicht von Erwachsenen benutzen.
- Kinder dürfen nicht auf den Stühlen oder dem Tisch klettern. Das Klettern kann zum Umkippen der Möbel führen und schwere Verletzungen verursachen.
- Stellen Sie sich niemals auf die Sitzflächen der Stühle oder die Tischplatte.
- Stellen Sie die Möbel immer auf einen ebenen, trockenen und stabilen Boden. Unebene Flächen können die Stabilität beeinträchtigen.

Warnungen zur Montage und Wartung

- Um die strukturelle Sicherheit zu gewährleisten, überprüfen und ziehen Sie alle Schrauben, Bolzen und Verbindungen alle 3 Monate fest. Lose Verbindungen können zu Instabilität führen.
- Nehmen Sie keine Änderungen an der Produktstruktur vor und verwenden Sie keine nicht originalen Ersatzteile. Nicht autorisierte Änderungen führen zum Erlöschen der Garantie und können Unfälle verursachen.
- Halten Sie Verpackungsmaterial (Plastiktüten, Schaumstoff) und kleine Schrauben von Kindern fern, um Erstickungs- oder Verschluckungsgefahren zu vermeiden.
- Stellen Sie dieses Möbelset nicht in die Nähe von offenem Feuer, Heizkörpern oder anderen starken Wärmequellen (z. B. elektrische Heizgeräte), da dies die Materialien beschädigen oder eine Brandgefahr verursachen kann.
- Halten Sie die Möbel trocken. Wischen Sie verschüttete Flüssigkeiten sofort auf, um Flecken oder Materialschäden zu vermeiden.

Pflege und Wartung

- Reinigen Sie die Oberflächen mit einem weichen, feuchten Tuch. Trocknen Sie sie sofort mit einem sauberen Handtuch ab. Verwenden Sie keine Scheuermittel, Alkohol oder Lösungsmittel.
- Vermeiden Sie es, die Möbel über den Boden zu ziehen. Heben Sie sie an, um sie an eine neue Position zu bringen. Dies schützt sowohl die Möbelfüße als auch Ihren Bodenbelag.

IMPORTANTE!CONSERVAREILPRESENTE MANUALE PER FUTURO RIFERIMENTO E LEGGERLO ATTENTAMENTE.

Sicurezza generale

- Solo per uso domestico.
- Capacità di carico massima:
  Sedia: Carico massimo 120 kg.
  Tavolo: Carico massimo 30 kg.
- Non adatto a bambini di età inferiore ai 3 anni, a meno che non siano continuamente sorvegliati. I bambini di età compresa tra 3 e 8 anni dovrebbero utilizzare questi mobili solo sotto la supervisione di un adulto.
- I bambini non devono arrampicarsi sulle sedie o sul tavolo. Arrampicarsi può causare il ribaltamento dei mobili, provocando lesioni gravi.
- Non salire mai sulle sedute delle sedie o sul piano del tavolo.
- Posizionare sempre i mobili su un pavimento piano, asciutto e stabile. Le superfici irregolari possono compromettere la stabilità.

Avvertenze di montaggio e manutenzione

- Per garantire la sicurezza strutturale, controllare e serrare tutte le viti, i bulloni e i raccordi ogni 3 mesi. I giunti allentati possono portare a instabilità.
- Non modificare la struttura del prodotto o utilizzare parti di ricambio non originali. Le modifiche non autorizzate invalideranno la garanzia e potrebbero causare incidenti.
- Tenere i materiali di imballaggio (sacchetti di plastica, schiuma) e le viti piccole lontani dalla portata dei bambini per evitare rischi di soffocamento o ingestione.
- Non posizionare questo set di mobili vicino a fiamme libere, radiatori o altre forti fonti di calore (ad esempio, stufe elettriche), poiché ciò potrebbe danneggiare i materiali o causare un rischio di incendio.
- Tenere i mobili asciutti. Pulire immediatamente eventuali liquidi versati per evitare macchie o il degrado del materiale.

Cura e manutenzione

- Pulire con un panno morbido e umido. Asciugare immediatamente con un asciugamano pulito. Non utilizzare detergenti abrasivi, alcol o solventi.
- Evitare di trascinare i mobili sul pavimento. Sollevarli per spostarli in una nuova posizione. Questo protegge sia le gambe dei mobili che il pavimento.

RO

IMPORTANT, PĂSTRAȚI PENTRU REFERINȚE VIITOARE: CITIȚI CU ATENȚIE.

Siguranță generală

- Doar pentru uz casnic.
- Capacitatea maximă de încărcare:
  Scaun: Sarcină maximă 120 kg.
  Masă: Sarcină maximă 30 kg.
- Nu este potrivit pentru copii cu vârsta sub 3 ani, cu excepția cazului în care sunt supravegheați continuu. Copiii cu vârsta cuprinsă între 3 și 8 ani ar trebui să utilizeze aceste mobilă doar sub supravegherea unui adult.
- Copiii nu trebuie să se cațere pe scaune sau pe masă. Cățărarea poate face ca mobilierul să se răstoarne, provocând răni grave.
- Nu stați niciodată în picioare pe șezuturile scaunelor sau pe suprafața mesei.
- Așezați întotdeauna mobilierul pe o podea plană, uscată și stabilă. Suprafețele inegale pot compromite stabilitatea.

Avertismente de asamblare și întreținere

- Pentru a asigura siguranța structurală, verificați și strângeți toate șuruburile, buloanele și îmbinările la fiecare 3 luni. Îmbinările slăbite pot duce la instabilitate.
- Nu modificați structura produsului și nu utilizați piese de schimb care nu sunt originale. Modificările neautorizate vor anula garanția și pot provoca accidente.
- Țineți materialele de ambalare (pungi de plastic, spumă) și șuruburile mici departe de copii pentru a preveni riscurile de sufocare sau înghițire.
- Nu așezați acest set de mobilă în apropierea flăcărilor deschise, a radiatoarelor sau a altor surse puternice de căldură (de exemplu, încălzitoare electrice), deoarece acest lucru poate deteriora materialele sau poate provoca un risc de incendiu.
- Păstrați mobilierul uscat. Ștergeți imediat orice lichid vărsat pentru a preveni petele sau degradarea materialului.

Îngrijire și întreținere

- Curățați cu o cârpă moale și umedă. Uscați imediat cu un prosop curat. Nu utilizați agenți de curățare abrazivi, alcool sau solvenți.
- Evitați târârea mobilierului pe podea. Ridicați-l pentru a-l muta într-o nouă poziție. Acest lucru protejează atât picioarele mobilierului, cât și pardoseala.

EN Operation Instructions

● Please confirm that all components are present before beginning assembly.
● Place all parts on a clean and smooth surface to prevent any damage.
● Do not fully tighten any screws until all screws have been initially tightened. This could cause the frame to warp.
● If wobbling persists or screw holes fail to align, loosen the screws and tighten them sequentially.

FR Instructions pratiques

● Avant de commencer l'assemblage, veuillez confirmer que tous les composants sont présents.
● Placez toutes les pièces sur une surface propre et lisse de manière à éviter tout dommage.
● Ne serrez complètement aucune vis tant que toutes les vis n'ont pas été serrées initialement. Cela pourrait déformer le cadre.
● Si des oscillations persistent ou si les trous de vis ne s'alignent pas, desserrez les vis et serrez-les séquentiellement.

ES Instrucciones de operación

● Por favor, confirme que todos los componentes están presentes antes de comenzar el ensamblaje.
● Coloque todas las piezas sobre una superficie limpia y lisa para evitar daños.
● No apriete completamente ningún tornillo hasta que todos los tornillos hayan sido apretados inicialmente. Esto podría deformar el armazón.
● Si persisten balanceos o los orificios de los tornillos no se alinean, afloje los tornillos y apriételos secuencialmente.

PT Instrucciones de funcionamiento

● Por favor, confirme que todos os componentes estão presentes antes de começar a montagem.
● Coloque todas as peças numa superfície limpa e lisa para evitar danos.
● Não aperte completamente nenhum parafuso até que todos os parafusos tenham sido apertados inicialmente. Isso pode deformar a estrutura.
● Se houver oscilações persistentes ou os furos dos parafusos não se alinharem, afrouxe os parafusos e aperte-os sequencialmente.

DE Betriebsanleitung

● Bitte bestätigen Sie, dass alle Komponenten vor Beginn der Montage vorhanden sind.
● Legen Sie alle Teile auf eine saubere und ebene Fläche, um Beschädigungen zu vermeiden.
● Ziehen Sie keine Schrauben vollständig an, bis alle Schrauben zunächst angezogen wurden. Dies könnte den Rahmen verziehen.
● Falls Wackeln anhält oder Schraubenlöcher nicht ausgerichtet sind, lockern Sie die Schrauben und ziehen Sie sie nacheinander an.

IT Istruzioni per l'uso

● Prima di iniziare l'assemblaggio, confermare che tutti i componenti siano presenti.
● Posiziona tutte le parti su una superficie pulita e liscia per evitare danni.
● Non stringere completamente alcuna vite finché tutte le viti non sono state avvitate inizialmente. Ciò potrebbe deformare il telaio.
● Se persistono oscillazioni o i fori delle viti non si allineano, allentare le viti e stringerle sequenzialmente.

RO Instrucțiuni de Utilizare

● Vă rugăm să confirmați că toate componentele sunt prezente înainte de a începe asamblarea.
● Așezați toate piesele pe o suprafață curată și netedă pentru a preveni orice deteriorare.
● Nu strângeți complet nicio șurub până când toate șuruburile nu au fost strânse inițial. Acest lucru ar putea provoca deformarea cadrului.
● Dacă balansarea persistă sau găurile pentru șuruburi nu se aliniază, slăbiți șuruburile și strângeți-le secvențial.

PARTS

① x 4	② x 4	③ x 4
④ x 4	⑤ x 1	⑥ x 1
⑦ x 3	⑧ x 1	⑨ x 4

HARDWARE

A x 16 M8*16 +2 (spare)	B x 12 M8*25 +2 (spare)	C x 4 M8*50 +1 (spare)
D x 28 M8 +2 (spare)	E x 1 M5	F x 4
G x 4 M6*30 +1 (spare)	H x 16 M6*45 +2 (spare)	I x 16 M6*25 +2 (spare)
J x 1 M4	K x 20 M6 +2 (spare)	

01

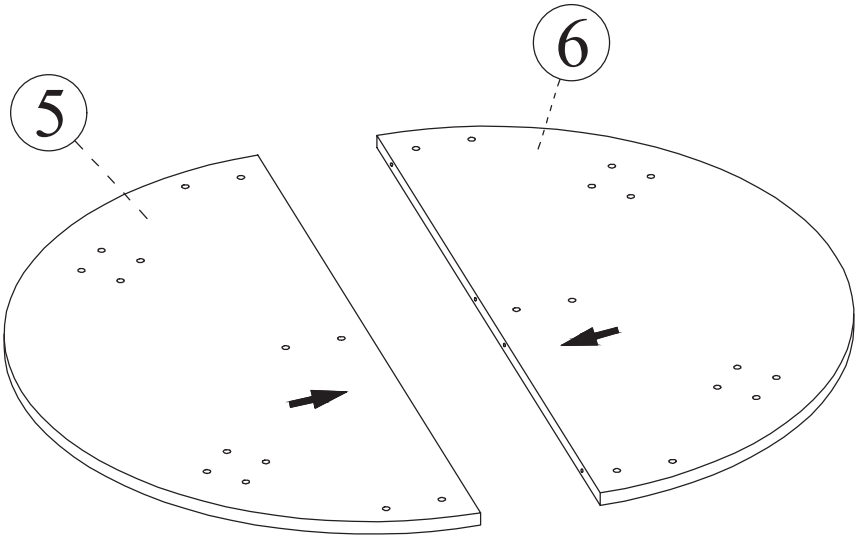

02

B	x 12
M8*25	

D	x 12
M8	

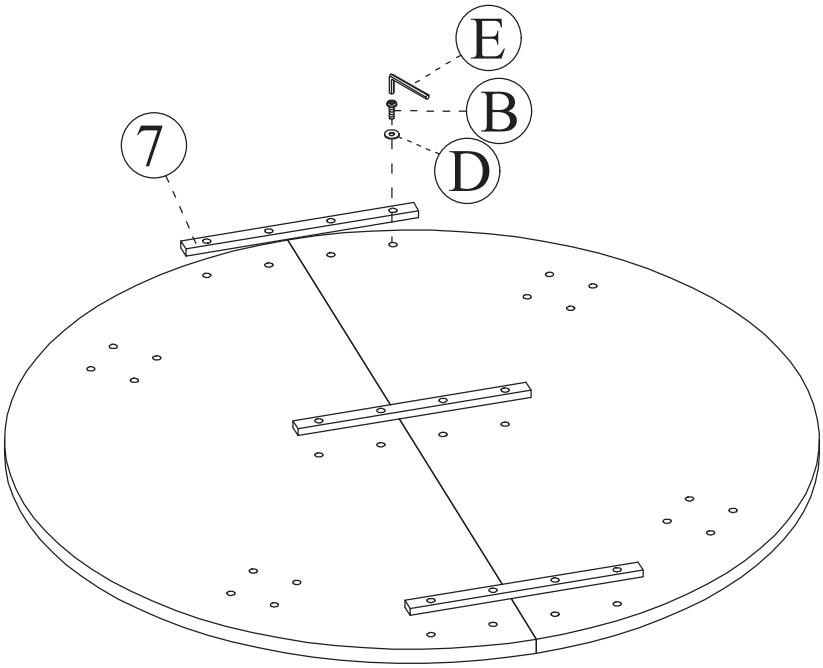

03

C	x 4
M8*50	

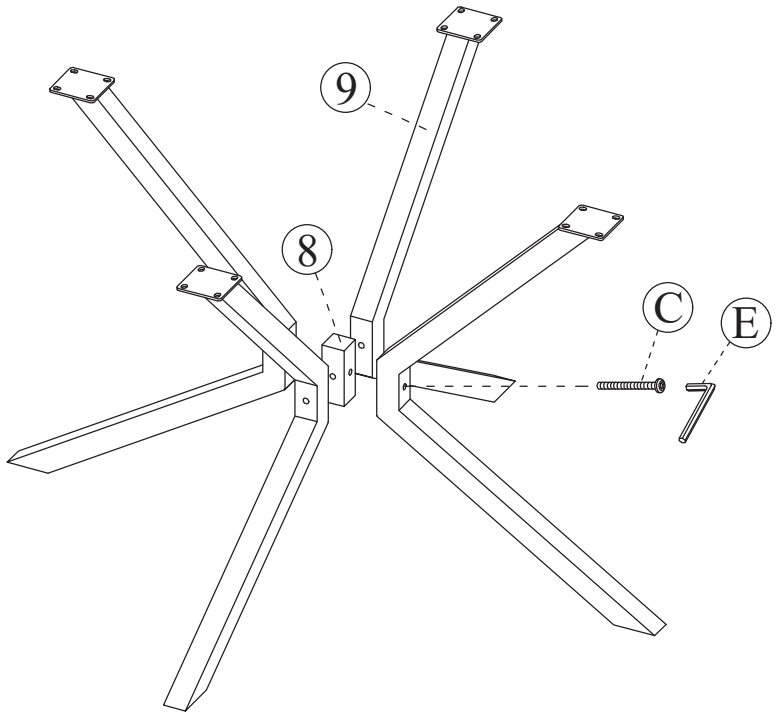

04

A	x 16
M8*16	

D	x 16
M8	

F	x 4

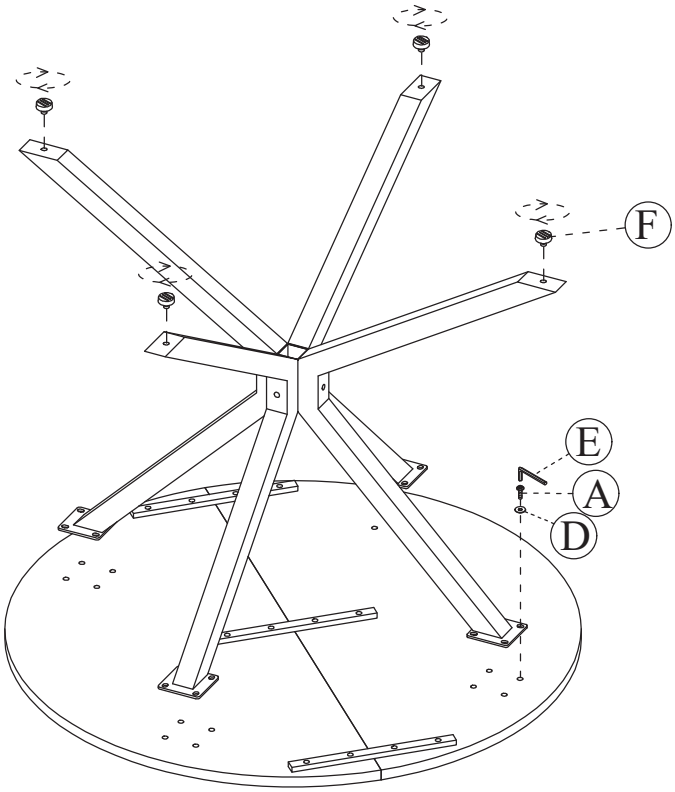

05

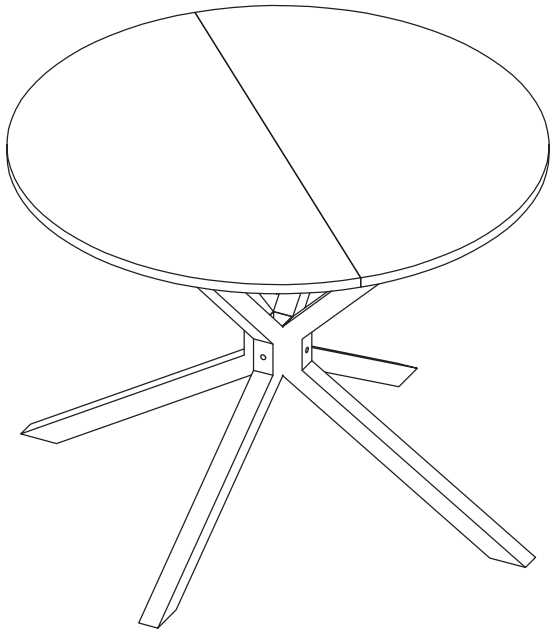

06

G	x 4
M6*30	

H	x 16
M6*45	

K	x 20
M6	

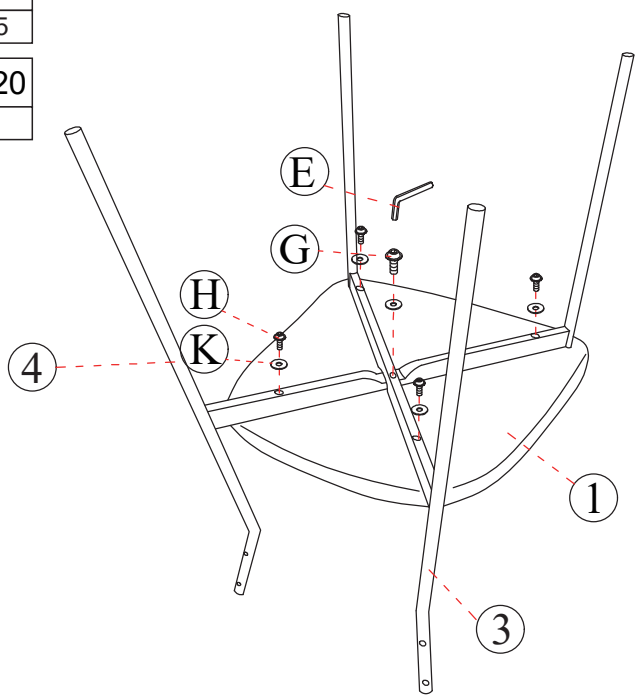

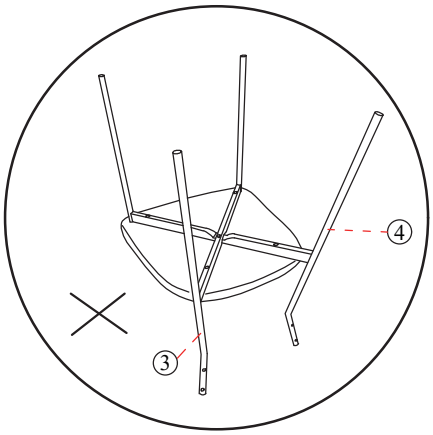

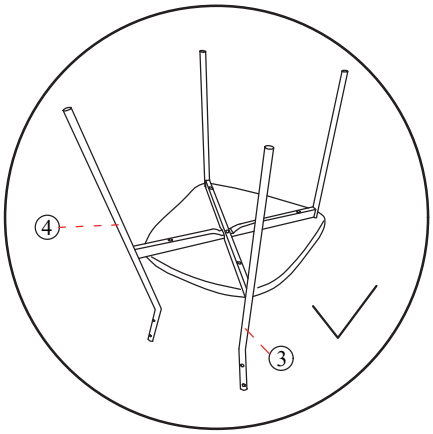

x4

I	x 16
M6*25	

07

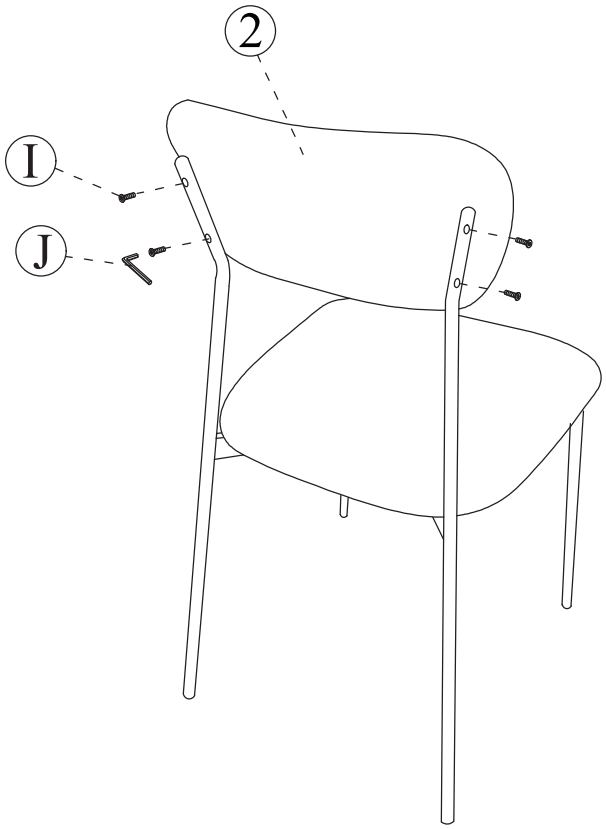

x4

08

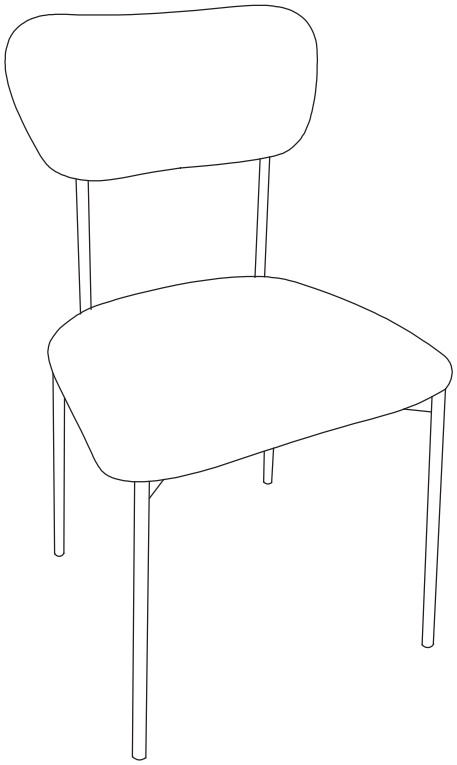

x4

Done

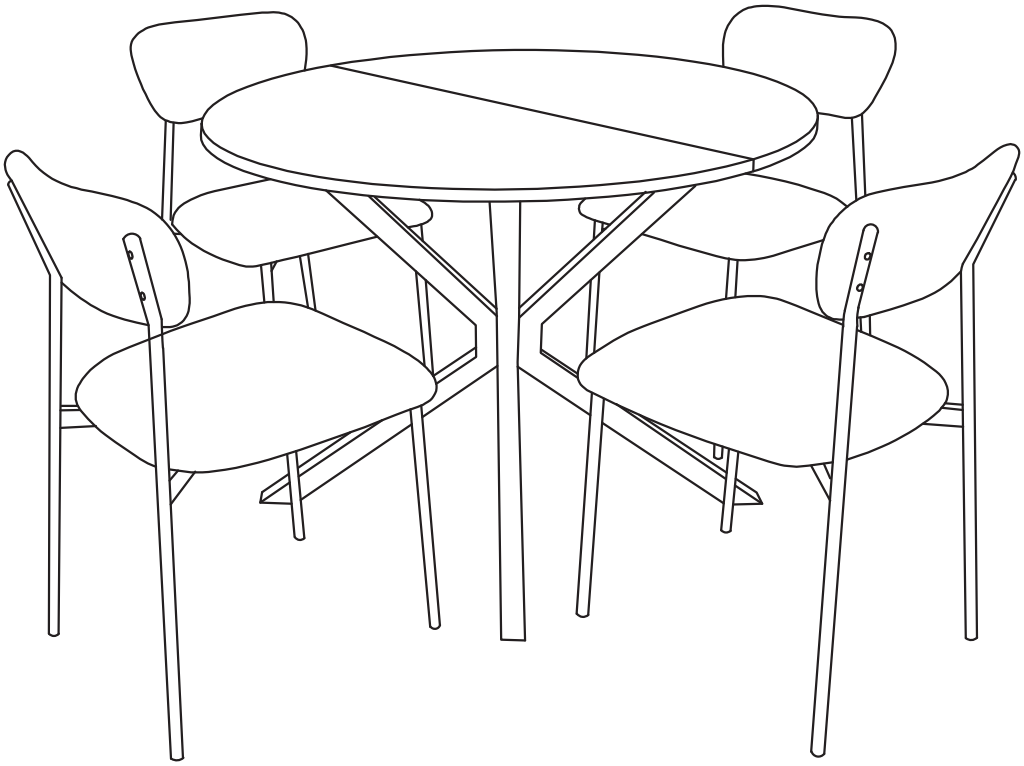

US

If you have any questions, please contact our customer care center, Our contact details are below:

001-877-644-9366

customerservice@aosom.com

Imported by Aosom LLC
7777 Center Ave. Suite 430
Huntington Beach, CA 92647-9998 USA
MADE IN CHINA

CA

If you have any questions, please contact our customer care center, Our contact details are below:

416-792-6088

customerservice@aosom.ca

Imported by Aosom Canada Inc.
7270 Woodbine Avenue, Unit 307, Markham,
Ontario Canada L3R 4B9
MADE IN CHINA

Si vous avez la moindre question, veuillez contacter notre centre d'assistance à la clientèle,Nos coordonnées sont les suivantes:

416-792-6088

customerservice@aosom.ca

Importé par Aosom Canada Inc.
7270 Woodbine Avenue, unité 307,
Markham, Ontario Canada L3R 4B9
FABRIQUÉ EN CHINE

UK

If you have any questions, please contact our customer care center, Our contact details are below:

0044-800-240-4004

enquiries@mhstar.co.uk

IMPORTER ADDRESS:
MH STAR UK Ltd
1 Northampton Cross Logistics Park
Northampton Cross Road
Northampton
NN4 9FH
MADE IN CHINA

DE

Wenn Sie Fragen haben, wenden Sie sich bitte an unser Kundendienstzentrum,Unsere Kontaktdaten stehen unten:

+49 40 87408465

service@aosom.de

ADRESSE DES IMPORTEURE/Hersteller/REP:
MH Handel GmbH
Wendenstraße 309
D-20537 Hamburg
Germany
IN CHINA HERGESTELLT

IT

In caso di dubbio, si prega di contattare il nostro centro assistenza clienti,I nostri dettagli di contatto sono di seguito:

0039-0249471447

clienti@aosom.it

IMPORTATO DA/Produttore/REP:
AOSOM Italy srl
Centro Direzionale Milanofiori
Strada 1 Palazzo F1
20057 Assago (MI)
P.I.: 08567220960
FATTO IN CINA

ES

Si tiene alguna pregunta, comuníquese con nuestro Centro de Atención al Cliente,Nuestros datos de contacto son los siguientes:

0034-931294512

atencioncliente@aosom.es

IMPORTADOR/Fabricante/REP:
SPANISH AOSOM, S.L.
C/ROC GROS,Nº15.08550, ELS HOSTALETS DE BALENYÀ, SPAIN.
B66295775
HECHO EN CHINA

Se tiver alguma dúvida, por favor contacte o nosso Centro de Atendimento ao Cliente,Os nossos dados de contacto são os seguintes:

0034-931294512

info@aosom.pt.

IMPORTADOR/Fabricante/REP:
SPANISH AOSOM, S.L
C.ROC GROS N.15, 08550. ELS HOSTALETS DE BALENYÀ
FEITO NA CHINA

FR

Si vous avez la moindre question, veuillez contacter notre centre d'assistance à la clientèle,Nos coordonnées sont les suivantes:

0033-1-84166106

aosom@mhfrance.fr

Importé par/Fabricant/REP:
MH FRANCE
2 Rue Maurice Hartmann
92130 Issy Les Moulineaux
France
FABRIQUÉ EN CHINE

FR
DONNEZ OU RECYCLEZ
ASSOCIATION OU LIVRAISON OU DÉCHÈTERIE
Adresses sur quefairedemesdechets.fr