AIYAPLAY

IN260300150V01_UK_DE_FR_ES_PT_IT

313-029V00

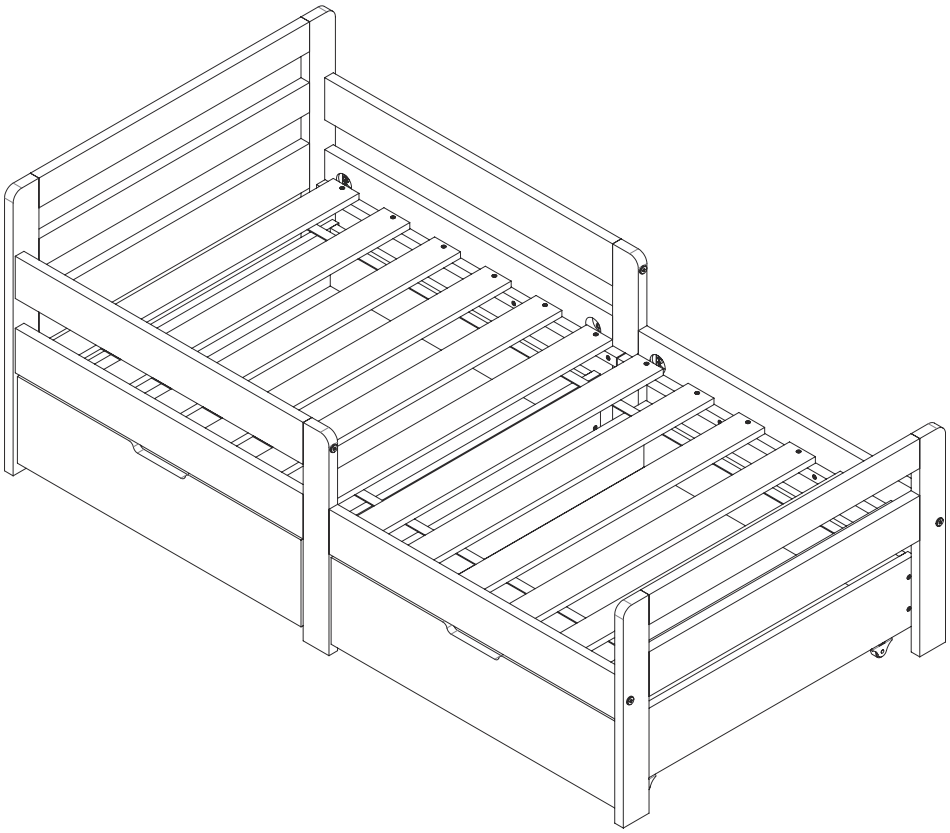

11 STEPS

1 HR

EN_WARNING: Suitable for children of 4 years old+; Max weight: 80 kg.
DE_ACHTUNG: Geeignet für Kinder im Alter von 4 Jahren+; Max. Gewicht: 80 kg.
FR_ATTENTION: Convient aux enfants de 4 ans+; Poids maximum: 80 kg.
ES_ADVERTENCIA: Adecuado para los niños de 4 años+; Peso máximo: 80 kg.
PT_ADVERTÊNCIA: Adequado para crianças de 4 anos+; Peso máximo: 80 kg.
IT_AVVERTENZA: Adatto a bambini di 4 anni+; Peso massimo: 80 kg.

***EN*_IMPORTANT, RETAIN FOR FUTURE REFERENCE: READ CAREFULLY.**
***FR*_IMPORTANT:A LIRE ATTENTIVEMENT ET À CONSERVER POUR CONSULTATION ULTÉRIEURE.**
***ES*_IMPORTANTE, LEA Y GUARDE PARA FUTURAS REFERENCIAS.**
***PT*_IMPORTANTE, RETER PARA REFERÊNCIA FUTURA: LEIA ATENTAMENTE.**
***DE*_WICHTIG! SORGFÄLTIG LESEN UND FÜR SPÄTER NACHSCHLAGEN AUFBEWAHREN.**
***IT*_IMPORTANTE! CONSERVARE IL PRESENTE MANUALE PER FUTURO RIFERIMENTO E LEGGERLO ATTENTAMENTE.**

IMPORTANT! READ CAREFULLY AND KEEP FOR FUTURE REFERENCE.

WARNING:

1. **WARNING:** Not suitable for children under 4 years.
2. Assembly to be carried out by a competent adult only.
3. During assembly children should be kept away from the product due to possible risk of injury.
4. To be used under the direct supervision of an adult.
5. Place it on a flat and clean floor, Check all the parts are well connected before use.
6. DO NOT place this product near a window as it can be used as a step by the child and cause the child to fall out of the window.
7. **WARNING:** Do not place this child's bed near heat sources, windows and other furniture.
8. **WARNING:** Do not to use this child's bed if any part is broken, torn or missing and use only spare parts approved by the manufacturer.
9. This child's bed conforms to BS 8509:2008+A1:2011.
10. All assembly fittings should always be tightened properly.
11. Regularly check all fastenings to ensure that they properly tightened.
12. The size of the mattress(Not supplied) to be used with the child's bed is 140x70cm.
13. It should be placed either tightly against any wall or have a gap of 300 mm between the wall and the side of the bed.

MAINTENANCE & CARE

A. Keep all instructions and parts relating to this product for future reference.

B. Wood: regularly dust with a clean, soft and dry cloth.

C. Do not use any abrasive or acidic products. Never use cleaning solvents. Professional cleaning only.

IMPORTANT ! À LIRE ATTENTIVEMENT ET À CONSERVER EN VUE D'UNE CONSULTATION ULTRIEURE.

ATTENTION:

1. **ATTENTION :** Ne convient pas aux enfants de moins de 4 ans.
2. Montage à effectuer uniquement par un adulte compétent.
3. Pendant l'assemblage, les enfants doivent être tenus à l'écart du produit en raison d'un risque de blessure possible.
4. À utiliser sous la surveillance directe d'un adulte.
5. Posez-le sur un sol plat et propre. Vérifiez que toutes les pièces sont bien connecté es avant toute utilisation.
6. NE PAS placer ce produit près d'une fenêtre ; il pourrait être utilisé comme marchepied par un enfant et le faire tomber par la fenêtre.
7. **ATTENTION :** Ne pas placer ce lit d'enfant près de sources de chaleur, de fenêtres ni d'autres meubles.
8. **ATTENTION :** Ne pas utiliser ce lit d'enfant si une pièce est cassée, déchirée ou manquante ; n'utiliser que des pièces de rechange approuvées par le fabricant.
9. Ce lit d'enfant est conforme à la norme BS 8509:2008+A1:2011.
10. Tous les accessoires de montage doivent toujours être correctement serrés.
11. Vérifiez régulièrement toutes les fixations pour vous assurer qu'elles sont correctement serrées.
12. Les dimensions du matelas (non fourni) à utiliser avec ce lit d'enfant sont 140x70 cm.
13. Il doit être placé soit fermement contre un mur, soit avec un espacement de 300 mm entre le mur et le côté du lit.

ENTRETIEN ET MAINTENANCE

A. Conservez toutes les instructions et les pièces relatives à ce produit pour pouvoir vous y référer ultérieurement.

B. Bois : Dépoussiérer régulièrement avec un chiffon propre, doux et sec.

C. Proscrire tout abrasif et produits acides. Ne jamais employé de solvants.

WICHTIG! SORGFÄLTIG LESEN UND FÜR KÜNFTIGES NACHLESEN AUFBEWAHREN.

ACHTUNG:

1. **ACHTUNG:** Nicht geeignet für Kinder unter 4 Jahren.
2. Die Montage darf nur von einer kompetenten erwachsenen Person durchgeführt werden.
3. Während der Montage sollten Kinder vom Produkt ferngehalten werden, da Verletzungsgefahr besteht.
4. Es ist unter der direkten Aufsicht eines Erwachsenen zu verwenden.
5. Stellen Sie es auf einen flachen und sauberen Boden. Prüfen Sie, ob alle Teile vor der Verwendung gut verbunden sind.
6. Stellen Sie dieses Produkt NICHT in der Nähe eines Fensters auf, da es vom Kind als Stufe verwendet werden und das Kind dadurch aus dem Fenster fallen kann.
7. **ACHTUNG:** Dieses Kinderbett nicht in der Nähe von Wärmequellen, Fenstern und anderen Möbeln platzieren.
8. **ACHTUNG:** Dieses Kinderbett nicht verwenden, wenn Teile gebrochen, zerrissen oder fehlen. Nur vom Hersteller zugelassene Ersatzteile verwenden.
9. Dieses Kinderbett entspricht der Norm BS 8509:2008+A1:2011.
10. Alle Montageteile sollten immer richtig festgezogen sein.
11. Überprüfen Sie regelmäßig alle Befestigungen, um sicherzustellen, dass sie richtig angezogen sind.
12. Die Größe des mit dem Kinderbett zu verwendenden Matratzen (nicht im Lieferumfang enthalten): 140x70 cm.
13. Es muss entweder dicht an einer Wand stehen oder einen Abstand von 300 mm zwischen Wand und Bettseite aufweisen.

WARTUNG & PFLEGE

A. Bewahren Sie alle Anweisungen und Teile, die sich auf dieses Produkt beziehen, zur späteren Verwendung auf.

B. Holz: Regelmäßig mit einem sauberen, weichen und trockenen Tuch abstauben.

C. Keinesfalls abrasive und ätzende Reinigungsprodukte anwenden. Verwenden Sie niemals Lösungsmittel.

IMPORTANTE! LEGGERE ATTENTAMENTE E CONSERVARE PER RIFERIMENTO FUTURO.

AVVERTENZE:

1. **ATTENZIONE:** Non adatto a bambini di età inferiore ai 4 anni.
2. L'assemblaggio deve essere effettuato esclusivamente da un adulto competente.
3. Durante l'assemblaggio i bambini devono essere tenuti lontani dal prodotto a causa del possibile rischio di lesioni.
4. Da utilizzare sotto la diretta supervisione di un adulto.
5. Posizionaelo su una superficie piana e pulita, controllare che tutte le parti siano connesse correttamente prima dell'uso.
6. NON posizionare il prodotto vicino a una finestra, poiché potrebbe essere utilizzato come gradino dal bambino e causarne la caduta dalla finestra.
7. **ATTENZIONE:** Non posizionare questo lettino per bambini vicino a fonti di calore, finestre o altri mobili.
8. **ATTENZIONE**: Non utilizzare questo lettino se parti sono rotte, lacerate o mancanti. Utilizzare solo ricambi approvati dal produttore.
9. Questo lettino è conforme alla norma BS 8509:2008+A1:2011.
10. Tutti i componenti di assemblaggio devono essere sempre serrati correttamente.
11. Controllare regolarmente tutti i fissaggi per assicurarsi che siano adeguatamente serrati.
12. Le dimensioni del materasso (non fornito) da utilizzare con il lettino sono 140x70 cm.
13. Deve essere posizionato either saldamente contro un muro oppure con uno spazio di 300 mm tra il muro e il lato del letto.

MANUTENZIONE & CURA

A. Conservare tutte le istruzioni e le parti relative a questo prodotto per riferimenti futuri.

B. Legno: spolverare regolarmente con un panno pulito, morbido e asciutto.

C. Non usare prodotti abrasivi o acidi. Non usare mai solventi.

¡IMPORTANTE! LEA CUIDADOSAMENTE Y GUARDE PARA LAS REFERENCIAS FUTURAS.

ADVERTENCIA:

1. **ADVERTENCIA:** No apto para menores de 4 años.
2. El montaje debe ser realizado únicamente por un adulto competente.
3. Durante el montaje, los niños deben mantenerse alejados del producto debido al posible riesgo de lesiones.
4. El producto debe ser utilizado bajo la supervisión directa de un adulto.
5. Colóquelo sobre un piso plano y limpio. Verifique si todas las piezas estén conectadas adecuadamente antes de utilizarlo.
6. NO coloque este producto cerca de ventanas, de lo contrario, los niños pueden utilizarlo como un escalón y hacer que se caigan por la ventana.
7. **ADVERTENCIA:** No colocar esta cama infantil cerca de fuentes de calor, ventanas ni otros muebles.
8. **ADVERTENCIA:** No usar esta cama infantil si alguna pieza está rota, rota o faltante. Utilizar solo repuestos aprobados por el fabricante.
9. Esta cama infantil cumple la norma BS 8509:2008+A1:2011.
10. Todos los accesorios de montaje deben estar siempre bien apretados.
11. Revise periódicamente todas las fijaciones para asegurarse de que están correctamente apretadas.
12. El tamaño del colchón (no suministrado) para usar con esta cama es de 140x70 cm.
13. Debe colocarse bien pegada a una pared o con una separación de 300 mm entre la pared y el lateral de la cama.

MANTENIMIENTO Y CUIDADO

A. Guarde todas las instrucciones y piezas relativas juntas con este producto para las referencias futuras.

B. Madera: quitar el polvo regularmente con un paño limpio, suave y seco.

C. No utilice productos abrasivos o ácidos. No utilice nunca disolventes de limpieza. Sólo se debe realizar una limpieza profesional.

IMPORTANTE! LER ATENTAMENTE E GUARDAR PARA REFERÊNCIA FUTURA.

ADVERTÊNCIA:

1. **AVISO:** Não adequado para crianças menores de 4 anos.
2. Montagem a ser realizada apenas por um adulto competente.
3. Durante a montagem, as crianças devem ser mantidas afastadas do produto devido ao possível risco de lesões.
4. O produto deve ser utilizado sob a supervisão directa de um adulto.
5. Colocá-lo sobre um chão plano e limpo. Verificar se todas as peças estão devidamente conectadas antes da sua utilização.
6. NÃO coloque este produto perto de janelas, caso contrário as crianças podem usá-lo como um degrau e fazê-las cair da janela.
7. **AVISO:** Não coloque esta cama infantil perto de fontes de calor, janelas ou outros móveis.
8. **AVISO:** Não utilize esta cama infantil se alguma peça estiver partida, rasgada ou em falta. Utilize apenas peças sobresselentes aprovadas pelo fabricante.
9. Esta cama infantil está em conformidade com a norma BS 8509:2008+A1:2011.
10. Todos os acessórios de montagem devem estar sempre devidamente apertados.
11. Verifique regularmente todas as fixações para garantir que estejam devidamente apertadas.
12. As dimensões do colchão (não fornecido) a utilizar com a cama infantil são 140x70 cm.
13. Deve ser colocada ou bem encostada à parede ou com uma folga de 300 mm entre a parede e o lado da cama.

MANUTENÇÃO E CUIDADOS

A. Manter todas as instruções e peças relacionadas com este produto em guardadas para referência futura.

B. Madeira: Pó regularmente com um espanador limpo, macio e seco.

C. Proibir qualquer esfregão e produtos ácidos. Nunca utilizar solvente de limpeza. Apenas limpeza profissional.

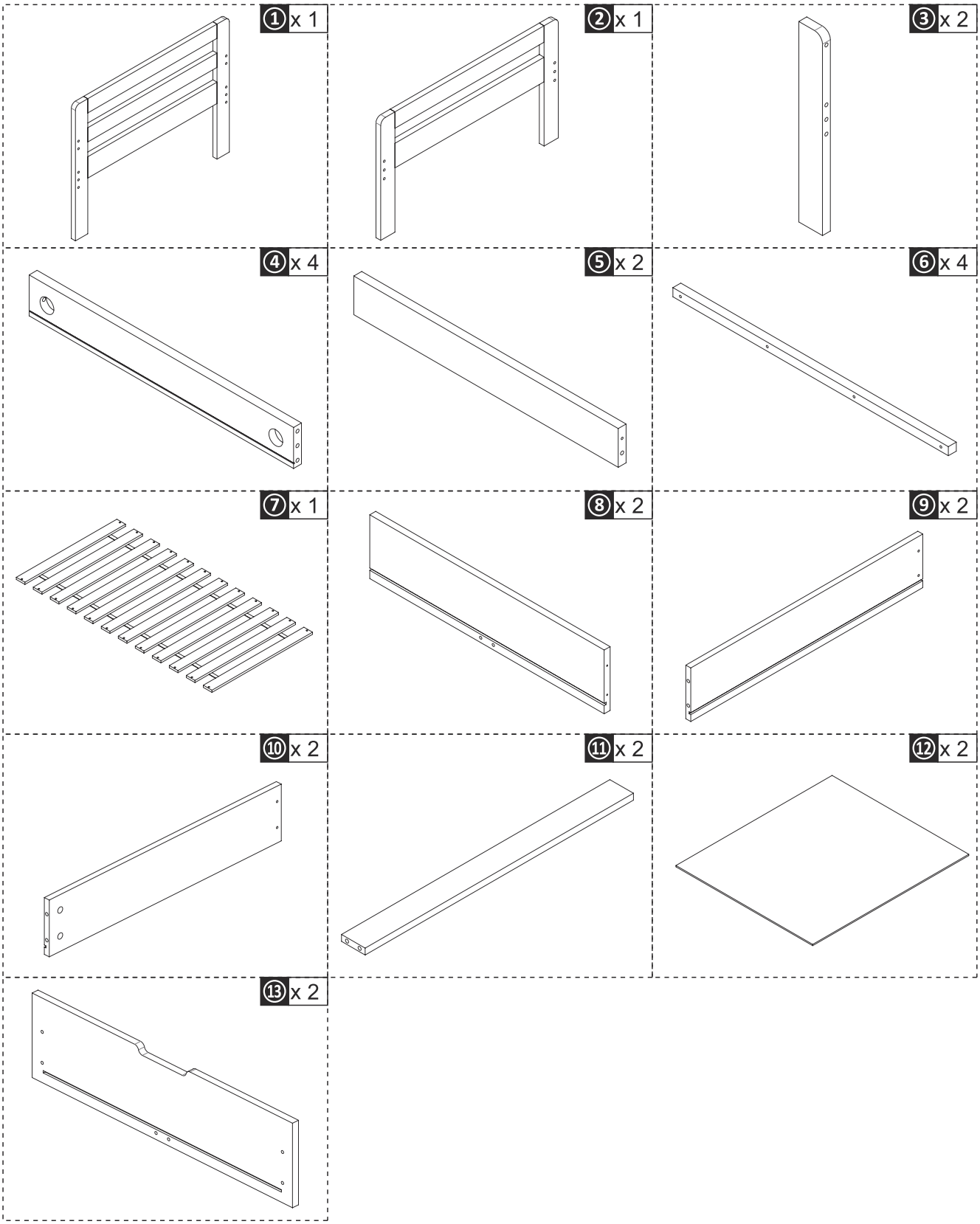
① x 1
② x 1
③ x 2
④ x 4
⑤ x 2
⑥ x 4
⑦ x 1
⑧ x 2
⑨ x 2
⑩ x 2
⑪ x 2
⑫ x 2
⑬ x 2

HARDWARE

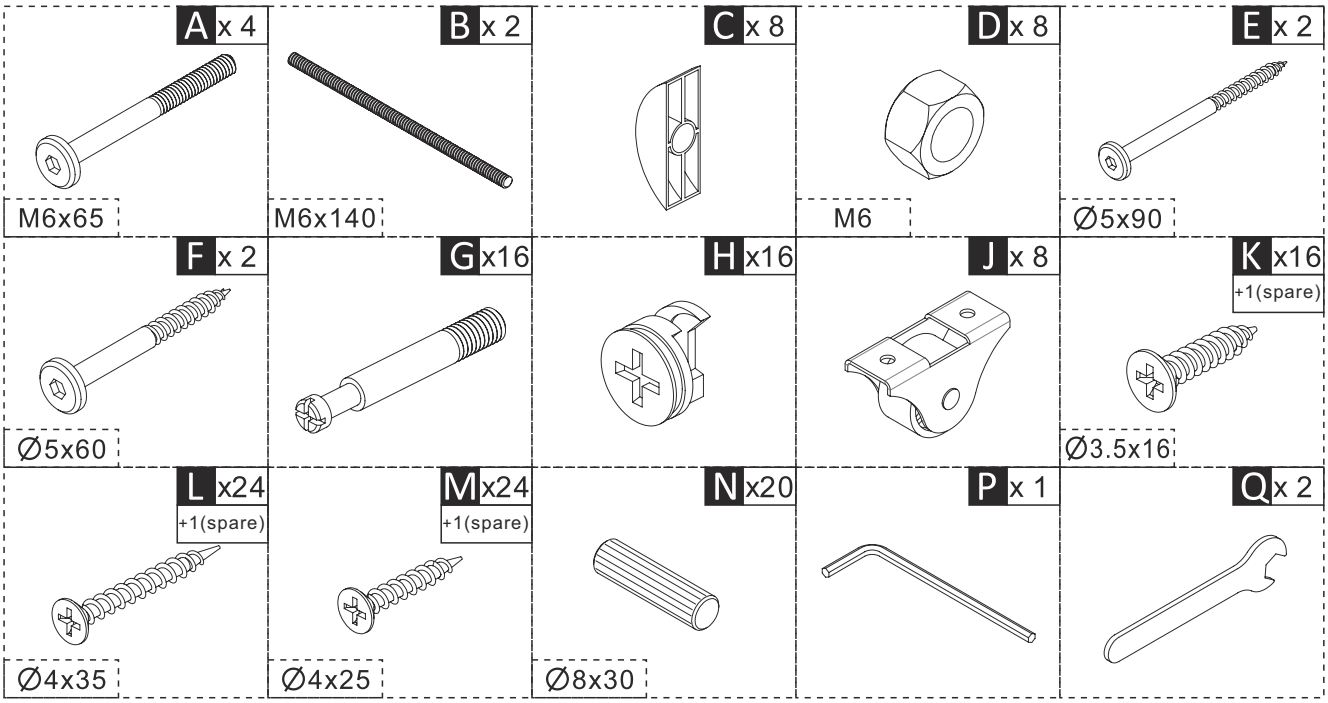

01

Nx20

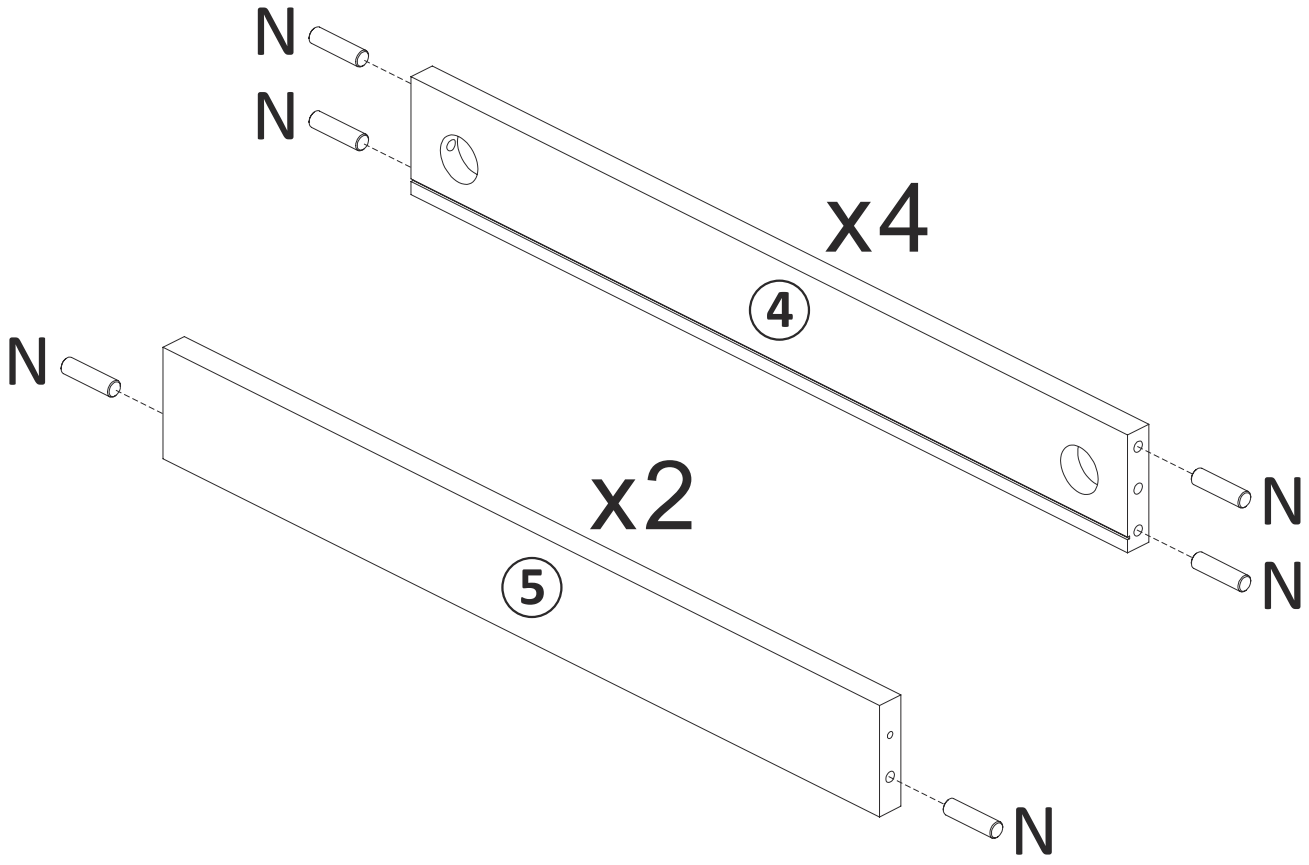

02

Bx2
Cx4
Dx4
Ex2
Qx2

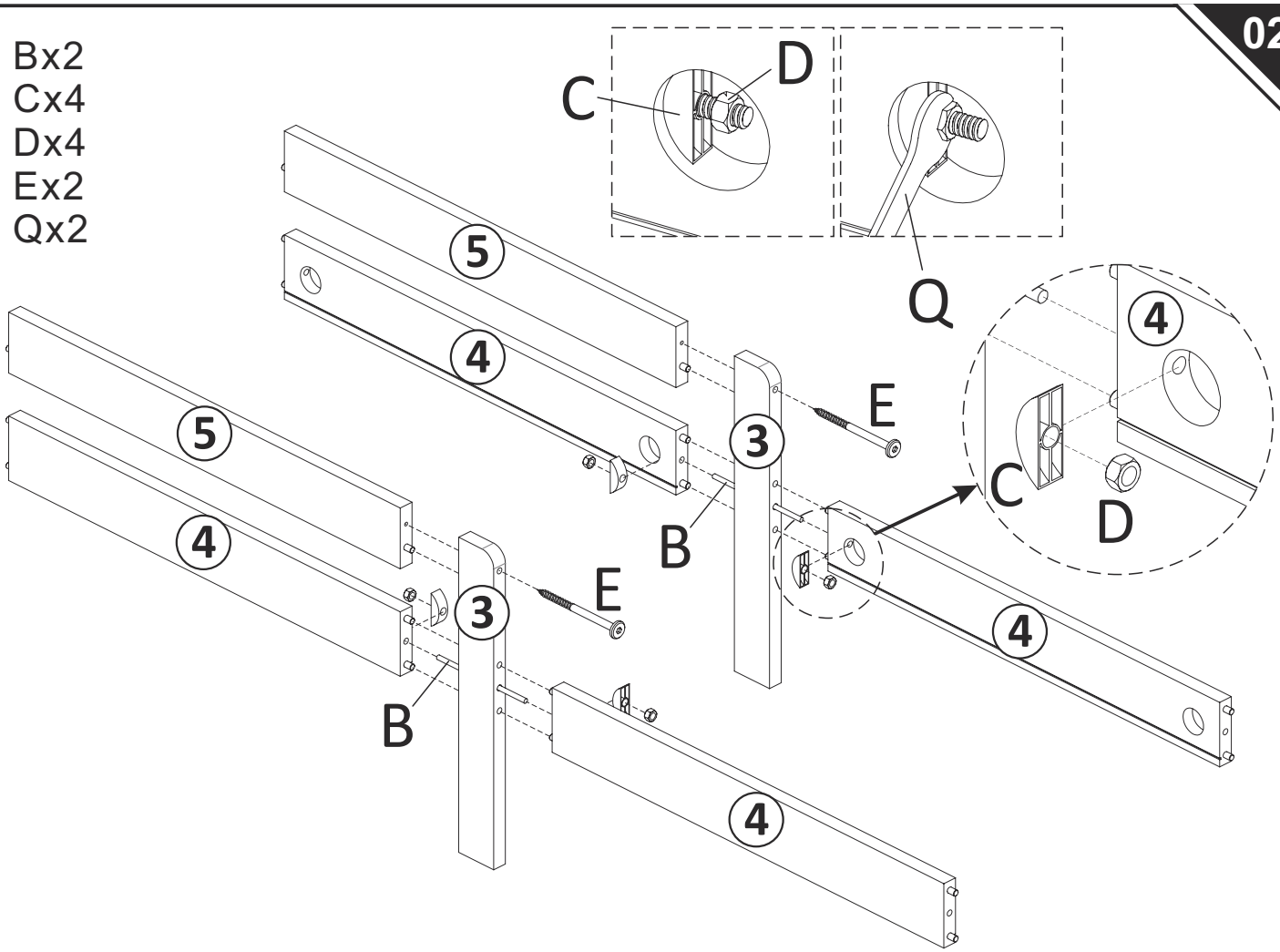

03

Lx16

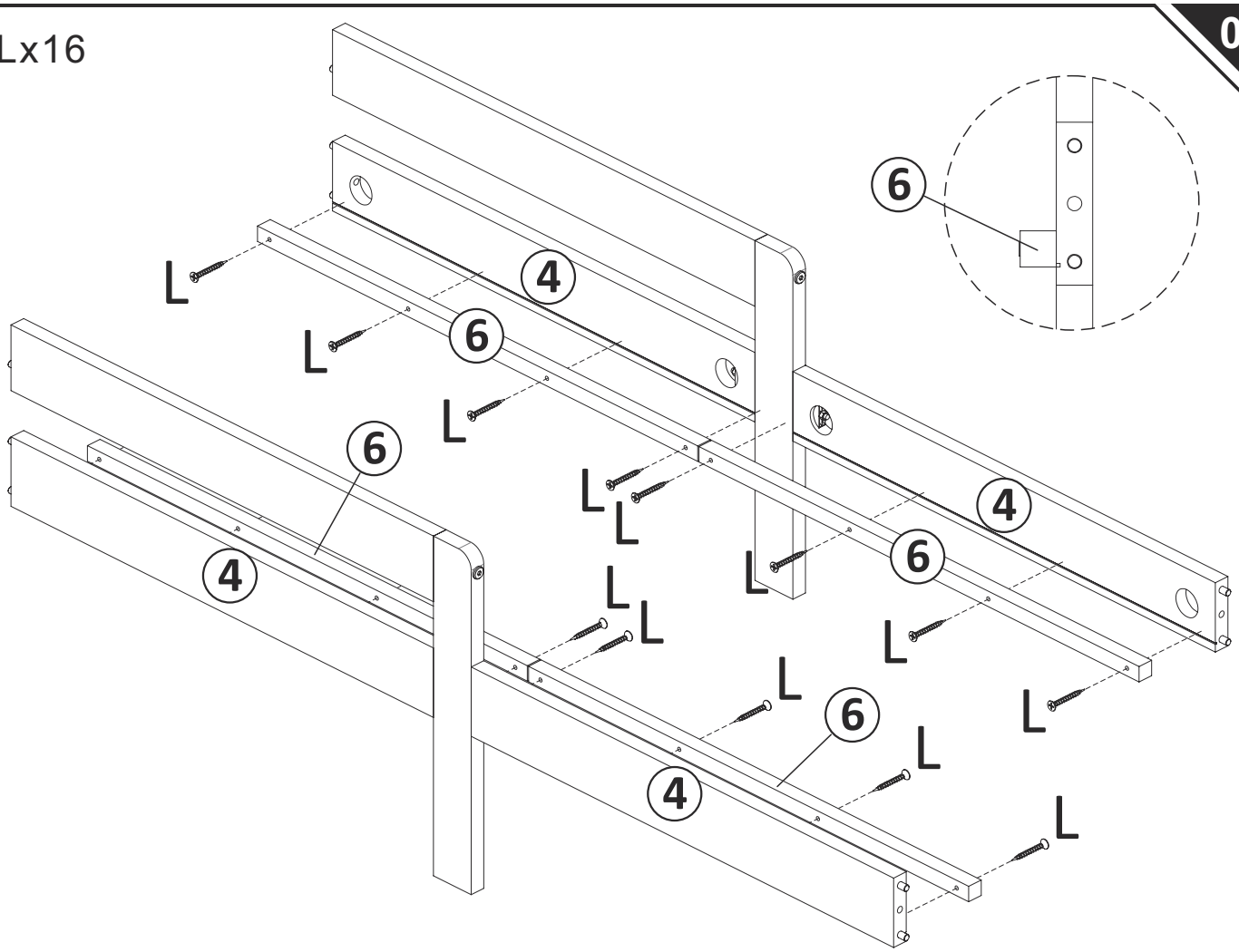

04

Ax4
Cx4
Dx4
Fx2
Qx2

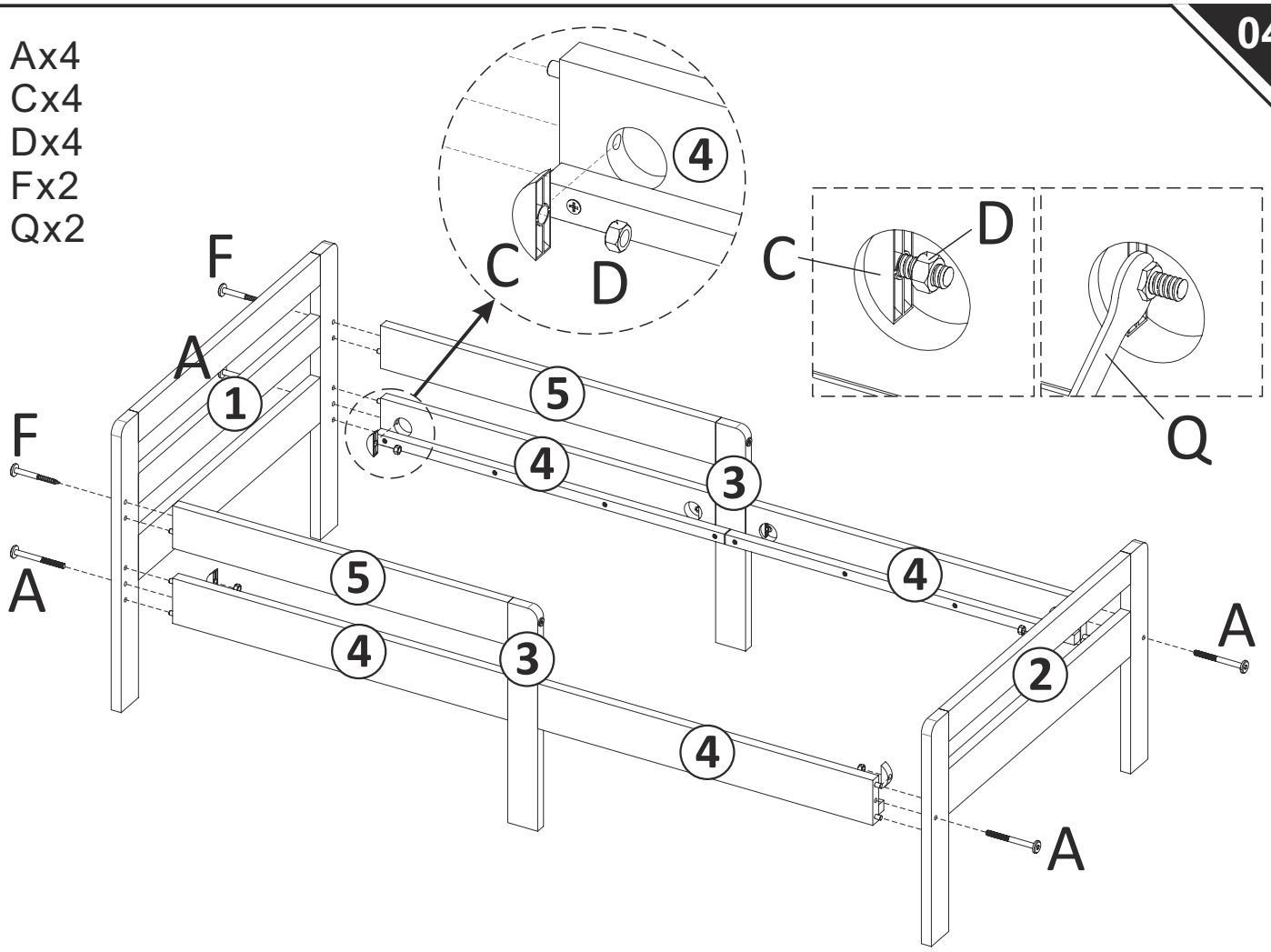

05

Mx24

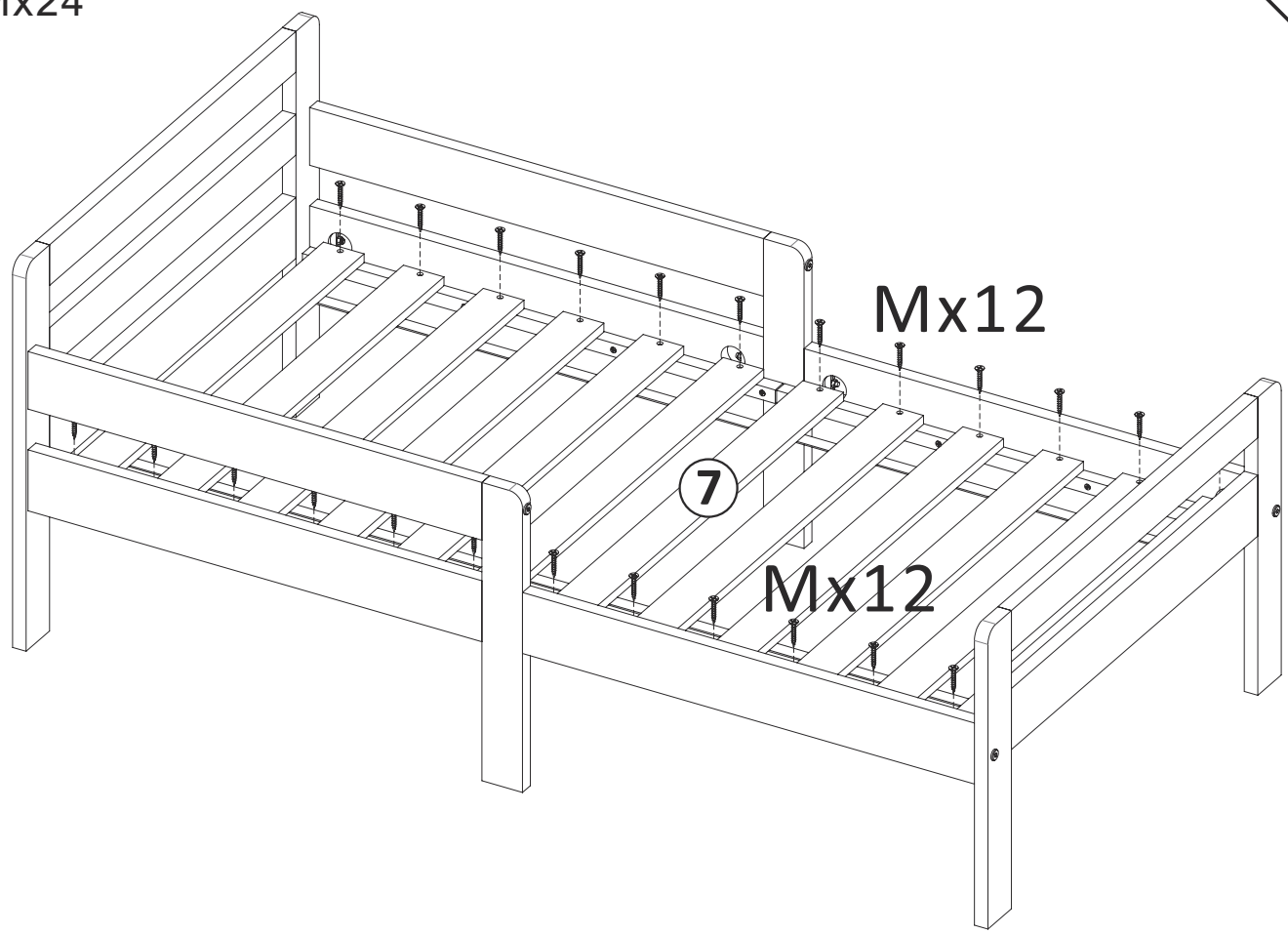

06

Gx16

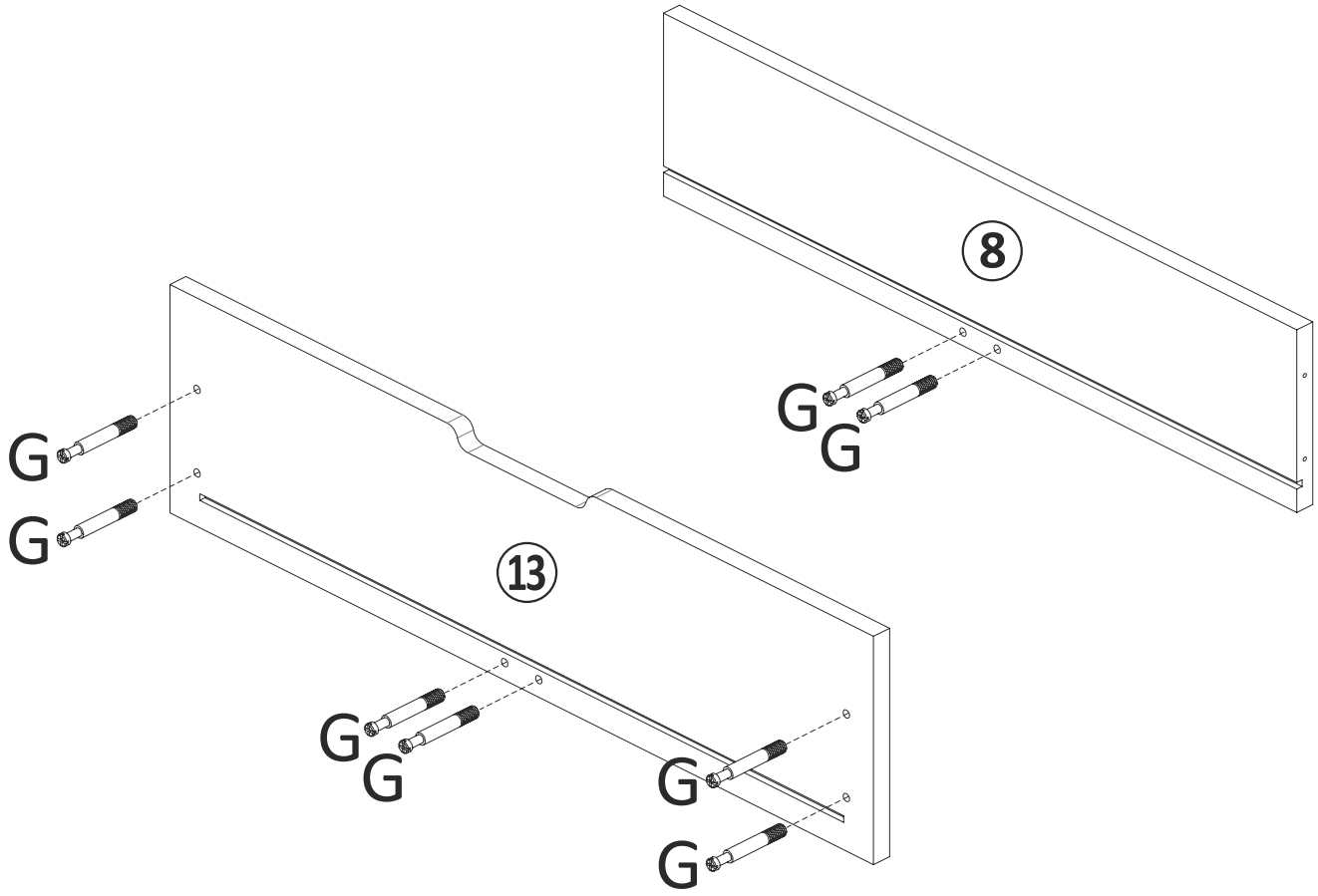

x2

07

Lx8

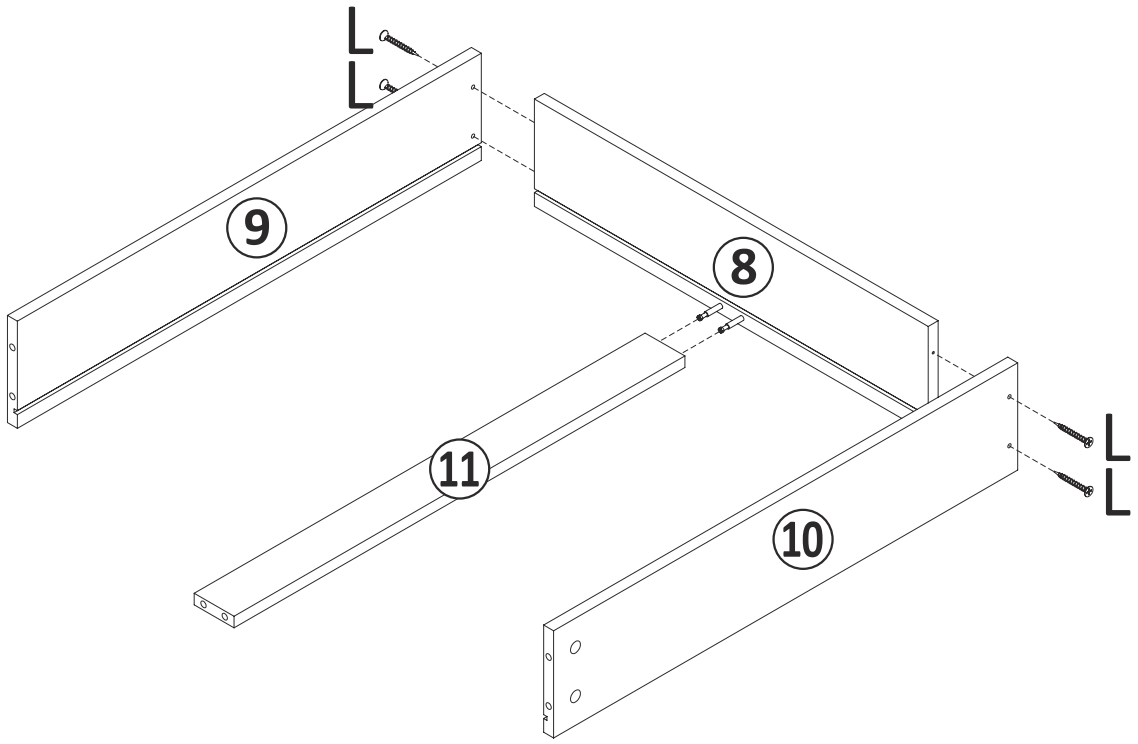

x2

08

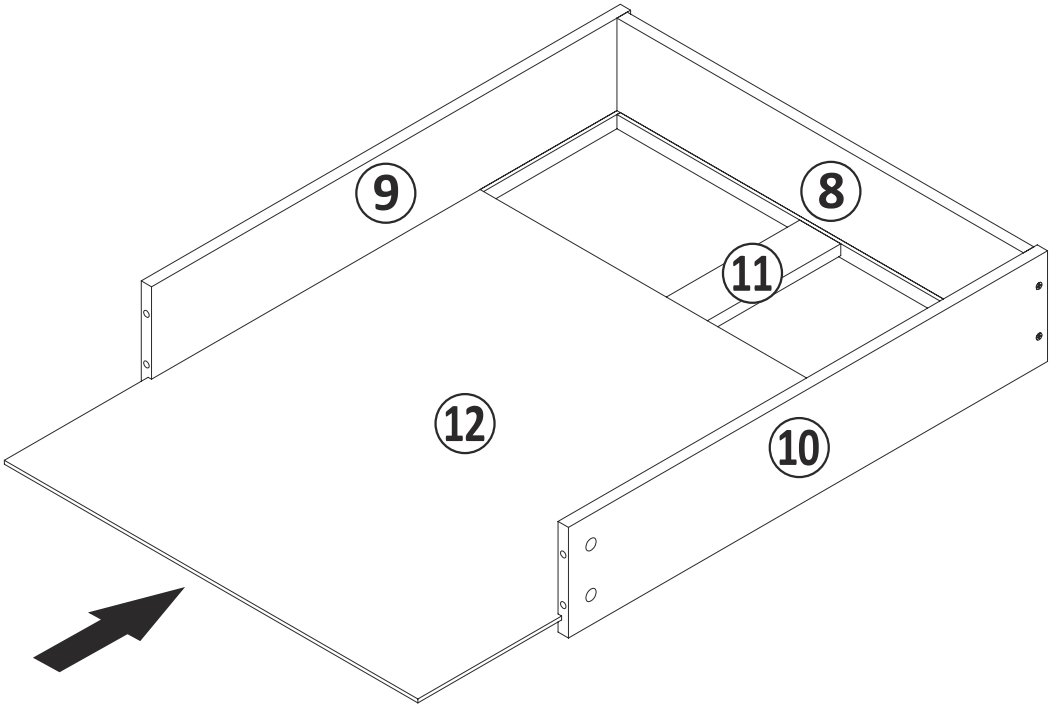

x2

09

Hx8

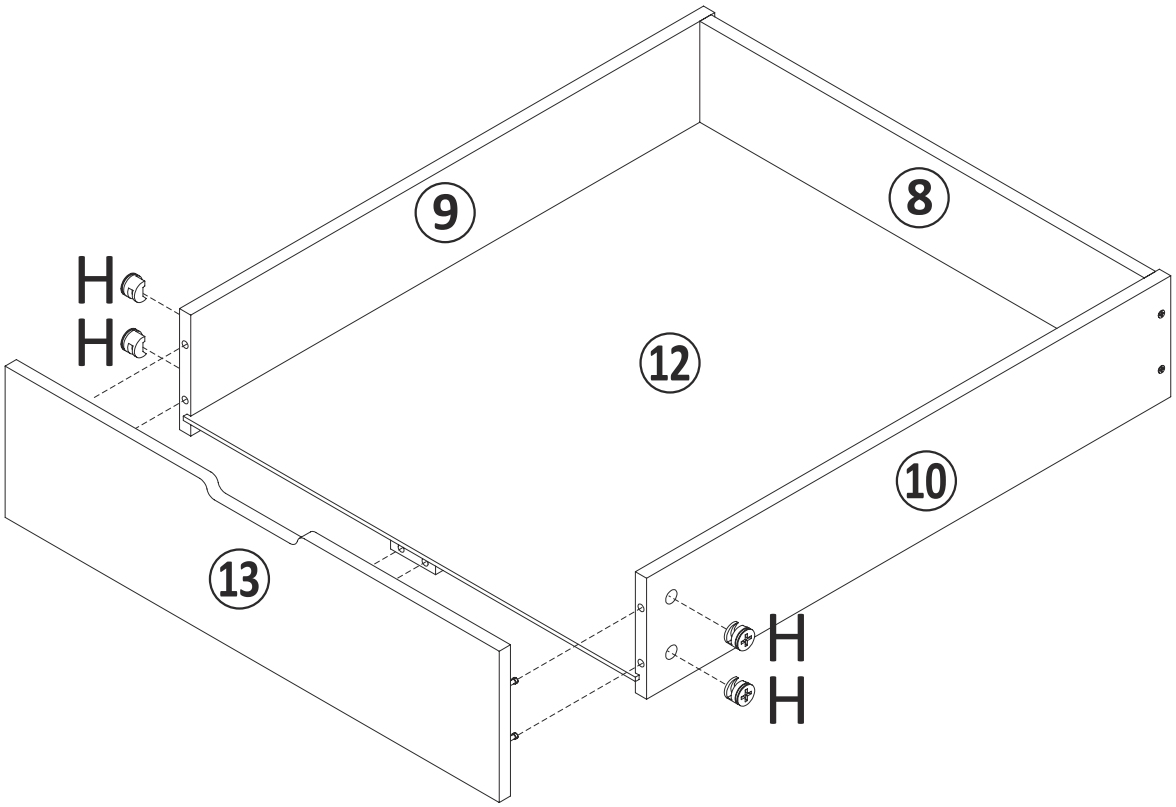

x2

10

Hx8
Jx8
Kx16

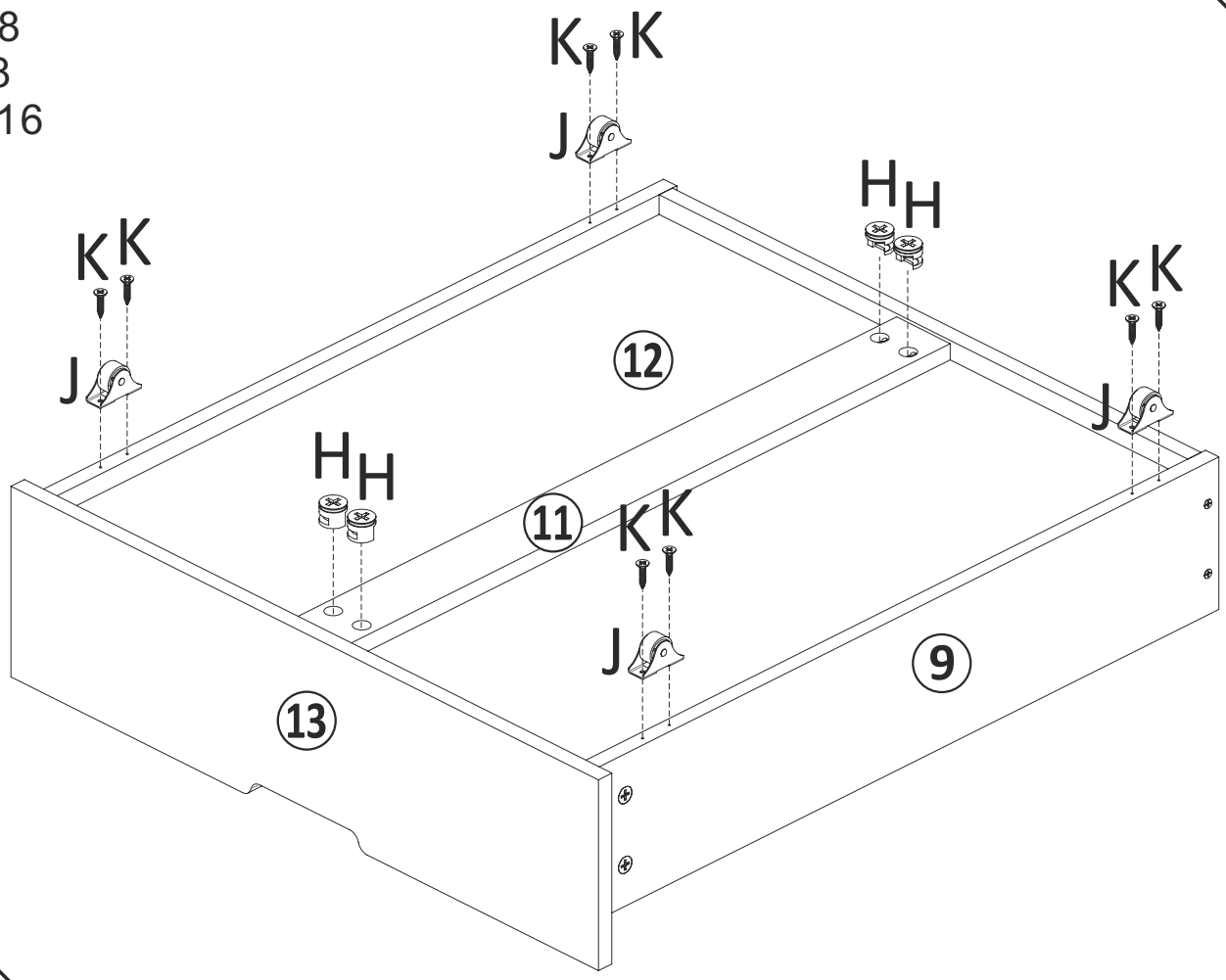

x2

11

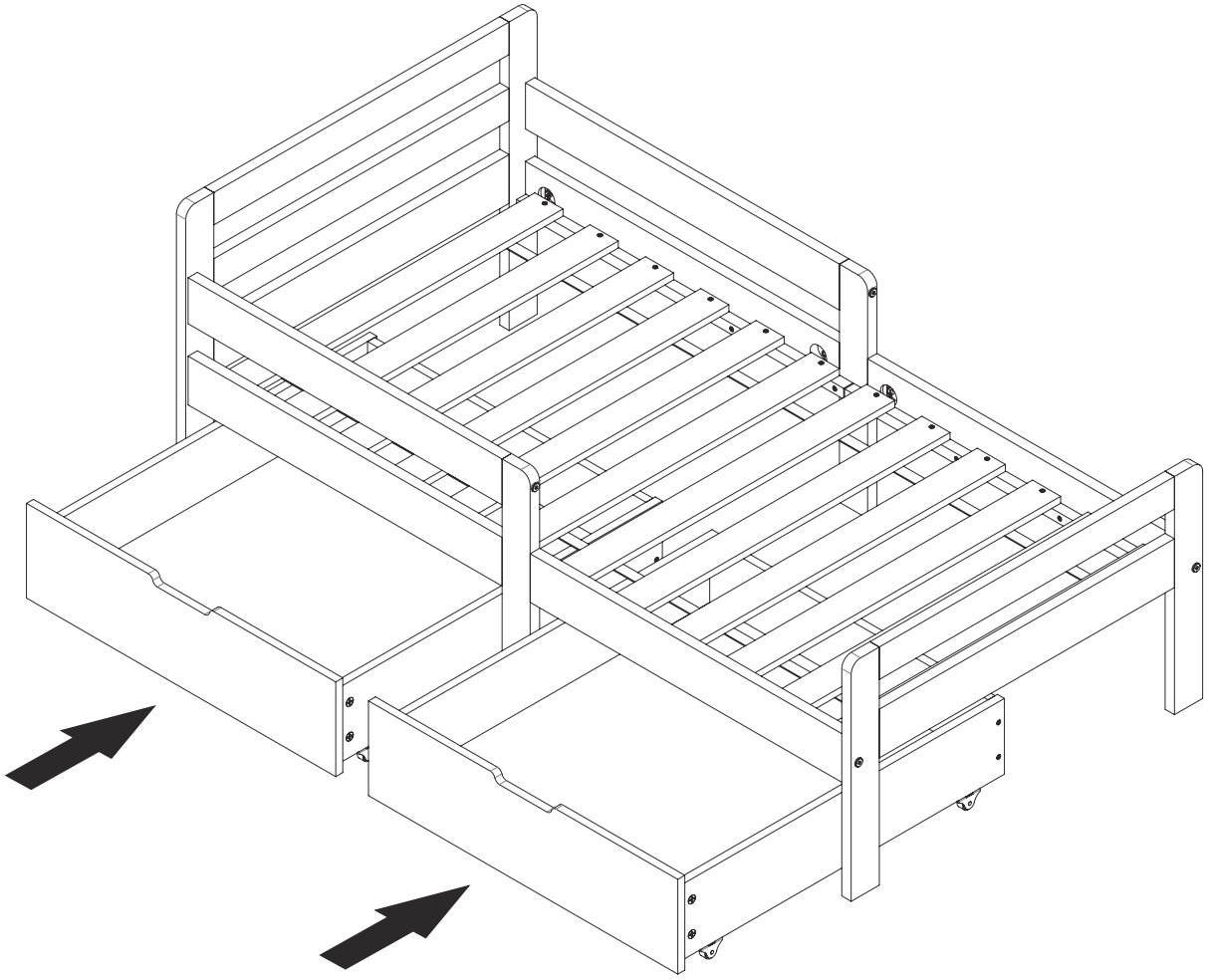

UK

If you have any questions, please contact our customer care centre.
Our contact details are below:

0044-800-240-4004

enquiries@mhstar.co.uk

IMPORTER ADDRESS:
MH STAR UK Ltd
1 Northampton Cross Logistics Park
Northampton Cross Road
Northampton
NN4 9FH
MADE IN CHINA

ES

Si tiene alguna pregunta, comuníquese con nuestro Centro de Atención al Cliente.
Nuestros datos de contacto son los siguientes:

0034-931294512

atencioncliente@aosom.es

Importador/Fabricante/REP:
Spanish Aosom, S.L.
C/ Roc Gros, nº 15. 08550, Els Hostalets de Balenyà, Spain.
B66295775
atencioncliente@aosom.es
TEL: 931294512
HECHO EN CHINA

FR

Si vous avez la moindre question, veuillez contacter notre centre d'assistance à la clientèle.
Nos coordonnées sont les suivantes:

0033-1-84166106

aosom@mhfrance.fr

Importé par/Fabricant/REP:
MH France
2, rue Maurice Hartmann
92130 Issy-les-Moulineaux
France
FABRIQUÉ EN CHINE

PT

Se tiver alguma dúvida, por favor contacte o nosso Centro de Atendimento ao Cliente.
Os nossos dados de contacto são os seguintes:

0034-931294512

info@aosom.pt.

IMPORTADOR:
SPANISH AOSOM, S.L
C.ROC GROS N.15, 08550. ELS HOSTALETS DE BALENYÀ
TEL: 931294512 (SEG-SEX DAS 7:30H ÀS 16:30H)
INFO@AOSOM.PT
WWW.AOSOM.PT

DE

Wenn Sie Fragen haben, wenden Sie sich bitte an unser Kundendienstzentrum.
Unsere Kontaktdaten stehen unten:

0049-0(40)-87408465

service@aosom.de

Importeur/Hersteller/REP:
MH Handel GmbH
Wendenstraße 309
D-20537 Hamburg
Germany
IN CHINA HERGESTELLT

IT

In caso di dubbio, si prega di contattare il nostro centro assistenza clienti.
I nostri dettagli di contatto sono di seguito:

0039-0249471447

clienti@aosom.it

IMPORTATO DA/Produttore/REP:
AOSOM Italy srl
Centro Direzionale Milanofiori
Strada 1 Palazzo F1
20057 Assago (MI)
P.I.: 08567220960
FATTO IN CINA

Aosom