US/CA/UK/FR/ES/PT/DE/IT/RO

Outsunny

IN251100784V02

84K-038V00

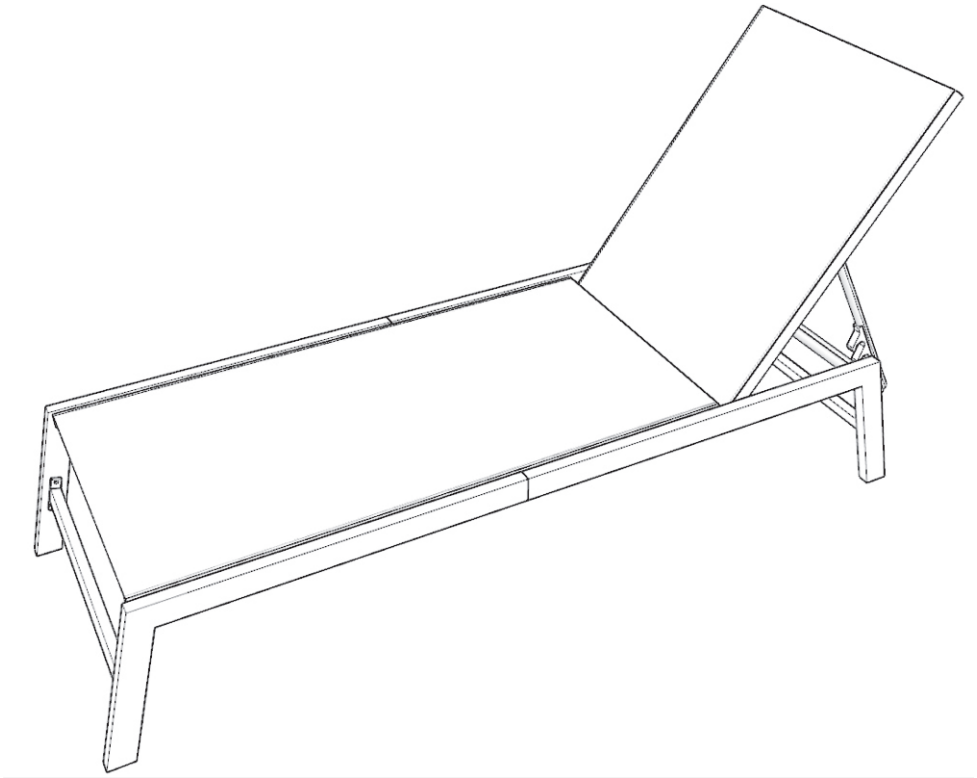

6
STEPS

0.5 HR

EN_ **IMPORTANT, RETAIN FOR FUTURE REFERENCE: READ CAREFULLY.**

FR_ **IMPORTANT:A LIRE ATTENTIVEMENT ET À CONSERVER POUR CONSULTATION ULTÉRIEURE.**

ES_ **IMPORTANTE, LEA Y GUARDE PARA FUTURAS REFERENCIAS.**

PT_ **IMPORTANTE: LEIA ATENTAMENTE E GUARDE PARA CONSULTA FUTURA.**

DE_ **WICHTIG! SORGFÄLTIG LESEN UND FÜR SPÄTER NACHSCHLAGEN AUFBEWAHREN.**

IT _ **IMPORTANTE! CONSERVARE IL PRESENTE MANUALE PER FUTURO RIFERIMENTO E LEGGERLO ATTENTAMENTE.**

RO_ **IMPORTANT: CITIȚI CU ATENȚIE ȘI PĂSTRAȚI PENTRU CONSULTARE VIITOARE.**

IMPORTANT, RETAIN FOR FUTURE REFERENCE: READ CAREFULLY.

For outdoor domestic use only

USAGE TIPS

- Use the product on a flat, firm, and stable surface.
- Keep the product away from intense heat sources and direct flames.
- Observe the maximum weight indicated in the specifications for your model to avoid damage to the structure.
- To prolong its durability, we recommend covering the product with a protective cover when not in use.

ASSEMBLY

- Check that all parts are included before beginning assembly.
- Assemble and secure all parts following the instructions in the manual.
- Ensure that the structure is stable and securely fastened before using the product.

MAINTENANCE AND CLEANING

- Clean regularly with a soft, damp cloth to remove dust and dirt.
- For wooden models, we recommend applying protective oil or varnish specifically designed for outdoor use, as needed.
- For metal models, periodically check for signs of rust and, if necessary, apply an anti-corrosive product.
- Avoid using abrasive or aggressive products that could damage the materials.
- Check and re-tighten all bolts and screws at least every three months or after heavy use.
- **Warning!** Only trained personnel may replace or repair components for height adjustment of seating furniture with energy storage.

STORAGE CONDITIONS

- This product is designed to remain outdoors. However, during prolonged periods of heavy rain or in the winter months, it is recommended to protect it with a suitable outdoor cover.
- If supplied with removal cushions please do not store indoors and appropriate outdoor storage solutions should be used when not in use.
- If stackable: Do not stack more than 2 chairs at a time for safe direct lifting and moving.

⚠ SAFETY WARNINGS

- Use caution during assembly and transport to avoid cuts or injuries caused by rough edges or surfaces.
- Use the product only for its intended purpose. Avoid climbing, jumping, or applying excessive force to the structure.
- If it has wheels, do not lift or move it while someone is sitting on it.
- The manufacturer is not responsible for damage caused by improper use, incorrect assembly, or prolonged exposure to extreme weather conditions.
- In case of damage to the structure, stop using the product and contact customer service.

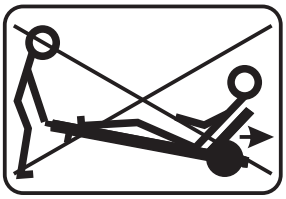

IMPORTANT: A LIRE ATTENTIVEMENT ET À CONSERVER POUR CONSULTATION ULTÉRIEURE

À utiliser uniquement dans la cour extérieure.

CONSEILS D'UTILISATION

● Utilisez le produit sur une surface plane, ferme et stable.
● Tenez le produit éloigné des sources de chaleur intense et des flammes nues.
● Respectez le poids maximum indiqué dans les spécifications de votre modèle pour éviter d'endommager la structure.
● Pour prolonger sa durabilité, nous recommandons de couvrir le produit avec une housse de protection lorsqu'il n'est pas utilisé.

ASSEMBLAGE

● Vérifiez que toutes les pièces sont incluses avant de commencer l'assemblage.
● Assemblez et fixez toutes les pièces en suivant les instructions du manuel.
● Assurez-vous que la structure est stable et solidement fixée avant d'utiliser le produit.

ENTRETIEN ET NETTOYAGE

● Nettoyez régulièrement avec un chiffon doux et humide pour enlever la poussière et la saleté.
● Pour les modèles en bois, nous recommandons d'appliquer de l'huile protectrice ou du vernis spécialement conçu pour l'extérieur, si nécessaire.
● Pour les modèles en métal, vérifiez périodiquement les signes de rouille et, si nécessaire, appliquez un produit anticorrosion.
● Évitez d'utiliser des produits abrasifs ou agressifs qui pourraient endommager les matériaux.
● Vérifier et re-serrer tous les boulons et vis au moins tous les trois mois ou après une utilisation intensive.
● **Avertissement !** Seul le personnel formé est autorisé à remplacer ou réparer les composants de réglage de hauteur des sièges avec stockage d'énergie.

CONDITIONS DE STOCKAGE

● Ce produit est conçu pour rester à l'extérieur. Cependant, pendant les longues périodes de fortes pluies ou durant les mois d'hiver, il est recommandé de le protéger avec une housse extérieure adaptée.
● Si des coussins amovibles sont fournis, ne pas stocker à l'intérieur et utiliser des solutions de rangement extérieur appropriées lorsqu'ils ne sont pas utilisés.
● Si empilable : Ne pas empiler plus de 2 chaises à la fois pour un soulèvement et un déplacement directs en toute sécurité.

⚠ AVERTISSEMENTS DE SÉCURITÉ

● Soyez prudent lors de l'assemblage et du transport pour éviter les coupures ou blessures causées par des bords ou surfaces rugueux.
● Utilisez le produit uniquement pour l'usage auquel il est destiné.
Évitez de grimper, sauter ou d'appliquer une force excessive sur la structure.
● S'il est équipé de roues, ne le soulevez pas et ne le déplacez pas lorsque quelqu'un est assis dessus.
● Le fabricant n'est pas responsable des dommages causés par une utilisation incorrecte, un mauvais assemblage ou une exposition prolongée à des conditions météorologiques extrêmes.
● En cas de dommage à la structure, arrêtez d'utiliser le produit et contactez le service client.

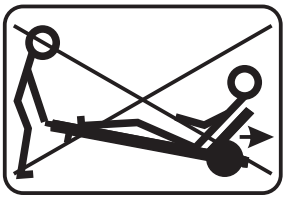

IMPORTANTE – CONSERVE ESTE MANUAL PARA CONSULTAS FUTURAS

Solo para uso doméstico en exteriores

CONSEJOS DE USO

● Utilice el producto sobre una superficie plana, firme y estable.
● Mantenga el producto alejado de fuentes de calor intenso y llamas directas.
● Respete el peso máximo indicado en las especificaciones de su modelo para evitar daños en la estructura.
● Para prolongar su durabilidad, recomendamos cubrir el producto con una funda protectora cuando no esté en uso.

MONTAJE

● Compruebe que todas las piezas estén incluidas antes de comenzar el montaje.
● Monte y asegure todas las piezas siguiendo las instrucciones del manual.
● Asegúrese de que la estructura sea estable y esté bien fijada antes de usar el producto.

MANTENIMIENTO Y LIMPIEZA

● Limpie regularmente con un paño suave y húmedo para eliminar el polvo y la suciedad.
● Para los modelos de madera, recomendamos aplicar aceite protector o barniz diseñado específicamente para exteriores, según sea necesario.
● Para los modelos de metal, verifique periódicamente si hay signos de óxido y, si es necesario, aplique un producto anticorrosivo.
● Evite usar productos abrasivos o agresivos que puedan dañar los materiales.
● Compruebe y vuelva a apretar todos los pernos y tornillos al menos cada tres meses o después de un uso intensivo.
● ¡Advertencia! Solo el personal capacitado puede reemplazar o reparar los componentes de ajuste de altura del mobiliario de asiento con almacenamiento de energía.

CONDICIONES DE ALMACENAMIENTO

● Este producto está diseñado para permanecer en el exterior. Sin embargo, durante períodos prolongados de fuertes lluvias o en los meses de invierno, se recomienda protegerlo con una cubierta exterior adecuada.
● Si se suministra con cojines extraíbles, no los guarde en interiores y utilice soluciones de almacenamiento exterior adecuadas cuando no estén en uso.
● Si es apilable: No apile más de 2 sillas a la vez para un levantamiento y desplazamiento directo seguro.

⚠ ADVERTENCIAS DE SEGURIDAD

● Tenga cuidado durante el montaje y el transporte para evitar cortes o lesiones causadas por bordes o superficies rugosas.
● Utilice el producto únicamente para su propósito previsto. Evite trepar, saltar o aplicar fuerza excesiva a la estructura.
● Si tiene ruedas, no lo levante ni lo mueva mientras alguien esté sentado en él.
● El fabricante no se hace responsable de los daños causados por un uso inadecuado, un montaje incorrecto o una exposición prolongada a condiciones climáticas extremas.
● En caso de daño a la estructura, deje de usar el producto y contacte con el servicio de atención al cliente.

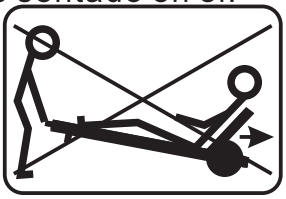

IMPORTANTE – GUARDE ESTE MANUAL PARA CONSULTAS FUTURAS

Apenas para uso doméstico no exterior.

DICAS DE UTILIZAÇÃO

● Utilize o produto numa superfície plana, firme e estável.
● Mantenha o produto afastado de fontes de calor intenso e chamas diretas.
● Respeite o peso máximo indicado nas especificações do seu modelo para evitar danos na estrutura.
● Para prolongar a sua durabilidade, recomendamos cobrir o produto com uma capa protetora quando não estiver em uso.

MONTAGEM

● Verifique se todas as peças estão incluídas antes de iniciar a montagem.
● Monte e fixe todas as peças seguindo as instruções do manual.
● Certifique-se de que a estrutura está estável e bem fixada antes de utilizar o produto.

MANUTENÇÃO E LIMPEZA

● Limpe regularmente com um pano macio e húmido para remover pó e sujidade.
● Para modelos de madeira, recomendamos a aplicação de óleo protetor ou verniz especificamente concebido para exterior, conforme necessário.
● Para modelos de metal, verifique periodicamente sinais de ferrugem e, se necessário, aplique um produto anticorrosivo.
● Evite utilizar produtos abrasivos ou agressivos que possam danificar os materiais.
● Verifique e reapertar todos os parafusos e porcas pelo menos a cada três meses ou após uso intensivo.
● **Aviso!** Apenas pessoal treinado pode substituir ou reparar componentes de regulação de altura de mobiliário de assento com armazenamento de energia.

CONDIÇÕES DE ARMAZENAMENTO

● Este produto foi concebido para permanecer no exterior. No entanto, durante períodos prolongados de chuva forte ou nos meses de inverno, recomenda-se protegê-lo com uma capa exterior adequada.
● Se for fornecido com almofadas removíveis, não as guarde no interior e devem ser utilizadas soluções de armazenamento exterior adequadas quando não estiverem em uso.
● Se for empilhável: Não empilhe mais de 2 cadeiras de cada vez para um levantamento e deslocação diretos seguros.

⚠ AVISOS DE SEGURANÇA

● Tenha cuidado durante a montagem e o transporte para evitar cortes ou lesões causadas por arestas ou superfícies rugosas.
● Utilize o produto apenas para a sua finalidade prevista. Evite trepar, saltar ou aplicar força excessiva à estrutura.
● Se tiver rodas, não o levante nem o mova enquanto alguém estiver sentado nele.
● O fabricante não é responsável por danos causados por uso inadequado, montagem incorreta ou exposição prolongada a condições climáticas extremas.
● Em caso de danos na estrutura, pare de utilizar o produto e contacte o serviço de apoio ao cliente.

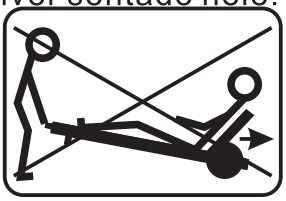

WICHTIG! SORGFÄLTIG LESEN UND ZUM SPÄTEREN NACHSCHLAGEN AUFBEWAHREN.

Nur für den privaten Außenbereich bestimmt.

NUTZUNGSTIPPS

- Verwenden Sie das Produkt auf einer ebenen, festen und stabilen Oberfläche.
- Halten Sie das Produkt von intensiven Hitzequellen und offenem Feuer fern.
- Beachten Sie das in den Spezifikationen für Ihr Modell angegebene Höchstgewicht, um Schäden an der Struktur zu vermeiden.
- Um die Haltbarkeit zu verlängern, empfehlen wir, das Produkt bei Nichtgebrauch mit einer Schutzhülle abzudecken.

MONTAGE

- Prüfen Sie, ob alle Teile enthalten sind, bevor Sie mit der Montage beginnen.
- Montieren und sichern Sie alle Teile gemäß den Anweisungen im Handbuch.
- Stellen Sie sicher, dass die Struktur stabil und sicher befestigt ist, bevor Sie das Produkt verwenden.

PFLEGE UND REINIGUNG

- Reinigen Sie das Produkt regelmäßig mit einem weichen, feuchten Tuch, um Staub und Schmutz zu entfernen.
- Bei Holzmodellen empfehlen wir, bei Bedarf spezielles Schutzöl oder Lack für den Außenbereich aufzutragen.
- Prüfen Sie bei Metallmodellen regelmäßig auf Rostspuren und tragen Sie bei Bedarf ein Korrosionsschutzmittel auf.
- Vermeiden Sie die Verwendung von scheuernden oder aggressiven Produkten, die das Material beschädigen könnten.
- Überprüfen und ziehen Sie alle Schrauben und Bolzen mindestens alle drei Monate oder nach starker Beanspruchung nach.
- Warnung! Bauteile für die Höhenverstellung von Sitzmöbeln mit Energiespeicher dürfen nur von geschultem Personal ausgetauscht oder repariert werden.

LAGERUNGSBEDINGUNGEN

- Dieses Produkt ist für den Verbleib im Freien konzipiert. Während längerer Perioden mit starkem Regen oder in den Wintermonaten wird jedoch empfohlen, es mit einer geeigneten Schutzhülle für den Außenbereich zu schützen.
- Wenn abnehmbare Kissen mitgeliefert werden, lagern Sie diese nicht im Innenbereich und verwenden Sie geeignete Außenlagerungslösungen, wenn sie nicht in Gebrauch sind.
- Wenn stapelbar: Stapeln Sie für ein sicheres direktes Anheben und Bewegen nicht mehr als 2 Stühle auf einmal.

⚠ SICHERHEITSHINWEISE

- Seien Sie bei der Montage und dem Transport vorsichtig, um Schnittverletzungen oder Verletzungen durch raue Kanten oder Oberflächen zu vermeiden.
- Verwenden Sie das Produkt nur für den vorgesehenen Zweck. Vermeiden Sie das Klettern, Springen oder das Ausüben übermäßiger Kraft auf die Struktur.
- Wenn es Räder hat, heben oder bewegen Sie es nicht, während jemand darauf sitzt.
- Der Hersteller ist nicht verantwortlich für Schäden, die durch unsachgemäßen Gebrauch, falsche Montage oder längere Exposition gegenüber extremen Wetterbedingungen verursacht werden.
- Bei Beschädigung der Struktur stellen Sie die Verwendung des Produkts ein und wenden Sie sich an den Kundendienst.

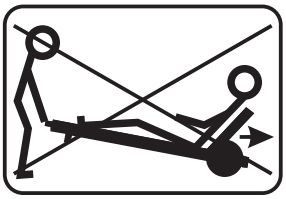

IMPORTANTE!CONSERVAREILPRESENTE MANUALE PER FUTURO RIFERIMENTO E LEGGERLO ATTENTAMENTE.

Solo per uso domestico esterno.

CONSIGLI PER L'USO

● Utilizzare il prodotto su una superficie piana, ferma e stabile.
● Tenere il prodotto lontano da fonti di calore intenso e fiamme dirette.
● Rispettare il peso massimo indicato nelle specifiche del proprio modello per evitare danni alla struttura.
● Per prolungarne la durata, si consiglia di coprire il prodotto con una copertura protettiva quando non è
in uso.

ASSEMBLAGGIO

● Controllare che tutte le parti siano incluse prima di iniziare l'assemblaggio.
● Assemblare e fissare tutte le parti seguendo le istruzioni del manuale.
● Assicurarsi che la struttura sia stabile e ben fissata prima di utilizzare il prodotto.

MANUTENZIONE E PULIZIA

● Pulire regolarmente con un panno morbido e umido per rimuovere polvere e sporco.
● Per i modelli in legno, si consiglia di applicare olio protettivo o vernice appositamente progettati per l'esterno, se necessario.
● Per i modelli in metallo, controllare periodicamente la presenza di segni di ruggine e, se necessario, applicare un prodotto anticorrosione.
● Evitare di utilizzare prodotti abrasivi o aggressivi che potrebbero danneggiare I materiali.
● Controllare e riavvitare tutti i bulloni e le viti almeno ogni tre mesi o dopo un uso intensivo.
● Avvertenza! Solo il personale addestrato può sostituire o riparare i componenti per la regolazione dell'altezza dei mobili per seduta con accumulo di energia.

CONDIZIONI DI STOCCAGGIO

● Questo prodotto è progettato per rimanere all'aperto. Tuttavia, durante periodi prolungati di forti piogge o nei mesi invernali, si consiglia di proteggerlo con una copertura esterna adatta.
● Se fornito con cuscini rimovibili, non conservarli al chiuso e devono essere utilizzate soluzioni di conservazione esterne appropriate quando non in uso.
● Se impilabile: Non impilare più di 2 sedie alla volta per un sollevamento e spostamento diretto sicuro.

AVVERTENZE DI SICUREZZA

● Fare attenzione durante l'assemblaggio e il trasporto per evitare tagli o lesioni causati da bordi o superfici ruvide.
● Utilizzare il prodotto solo per lo scopo previsto. Evitare di arrampicarsi, saltare o applicare forza eccessiva alla struttura.
● Se ha ruote, non sollevarlo o spostarlo mentre qualcuno è seduto sopra.
● Il produttore non è responsabile per danni causati da uso improprio, montaggio errato o esposizione prolungata a condizioni meteorologiche estreme.
● In caso di danni alla struttura, smettere di utilizzare il prodotto e contattare il servizio clienti.

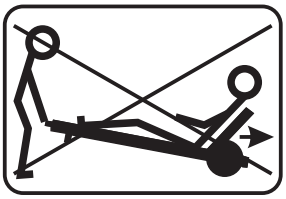

IMPORTANT, PĂSTRAȚI PENTRU REFERINȚE VIITOARE: CITIȚI CU ATENȚIE.

Doar pentru uz casnic în exterior.

SFATURI DE UTILIZARE

● Utilizați produsul pe o suprafață plană, fermă și stabilă.
● Țineți produsul departe de sursele intense de căldură și de flăcările directe.
● Respectați greutatea maximă indicată în specificațiile modelului dumneavoastră pentru a evita deteriorarea structurii.
● Pentru a-i prelungi durabilitatea, recomandăm acoperirea produsului cu o husă de protecție atunci când nu este utilizat.

ASAMBLARE

● Verificați dacă toate piesele sunt incluse înainte de a începe asamblarea.
● Asamblați și fixați toate piesele urmând instrucțiunile din manual.
● Asigurați-vă că structura este stabilă și fixată în siguranță înainte de a utiliza produsul.

ÎNTREȚINERE ȘI CURĂȚARE

● Curățați regulat cu o cârpă moale și umedă pentru a îndepărta praful și murdăria.
● Pentru modelele din lemn, recomandăm aplicarea de ulei de protecție sau lac conceput special pentru exterior, după caz.
● Pentru modelele din metal, verificați periodic semnele de rugină și, dacă este necesar, aplicați un produs anticoroziv.
● Evitați utilizarea produselor abrazive sau agresive care ar putea deteriora materialele.
● Verificați și restrângeți toate șuruburile și buloanele cel puțin la fiecare trei luni sau după o utilizare intensă.
● Avertisment! Doar personalul calificat poate înlocui sau repara componentele de reglare a înălțimii mobilierului de ședere cu acumulare de energie.

CONDIȚII DE DEPOZITARE

● Acest produs este conceput să rămână afară. Cu toate acestea, în perioadele prelungite de ploi abundente sau în lunile de iarnă, se recomandă protejarea acestuia cu o husă de exterior adecvată.
● Dacă este furnizat cu perne detașabile, nu le depozitați în interior și trebuie utilizate soluții de depozitare exterioară adecvate când nu sunt în uz.
● Dacă este stivuibil: Nu stivuiți mai mult de 2 de scaune odată pentru ridicarea și mutarea directă în siguranță.

AVERTISMENTE DE SIGURANȚĂ

● Fiți prudent în timpul asamblării și transportului pentru a evita tăieturile sau rănile cauzate de marginile sau suprafețele aspre.
● Utilizați produsul doar în scopul său prevăzut. Evitați cățărarea, săritul sau aplicarea unei forțe excesive asupra structurii.
● Dacă are roți, nu-l ridicați și nu-l deplasați cât timp cineva stă așezat pe el.
● Producătorul nu este responsabil pentru daunele cauzate de utilizarea necorespunzătoare, asamblarea incorectă sau expunerea prelungită la condiții meteorologice extreme.
● În cazul deteriorării structurii, opriți utilizarea produsului și contactați serviciul clienți.

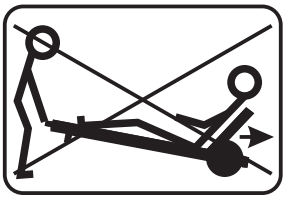

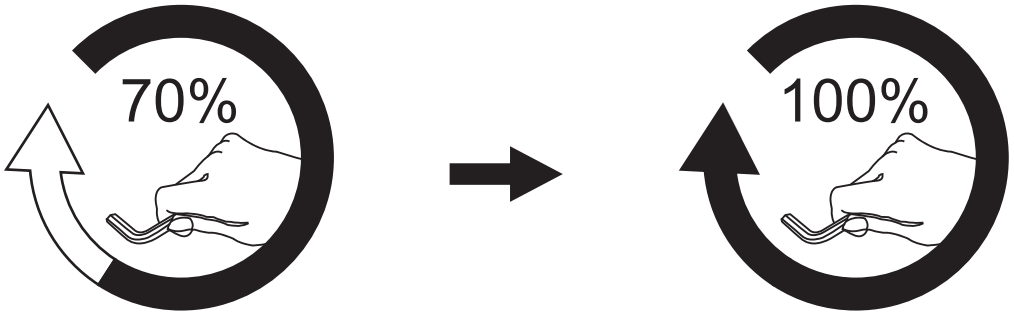

EN

CAUTION – FASTENER CARE

● Do not fully tighten screws, bolts, or connectors until all parts are properly aligned and assembled.

● Hand-tighten fasteners first, then secure them firmly. Do not over-tighten, as this may strip threads or split the material.

FR

ATTENTION – ENTRETIEN DES FIXATIONS

● Ne serrez pas complètement les vis, boulons ou raccords avant que toutes les pièces ne soient correctement alignées et assemblées.

● Serrez d'abord les fixations à la main, puis fixez-les fermement. Ne serrez pas trop, car cela pourrait endommager le filetage ou fendre le matériau.

DE

ACHTUNG – HINWEISE ZU BEFESTIGUNGSELEMENTEN

● Ziehen Sie Schrauben, Bolzen oder Verbindungsstücke erst dann vollständig fest, wenn alle Teile ordnungsgemäß ausgerichtet und montiert sind.

● Ziehen Sie die Befestigungselemente zuerst handfest an und sichern Sie sie anschließend fest. Überdrehen Sie die Schrauben nicht, da dies das Gewinde beschädigen oder das Material spalten kann.

ES

PRECAUCI N – CUIDADO DE LOS SUJETADORES

● No apriete completamente los tornillos, pernos o conectores hasta que todas las piezas estén correctamente alineadas y ensambladas.

● Apriete primero los sujetadores a mano y luego asegúrelos firmemente. No apriete en exceso, ya que esto podría pasar la rosca o agrietar el material.

PT

ATENÇÃO – CUIDADOS COM OS FIXADORES

● Não aperte totalmente os parafusos, cavilhas ou conectores até que todas as peças estejam devidamente alinhadas e montadas.

● Aperte primeiro os fixadores à mão e, em seguida, fixe-os firmemente. Não aperte em excesso, pois isso pode danificar a rosca ou rachar o material.

IT

ATTENZIONE – CURA DEI ELEMENTI DI FISSAGGIO

● Non stringere completamente viti, bulloni o connettori finché tutte le parti non sono correttamente allineate e assemblate.

● Stringere prima gli elementi di fissaggio a mano, quindi fissarli saldamente. Non stringere eccessivamente, poiché ciò potrebbe sgranare la filettatura o fessurare il materiale.

RO

ATENȚIE – ÎNGRIJIREA ELEMENTELOR DE FIXARE

● Nu strângeți complet șuruburile, bolțurile sau conectorii până când toate piesele nu sunt aliniate și asamblate corect.

● Strângeți mai întâi elementele de fixare cu mâna, apoi fixați-le ferm. Nu strângeți excesiv, deoarece acest lucru poate deteriora filetul sau poate crăpa materialul.

PARTS

A1 x 1

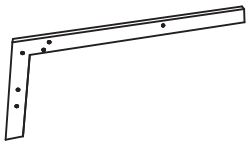

A2 x 1

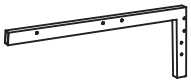

B1 x 1

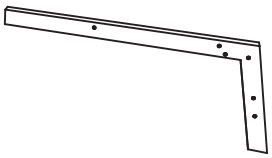

B2 x 1

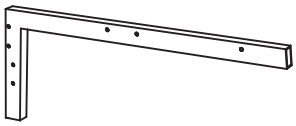

C x 1

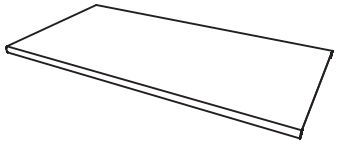

D x 1

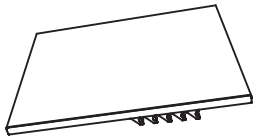

E x 2

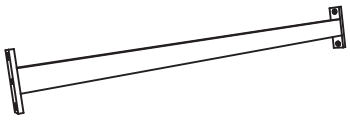

F x 2



I x 2

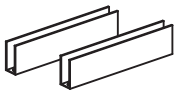

HARDWARE

M x34

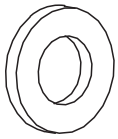



P x2

N x 1



L x16

M6*15



K x18

M6*30



01

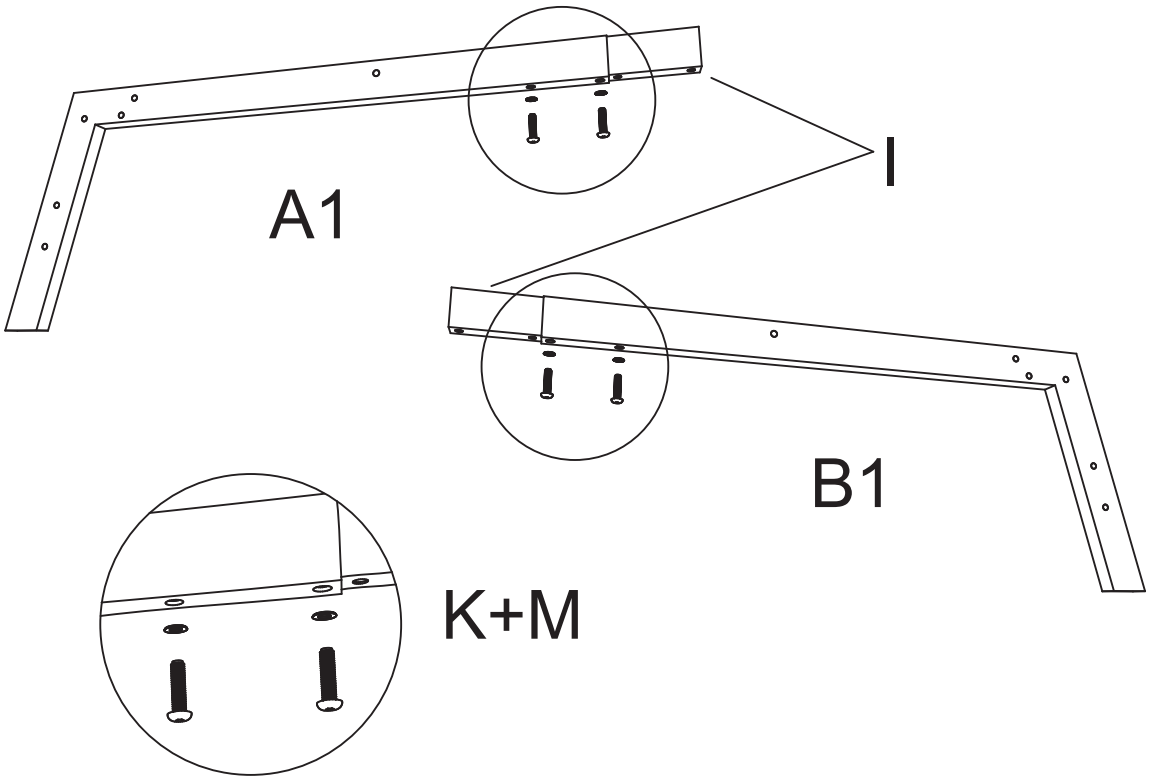

02

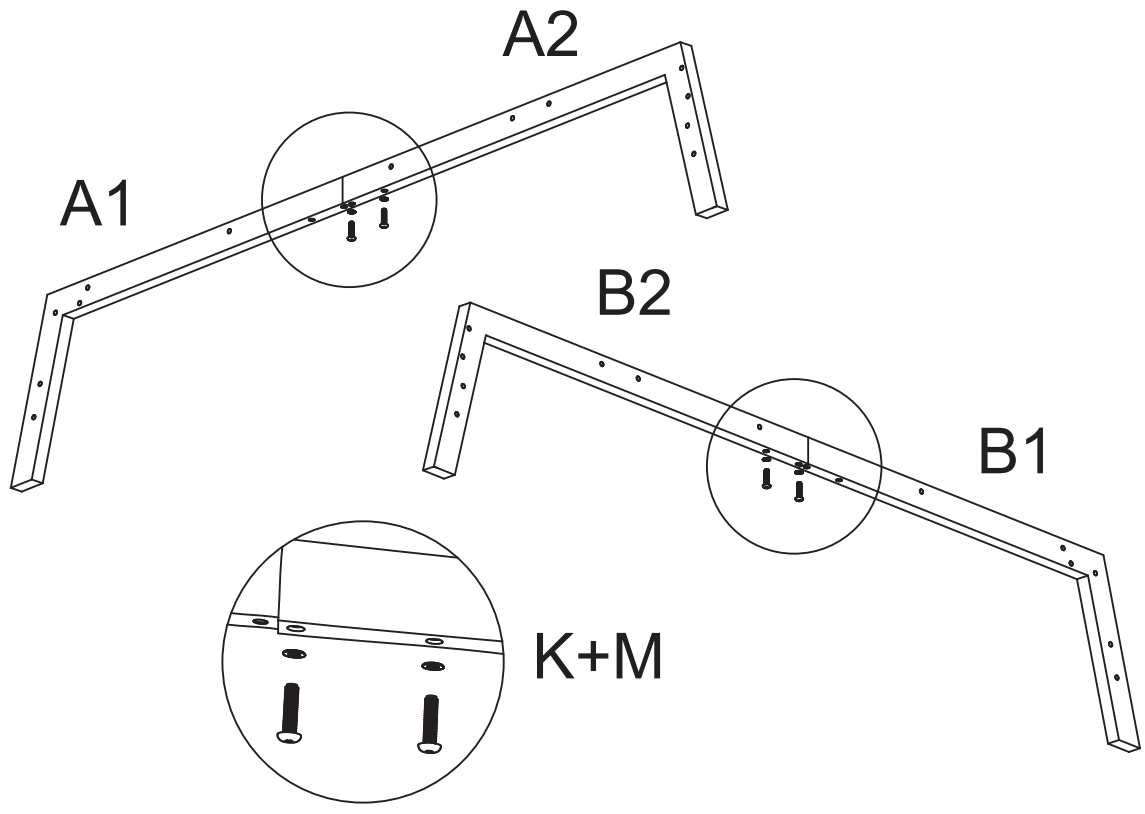

03

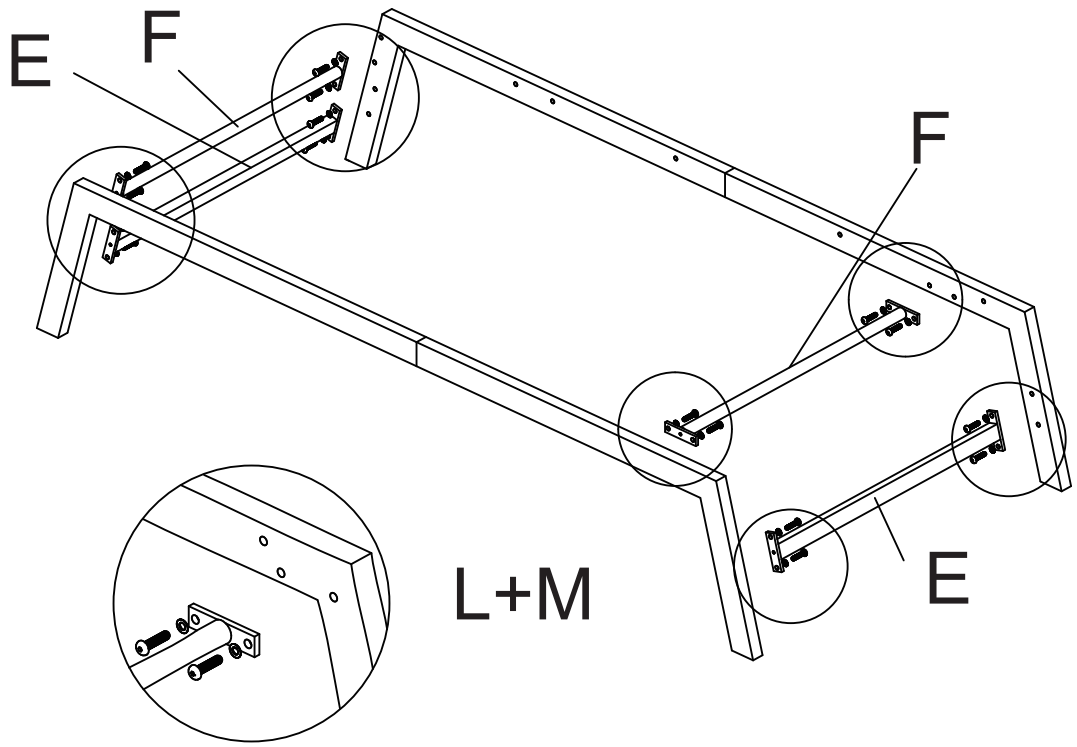

04

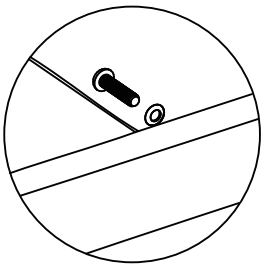

05

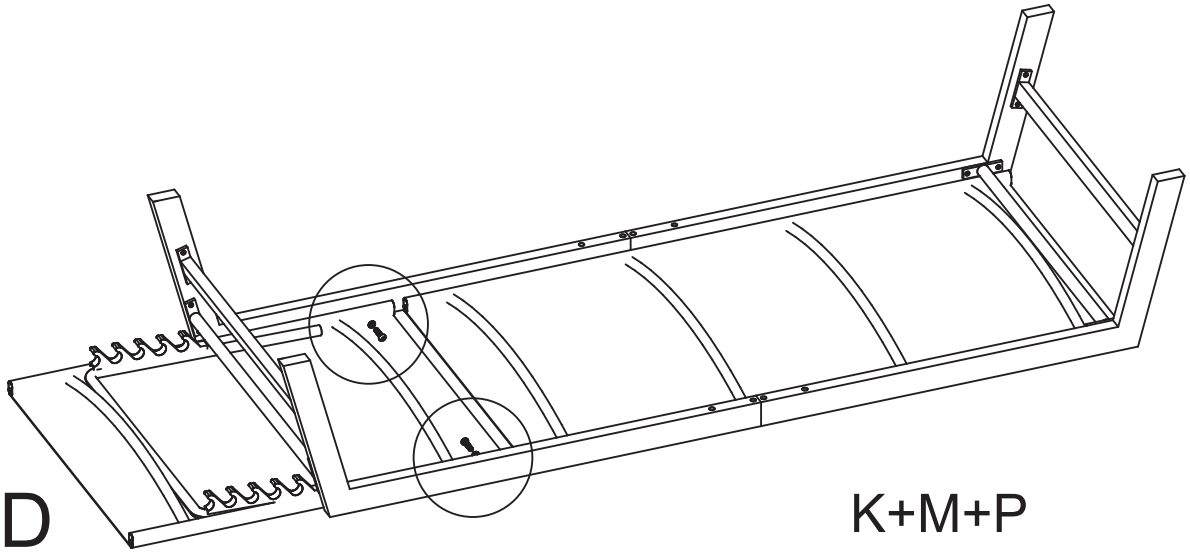

D

K+M+P

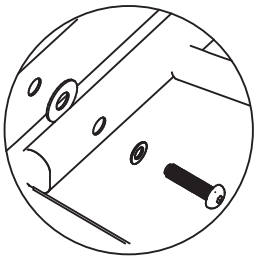

06

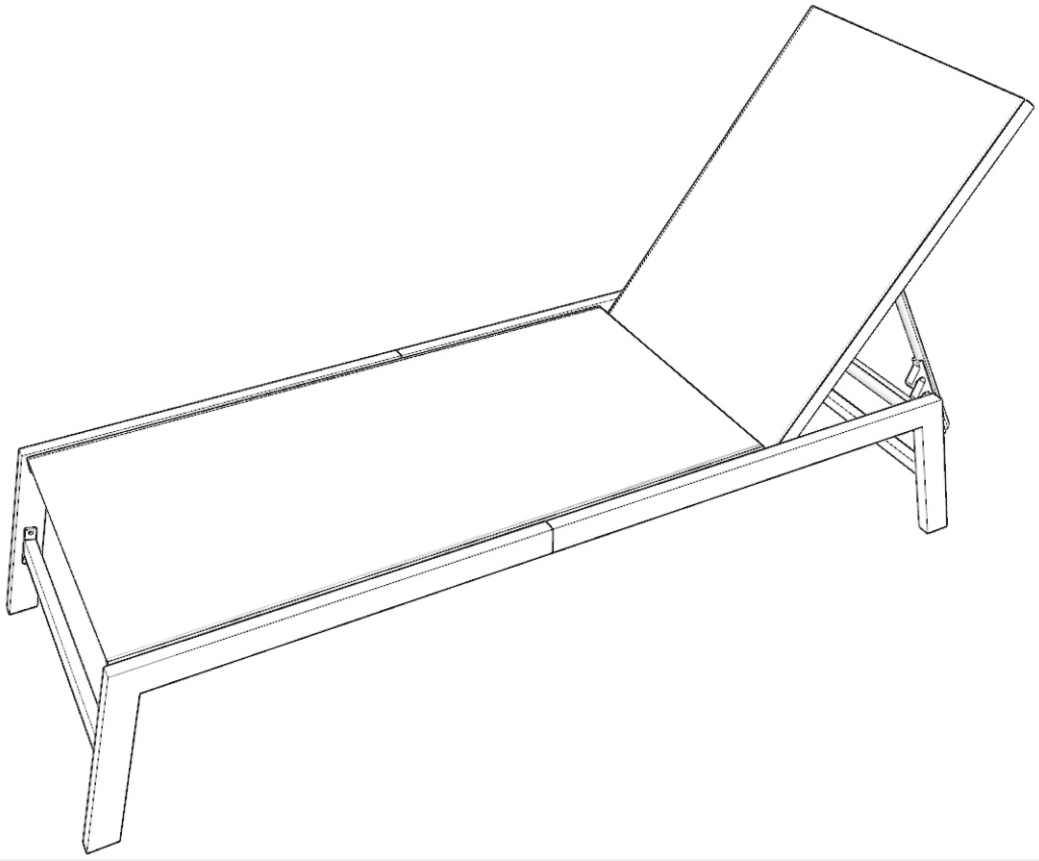

US

If you have any questions, please contact our customer care center, Our contact details are below:

001-877-644-9366

customerservice@aosom.com

Imported by Aosom LLC
7777 Center Ave. Suite 430
Huntington Beach, CA 92647-9998 USA
MADE IN CHINA

CA

If you have any questions, please contact our customer care center, Our contact details are below:

416-792-6088

customerservice@aosom.ca

Imported by Aosom Canada Inc.
Unit 33-1 Sparks Avenue, North York, Ontario, Canada
M2H 2W1
MADE IN CHINA

Si vous avez la moindre question, veuillez contacter notre centre d'assistance à la clientèle,Nos coordonnées sont les suivantes:

416-792-6088

customerservice@aosom.ca

Importé par Aosom Canada Inc.
Unité 33-1 Sparks Avenue, North York, Ontario, Canada M2H 2W1
Fabriqué en Chine

ES

Si tiene alguna pregunta, comuníquese con nuestro Centro de Atención al Cliente,Nuestros datos de contacto son los siguientes:

0034-931294512

atencioncliente@aosom.es

IMPORTADOR/Fabricante/REP:
SPANISH AOSOM, S.L.
C/ROC GROS,Nº15.08550, ELS HOSTALETS DE BALENYÀ, SPAIN.
B66295775
HECHO EN CHINA

Se tiver alguma dúvida, por favor contacte o nosso Centro de Atendimento ao Cliente,Os nossos dados de contacto são os seguintes:

0034-931294512

info@aosom.pt.

UK

If you have any questions, please contact our customer care center, Our contact details are below:

0044-800-240-4004

enquiries@mhstar.co.uk

IMPORTER ADDRESS:
MH STAR UK LTD
1 Northampton Cross Logistics Park
Northampton Cross Road
Northampton
Nn4 9FH
Tel: 0800 240 4050
enquiries@mhstar.co.uk
MADE IN CHINA

DE

Wenn Sie Fragen haben, wenden Sie sich bitte an unser Kundendienstzentrum,Unsere Kontaktdaten stehen unten:

0049-0(40)-87408465

service@aosom.de

ADRESSE DES IMPORTEURE/Hersteller/REP:
MH Handel GmbH
Wendenstraße 309
D-20537 Hamburg
Germany
IN CHINA HERGESTELLT

IT

In caso di dubbio, si prega di contattare il nostro centro assistenza clienti,I nostri dettagli di contatto sono di seguito:

0039-0249471447

clienti@aosom.it

IMPORTATO DA/Produttore/REP:
AOSOM Italy srl
Centro Direzionale Milanofiori
Strada 1 Palazzo F1
20057 Assago (MI)
P.I.: 08567220960
FATTO IN CINA

RO

Importator/Producător/REP:
Aosom Romania SRL
Str. Barbu Mumuleanu, nr. 30-32
Bucuresti, Sector 2
Tel: +40 312294730
clienti@aosom.ro
Fabricat in China

FR

Si vous avez la moindre question, veuillez contacter notre centre d'assistance à la clientèle,Nos coordonnées sont les suivantes:

0033-1-84166106

aosom@mhfrance.fr

Importé par/Fabricant/REP:
MH FRANCE
2 Rue Maurice Hartmann
92130 Issy Les Moulineaux
France
FABRIQUÉ EN CHINE





Adresses sur quefairedemesdechets.fr