IN251100163V04_US_CA

823-089V80_823-089V81_823-089V82

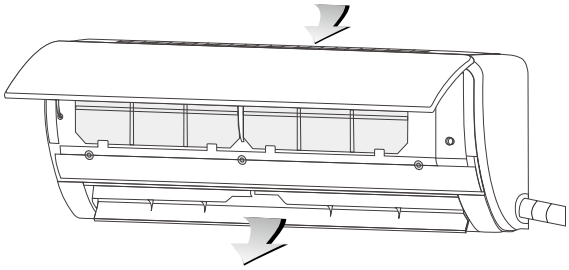

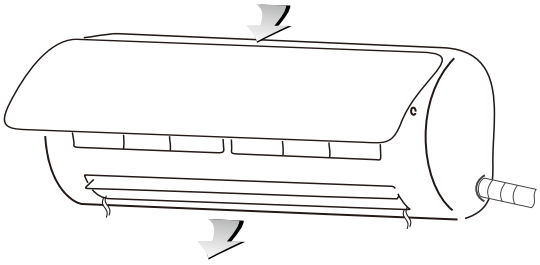

Split type wall mounted air-conditioner
Climatiseur mural split

EN_IMPORTANT, RETAIN FOR FUTURE REFERENCE: READ CAREFULLY.
FR_IMPORTANT : A LIRE ATTENTIVEMEN ET A CONSERVER POUR VOUS Y REFERER ULTERIEUREMENT

EN

Indoor Unit Accessories and Quantity:
Screws*8
Expansion bolts*8
Remote control*1
Indoor-outdoor unit connection cable*1
Drain pipe*1
Wall mounting bracket pre-fitted to indoor unit;

Outdoor Unit Accessories and Quantity:
Copper connecting pipes*2
Power connection cable*1
Adhesive tape*1
Putty*1
Wall sleeve*1
Anti-vibration pads*4
Outdoor unit drain connector*1 (Heating mode);

Products with different SEER2 ratings: indoor and outdoor units are suitable for different ambient temperatures.

Range	Type	Indoor	Outdoor
SEER2⩾17	Cooling	60.8-89.6°F (16-32℃)	60.8-118.4°F (16-48℃)
	Heating	50-89.6°F (10-32℃)	19.4-75.2°F (-7-24℃)
SEER2⩾17 (with heating belt)	Cooling	60.8-89.6°F (16-32℃)	60.8-118.4°F (16-48℃)
	Heating	50-89.6°F (10-32℃)	5-75.2°F (-15-24℃)
SEER2⩾22 (with heating belt)	Cooling	60.8-89.6°F (16-32℃)	5-125.6°F (-15-52℃)
	Heating	50-89.6°F (10-32℃)	5-75.2°F (-15-24℃)
SEER2⩾24 (with heating belt)	Cooling	60.8-89.6°F (16-32℃)	5-125.6°F (-15-52℃)
	Heating	50-89.6°F (10-32℃)	-13-75.2°F (-25-24℃)
Note: When the temperature is below -7 ℃(19.4°F), it's recommended to use models with heating belt.			

FR

Accessoires et quantité pour l'unité intérieure :

Vis*8
Boulons d'expansion*8
Télécommande*1
Câble de raccordement entre l'unité intérieure et l'unité extérieure*1
Tuyau d'évacuation*1
Support mural préinstallé sur l'unité intérieure ;

Accessoires et quantité pour l'unité extérieure :

Tuyaux de raccordement en cuivre*2
Câble d'alimentation*1
Ruban adhésif*1
Mastic*1
Manchon mural*1
Patins antivibratoires*4
Raccord de vidange pour unité extérieure*1 (mode chauffage) ;

Produits présentant des indices SEER2 différents : les unités intérieures et extérieures sont adaptées à des températures ambiantes différentes.

Gamme	Type	En intérieur	En plein air
SEER2⩾17	Climatisation	60.8-89.6°F (16-32℃)	60.8-118.4°F (16-48℃)
	Chauffage	50-89.6°F (10-32℃)	19.4-75.2°F (-7-24℃)
SEER2⩾17 (avec ceinture chauffante)	Climatisation	60.8-89.6°F (16-32℃)	60.8-118.4°F (16-48℃)
	Chauffage	50-89.6°F (10-32℃)	5-75.2°F (-15-24℃)
SEER2⩾22 (avec ceinture chauffante)	Climatisation	60.8-89.6°F (16-32℃)	5-125.6°F (-15-52℃)
	Chauffage	50-89.6°F (10-32℃)	5-75.2°F (-15-24℃)
SEER2⩾24 (avec ceinture chauffante)	Climatisation	60.8-89.6°F (16-32℃)	5-125.6°F (-15-52℃)
	Chauffage	50-89.6°F (10-32℃)	-13-75.2°F (-25-24℃)
Remarque : lorsque la température est inférieure à -7 ℃ (19,4 °F), il est recommandé d'utiliser des modèles équipés d'une ceinture chauffante.			

Please read this owner's manual carefully and thoroughly before operating the unit!

Take care of this manual for future reference.

Note: All the illustrations in this manual are for explanation purpose only. Your air conditioner may be slightly different. The actual shape shall prevail. They are subject to change without notice for future improvement.

WARNING

NOTE：FCC and IC related content only applies to models with WiFi function.

◆ FCC WARNING

WARNING: Changes or modifications to this unit not expressly approved by the party responsible for compliance could void the user's authority to operate the equipment.

◆ FCC STATEMENT

This device complies with Part 15 of the FCC Rules. Operation is subject to the following two conditions:

(1) this device may not cause harmful interference, and (2) this device must accept any interference received, including interference that may cause undesired operation.

NOTE: This equipment has been tested and found to comply with the limits for a Class B digital device, pursuant to part 15 of the FCC Rules. These limits are designed to provide reasonable protection against harmful interference in a residential installation. This equipment generates, uses and can radiate radio frequency energy and, if not installed and used in accordance with the instructions, may cause harmful interference to radio communications.

However, there is no guarantee that interference will not occur in a particular installation. If this equipment does cause harmful interference to radio or television reception, which can be determined by turning the equipment off and on, the user is encouraged to try to correct the interference by one or more of the following measures:

- Reorient or relocate the receiving antenna.
- Increase the separation between the equipment and receiver.
- Connect the equipment into an outlet on a circuit different from that to which the receiver is connected.
- Consult the dealer or an experienced radio/TV technician for help.

◆ IC STATEMENT

This device complies with Industry Canada license exempt RSS standard(s).

Operation is subject to the following two conditions: (1) this device may not cause interference, and (2) this device must accept any interference, including interference that may cause undesired operation of the device.

This equipment complies with FCC's and IC's RF radiation exposure limits set forth for an

uncontrolled environment. The antenna(s) used for this transmitter must be installed and operated to provide a separation distance of at least 20cm from all persons and must not be collocated or operating in conjunction with any other antenna or transmitter. Installers must ensure that 20cm separation distance will be maintained between the device (excluding its handset) and users.

WARNING: This air conditioner uses R32 flammable refrigerant.

Notes: Air conditioner with R32 refrigerant, if roughly treated, may cause serious harm to the human body or surrounding things.

- The room space and refrigerant maximum charge requirements are shown below:

Refrigerant Type	Allowable Refrigerant Charge Amount(kg)	Min. Floor Area For Installation(m²)
R32	<1.84	7
	1.84-2.34	9
	2.341-2.84	10.5
	2.841-3.34	12.5
	3.341-3.84	14
	3.841-4.34	18

- Do not use means to accelerate the defrosting process or to clean, other than those recommended by the manufacturer.
- Not pierce or burn air conditioner, and check the refrigerant pipeline whether be damaged.
- The appliance shall be stored in a room without continuously operating ignition sources (for example: open flames, an operating gas appliance or an operating electric heater.
- Notice that the refrigerant may be tasteless.
- The storage of air conditioner should be able to prevent mechanical damage caused by accident.
- Maintenance or repair of air conditioners using R32 refrigerant must be carried out after security check to minimize risk of incidents.
- Air conditioner must be installed with stop valve cover.
- Please read the instruction carefully before installing, using and maintaining.

Symbol	Note	Explanation
A2L	**WARNING**	This symbol shows that this appliance uses a flammable refrigerant. If the refrigerant is leaked and exposed to an external ignition source, there is a risk of fire.(Only for the AC with UL or ETL-MARKING,UL60335-2-40)

	WARNING	This symbol shows that this appliance uses a flammable refrigerant. If the refrigerant is leaked and exposed to an external ignition source, there is a risk of fire. (For the AC with CE-MARKING & CB-MARKING,IEC 60335-2-40+A1:2016)
		This symbol shows that this appliance uses a low burning velocity material. (Only for the AC with CB-MARKING, IEC60335-2-40:2018)
A2L		This symbol shows that this appliance uses a low burning velocity material. (For the AC with CB-MARKING & CE-MARKING, IEC 60335-2-40:2022 & EN IEC 60335-2-40:2024 and the latest version)
	CAUTION	This symbol shows that the operation manual should be read carefully.
	CAUTION	This symbol shows that a service person should be handling this equipment with reference to the installation manual.
	CAUTION	This symbol shows that information is available such as the operating manual or installation manual.

SAFETY PRECAUTIONS

Incorrect installation or operation by not following these instructions may cause harm or damage to people, properties, etc. The seriousness is classified by the following indications:

WARNING

This symbol indicates the possibility of death or serious injury.

CAUTION

This symbol indicates the possibility of injury or damage to properties.

⚠ WARNING

- This appliance can be used by children aged from 8 years and above and persons with reduced physical, sensory or mental capabilities or lack of experience and knowledge if they have been given supervision or instruction concerning use of the appliance in a safe way and understand the hazards involved. Children shall not play with the appliance. Cleaning and user maintenance shall not be made by children without supervision. (Only for the AC with CE-MARKING)
- This appliance is not intended for use by persons (including children) with reduced physical, sensory or mental capabilities, or lack of experience and knowledge, unless they have been given supervision or instruction concerning use of the appliance by a person responsible for their safety. Children should be supervised to ensure that they do not play with the appliance. (Except for the AC with CE-MARKING)
- The air conditioner must be grounded. Incomplete grounding may result in electric shocks. Do not connect the earth wire to the gas pipeline, water pipeline, lightning rod, or telephone earth wire.
- If the supply cord is damaged, it must be replaced by the manufacturer, its service agent or similarly qualified persons in order to avoid a hazard.
- Don't pull the power cable. The damage of pulling power cord will cause serious electric shock.
- Always switch off the device and cut the power supply when the unit is not in use for long time so as to ensure safety.
- Don't cut off main power switch during operating or with wet hands. It may cause electric shock.
- Don't share the socket with other electric appliance. Otherwise, it may cause electric shock even fire and explosion.
- Always switch off the device and cut the power supply before performing any maintenance or cleaning.
- Otherwise, it may cause electric shock or damage.
- Take care not let the remote control and the indoor unit watered or being too wet. Otherwise, it may cause short circuit.
- A warning that ducts connected to an appliance shall not contain an ignition source.
- Don't install air conditioner in a place where there is flammable gas or liquid. The distance between them should be above 1m. Otherwise, it may cause fire even explosion.
- Don't use liquid or corrosive cleaning agent wipe the air conditioner and sprinkle water or other liquid either.
- Doing this may cause electric shock or damage to the unit.
- Don't attempt to repair the air conditioner by yourself. Incorrect repairs may cause fire or explosion. Contact a qualified service technician for all service requirement.
- Don't use air conditioner in lightning storm weather. Power supply should be cut in time to prevent the occurrence of danger.
- Don't put hands or any objects into the air inlets or outlets. This may cause personal injury or damage to the unit.

- Please note whether the installed stand is firm enough or not. If it is damaged, it may lead to the fall of the unit and cause the injury.
- Don't block air inlet or air outlet. Otherwise, the cooling or heating capacity will be weakened, even cause system stop operating.
- Don’t let the air conditioner blow against the heater appliance. Otherwise it will lead to incomplete combustion, thus causing poisoning.
- An earth leakage breaker with rated capacity must be installed to avoid possible electric shocks.
- The appliance shall be installed in accordance with national wiring regulations.
- This product contains fluorinated greenhouse gases.
- Refrigerant leakage contributes to climate change. Refrigerant with lower global warming potential (GWP) would contribute less to global warming than a refrigerant with higher GWP, if leaked to the atmosphere. This appliance contains a refrigerant fluid with a GWP equal to [675]. This means that if 1 kg of this refrigerant fluid would be leaked to the atmosphere, the impact on global warming would be [675] times higher than 1 kg of CO2, over a period of 100 years. Never try to interfere with the refrigerant circuit yourself or disassemble the product yourself and always ask a professional.
- Ensure no following objects under the indoor unit:
  1. microwaves, ovens and other hot objects.
  2. computers and other high electrostatic appliances.
  3. sockets that plug frequently.
- The joints between indoor and outdoor unit shall not be reused, unless after re-flaring the pipe.
- The specifications of the fuse are printed on the circuit board, such as: 3.15A/250V AC, etc.

WEEE Warning

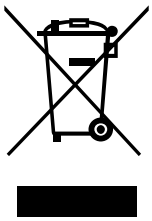

Meaning of crossed out wheeled dustbin:

Do not dispose of electrical appliances as unsorted municipal waste, use separate collection facilities.

Contact your local government for information regarding the collection systems available. If electrical appliances are disposed of in landfills or dumps, hazardous substances can leak into the groundwater and get into the food chain, damaging your health and well-being. When replacing old appliances with new ones, the retailer is legally obligated to take back your old appliance for disposals at least free of charge.

CAUTION

1. Don’t open the windows and doors for long time when the air conditioner is running. Otherwise, the cooling or heating capacity will be weakened.

2. Don’t stand on the top of the outdoor unit or place heavy things on it. This could cause personal injuries or damage the unit.
3. Don’t use the air conditioner for other purposes, such as drying clothes, preserving foods, etc.
4. Don't apply the cold air to the body for a long time. It will deteriorate your physical conditions and cause health problems.
5. Set the suitable temperature.

   It is recommended that the temperature difference between indoor and outdoor temperature should not be too large.

   Appropriate adjustments of the setting temperature can prevent the waste of electricity.
6. If your air conditioner is not fitted with a supply cord and a plug, an anti-explosion all-pole switch must be installed in the fixed wiring and the distance between contacts should be no less than 3.0mm (0.12in).

- If your air conditioner is permanently connected to the fixed wiring, a anti-explosion residual current device (RCD) having rated residual operating current not exceeding 30 mA should be installed in the fixed wiring.
- The power supply circuit should have leakage protector and air switch of which the capacity should be more than1.5 times of the maximum current.
- Regarding the installation of the air conditioners, please refer to the below paragraphs in this manual.

NOTICES FOR USAGE

The conditions of unit can't normally run

- Within the temperature range provided in following table, the air conditioner may stop running and other anomalies may arise.

Cooling	Outdoor	>43℃(109℉)(Apply to T1)
		>52℃(126℉)(Apply to T3)
	Indoor	<18℃(64℉)
Heating	Outdoor	>24℃(75℉)
		<-7℃(19℉)
	Indoor	>27℃(81℉)

- When the temperature is too high, the air conditioner may activate the automatic protection device, so that the air conditioner could be shut down.

- When the temperature is too low, the heat exchanger of the air conditioner may freeze, leading to water dripping or other malfunction.
- In long-term cooling or dehumidification with a relative humidity of above 80% (doors and windows are open), there may be water condenses or dripping near the air outlet.
- T1 and T3 refer to ISO 5151.

Notes for heating

- The fan of the indoor unit will not work immediately when the heating is started to avoid blowing out cool air.
- When it is cold and wet outside, the outdoor unit will develop frost over the heat exchanger which will increased the heating capacity. Then the air conditioner will start defrost function.
- During defrost, the air conditioner will stop heating for about 5-12 minutes.
- Vapor may come out from the outdoor unit during defrost. This is not a malfunction, but a result of fast defrost.
- Heating will resume after defrost is complete.

Notes for turning off

- When the air conditioner is turned off, the main controller will automatically decide whether to stop immediately or after running for dozens of seconds with lower frequency and lower air speed.

Emergency operation

- If the remote controller is lost or broken, use force switch button to operate the air conditioner.
- If this button is pushed with the unit OFF, the air conditioner will operate in Auto mode.
- If this button is pushed with the unit ON, the air conditioner will stop running.

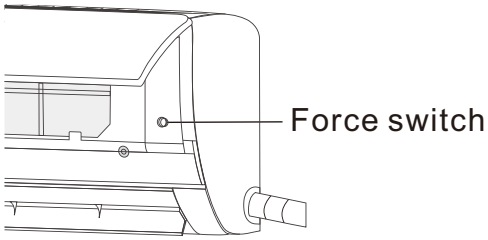

Airflow direction adjustment

1. Use up-down swing and left-right swing buttons on the remote controller to adjust the airflow direction. Refer to the operation manual of the remote controller for detail.
2. For models without left-right swing function, the air vent has to be moved manually.

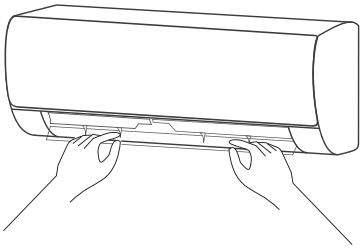

Note: Move the air vents before the unit is in operation, or your finger might be injured.

Never place your hand into the air inlet or outlet when the air conditioner is in operation.

Specific caution

1. Open front panel of the indoor.
2. The connector (as Fig) can not touch the terminal board, and is positioned as shown in Fig.

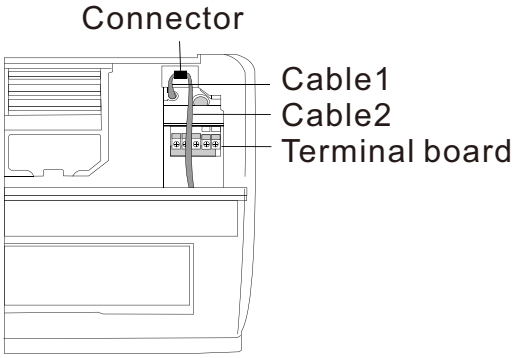

NAMES OF EACH PART

Indoor unit

There are two kinds about Indoor unit, Fig A, Fig B, the actual shape shall prevail.

Fig A

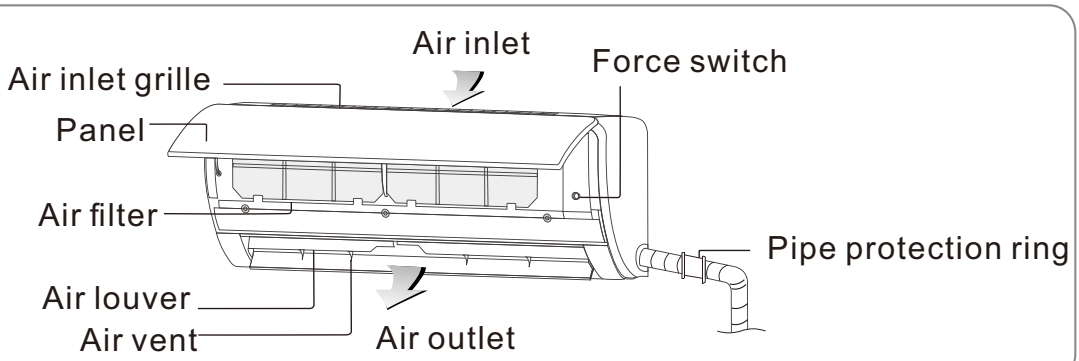

Fig B

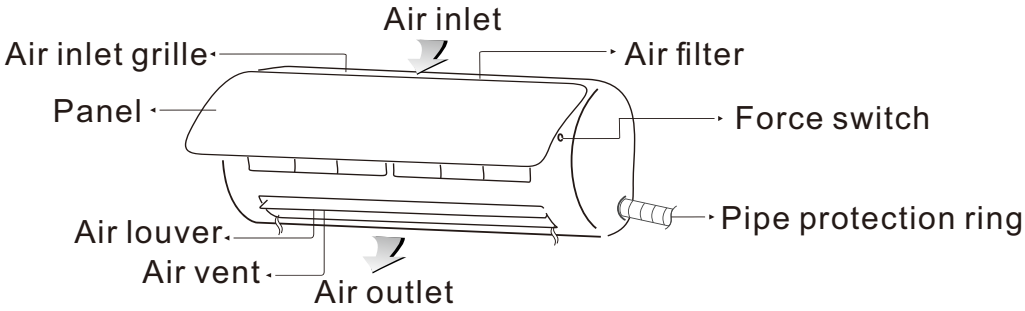

Outdoor unit

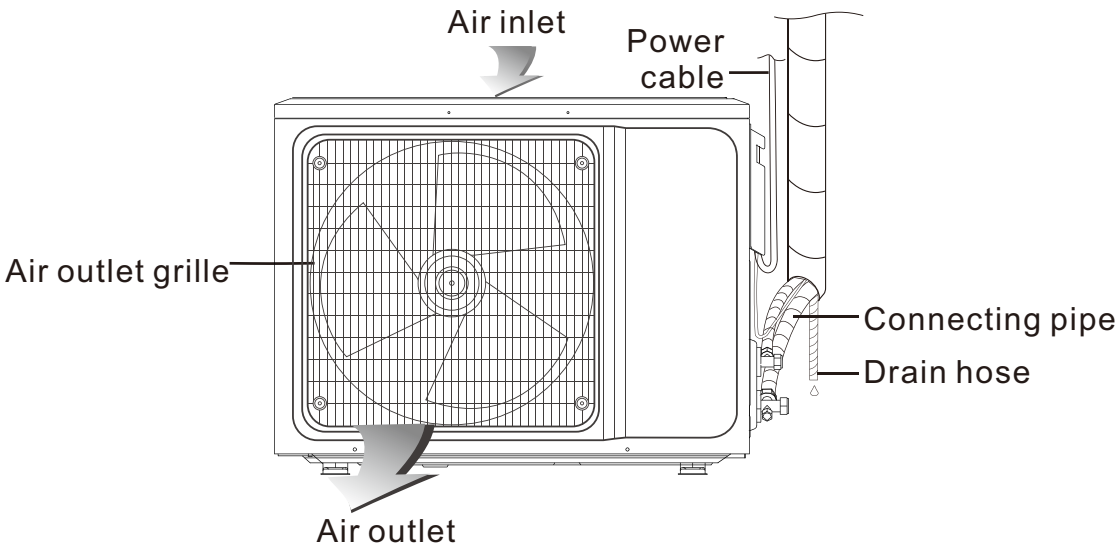

Note: All the illustrations in this manual are for explanation purpose only.

Your air conditioner may be slightly different. The actual shape shall prevail.

They are subject to change without notice for future improvement.

Plug, WIFI function, Negative-ion function, and Vertical and horizontal swing function both are optional, the actual unit shall prevail.

CLEAN AND CARE

WARNING

- Before the cleaning of the air conditioner, it must be shut down and the electricity must be cut off for more than 5 minutes, otherwise there might be the risk of electric shocks.
- Do not wet the air conditioner, which can cause an electric shock. Make sure not to rinse the air conditioner with water under any circumstances.
- Volatile liquids such as thinner or gasoline will damage the air conditioner housing, therefore please clean the housing of air conditioner only with soft dry cloth and damp cloth moistened with neutral detergent.
- In the course of the usage, pay attention to cleaning the filter regularly, to prevent the accumulation of dust which may affect the air conditioner performance. If the service environment of the air conditioner is dusty, correspondingly increase the number of times of cleaning. After removing the filter, do not touch the fin part of the indoor unit with the finger, and no force to damage the refrigerant pipeline.

Clean the panel

When the panel of the indoor unit is contaminated, clean it gently with a wrung towel using tepid water below 40℃ (104°F), and do not remove the panel while cleaning.

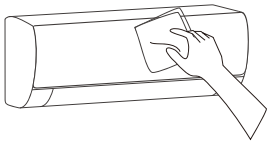

Clean the air filter

- **Remove the air filter**

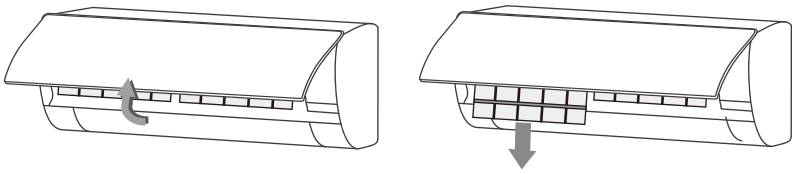

Fig.A

1. Use both hands to open the panel for an angle from both ends of the panel in accordance with the direction of the arrow.

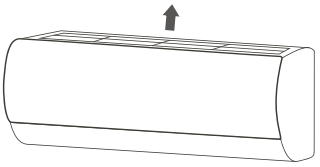

Fig.B

The air filter is locate above the fuselage. Take it out facing upward.

2. Release the air filter from the slot and remove it.

- **Clean the Air Filter**

Use a vacuum cleaner or water to rinse the filter, and if the filter is very dirty (for example, with greasy dirt), clean it with warm water (below 45°C(113°F)) with mild detergent , and then put the filter in the shade to dry in the air.

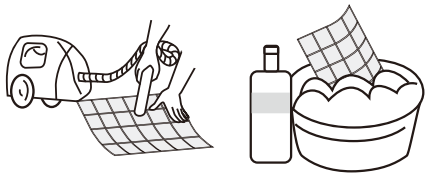

- **Mount the Filter**

Reinstall the dried filter in reverse order of removal, then cover and lock the panel.

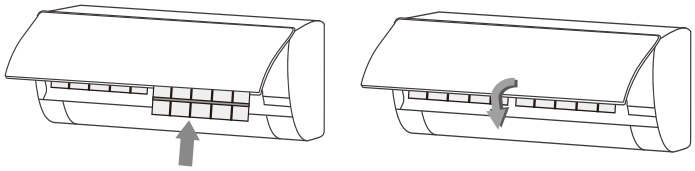

Reinstall the dried filter in reverse order of removal.

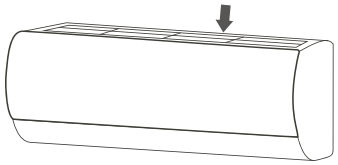

Check before using

1. Check whether all the air inlets and outlets of the units are unblocked.
2. Check whether there is blocking in the water outlet of the drain pipe, and immediately clean it up if any.
3. Check the ground wire is reliably grounded.
4. Check whether the remote control batteries are installed, and whether the power is sufficient.
5. Check whether there is damage in the mounting bracket of the outdoor unit, and if any, please contact our local service center.

Maintain after using

1. Cut off the power source of the air conditioner, turn off the main power switch and remove the batteries from the remote controller.
2. Clean the filter and the unit body.
3. Remove the dust and debris from the outdoor unit.
4. Check whether there is damage in the mounting bracket of the outdoor unit, and if any, please contact our local service center.

TROUBLESHOOTING

CAUTION

- Do not repair the air conditioner by yourself as wrong maintenance may cause electric shock or fire or explode, please contact the authorized service center and let the professionals conduct the maintenance, and checking the following items prior to contacting for maintenance can save your time and money.

Phenomenon	Troubleshooting	Solution
The air conditioner does not work.	● There might be power outages. ● Power plug may be loose out from the socket. ● Power switch fuse may blow. ● The time for timing boot is yet to come.	◆ Wait until power is restored. ◆ The plug in the plug tightly. ◆ Replace the fuse. ◆ Wait or cancel the timer settings.
The air conditioner can't run after the immediate start-up after it is shut down.	● If the air conditioner is turned on immediately after it is turned off, the protective delay switch will delay the operation for 3 to 5 minutes.	
The air conditioner stops running after it starts up for a while.	● May have reached the setting temperature. ● May be at a defrosting state. ● Shutdown Timer may be set.	◆ It is a normal function phenomenon. ◆ It will automatically restore and run again after defrosting. ◆ If you continue to use, please turn it on again.
The wind blows out, but the cooling/ heating effect is not good.	● Excessive accumulation of dust on filter, blocking at air inlet and outlet, and the excessively small angle of the louver blades all will affect the cooling and heating effect. ● Poor cooling and heating effect caused by doors and windows opening, and unclosed exhaust fan. ● Auxiliary heating function is not turned on while heating,	◆ Please clean the filter, remove the obstacles at the air inlet and outlet and regulate the angle of the louver blades. ◆ Please close the doors, windows, the exhaust fan, etc. ◆ Turn on the auxiliary heating function. (only for models with auxiliary heating function) ◆ Please re-select the mode,

	which may lead to poor heating effect. ● Mode setting is incorrect, and the temperature and wind speed settings are not appropriate.	and set the appropriate temperature and wind speed.
The indoor unit blows out odor.	● The air conditioner itself does not have undesirable odor. If there is odor, it may be due to accumulation of the odor in the environment.	◆ Clean the air filter or activate the cleaning function.
There is sound of running water during the running of air conditioner.	● When the air conditioner is started up or stopped, or the compressor is started up or stopped during the running, sometimes the "hissing" sound of running water can be heard.	◆ This is the sound of the flow of the refrigerant, not a malfunction.
A slight "click" sound is heard at the of start-up or shut-down.	● Due to temperature changes, panel and other parts will swell, causing the sound of friction.	◆ This is normal, not a fault.
The indoor unit makes abnormal sound.	● The sound of fan or compressor relay switched on or off. ● When the defrosting is started or stop running, it will create sound. ● Too much dust accumulation on the air filter of the indoor unit may result in fluctuation of the sound. ● Too much air noise when "Strong wind" is turned on.	◆ That is due to the refrigerant flows to reverse direction. They are not malfunctions. ◆ Clean the air filters in time. ◆ This is normal, if feeling uncomfortable, please deactivate t she "Strong wind" function.
There are water drops over the surface of the indoor unit.	● When ambient humidity is high, water drops will be accumulated around the air outlet or the panel, etc. ● Prolonged cooling run in open space produces water drops. ● Too small opening angle of the louver blades may also	◆ This is a normal physics phenomenon. ◆ Close the doors and windows. ◆ Increase the angle of the louver blades.

	result in water drops at the air inlet.	
During the cooling operation, the indoor unit outlet sometimes will blow out mist.	When the indoor temperature and humidity are high, it happens sometimes.	◆ This is because the indoor air is cooled rapidly. After it runs for some time, the indoor temperature and humidity will be reduced and the mist will disappear.

Immediately stop all operations and cut off the power supply, contact our Service center locally in following situations.

- Hear any harsh sound or smell any awful odor during running.
- Abnormal heating of power cable and plug occurs.
- The unit or remote controller has any impurity or water.
- Air switch or leakage protection switch is often disconnected.

NOTICES FOR INSTALLATION

Important Notices

- Before installation, please contact with local authorized maintenance center, if unit is not installed by the authorized maintenance center, the malfunction may not be solved, due to discommodious contact.
- The air conditioner must be installed by professionals according to the national
- wiring rules and this manual.
- Leak test must be made after installation.
- To move and install air conditioner to another place, please contact our local special service center.

Unpacking Inspection

- Open the box and check air conditioner in area with good ventilation (open the door and window) and without ignition source.

  Note: Operators are required to wear anti-static devices.
- It is necessary to check whether there is refrigerant leakage before opening the box of outdoor machine; stop installing the air conditioner if leakage is found.
- The fire prevention equipment shall be prepared well before checking.

  Then check the refrigerant pipeline to see if there are any collision traces, and whether the outlook is good.

Safety Principles for Installing Air Conditioner

- Fire prevention device shall be prepared before installation.
- Keep installing site ventilated. (open the door and window)

- Ignition source, smoking and calling is not allowed to exist in area where R32 refrigerant located.
- Anti-static precautions in necessary for installing air conditioner, e.g. wear pure cotton clothes and gloves.
- Keep leak detector in working state during the installation.
- If R32 refrigerant leakage occurs during the installation, you shall immediately detect the concentration in indoor environment until it reaches a safe level. If refrigerant leakage affects the performance of the air conditioner, please immediately stop the operation, and the air conditioner must be vacuumed firstly and be returned to the maintenance station for processing.
- Keep electric appliance, power switch, plug, socket, high temperature heat source and high static away from the area underneath sidelines of the indoor unit.
- The air conditioner shall be installed in an accessible location to installation and maintenance, without obstacles that may block air inlets or outlets of indoor /outdoor units, and shall keep away from heat source, inflammable or explosive conditions.
- When installing or repairing the air conditioner and the connecting line is not long enough, the entire connecting line shall be replaced with the connecting line of the original specification; extension is not allowed.

Requirements for installation position

- Avoid places of inflammable or explosive gas leakage or where there are strongly aggressive gases.
- Avoid places subject to strong artificial electric/magnetic fields.
- Avoid places subject to noise and resonance.
- Avoid severe natural conditions (e.g. heavy lampblack, strong sandy wind, direct sunshine or high temperature heat sources).
- Avoid places within the reach of children.
- Shorten the connection between the indoor and outdoor units.
- Select where it is easy to perform service and repair and where the ventilation good.
- The outdoor unit shall not be installed in any way that could occupy an aisle, stairway, exit, fire escape, catwalk or any other public area.
- The outdoor unit shall be installed as far as possible from the doors and windows of the neighbors as well as the green plants.

Installation environment inspection

- Check nameplate of outdoor machine to make sure whether the refrigerant is R32.
- Check the floor space of the room. The space shall not be less than usable space in the specification. The outdoor unit shall be installed at a well-ventilated place.
- Check the surrounding environment of installation site: R32 shall not be installed in the enclosed reserved space of a building.
- When using electric drill to make holes in the wall, check first whether there is pre-buried pipeline for water, electricity and gas. It is suggested to use the reserved hole in the roof of the wall.

Requirements of the mounting structure

- The mounting rack must meet the relevant national or industrial standards in terms of strength with welding and connection areas rustproofed.
- The mounting rack and its load carry surface shall be able to withstand 4 times or above the weight of the unit, or 200kg, whichever is heavier.
- The mounting rack of the outdoor unit shall be fastened with expansion bolt.
- Ensure the secure installation regardless of what type of wall on which it is installed, to prevent potential dropping that could hurt people.

Installation guide at the seaside

1. Air conditioners should not be installed in areas where corrosive gases, such as acid alkaline gas, are produced.
2. Do not install the product where it could be exposed to sea wind (salty wind) directly.

   It can result corrosion on the product. Corrosion, particularly on the condenser and evaporator fins, could cause product malfunction or inefficient performance.

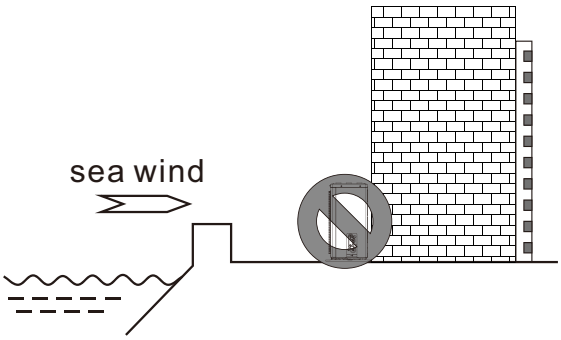

3. If outdoor unit is installed close to the seaside, it should avoid direct exposure to the sea wind. Otherwise it needs additional anticorrosion treatment on the heat exchanger.
4. Select a well-drained place.

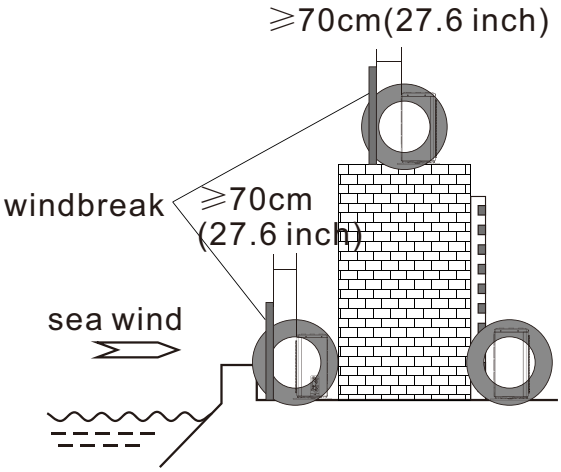

- **Selecting the location (outdoor unit)**

- Install the outdoor unit on the opposite side of the sea wind direction, or set up a windbreak to avoid exposed to the sea wind.
- The windbreak should be strong enough like concrete to prevent the sea wind from the sea. The height and width should be more than 150% of the outdoor unit.
- It should be keep more than 70cm (27.6in) of space between outdoor unit and the windbreak for easy air flow.

Periodic (more than once/year) cleaning of the dust or salt particles stuck on the heat exchanger by using water.

- The mounting rack of the outdoor unit shall be fastened with expansion bolt.
- Ensure the secure installation regardless of what type of wall on which it is installed, to prevent potential dropping that could hurt people.

Electrical Safety Requirements

- Be sure to use the rated voltage and air conditioners dedicated circuit for the power supply, and the power cable diameter must meet the national requirements.

- When the maximum current of air conditioner is ≥16A, it must use the air switch or leakage protection switch equipped with protection devices.
- The operating range is 90%-110% of the local rated voltage. But insufficient power supply malfunction, electrical shock, or fire. If the voltage instability, proposed to increase the voltage regulator.
- The minimum clearance between the air conditioner and the combustibles is 1.5m(4.9ft).
- The interconnection cord connect the indoor and outdoor units. You must first choose the right cable size before preparing it for connection.
- The supply cord of appliances for outdoor use shall be between 1.5(4.9ft) and 3m (9.8ft) long and shall be either an EXTRA HARD USAGE or a HARD USAGE CORD. (Only for the AC with UL or ETL-MARKING, UL60335-2-40) Cable Types: Outdoor Power Cable: H07RN-F or H05RN-F; Interconnection cord: H07RN-F or H05RN-F; (For the AC with CE-MARKING & CB-MARKING, IEC 60335-2-40+A1:2016)
- Minimum Cross-Sectional Area of Power cable and interconnection cord.

Certification Type	Appliance Amps(A)	Recommended Wire Model(AWG)
UL	<10	18
	<13	16
	<18	14
	<25	12
	<30	10
	<40	8
	<55	6
NOTE: To ensure safety, the wire diameter can be larger and smaller is prohibited.		

Certification Type	Appliance Amps(A)	Nominal Cross-Sectional Area (mm^2)
VDE	<6	0.75
	<10	1.0
	<16	1.5
	<25	2.5
	<32	4
	<40	6
NOTE: To ensure safety, the wire diameter can be larger and smaller is prohibited.		

- The size of the interconnection cord, power cable, fuse, and switch needed is determined by the maximum current of the unit. The maximum current is indicated on the nameplate located on the side panel of the unit. Refer to this nameplate to choose the right cable, fuse, or switch.
- Note: Core number of cable refer to the detailed wiring diagram adhered on the unit which you purchased.
- Means for disconnection must be incorporated in the fixed wiring in accordance with the wiring rules.

Requirements for operations at raised height

When carrying out installation at 2m(6.6ft) or higher above the base level, safety belts must be worn and ropes of sufficient strength be securely fastened to the outdoor unit, to prevent falling that could cause personal injury or death as well as property loss.

Grounding Requirements

- The air conditioner is the class I electrical appliance and must ensure a reliable grounding.
- Do not connect the grounding wire to a gas pipe, water pipe, lightning rod, telephone line, or a circuit poorly grounded to the earth.
- The grounding wire is specially designed and shall not be used for other purpose, nor shall it be fastened with a common tapping screw.
- Interconnection cord diameter should be recommended as per instruction manual, and with type O terminal that meet local standards (internal diameter of type O terminal needs to match the screw size of the unit, no more than 4.2mm(0.17in)). After installation, check the screws whether have been fixed effectively, and there is no risk of loosening.

Others

- The connection method of the air conditioner and the power cable and the interconnection method of each independent element shall be subject to the wiring diagram affixed to the machine.
- The model and rating value of the fuse shall be subject to the silkscreen on corresponding controller or fuse sleeve.

NOTE: Only applicable to models with auxiliary heating part.

- The electric auxiliary heating components are assembled and fixed inside the indoor evaporator. They are ceramic PTC (Positive Temperature Coefficient) electric heating elements. The input power can be found on the nameplate labeled "Electric Heating Input Power" (some models may not have this);
- The external static pressure of the air conditioner at the test location is 0Mpa;
- Maintain a distance of 12mm between the auxiliary electric heater and the casing to prevent fire hazards caused by combustion.
- If the auxiliary electric heater, PTC, or protection device is damaged, it should be replaced by a professional using components provided by our company.

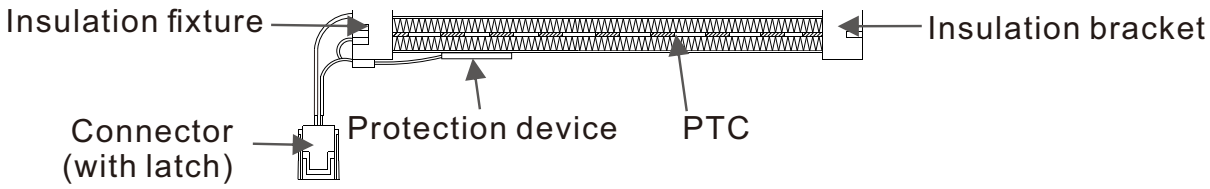

Note: This diagram is for reference only.

Please refer to the actual installation of the indoor unit

Packing list

Packing list of the indoor unit.

Name	Quantity	Unit
Indoor Unit	1	Set
Remote Controller(*)	1	PC
Instructions	1	Set
Drain pipe (*)	1	PC

Packing list of the outdoor unit.

Name	Quantity	Unit
Outdoor Unit	1	Set
Connecting pipe(*)	2	PC
Plastic Strap(*)	1	ROLL
Pipe Protection Ring(*)	1	PC
Luting (putty) (*)	1	PACKET

NOTE: Optional parts (*), some models without.

Interconnection cord and sound deadening pads is optional accessories.

All accessories shall be subject to actual packaging material, and if there is any difference, please understand.

INSTALLATION FOR INDOOR UNIT

Dimension drawing of indoor unit installation

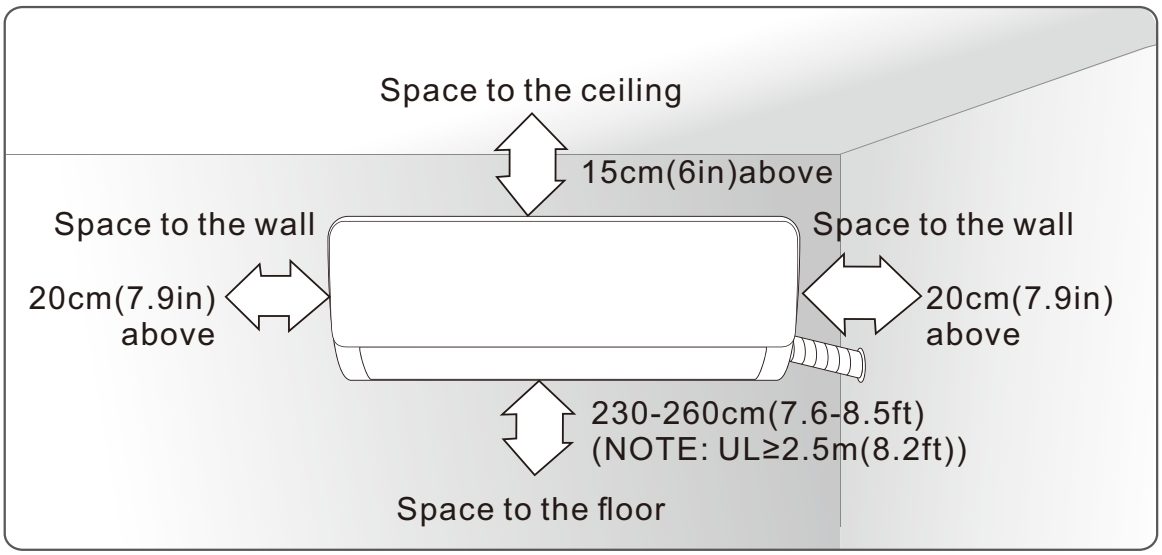

Mounting plate

1. The wall for installation of the indoor unit shall be hard and firm, so as to prevent vibration.
2. Use the "+" type screw to fasten the peg board, horizontally mount the peg board on the wall, and ensure the lateral horizontal and longitudinal vertical.
3. Pull the peg board by hand after the installation, to confirm whether it is solid.

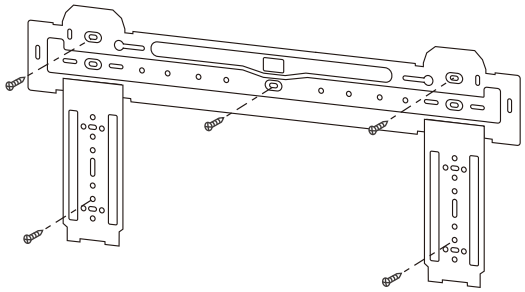

Wall-through Hole

1. Make a hole with an electric hammer or a water drill at the predetermined position on the wall for piping, which shall slant outwardly by 5°-10°.
2. To protect the piping and the cables from being damaged running through the wall, and from the rodents that may inhabit in the hollow wall, a pipe protecting ring shall be installed and sealed with putty.

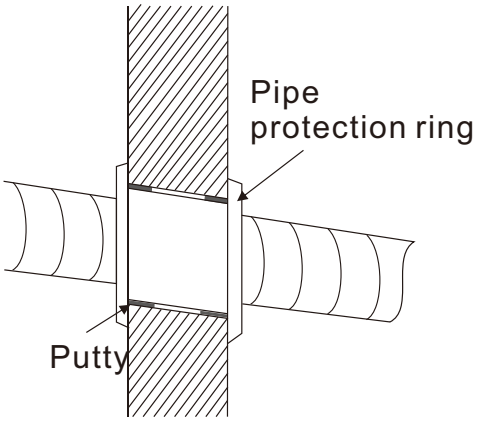

Note: Usually, the wall hole is Φ60mm~Φ80mm. Avoid pre-buried power wire and hard wall when making the hole.

Route of Pipeline

1. Depending on the position of the unit, the piping may be routed sideway from the left or the right (Fig 1), or vertically from the back (Fig 2) (depending on the pipe length of the indoor unit). In the case of sideway routing, cut off the outlet cutting stock of the opposite side.

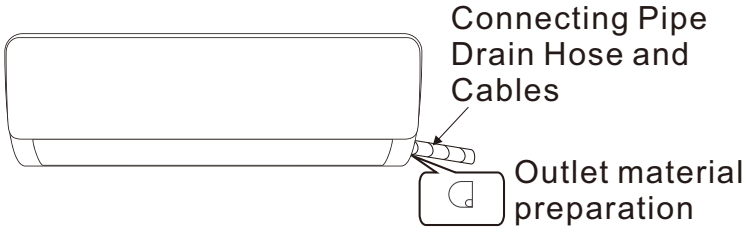

Fig 1

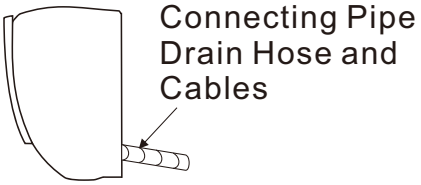

Fig 2

Install the connection pipe

1. Remove the fixed part to pull out pipe of indoor machine from the case. Screw the hexagon nut in the left of the joint to the end with your hand.
2. Connect the connecting pipe to the indoor unit:

   Aim at the pipe center, tighten the Taper nut with fingers, and then tighten the Taper nut with a torque wrench, and the direction is shown in diagram on the right. The torque used is shown in the following table.

Note: Carefully check if there is any damage of joints before installation. The joints shall not be reused, unless after re-flaring the pipe.

Tightening torque table

The size of pipe (mm(in))	Torque(N·m)
Φ6/Φ6.35(1/4)	15-25
Φ9/Φ9.52(3/8)	35-40
Φ12/Φ12.7(1/2)	45-60
Φ15.88(1/4)	73-78
Φ19.05(3/4)	75-80

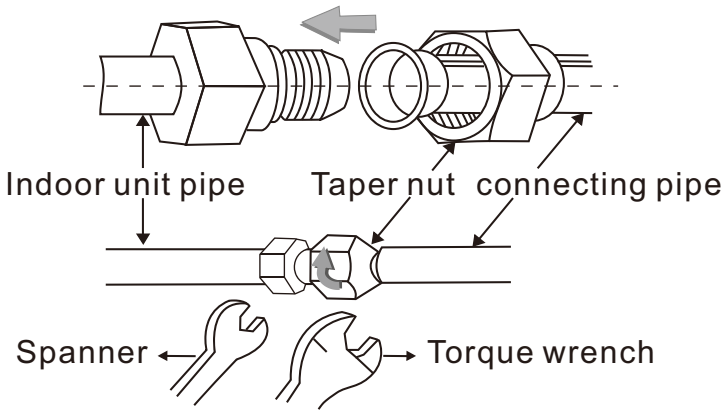

IMPORTANT: If the unit with the quick connectors, please refer to the booklet of “Install the connection pipe (the unit with the quick connectors)”.

Wrap the Piping

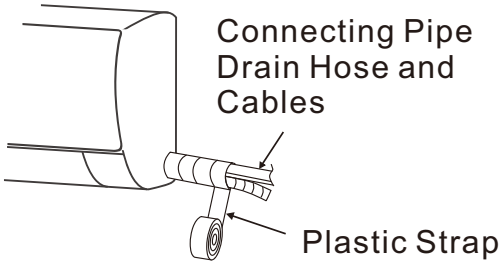

1. Use the insulation sleeve to wrap the joint part the indoor unit and the connection pipe, and then use insulating material to pack and seal insulation pipe, to prevent generation of condensate water on the joint part.
2. Connect the water outlet with drain pipes, and make the connection pipe, cables, and the drain hose straight.
3. Use plastic cable ties to wrap the connecting pipes, cables and drain hose. Run the pipe sloping downward.

Fixing the Indoor Unit

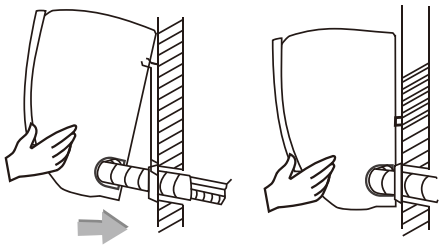

1. Hang the indoor unit on the peg board, and move the unit from left to right to ensure that the hook is properly positioned in the peg board.
2. Push toward the lower left side and the upper right side of the unit toward the peg board, until the hook is embedded in the slot and makes a "click" sound.

Interconnection cord installation

- **Connect interconnection cord of indoor unit**

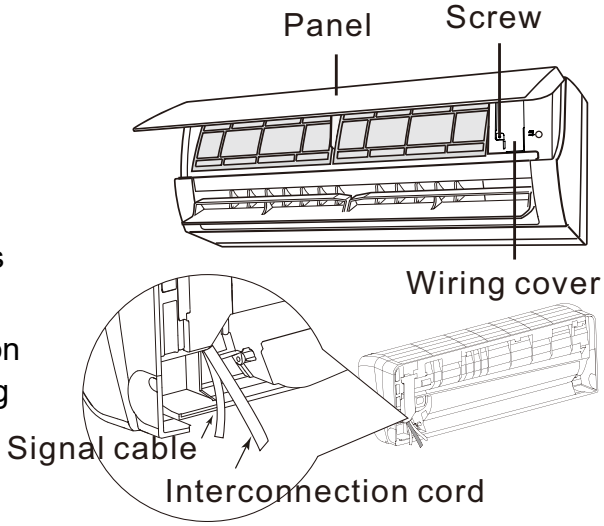

1. Open the panel, remove the screw on the wiring cover and then take down the cover.
2. Make the interconnection cord go through the cable-cross hole at the back of indoor unit and then pull it out from the front side. (Some models do not have a signal cable)
3. Remove the wire clip; connect the interconnection cord to the wiring terminal according to the wiring diagram; tighten the screw and then fix the interconnection cord with wire clip.

NOTE:

- **This manual usually includes the wiring mode for the different kind of air conditioner. We cannot exclude the possibility that some special type of wiring diagrams are not included.**
- **The diagram are for reference only. If the entity is difference with this wiring diagram, please refer to the detailed wiring diagram adhered on the unit which you purchased.**

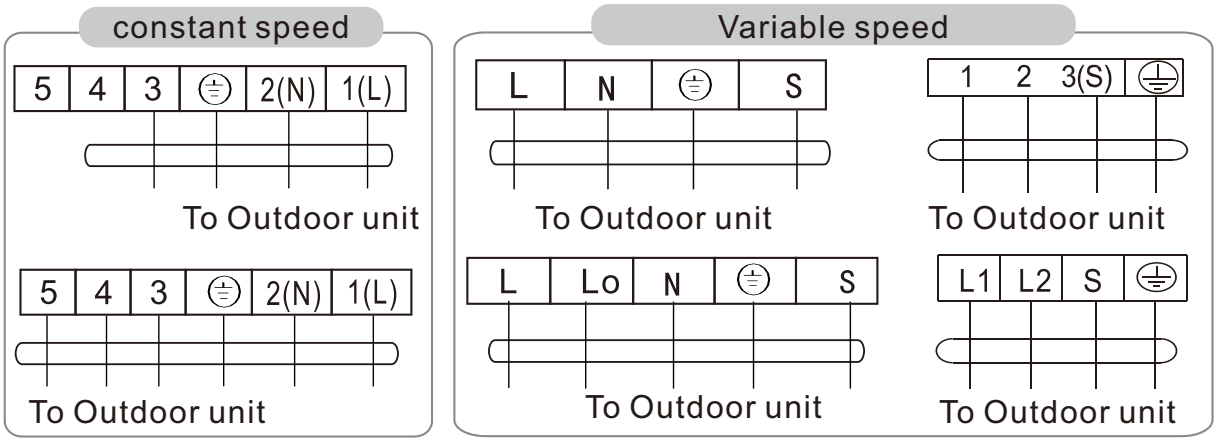

Connector

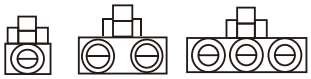

If there is a connector, connect it directly.

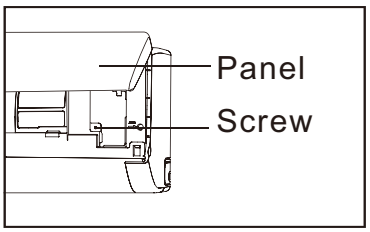

4. Put wiring cover back and then tighten the screw.
5. Close the panel.

- **After installation check**

1. The screws whether have been fixed effectively, and there is no risk of loosening.
2. Connector of display board whether put in the right place and do not touch the terminal board.
3. Control box cover whether cover tightly.

Dimension drawing of outdoor unit installation

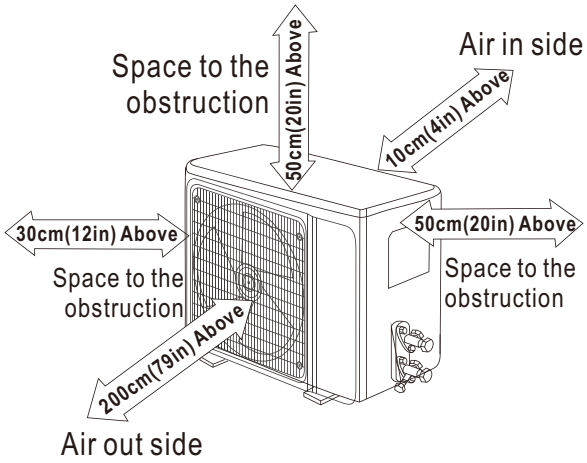

Installation outdoor unit bolt

Outdoor Unit Size of Shape W1(W2)*H*D) mm(in)	A mm(in)	B mm(in)
665(710) x420 x 2802 6.2(28.0) x16.5 x11.0	430(16.9)	280(11.0)
660(710) x500x240 26.0(28.0) x19.7x9.4	500(19.7)	260(10.2)
730(780) x545x285 28.7(30.7)x21.5x11.2	540(21.3)	280(11.0)
709(761) x536x280 27.9(30.0)x21.1x11.0	480(18.9)	283(11.1)
750(804) x550x285 29.5(31.7)x21.7x11.2	480(18.9)	283(11.1)
800(860) x545x315 31.5(33.9)x21.5x12.4	545(21.5)	315(12.4)

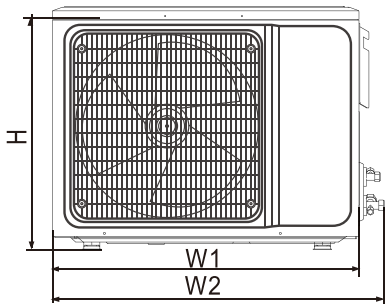

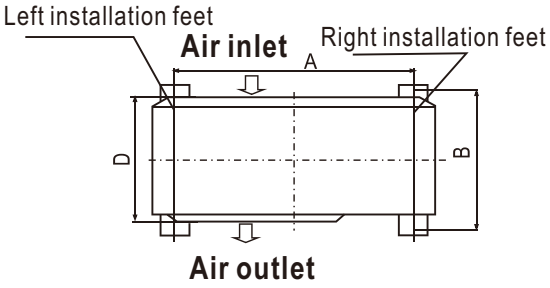

785(845) x555x300 30.9(33.3)x21.9x11.8	546(21.5)	316(12.4)
825(880) x655x335 32.5(34.6)x25.8x13.2	540(21.3)	335(13.2)
900(950) x700x360 35.4(37.4)x27.6x14.2	632(24.9)	352(13.9)
970(1044) x805x395 38.2(41.1)x31.7x15.6	675(24.6)	410(16.1)
940(1010) x1320x370 37.0(39.8)x52.0x14.6	625(24.6)	364(14.3)
940(1008) x1366x401 37.0(39.7)x53.8x15.8	610(24.0)	388(15.3)
650(703) x455x233 25.6(27.7)x17.9x9.2	480(18.9)	253(10.0)

Install the connection pipe

Connect the Outdoor Unit with Connecting Pipe:

Aim the counter-bore of the connecting pipe at the stop valve, and tighten the Taper nut with fingers.

Then tighten the Taper nut with a torque wrench.

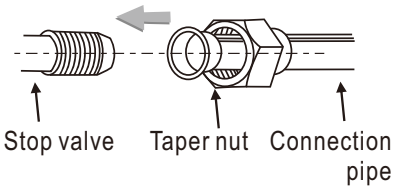

- When the length of the connecting pipe is changed, extra amount of refrigerant need to be added or reduced, so that the operation and performance of the air conditioner will not be compromised.

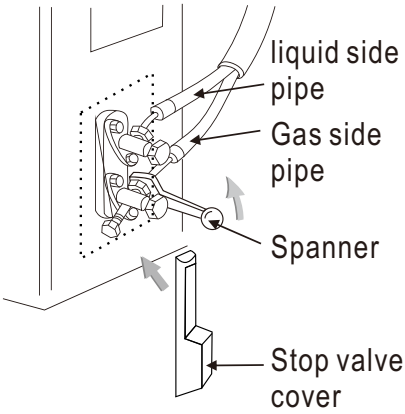

Length of connection pipe	Added or reduced refrigerant		Amount of refrigerant for the unit
<3M(9.8ft)	CC≤12000Btu	reduce 20g/m	≤1Kg
	CC≥18000Btu	reduce 40g/m	≤2Kg
3-5M(9.8-16.4ft)	Not needed		
5-15M(16.4-49.2ft)	CC≤12000Btu	add 16g/m	≤1Kg
	CC≥18000Btu	add 24g/m	≤2Kg

Note:

1.This table is for reference only.

2.The joints shall not be reused, unless after re-flaring the pipe.

3.After installation, check the stop valve cover whether be fixed effectively.

IMPORTANT: If the unit with the quick connectors, please refer to the booklet of “Install the connection pipe (the unit with the quick connectors)”.

Wiring Connection

1. Loosen the screws and remove E-parts cover from the unit.
2. Connect the cables respectively to the corresponding terminals of the terminal board of the outdoor unit (see the wiring diagram), and if there are signals connected to the plug, just conduct butt joint.
3. Ground wire: Remove the grounding screw out of the electric bracket, cover the grounding wire end onto the grounding screw and screw it into the grounding hole.
4. Fix the cable reliably with fasteners (Pressing board).
5. Put the E-parts cover back in its original place and fasten it with screws.

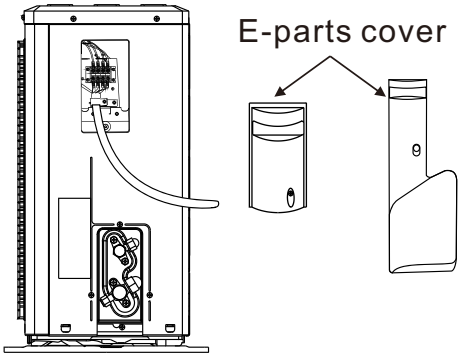

Wiring diagram

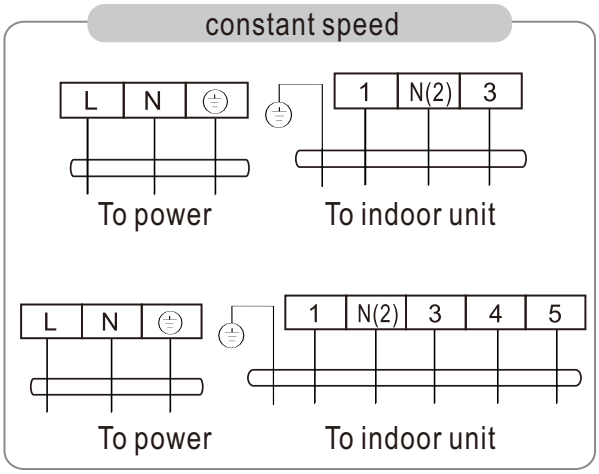

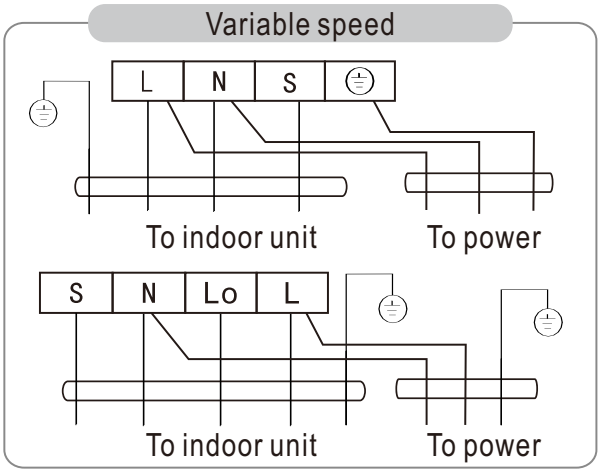

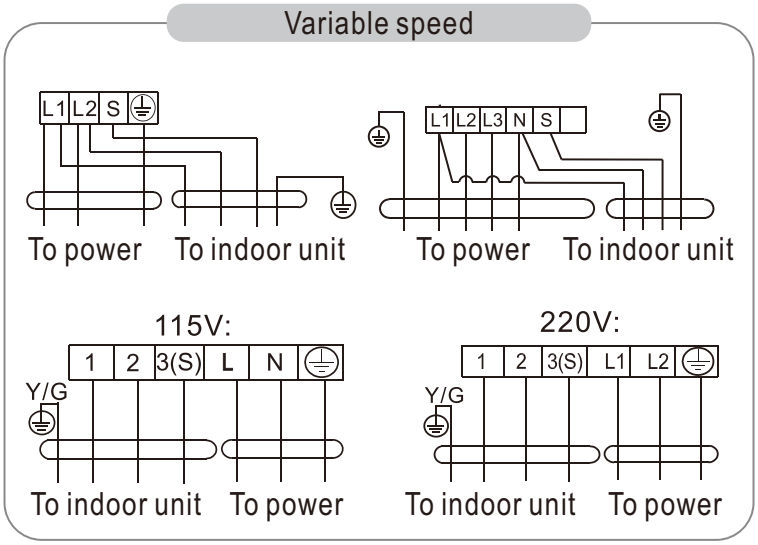

Connector

If there is a connector, connect it directly.

NOTE:

- This manual usually includes the wiring mode for the different kind of air conditioner. We cannot exclude the possibility that some special type of wiring diagrams is not included.
- The diagram is for reference only. If the entity is difference with this wiring diagram, please refer to the detailed wiring diagram adhered on the unit which you purchased.

Vacuuming

- Exclusive R32 refrigerant pump must be used in making R32 refrigerant vacuum.

Before working on the air conditioner, remove the cover of the stop valve (gas and liquid valves) and be sure to retighten it afterward. (to prevent the potential air leakage).

1. To prevent air leakage and spilling tighten all connecting nut of all flare tubes.
2. Connect the stop valve, charge hose, manifold valve, and vacuum pump.
3. Fully open the handle Lo of the manifold valve and apply vacuum for at least 15 minutes and check that the compound vacuum gauge reads -0.1MPa(-76cmHg).
4. After applying vacuum, fully open the stop valve with a hex wrench.
5. Check that both indoor and outdoor connections are free of air leakage.

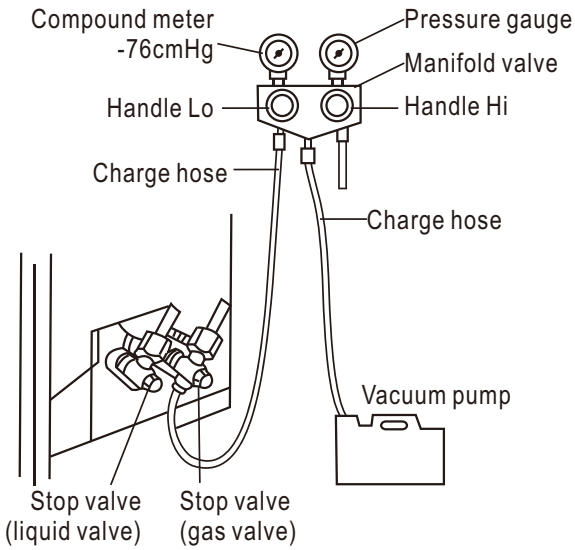

IMPORTANT: The unit with the quick connectors does not require vacuum pumping.

Outdoor condensation drainage (Heat pump type only)

When the unit is heating, the condensing water and defrosting water can be out reliably through the drain house.

Installation:

Install the outdoor drain elbow in Φ25mm(1in) hole on the base plate, and joint the drain hose to the elbow, so that the waste water formed in the outdoor unit can be drained out to a proper plate.

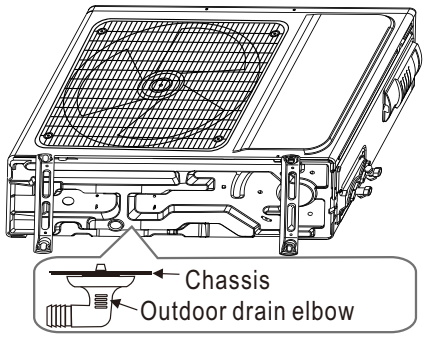

CHECK AFTER INSTALLATION AND TEST OPERATION

Check after installation

- **Electrical Safety Check**

1. If the supply voltage is as required.
2. If there is any faulty or miss connection in each of the power, signal and grounding wires.
3. If the grounding wire of the air conditioner is securely grounded.

- **Installation Safety Check**

1. If the installation is secure.
2. If the water drain is smooth.
3. If the wiring and piping are correctly installed.
4. Check that no foreign matter or tools are left inside the unit.
5. Check the refrigerant pipeline is protected well.

- **Leak test of the refrigerant**

Depending on the installation method, the following methods may be used to check for suspect leak, on areas such as the four connections of the outdoor unit and the cores of the cut-off valves and t-valves:

1. Bubble method: Apply of spray a uniform layer of soap water over the suspected leak spot and observe carefully for bubble.
2. Instrument method: Checking for leak by pointing the probe of the leak detector according to the instruction to the suspect points of leak.

Note: Make sure that the ventilation is good before checking.

Test Operation

Test Operation preparation:

- Verify that all piping and connection cables are well connected.
- Confirm that the valve at the gas side the liquid-side are fully open.

- Connect the power cable to an independent power socket.
- Install batteries in remote control.

Note: Make sure that the ventilation is good before testing.

Test Operation method:

1. Turn on the power and push the ON/OFF switch button of the remote controller to start the air conditioner.
2. Select COOL, HEAT (not available on cool-only models), SWING and other operation modes with the remote controller and see if the operation is ok.

MAINTENANCE NOTICE

ATTENTION:

For maintenance or scrap, please contact authorized service centers.

Maintenance by unqualified person may cause dangers.

Feed air conditioner with R32 refrigerant, and maintain the air conditioner in strictly accordance with manufacturer's requirements. The chapter is mainly focused on special maintenance requirements for appliance with R32 refrigerant. Ask repairer to read after-sales technical service handbook for detailed information.

Qualification requirements of maintenance personnel

1. Special training additional to usual refrigerating equipment repair procedures is required when equipment with flammable refrigerants is affected. In many countries, this training is carried out by national training organizations that are accredited to teach the relevant national competency standards that may be set in legislation. The achieved competence should be documented by a certificate.
2. The maintenance and repair of the air conditioner must be conducted according to the method recommended by the manufacturer. If other professionals are needed to help maintain and repair the equipment, it should be conducted under the supervision of individuals who have the qualification to repair AC equipped with flammable refrigerant.

Inspection of the Site

Safety inspection must be taken before maintaining equipment with R32 refrigerant to make sure the risk of fire is minimized. Check whether the place is well ventilated, whether anti-static and fire prevention equipment is perfect. While maintaining the refrigeration system, observe the following precautions before operating the system.

Operating Procedures

1. General work area:

All maintenance staff and others working in the local area shall be instructed on the nature of work being carried out. Work in confined spaces shall be avoided. The area around the workspace shall be sectioned off. Ensure that the conditions within the area have been made safe by control of flammable material.

2. Checking for presence of refrigerant:

The area shall be checked with an appropriate refrigerant detector prior to and during work, to ensure the technician is aware of potentially toxic or flammable atmospheres. Ensure that the leak detection equipment being used is suitable for use with all applicable refrigerants, i.e. non-sparking, adequately sealed or intrinsically safe.

3. Presence of fire extinguisher:

If any hot work is to be conducted on the refrigeration equipment or any associated parts, appropriate fire extinguishing equipment shall be available to hand. Have a dry powder or CO2 fire extinguisher adjacent to the charging area.

4. No ignition sources:

No person carrying out work in relation to a refrigeration system which involves exposing any pipe work shall use any sources of ignition in such a manner that it may lead to the risk of fire or explosion. All possible ignition sources, including cigarette smoking, should be kept sufficiently far away from the site of installation, repairing, removing and disposal, during which refrigerant can possibly be released to the surrounding space. Prior to work taking place, the area around the equipment is to be surveyed to make sure that there are no flammable hazards or ignition risks. ‘No Smoking’ signs shall be displayed.

5. Ventilated Area (open the door and window):

Ensure that the area is in the open or that it is adequately ventilated before breaking into the system or conducting any hot work. A degree of ventilation shall continue during the period that the work is carried out. The ventilation should safely disperse any released refrigerant and preferably expel it externally into the atmosphere.

6. Checks to the refrigeration equipment:

Where electrical components are being changed, they shall be fit for the purpose and to the correct specification. At all times the manufacturer’s maintenance and service guidelines shall be followed. If in doubt, consult the manufacturer’s technical department for assistance. The following checks shall be applied to installations using flammable refrigerants:

- The charge size is in accordance with the room size within which the refrigerant containing parts are installed.
- The ventilation machinery and outlets are operating adequately and are not obstructed.
- If an indirect refrigerating circuit is being used, the secondary circuit shall be checked for the presence of refrigerant.
- Refrigeration pipe or components are installed in a position where they are unlikely to be exposed to any substance which may corrode refrigerant containing components, unless the components are constructed of materials which are inherently resistant to being corroded or are suitably protected against being so corroded.

7. Checks to electrical devices:

Repair and maintenance to electrical components shall include initial safety checks and component inspection procedures. If a fault exists that could compromise safety, then no electrical supply shall be connected to the circuit until it is satisfactorily dealt with. If the fault cannot be corrected immediately but it is necessary to continue operation, an adequate temporary solution shall be used. This shall be reported to the owner of the equipment so all parties are advised. Initial safety checks shall include:

- That capacitors are discharged: this shall be done in a safe manner to avoid possibility of

sparking.

- That no live electrical components and wiring are exposed while charging, recovering or purging the system.
- Keep continuity of earthing.

Inspection of Cable

Check the cable for wear, corrosion, overvoltage, vibration and check if there are sharp edges and other adverse effects in the surrounding environment. During the inspection, the impact of aging or the continuous vibration of the compressor and the fan on it should be taken into consideration.

Leakage check of R32 refrigerant

Note: Check the leakage of the refrigerant in an environment where there is no potential ignition source. No halogen probe (or any other detector that uses an open flame) should be used.

Leak detection method:

For systems with refrigerant R32, electronic leak detection instrument is available to detect and leak detection should not be conducted in environment with refrigerant. Make sure the leak detector will not become a potential source of ignition, and is applicable to the measured refrigerant. Leak detector shall be set for the minimum ignitable fuel concentration (percentage) of the refrigerant. Calibrate and adjust to proper gas concentration (no more than 25%) with the used refrigerant.

The fluid used in leak detection is applicable to most refrigerants. But do not use chloride solvents to prevent the reaction between chlorine and refrigerants and the corrosion of copper pipeline.

If you suspect a leak, then remove all the fire from the scene or put out the fire.

If the location of the leak needs to be welded, then all refrigerants need to be recovered, or, isolate all refrigerants away from the leak site (using cut-off valve). Before and during the welding, use OFN to purify the entire system.

Removal and Vacuum Pumping

1. Make sure there is no ignited fire source near the outlet of the vacuum pump and the ventilation is well.
2. Allow the maintenance and other operations of the refrigeration circuit should be carried out according to the general procedure, but the following best operations that the flammability is already taken into consideration are the key. You should follow the following procedures:
   - Remove the refrigerant.
   - Decontaminate the pipeline by inert gases.
   - Evacuation.
   - Decontaminate the pipeline by inert gases again.
   - Cut or weld the pipeline.
3. The refrigerant should be returned to the appropriate storage tank. The system should be

blown with oxygen free nitrogen to ensure safety. This process may need to be repeated for several times. This operation shall not be carried out using compressed air or oxygen.

4. Through blowing process, the system is charged into the anaerobic nitrogen to reach the working pressure under the vacuum state, then the oxygen free nitrogen is emitted to the atmosphere, and in the end, vacuumize the system. Repeat this process until all refrigerants in the system is cleared. After the final charging of the anaerobic nitrogen, discharge the gas into the atmosphere pressure, and then the system can be welded.

   This operation is necessary for welding the pipeline.

Procedures of Charging Refrigerants

As a supplement to the general procedure, the following requirements need to be added:

- Make sure that there is no contamination among different refrigerants when using a refrigerant charging device. The pipeline for charging refrigerants should be as short as possible to reduce the residual of refrigerants in it.
- Storage tanks should remain vertically up.
- Make sure the grounding solutions are already taken before the refrigeration system is charged with refrigerants.
- After finishing the charging (or when it is not yet finished), label the mark on the system.
- Be careful not to overcharge refrigerants.

Scrap and Recovery

Scrap:

Before this procedure, the technical personnel shall be thoroughly familiar with the equipment and all its features, and make a recommended practice for refrigerant safe recovery. For recycling the refrigerant, shall analyze the refrigerant and oil samples before operation. Ensure the required power before the test.

1. Be familiar with the equipment and operation.
2. Disconnect power supply.
3. Before carrying out this process, you have to make sure:
   - If necessary, mechanical equipment operation should facilitate the operation of the refrigerant tank.
   - All personal protective equipment is effective and can be used correctly.
   - The whole recovery process should be carried out under the guidance of qualified personnel.
   - The recovering of equipment and storage tank should comply with the relevant national standards.
4. If possible, the refrigerating system should be vacuumized.
5. If the vacuum state can't be reached; you should extract the refrigerant in each part of the system from many places.
6. Before the start of the recovery, you should ensure that the capacity of the storage tank is sufficient.
7. Start and operate the recovery equipment according to the manufacturer's instructions.

8. Don't fill the tank to its full capacity (the liquid injection volume does not exceed 80% of the tank volume).
9. Even the duration is short, it must not exceed the maximum working pressure of the tank.
10. After the completion of the tank filling and the end of the operation process, you should make sure that the tanks and equipment should be removed quickly and all closing valves in the equipment are closed.
11. The recovered refrigerants are not allowed to be injected into another system before being purified and tested.

Note: The identification should be made after the appliance is scrapped and refrigerants are evacuated. The identification should contain the date and endorsement. Make sure the identification on the appliance can reflect the flammable refrigerants contained in this appliance.

Recovery:

1. The clearance of refrigerants in the system is required when repairing or scrapping theappliance.it is recommended to completely remove the refrigerant.
2. Only a special refrigerant tank can be used when loading the refrigerant into the storage tank. Make sure the capacity of the tank is appropriate to the refrigerant injection quantity in the entire system. All tanks intended to be used for the recovery of refrigerants should have a refrigerant identification (i.e. refrigerant recovery tank). Storage tanks should be equipped with pressure relief valves and globe valves and they should be in a good condition. If possible, empty tanks should be evacuated and maintained at room temperature before use.
3. The recovery equipment should be kept in a good working condition and equipped with equipment operating instructions for easy access. The equipment should be suitable for the recovery of R32 refrigerants. Besides, there should be a qualified weighting apparatus which can be normally used. The hose should be linked with detachable connection joint of zero leakage rate and be kept in a good condition.

   Before using the recovery equipment, check if it is in a good condition and if it gets perfect maintenance. Check if ll electrical components are sealed to prevent the leakage of the refrigerant and the fire caused by it. If you have any question, please consult the manufacturer.
4. The recovered refrigerant shall be loaded in the appropriate storage tanks, attached with a transporting instruction, and returned to the refrigerant manufacturer. Don't mix refrigerant in recovery equipment, especially a storage tank.
5. The space loading R32 refrigeration can't be enclosed in the process of transportation. Take anti electrostatic measures if necessary in transportation. In the process of transport, loading and unloading, necessary protective measures must be taken to protect the air conditioner to ensure that the air conditioner is not damaged.
6. When removing the compressor or clearing the compressor oil, make sure the compressor is pumped to an appropriate level to ensure that there is no residual R32 refrigerants in the lubricating oil. The vacuum pumping should be carried out before the compressor is returned to the supplier. Ensure the safety when discharging oil from the system.

EN

- **Remote controller instructions**

Users can scan the following QR code to obtain instructions

YKR-H/009E	YKR-H/501E	YKR-K/241E	YKR-L/103E	YKR-L/201E	YKR-P/002E	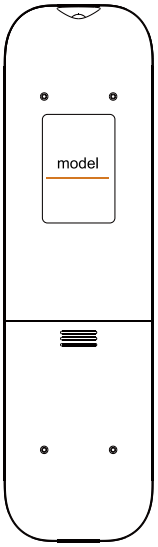
YKR-K/231E	YKR-H/531E YK-H/531E	YKR-K/001E YKR-K/002E	YKR-H/133E YKR-H/103E	YKR-T/301E YKR-T/301E-Y	YKR-C/011E	
YKR-Q/001E YKR-Q/101E YKR-Q/051E YK-Q/001E-AF YKR-Q/001E-AF	YKR-M/101E YKR-C/111E-1 YKR-C/111E	YK-C/121E YKR-C/121E YKR-C/121E-1 YKR-C/121E-AF YKR-C/131E	YKR-C/131E-AF YKR-C/131E-1 YK-C/141E YKR-C/141E YKR-C/141E-1	YKR-T/012E YKR-T/121E YKR-T/121E-AF YKR-C/001	YKR-T/111E YKR-T/051E YKR-T/061E YKR-T/131E YKR-T/131E-1	Note: The model of the remote controller is showed on the back.
YKR-T/233E	YKR-H/101E YKR-H/102E YKR-H/132E	YKR-M/111E YKR-M/121E YKR-M/131E YKR-M/141E	YK-C/201E YK-C/211E	YKR-C/151E	YKR-C/161E YKR-C/171E	YKR-T/171E YKR-T/022E	YKR-C/181E YKR-C/191E YKR-C/231E

- **WIFI instructions**

Users can scan the following QR code to obtain Wifi operation instructions.

	1.This QR code is the instruction for using WIFI	**Note: Some models do not have this function, please subject to the actual purchase.**
For Android For IOS	2.Download the WIFI app through this QR code	

REMOTE CONTROLLER INSTRUCTIONS

Carefully read these “instructions” for safe and correct use of the air-conditioner.

Carefully keep the “instructions” manual as it can be referred to at any time.

Precautions

- Before first time use of the remote controller, install the batteries and ensure the "+" and "-" poles are correctly positioned.
- Ensure the remote controller is pointed to the signal receiving window and that there is no obstruction between them, the distance is 8m at the maximum.
- Do not let the remote controller drop or fling it at will.
- Do not let any liquid in the remote controller.
- Do not expose the remote controller directly to the sunlight or excessive heat.
- If the remote controller does not function normally, remove the batteries for 30 seconds before reinstall them. If that doesn't work, replace the batteries.
- When replacing the batteries, do not mix the new batteries with old ones or mix batteries of different types, which could cause failure of the remote controller.
- If the remote controller is not to be used for a long period of time, remove the batteries first, lest the leakage from them may damage the remote controller.
- Properly dispose the discarded batteries.

Note:

1. This is a universal remote controller which provides all the function of buttons. Please understand that some of the buttons may not function, depending on the specific air conditioner you have purchased. (If a specific function is not available on the air conditioner, pressing the corresponding button will simply have no respond.)
2. HEAT and ELE.H functions are not available for cool only models, thus these two buttons do not work correspondingly.

Buttons Description

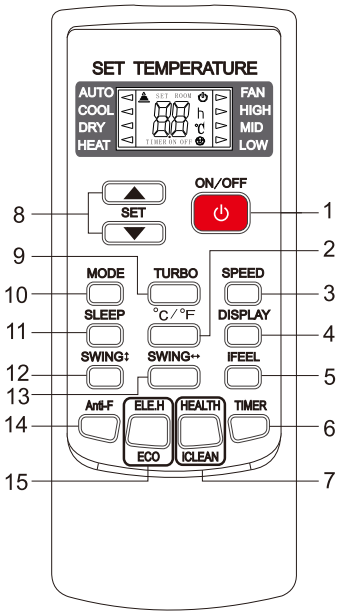

Note:

The remote controller displays all symbols during power-on and only those corresponding to current operation the rest of the time.

1. ON/OFF

- Press this button to turn on/off the unit.
- This will clear the existing timer and SLEEP settings.

2. ℃/℉

- Press this button to set the temperature display to Fahrenheit, which is displayed by default in Celsius. The "℃" will not be displayed on the LCD.
- Press this button again to restore the temperature display to Celsius.

Note: Temperature display in Fahrenheit is not available for some models. When temperature is displayed in Fahrenheit on the remote controller, it might be in Celsius on the unit, the function and operation of which will not be affected.

3. SPEED

Press this button, you can select the fan speed as follows:

→ Low → Mid → High → Auto

Note: Auto air speed is not available in FAN mode.

4. DISPLAY

Press this button to turn on/off the display. This is for the convenience of users who are unconformable sleeping with the backlight on.

5. iFEEL

Press this button to set the temperature display on the remote controller to ambient temperature and press this button again to set it to preset temperature.

6. TIMER

- With the unit ON, press this button to set OFF timer or with it OFF to set ON timer.
- Press this button once, a "ON(OFF)" will flash. Press " ▲ " or " ▼ " to set the number of hours in which the unit will be turned ON/OFF, with an interval of 0.5 hour if less than 10 hours, or 1 hour if longer than 10 hours , and a range of 0.5-24 hours.
- Press it again to confirm the setting, the "ON (OFF)" will stop flashing.
- If the timer button is not pressed longer than 10 seconds after the "ON (OFF)" start flashing, the timer setting will be exited.
- If a timer setting is confirmed, pressing this button again will cancel it.

Note: When a ON timer is set, all function buttons (except SLEEP, DISPLAY and iFEEL can't be set) are valid and when the ON time set is up, the unit will operate as preset.

7. HEALTH ICLEAN This button has two functions.

a. HEALTH

- Press this button with the unit ON to activate health related functions, such as negative ion, electrostatic precipitation, PM2.5 removal, etc, depending on the actual configuration of each model.
- Press this button again to deactivate the HEALTH function.

b. iCLEAN

- Press this button with the unit OFF, the remote controller will display “CL” and the unit will automatically clean dust off the evaporator and dry it, to increase the cooling and heating efficiency.
- The iCLEAN function runs within an hour, during which if the unit is turned on with the remote controller or this button is pressed again, the iCLEAN will be deactivated.

8. ▲ or ▼

- Each time the “ ▲ ” is pressed, the temperature setting will increase by 1℃ and each time the “ ▼ ” is pressed, it will decrease by 1℃.
- a. If the type of controller remote is YKR-H/101E or YKR-H/102E, setting temperature range is 16℃ ~ 32℃ (60℉ ~ 90℉).

  b. If the type of controller remote is YKR-H/132E, setting temperature range is 20℃ ~ 28℃ (68℉ ~ 82℉).

  c. Some area doesn’t have the YKR-H/132E. Local regulation and actual object shall prevail.

Note: The temperature cannot be set in AUTO or FAN mode, thus these two buttons are not functional.

9.TURBO

- Press this button only in COOL or HEAT mode to set TURBO on or off to speedy the cooling or heating.
- When TURBO is on, the air speed is HIGH.
- When TURBO is off, the air speed will restore to previous status.

10. MODE

- Press this button, you can select the running mode as follows:

→ AUTO → COOL → DRY → HEAT → FAN

11. SLEEP

- Press this button to enter SLEEP mode, which the unit will exit after 10 hours of continuous operation and restore to the previous status.

Note: The SLEEP function cannot be activated in FAN mode.

12. SWING

- Press this button to activate up/down swing and press it again to fix the swing position.

13. SWING

Press this button to activate left/right swing and press it again to fix the swing position.

14. Anti-F

- The Anti-F functions when the unit is turned off with the remote controller in COOL, DRY or AUTO mode. It will operate in HEAT mode (FAN mode for cool only units), with the internal fan running with weak flow for 3 minutes before stop, to remove the moisture within the evaporator so as to prevent it from giving off bad smell from mold.
- This function is not set in the factory. You may set it or cancel it any time you want as follows: With both the unit and the remote controller OFF, point the remote controller at the unit and press “Anti-F” button once, the buzzer will sound 5 times after 5 times, indicating this function is set. Once set, this function will remain valid except when the unit is power off or until it is canceled.
- To cancel Anti-F:
  1. Power off the unit.
  2. With both the unit and the remote controller OFF, point the remote controller at the unit and press this button once, the buzzer will sound 3 times after 5 times, indicating this function is canceled.

Note:

- With Anti-F activated, it is advised not to turn ON the unit again before it is fully OFF.
- Anti-F function will be invalid when OFF timer is set.

15.

This button has two functions.

a. ELE.H

- If this button is pressed in HEAT mode, the electric heating will be turned on/off.

b. ECO

- If this button is pressed in COOL mode, the unit will enter the ECO mode which has the lowest electricity consumption, and exit it automatically 8 hours after.
- Changing modes or turning off the remote controller will automatically cancel the ECO function.
- Press ECO button in ECO mode to exit this mode.

Note: The ECO mode only works for inverter units.

Usage

➢ **Fix batteries**

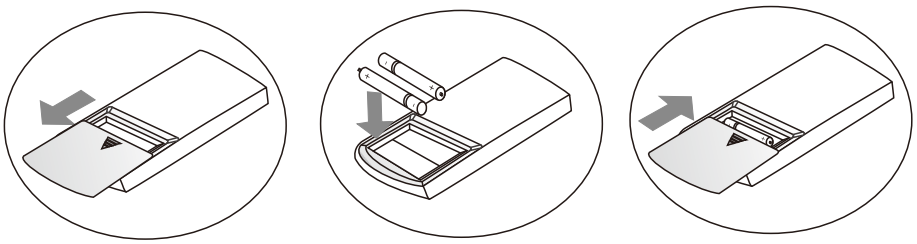

1. Slide to open the cover according to the direction indicated by the arrowhead.
2. Insert two brand new batteries (7#), and position the batteries to the right electric poles (+ & -).
3. Put back the cover.

➢ **Automatic operation mode**

1. Press the “MODE” button, select the automatic operation mode.
2. By pressing the “SPEED” button, you can select the fan speed from LOW, MID, HIGH, AUTO.
3. Press the “ON/OFF” button, the air-conditioner starts to operate.
4. Press the “ON/OFF” button again, the air-conditioner stops.

Note: In the fan operation mode, the temperature settings is non-effective.

➢ **Cooling/Heating operation mode**

1. Press the “MODE” button, select the Cooling or Heating operation mode.
2. 2. By pressing the “ ▲ ” or “ ▼ ” button, you can set the temperature , the display changes as you touch the button.
3. By pressing the “SPEED” button, you can select the fan speed from LOW, MID, HIGH, AUTO.
4. Press the “ON/OFF” button, the air-conditioner starts to operate.
5. Press the “ON/OFF” button again, the air-conditioner stops.

Note: The cold wind type has no heating function.

➢ **Fan operation mode**

1. Press the “MODE” button, select the fan operation mode.
2. By pressing the “SPEED” button, you can select the fan speed from LOW, MID, HIGH.
3. Press the “ON/OFF” button, the air-conditioner starts to operate.
4. Press the “ON/OFF” button again, the air-conditioner stops.

Note: In the fan operation mode, the temperature settings is non-effective.

➢ **Drying operation mode**

1. Press the “MODE” button, select the drying operation mode.
2. By pressing the “ ▲ ”or “ ▼ ” button, you can set the temperature , the display changes as you touch the button.
3. By pressing the “SPEED” button, you can select the fan speed from LOW, MID, HIGH, AUTO.

4. Press the “ON/OFF” button, the air-conditioner starts to operate.
5. Press the “ON/OFF” button again, the air-conditioner stops.

➢ **Backlight function (for remote controllers with such function only)**

The remote controller has a backlight which can be turned on by pressing any button for the convenience of operation in darkness. The backlight will be automatically turned off if there is no operation within 10 seconds.

TUYA WIFI connection Guide

1. Introduction

Download and install the control software.

The control software can be downloaded and installed as follows.

1) For mobile devices such as smart phones and tablets, search and download "Smart Life" from Google Play or App Store and install it.
2) You can also scan the "QR code" below, which will automatically direct you to the download interface for installing the software.

2. Connection

1) Place the device next to your WIFI router. Connect your smart phone to Wi-Fi.

   Note: This device can only be used with a 2.4GHz router. If your WIFI is 5 GHz, set it to 2.4 GHz.
2) Open the "Smart Life" APP and log into your account.
3) Reset wifi: In the power on state, press the health button and press it 8 times every second, you would hear two beeps, it means that the air-conditioner is entering into pairing mode.

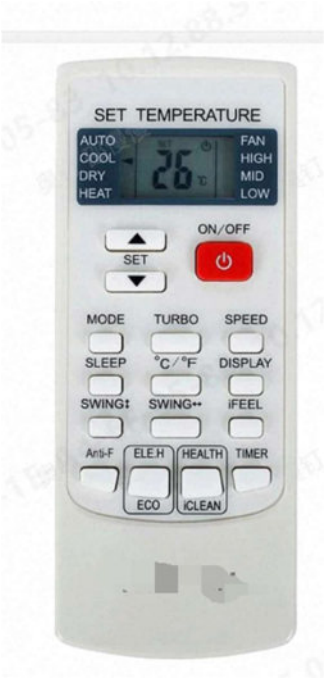

4) Access the main interface of the application. Press +, select scan, scan the QR code of the split unit (please see below for the QR code of the split unit)

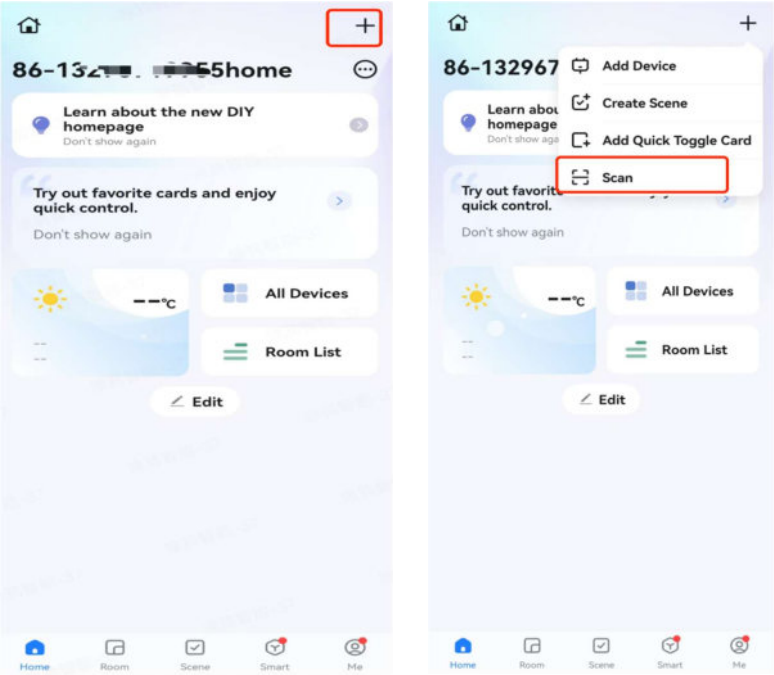

Scan the QR code of the split unit,

(This QR code is for testing purposes only. After actual customer mass production, it needs to be converted into the corresponding distribution network QR code for the customer)

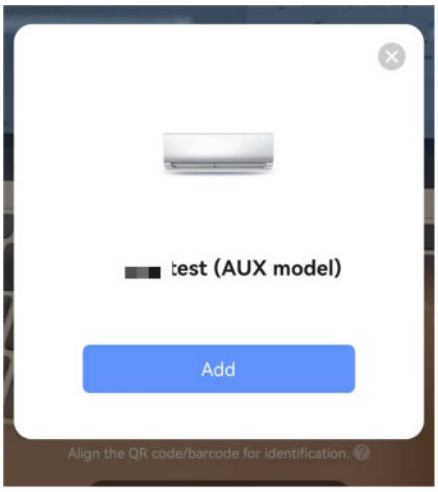

Then click “add”.

EN

5) Follow the instructions to enter the password for the 2.4Ghz network and press 'Next'.

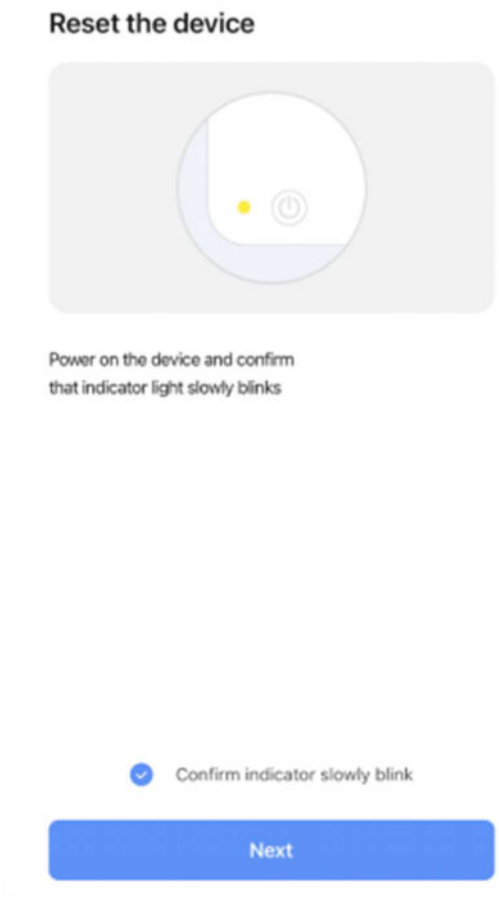

EN

Set up successfully, you can now use the APP to control the air conditioner.

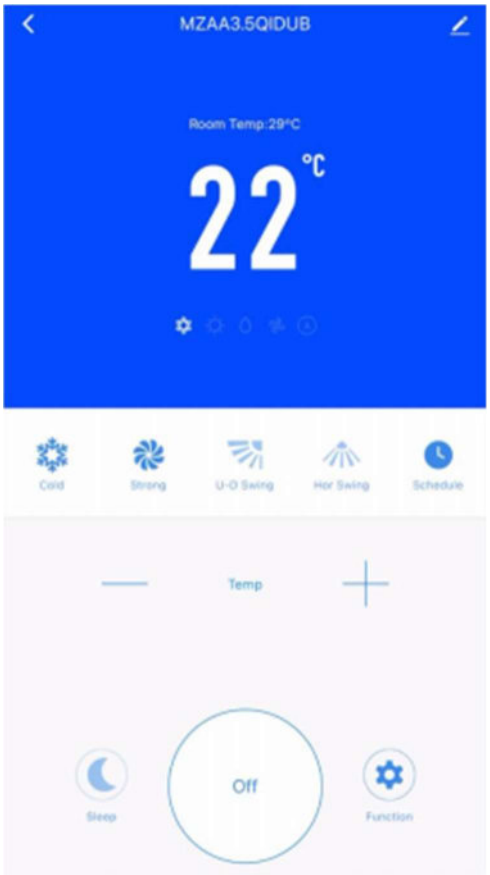

Veuillez lire attentivement et intégralement ce manuel d'utilisation avant d'utiliser l'appareil !

Conservez ce manuel pour pouvoir vous y référer ultérieurement.

Remarque : toutes les illustrations de ce manuel sont fournies à titre indicatif uniquement. Votre climatiseur peut présenter de légères différences. La forme réelle prévaut. Elles sont susceptibles d'être modifiées sans préavis à des fins d'amélioration future.

AVERTISSEMENT

REMARQUE : le contenu relatif à la FCC et à l'IC s'applique uniquement aux modèles dotés de la fonction WiFi.

◆ AVERTISSEMENT FCC

AVERTISSEMENT : toute modification ou altération de cet appareil non expressément approuvée par la partie responsable de la conformité pourrait annuler le droit de l'utilisateur à utiliser l'équipement.

◆ DÉCLARATION FCC

Cet appareil est conforme à la partie 15 des règles FCC. Son fonctionnement est soumis aux deux conditions suivantes :

(1) cet appareil ne doit pas causer d'interférences nuisibles, et (2) cet appareil doit accepter toute interférence reçue, y compris les interférences pouvant entraîner un fonctionnement indésirable.

REMARQUE : cet équipement a été testé et déclaré conforme aux limites applicables aux appareils numériques de classe B, conformément à la partie 15 des règles de la FCC. Ces limites sont conçues pour fournir une protection raisonnable contre les interférences nuisibles dans une installation résidentielle. Cet équipement génère, utilise et peut émettre des ondes radioélectriques et, s'il n'est pas installé et utilisé conformément aux instructions, peut causer des interférences nuisibles aux communications radio.

Cependant, il n'y a aucune garantie que des interférences ne se produiront pas dans une installation particulière. Si cet équipement provoque des interférences nuisibles à la réception radio ou télévision, ce qui peut être déterminé en éteignant et en rallumant l'équipement, l'utilisateur est invité à essayer de corriger les interférences en prenant une ou plusieurs des mesures suivantes :

- Réorienter ou déplacer l'antenne de réception.
- Augmenter la distance entre l'équipement et le récepteur.
- Brancher l'équipement sur une prise appartenant à un circuit différent de celui auquel le récepteur est connecté.
- Consulter le revendeur ou un technicien radio/télévision expérimenté pour obtenir de l'aide.

◆ DÉCLARATION IC

Cet appareil est conforme aux normes RSS exemptes de licence d'Industrie Canada.

Son fonctionnement est soumis aux deux conditions suivantes : (1) cet appareil ne doit pas

causer d'interférences et (2) cet appareil doit accepter toute interférence, y compris les interférences pouvant entraîner un fonctionnement indésirable de l'appareil.

Cet équipement est conforme aux limites d'exposition aux rayonnements RF fixées par la FCC et IC pour un environnement non contrôlé d' . La ou les antennes utilisées pour cet émetteur doivent être installées et utilisées de manière à assurer une distance de séparation d'au moins 20 cm de toute personne et ne doivent pas être placées ou utilisées conjointement avec une autre antenne ou un autre émetteur. Les installateurs doivent s'assurer qu'une distance de séparation de 20 cm est maintenue entre l'appareil (à l'exclusion de son

combiné) et les utilisateurs.

AVERTISSEMENT : ce climatiseur utilise le réfrigérant inflammable R32.

Remarques : un climatiseur utilisant le réfrigérant R32, s'il est manipulé sans précaution, peut causer des dommages graves au corps humain ou aux objets environnants.

- Les exigences relatives à l'espace de la pièce et à la charge maximale de réfrigérant sont indiquées ci-dessous :

Type de réfrigérant	Réfrigérant autorisé Quantité de charge (kg)	Surface minimale au sol pour installation (m²)
R32	<1,84	7
	1,84-2,34	9
	2,341-2,84	10,5
	2,841-3,34	12,5
	3,341-3,84	14
	3,841-4,34	18

- N'utilisez pas de moyens autres que ceux recommandés par le fabricant pour accélérer le processus de dégivrage ou pour nettoyer l'appareil.
- Ne percez pas et ne brûlez pas le climatiseur, et vérifiez que la conduite de réfrigérant n'est pas endommagée.
- L'appareil doit être entreposé dans une pièce sans source d'inflammation continue (par exemple : flammes nues, appareil à gaz en fonctionnement ou radiateur électrique en fonctionnement).
- Notez que le réfrigérant peut être insipide.
- Le stockage du climatiseur doit permettre d'éviter tout dommage mécanique causé par un accident.
- L'entretien ou la réparation des climatiseurs utilisant le réfrigérant R32 doit être effectué après un contrôle de sécurité afin de minimiser les risques d'incidents.
- Le climatiseur doit être équipé d'un couvercle de vanne d'arrêt.
- Veuillez lire attentivement les instructions avant l'installation, l'utilisation et l'entretien.

Symbole	Remarque	Explication
A2L	**AVERTISSEMENT**	Ce symbole indique que cet appareil utilise un réfrigérant inflammable. Si le réfrigérant fuit et est exposé à une source d'inflammation externe, il existe un risque d'incendie. (Uniquement pour les climatiseurs portant le marquage UL ou ETL, UL60335-2-40)
	AVERTISSEMENT	Ce symbole indique que cet appareil utilise un réfrigérant inflammable. Si le réfrigérant fuit et est exposé à une source d'inflammation externe, il existe un risque d'incendie. (Pour les climatiseurs avec marquage CE et marquage CB, IEC 60335-2-40+A1:2016)
		Ce symbole indique que cet appareil utilise un matériau à faible vitesse de combustion. (Uniquement pour les climatiseurs avec marquage CB, IEC60335-2-40:2018)
A2L		Ce symbole indique que cet appareil utilise un matériau à faible vitesse de combustion. (Pour les climatiseurs avec marquage CB et marquage CE, IEC 60335-2-40:2022 et EN IEC 60335-2-40:2024 et dernière version)
	ATTENTION	Ce symbole indique que le manuel d'utilisation doit être lu attentivement.
	ATTENTION	Ce symbole indique que cet équipement doit être manipulé par un technicien de maintenance en se référant au manuel d'installation.
	ATTENTION	Ce symbole indique que des informations sont disponibles, telles que le manuel d'utilisation ou le manuel d'installation.

MESURES DE SÉCURITÉ

Une installation ou une utilisation incorrecte ne respectant pas ces instructions peut causer des blessures ou des dommages aux personnes, aux biens, etc. La gravité est classée selon les indications suivantes :

AVERTISSEMENT

Ce symbole indique un risque de mort ou de blessures graves.

ATTENTION

Ce symbole indique la possibilité de blessures ou de dommages matériels.

AVERTISSEMENT

- Cet appareil peut être utilisé par des enfants âgés de 8 ans et plus et par des personnes ayant des capacités physiques, sensorielles ou mentales réduites ou manquant d'expérience et de connaissances, à condition qu'ils soient surveillés ou qu'ils aient reçu des instructions concernant l'utilisation de l'appareil en toute sécurité et qu'ils comprennent les dangers encourus. Les enfants ne doivent pas jouer avec l'appareil. Le nettoyage et l'entretien par l'utilisateur ne doivent pas être effectués par des enfants sans surveillance. (Uniquement pour les climatiseurs portant le marquage CE)
- Cet appareil n'est pas destiné à être utilisé par des personnes (y compris des enfants) ayant des capacités physiques, sensorielles ou mentales réduites, ou manquant d'expérience et de connaissances, à moins qu'elles ne soient surveillées ou aient reçu des instructions concernant l'utilisation de l'appareil par une personne responsable de leur sécurité. Les enfants doivent être surveillés afin de s'assurer qu'ils ne jouent pas avec l'appareil. (Sauf pour les climatiseurs portant le marquage CE)
- Le climatiseur doit être mis à la terre. Une mise à la terre incomplète peut entraîner des chocs électriques. Ne connectez pas le fil de terre à la conduite de gaz, à la conduite d'eau, au paratonnerre ou au fil de terre du téléphone.
- Si le cordon d'alimentation est endommagé, il doit être remplacé par le fabricant, son agent de service ou des personnes qualifiées afin d'éviter tout danger.
- Ne tirez pas sur le câble d'alimentation. Tirer sur le cordon d'alimentation peut causer un choc électrique grave.
- Pour des raisons de sécurité, éteignez toujours l'appareil et coupez l'alimentation électrique lorsque vous ne l'utilisez pas pendant une longue période.
- Ne coupez pas l'interrupteur principal pendant le fonctionnement ou avec les mains mouillées. Cela pourrait provoquer un choc électrique.
- Ne partagez pas la prise avec un autre appareil électrique. Cela pourrait provoquer un choc électrique, voire un incendie ou une explosion.
- Éteignez toujours l'appareil et coupez l'alimentation électrique avant d'effectuer toute opération d'entretien ou de nettoyage.
- Sinon, cela pourrait provoquer un choc électrique ou des dommages.
- Veillez à ne pas mouiller la télécommande et l'unité intérieure. Cela pourrait provoquer

un court-circuit.

- Avertissement : les conduits raccordés à un appareil ne doivent contenir aucune source d'inflammation.
- N'installez pas le climatiseur dans un endroit où se trouvent des gaz ou des liquides inflammables. La distance entre eux doit être supérieure à 1 m. Sinon, cela pourrait provoquer un incendie, voire une explosion.
- N'utilisez pas de liquide ou de produit nettoyant corrosif pour essuyer le climatiseur et ne versez pas d'eau ou d'autres liquides dessus.
- Cela pourrait provoquer un choc électrique ou endommager l'appareil.
- N'essayez pas de réparer le climatiseur vous-même. Des réparations incorrectes peuvent provoquer un incendie ou une explosion. Contactez un technicien qualifié pour toute intervention.
- N'utilisez pas le climatiseur en cas d'orage. Coupez l'alimentation électrique à temps pour éviter tout danger.
- Ne mettez pas vos mains ou des objets dans les entrées ou sorties d'air. Cela pourrait causer des blessures ou endommager l'appareil.
- Vérifiez que le support installé est suffisamment solide. S'il est endommagé, l'appareil pourrait tomber et causer des blessures.
- Ne bloquez pas les entrées ou sorties d'air. Sinon, la capacité de refroidissement ou de chauffage sera réduite, voire entraînera l'arrêt du système.
- Ne laissez pas le climatiseur souffler directement sur un appareil de chauffage. Cela pourrait entraîner une combustion incomplète et provoquer un empoisonnement.
- Un disjoncteur différentiel de capacité nominale doit être installé pour éviter tout risque d'électrocution.
- L'appareil doit être installé conformément aux réglementations nationales en matière de câblage.
- Ce produit contient des gaz à effet de serre fluorés.
- Les fuites de réfrigérant contribuent au changement climatique. Un réfrigérant à faible potentiel de réchauffement global (PRG) contribuerait moins au réchauffement climatique qu'un réfrigérant à PRG élevé s'il venait à fuir dans l'atmosphère. Cet appareil contient un fluide réfrigérant dont le PRG est égal à [675]. Cela signifie que si 1 kg de ce fluide réfrigérant était rejeté dans l'atmosphère, l'impact sur le réchauffement climatique serait [675] fois plus élevé que celui de 1 kg de CO_2, sur une période de 100 ans. N'essayez jamais d'intervenir vous-même sur le circuit de réfrigérant ou de démonter le produit et faites toujours appel à un professionnel.
- Assurez-vous qu'aucun des objets suivants ne se trouve sous l'unité intérieure :

  1. micro-ondes, fours et autres objets chauds.
  2. des ordinateurs et autres appareils à forte charge électrostatique.
  3. prises électriques fréquemment utilisées.
- Les raccords entre l'unité intérieure et l'unité extérieure ne doivent pas être réutilisés, sauf après avoir réévasé le tuyau.
- Les spécifications du fusible sont imprimées sur la carte de circuit imprimé, par exemple : 3,15 A/250 V CA, etc.

Avertissement DEEE

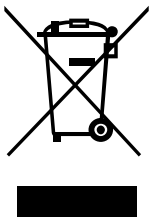

Signification du symbole représentant une poubelle barrée d'une croix :

Ne jetez pas les appareils électriques avec les déchets municipaux non triés, utilisez les installations de collecte sélective.

Contactez votre administration locale pour obtenir des informations sur les systèmes de collecte disponibles. Si les appareils électriques sont jetés dans des décharges ou des dépotoirs, des substances dangereuses peuvent s'infiltrer dans les nappes phréatiques et entrer dans la chaîne alimentaire, nuisant ainsi à votre santé et à votre bien-être. Lorsque vous remplacez d'anciens appareils par des nouveaux, le détaillant est légalement tenu de reprendre vos anciens appareils pour les éliminer, au moins gratuitement.

ATTENTION

1. N'ouvrez pas les fenêtres et les portes pendant une longue période lorsque le climatiseur fonctionne. Sinon, la capacité de refroidissement ou de chauffage sera réduite.
2. Ne montez pas sur l'unité extérieure et ne placez pas d'objets lourds dessus. Cela pourrait causer des blessures ou endommager l'appareil.
3. N'utilisez pas le climatiseur à d'autres fins, telles que sécher des vêtements, conserver des aliments, etc.
4. N'exposez pas votre corps à l'air froid pendant une longue période. Cela détériorerait votre condition physique et causerait des problèmes de santé.
5. Réglez la température appropriée.

   Il est recommandé de ne pas trop augmenter la différence entre la température intérieure et la température extérieure.

   Un réglage approprié de la température peut éviter le gaspillage d'électricité.
6. Si votre climatiseur n'est pas équipé d'un cordon d'alimentation et d'une prise, un interrupteur antipoussière omnipolaire doit être installé dans le câblage fixe et la distance entre les contacts ne doit pas être inférieure à 3,0 mm (0,12 pouce).

- Si votre climatiseur est connecté en permanence au câblage fixe, un dispositif différentiel résiduel (RCD) anti-explosion dont le courant résiduel nominal ne dépasse pas 30 mA doit être installé dans le câblage fixe.
- Le circuit d'alimentation électrique doit être équipé d'un dispositif de protection contre les fuites et d'un interrupteur à air dont la capacité doit être supérieure à 1,5 fois le courant maximal.
- En ce qui concerne l'installation des climatiseurs, veuillez vous reporter aux paragraphes ci-dessous dans ce manuel.

REMARQUES CONCERNANT L'UTILISATION

Conditions dans lesquelles l'appareil ne peut pas fonctionner normalement

- Dans la plage de températures indiquée dans le tableau suivant, le climatiseur peut cesser de fonctionner et d'autres anomalies peuvent survenir.

Refroidissement	Extérieur	>43 ℃ (109 ℉) (s'applique à T1)
		>52 ℃ (126 ℉) (s'applique à T3)
	Intérieur	<18 ℃ (64 ℉)
Chauffage	Extérieur	>24 ℃ (75 ℉)
		<-7 ℃ (19 ℉)
	Intérieur	>27 ℃ (81 ℉)

- Lorsque la température est trop élevée, le climatiseur peut activer le dispositif de protection automatique, ce qui peut entraîner son arrêt.
- Lorsque la température est trop basse, l'échangeur thermique du climatiseur peut geler, entraînant des fuites d'eau ou d'autres dysfonctionnements.
- En cas de refroidissement ou de déshumidification prolongés avec une humidité relative supérieure à 80 % (portes et fenêtres ouvertes), de la condensation ou des gouttes d'eau peuvent apparaître près de la sortie d'air.
- T1 et T3 font référence à la norme ISO 5151.

Remarques concernant le chauffage

- Le ventilateur de l'unité intérieure ne se met pas en marche immédiatement lorsque le chauffage est activé afin d'éviter de souffler de l'air froid.
- Lorsqu'il fait froid et humide à l'extérieur, l'unité extérieure développe du givre sur l'échangeur thermique, ce qui augmente la capacité de chauffage. Le climatiseur démarre alors la fonction de dégivrage.
- Pendant le dégivrage, le climatiseur arrête de chauffer pendant environ 5 à 12 minutes.
- De la vapeur peut s'échapper de l'unité extérieure pendant le dégivrage. Il ne s'agit pas d'un dysfonctionnement, mais du résultat d'un dégivrage rapide.
- Le chauffage reprendra une fois le dégivrage terminé.

Remarques concernant l'arrêt

- Lorsque le climatiseur est éteint, le contrôleur principal décide automatiquement s'il doit

s'arrêter immédiatement ou après avoir fonctionné pendant plusieurs dizaines de secondes à une fréquence et une vitesse d'air réduites.

Fonctionnement d'urgence

- Si la télécommande est perdue ou cassée, utilisez le bouton de commutation forcée pour faire fonctionner le climatiseur.
- Si vous appuyez sur ce bouton alors que l'appareil est éteint, le climatiseur fonctionnera en mode automatique.
- Si ce bouton est enfoncé alors que l'appareil est allumé, le climatiseur s'arrêtera.

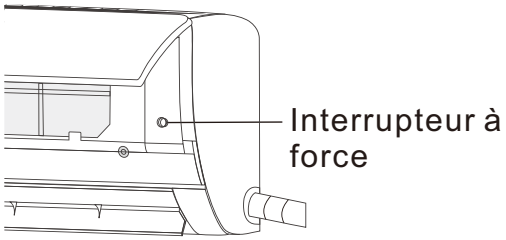

Réglage de la direction du flux d'air

1. Utilisez les boutons de balayage haut-bas et gauche-droite de la télécommande pour régler la direction du flux d'air. Reportez-vous au manuel d'utilisation de la télécommande pour plus de détails.
2. Pour les modèles sans fonction d'oscillation gauche-droite, la bouche d'aération doit être déplacée manuellement.

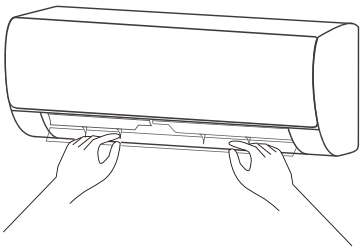

Remarque : déplacez les bouches d'aération avant de mettre l'appareil en marche, sinon vous risquez de vous blesser les doigts.

Ne placez jamais votre main dans l'entrée ou la sortie d'air lorsque le climatiseur est en marche.

Précautions spécifiques

1. Ouvrez le panneau avant de l'unité intérieure.
2. Le connecteur (comme illustré) ne doit pas toucher le bornier et doit être positionné comme indiqué sur la figure.

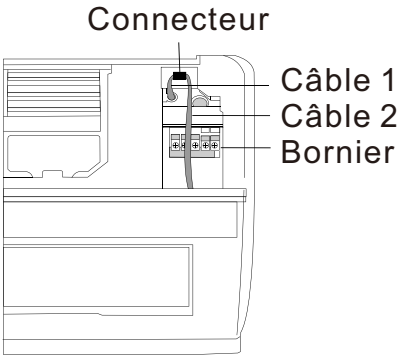

NOMS DES DIFFÉRENTES PIÈCES

Unité intérieure

Il existe deux types d'unités intérieures, Fig. A et Fig. B. La forme réelle prévaut.

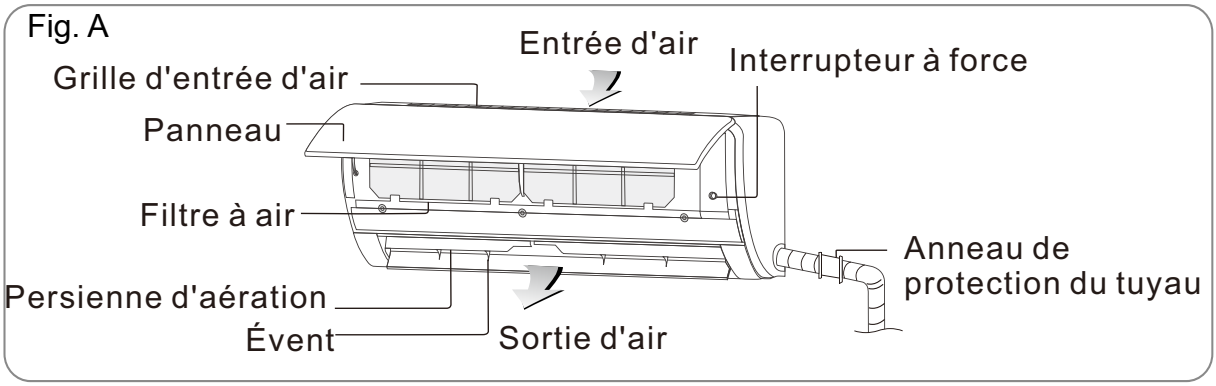

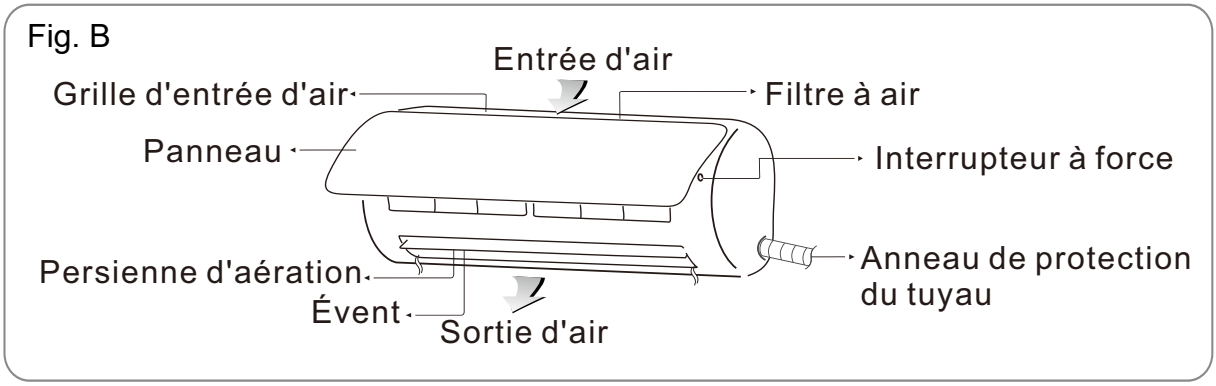

Unité extérieure

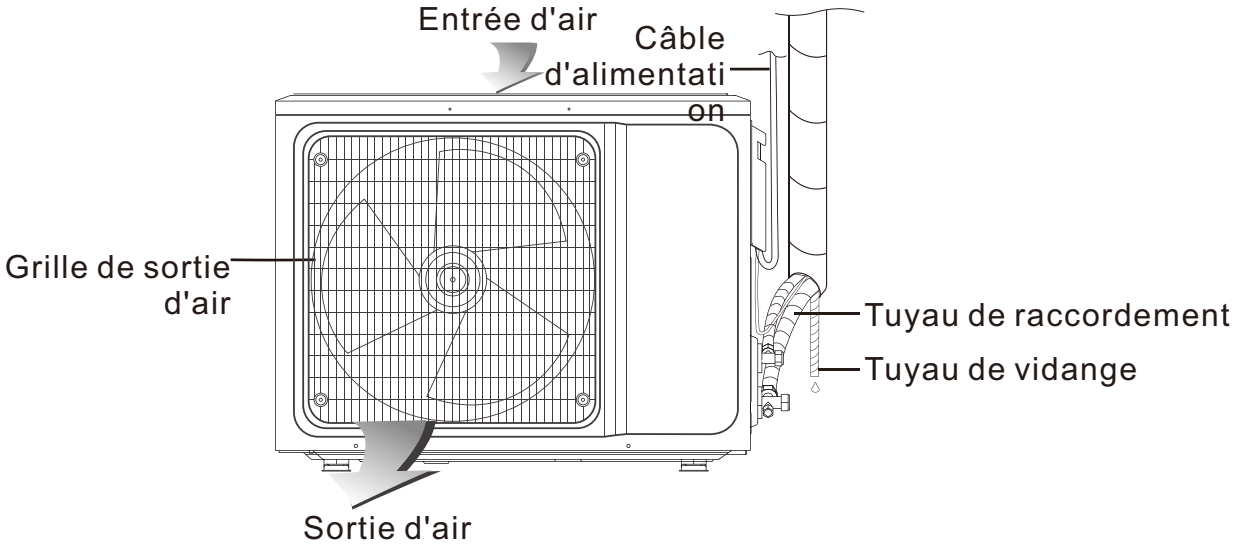

Remarque : toutes les illustrations de ce manuel sont fournies à titre indicatif uniquement.

Votre climatiseur peut être légèrement différent. La forme réelle prévaut.

Elles sont susceptibles d'être modifiées sans préavis à des fins d'amélioration future.

La prise, la fonction WIFI, la fonction ions négatifs et la fonction oscillation verticale et horizontale sont toutes en option, l'unité réelle prévaut.

NETTOYAGE ET ENTRETIEN

AVERTISSEMENT

- Avant de nettoyer le climatiseur, il doit être éteint et l'alimentation électrique doit être coupée pendant plus de 5 minutes, sinon il y a un risque d'électrocution.
- Ne mouillez pas le climatiseur, cela pourrait provoquer un choc électrique. Veillez à ne jamais rincer le climatiseur à l'eau.
- Les liquides volatils tels que les diluants ou l'essence endommagent le boîtier du climatiseur. Veuillez donc nettoyer le boîtier du climatiseur uniquement avec un chiffon doux et sec ou un chiffon humide imbibé d'un détergent neutre.
- Au cours de l'utilisation, veillez à nettoyer régulièrement le filtre afin d'éviter l'accumulation de poussière qui pourrait nuire aux performances du climatiseur. Si l'environnement d'utilisation du climatiseur est poussiéreux, augmentez en conséquence la fréquence de nettoyage. Après avoir retiré le filtre, ne touchez pas les ailettes de l'unité intérieure avec les doigts et n'exercez aucune force susceptible d'endommager la conduite de réfrigérant.

Nettoyez le panneau

Lorsque le panneau de l'unité intérieure est sale, nettoyez-le délicatement à l'aide d'un chiffon essoré imbibé d'eau tiède à moins de **40 ℃ (104 ℉)** et ne retirez pas le panneau pendant le nettoyage.

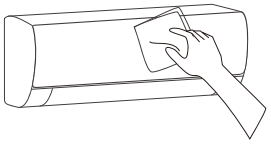

Nettoyez le filtre à air

- **Retirez le filtre à air**

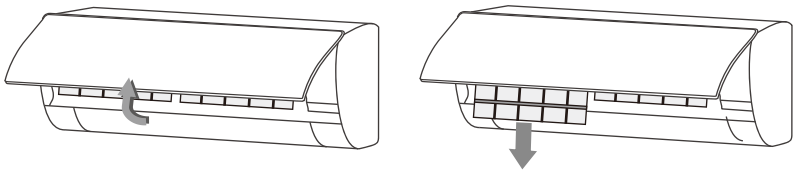

Fig.A

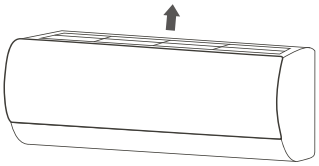

Fig.B

1. Utilisez vos deux mains pour ouvrir le panneau en formant un angle à partir des deux extrémités du panneau, conformément au sens indiqué par la flèche.
2. Libérez le filtre à air de la fente et retirez-le.

Le filtre à air est situé au-dessus du fuselage. Retirez-le en le tournant vers le haut.

- **Nettoyez le filtre à air**

Utilisez un aspirateur ou de l'eau pour rincer le filtre. Si le filtre est très sale (par exemple, avec des

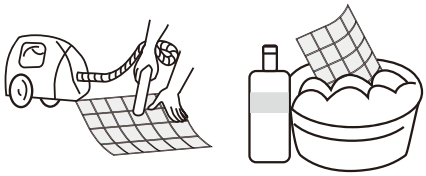

salissures grasses), nettoyez-le à l'eau tiède (moins de 45 ℃ (113 ℉)) avec un détergent doux, puis placez-le à l'ombre pour le laisser sécher à l'air libre.

- **Remettez le filtre en place**

Réinstallez le filtre séché dans l'ordre inverse du démontage, puis refermez et verrouillez le panneau.

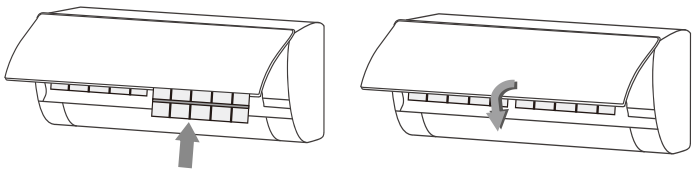

Réinstallez le filtre séché dans l'ordre inverse du démontage.

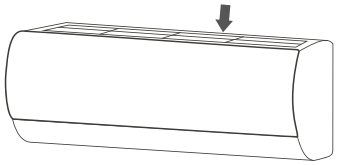

Vérifiez avant utilisation

1. Vérifiez que toutes les entrées et sorties d'air des appareils ne sont pas obstruées.
2. Vérifiez si la sortie d'eau du tuyau d'évacuation est obstruée et nettoyez-la immédiatement si c'est le cas.
3. Vérifiez que le fil de terre est correctement mis à la terre.
4. Vérifiez si les piles de la télécommande sont installées et si leur puissance est suffisante.
5. Vérifiez si le support de fixation de l'unité extérieure est endommagé et, le cas échéant, contactez notre centre de service local.

Entretien après utilisation

1. Coupez l'alimentation électrique du climatiseur, éteignez l'interrupteur principal et retirez les piles de la télécommande.
2. Nettoyez le filtre et le corps de l'unité.
3. Enlevez la poussière et les débris de l'unité extérieure.
4. Vérifiez si le support de fixation de l'unité extérieure est endommagé. Si c'est le cas, veuillez contacter notre centre de service local.

DÉPANNAGE

ATTENTION

- Ne réparez pas le climatiseur vous-même, car un entretien incorrect peut provoquer un choc électrique, un incendie ou une explosion. Veuillez contacter le centre de service agréé et laisser les professionnels effectuer l'entretien. Vérifier les points suivants avant de contacter le service d'entretien peut vous faire gagner du temps et de l'argent.

Phénomène	Dépannage	Solution
Le climatiseur ne fonctionne pas.	● Il y a peut-être une coupure de courant. ● La fiche d'alimentation est peut-être mal branchée dans la prise. ● Le fusible de l'interrupteur d'alimentation a peut-être sauté. ● L'heure de démarrage programmée n'est pas encore arrivée.	◆ Attendez que le courant soit rétabli. ◆ Branchez fermement la fiche dans la prise. ◆ Remplacez le fusible. ◆ Attendez ou annulez les réglages de la minuterie.
Le climatiseur ne peut pas fonctionner immédiatement après avoir été éteint.	● Si le climatiseur est mis en marche immédiatement après avoir été arrêté, le commutateur de temporisation de protection retardera le fonctionnement de 3 à 5 minutes.	
Le climatiseur s'arrête de fonctionner après avoir démarré pendant un certain temps.	● Il a peut-être atteint la température réglée. ● Il est peut-être en mode dégivrage. ● La minuterie d'arrêt est peut-être réglée.	◆ Il s'agit d'un phénomène normal. ◆ Il se remettra automatiquement en marche après le dégivrage. ◆ Si vous continuez à l'utiliser, veuillez le rallumer.
L'air sort, mais l'effet de refroidissement/chauffage n'est pas bon.	● Une accumulation excessive de poussière sur le filtre, un blocage à l'entrée et à la sortie d'air, ainsi qu'un angle trop petit des lamelles de la grille	◆ Veuillez nettoyer le filtre, retirer les obstacles à l'entrée et à la sortie d'air et régler l'angle des lamelles de la grille.

	d'aération peuvent nuire à l'efficacité du refroidissement et du chauffage. ● Mauvais effet de refroidissement et de chauffage causé par l'ouverture des portes et des fenêtres et par un ventilateur d'extraction non fermé. ● La fonction de chauffage d'appoint n'est pas activée pendant le chauffage, ce qui peut entraîner un mauvais effet de chauffage. ● Le réglage du mode est incorrect et les réglages de température et de vitesse du vent ne sont pas appropriés.	◆ Veuillez fermer les portes, les fenêtres, le ventilateur d'extraction, etc. ◆ Activez la fonction de chauffage d'appoint. (uniquement pour les modèles équipés d'une fonction de chauffage d'appoint) ◆ Veuillez resélectionner le mode, et régler la température et la vitesse du vent appropriées.
L'unité intérieure dégage une odeur.	● Le climatiseur lui-même ne dégage pas d'odeur désagréable. Si une odeur est perceptible, elle peut être due à une accumulation d'odeurs dans l'environnement.	◆ Nettoyez le filtre à air ou activez la fonction de nettoyage.
Un bruit d'eau qui coule pendant le fonctionnement du climatiseur.	● Lorsque le climatiseur est mis en marche ou arrêté, ou lorsque le compresseur est mis en marche ou arrêté pendant le fonctionnement, un bruit de « sifflement » d'eau qui coule peut parfois être entendu.	◆ Il s'agit du bruit du flux de réfrigérant, et non d'un dysfonctionnement.
Un léger « clic » se fait entendre au démarrage ou à l'arrêt.	● En raison des changements de température, le panneau et d'autres pièces gonflent, ce qui provoque un bruit de frottement.	◆ Ceci est normal et ne constitue pas un dysfonctionnement.
L'unité intérieure émet un bruit anormal.	● Bruit du relais du ventilateur ou du	◆ Cela est dû au fait que le réfrigérant s'écoule dans

	compresseur qui s'active ou se désactive. ● Lorsque le dégivrage démarre ou s'arrête, cela produit un bruit. ● Une accumulation excessive de poussière sur le filtre à air de l'unité intérieure peut entraîner des fluctuations du bruit. ● Le bruit de l'air est trop fort lorsque le mode « Vent fort » est activé.	le sens inverse. Il ne s'agit pas d'un dysfonctionnement. ◆ Nettoyez les filtres à air en temps voulu. ◆ Ceci est normal. Si cela vous dérange, veuillez désactiver la fonction « Vent fort ».
Il y a des gouttes d'eau sur la surface de l'unité intérieure.	● Lorsque l'humidité ambiante est élevée, des gouttes d'eau s'accumulent autour de la sortie d'air ou du panneau, etc. ● Un fonctionnement prolongé en mode refroidissement dans un espace ouvert produit des gouttes d'eau. ● Un angle d'ouverture trop petit des lamelles de la grille peut également entraîner la formation de gouttes d'eau à l'entrée d'air.	◆ Il s'agit d'un phénomène physique normal. ◆ Fermez les portes et les fenêtres. ◆ Augmentez l'angle des lamelles de la grille.
Pendant le fonctionnement en mode refroidissement, la sortie de l'unité intérieure peut parfois émettre de la buée.	Lorsque la température et l'humidité intérieures sont élevées, cela cela se produit parfois.	◆ Cela est dû au refroidissement rapide de l'air intérieur. Après un certain temps de fonctionnement, la température et l'humidité intérieures baisseront et la buée disparaîtra.

Arrêtez immédiatement toutes les opérations et coupez l'alimentation électrique, puis contactez notre centre de service local dans les situations suivantes.

- Si vous entendez un bruit inhabituel ou sentez une odeur désagréable pendant le fonctionnement.
- Si le câble d'alimentation et la prise chauffent de manière anormale.

- L'appareil ou la télécommande présente des impuretés ou de l'eau.
- Le disjoncteur ou le disjoncteur différentiel se déclenche fréquemment.

REMARQUES CONCERNANT L'INSTALLATION

Remarques importantes

- Avant l'installation, veuillez contacter le centre de maintenance agréé local. Si l'appareil n'est pas installé par le centre de maintenance agréé, le dysfonctionnement risque de ne pas être résolu en raison d'un contact difficile.
- Le climatiseur doit être installé par des professionnels conformément aux
- règles de câblage et le présent manuel.
- Un test d'étanchéité doit être effectué après l'installation.
- Pour déplacer et installer le climatiseur à un autre endroit, veuillez contacter notre centre de service spécial local.

Déballage et inspection

- Ouvrez le carton et vérifiez le climatiseur dans un endroit bien ventilé (ouvrez la porte et la fenêtre) et sans source d'inflammation.

  Remarque : les opérateurs doivent porter des dispositifs antistatiques.
- Il est nécessaire de vérifier s'il y a une fuite de réfrigérant avant d'ouvrir le carton de l'unité extérieure ; arrêtez l'installation du climatiseur si vous constatez une fuite.
- L'équipement de prévention des incendies doit être préparé bien avant la vérification.

  Vérifiez ensuite la conduite de réfrigérant pour voir s'il y a des traces de collision et si son aspect est satisfaisant.

Principes de sécurité pour l'installation d'un climatiseur

- Les dispositifs de prévention des incendies doivent être préparés avant l'installation.
- Veillez à ce que le site d'installation soit bien ventilé (ouvrez les portes et les fenêtres).
- Les sources d'inflammation, le tabagisme et les appels téléphoniques sont interdits dans les zones où se trouve le réfrigérant R32.
- Des précautions antistatiques sont nécessaires pour l'installation du climatiseur, par exemple porter des vêtements et des gants en pur coton.
- Maintenir le détecteur de fuite en état de fonctionnement pendant l'installation.
- En cas de fuite de réfrigérant R32 pendant l'installation, vous devez immédiatement détecter la concentration dans l'environnement intérieur jusqu'à ce qu'elle atteigne un niveau sûr. Si la fuite de réfrigérant affecte les performances du climatiseur, veuillez immédiatement arrêter son fonctionnement. Le climatiseur doit d'abord être mis sous vide, puis renvoyé au centre de maintenance pour être traité.
- Tenez les appareils électriques, les interrupteurs, les prises, les sources de chaleur à haute température et les sources d'électricité statique à l'écart de la zone située sous les côtés de l'unité intérieure.

- Le climatiseur doit être installé dans un endroit accessible pour l'installation et la maintenance, sans obstacles susceptibles de bloquer les entrées ou sorties d'air des unités intérieures/extérieures, et doit être tenu à l'écart de toute source de chaleur, de tout produit inflammable ou explosif.
- Lors de l'installation ou de la réparation du climatiseur, si le câble de raccordement n'est pas assez long, il doit être remplacé dans son intégralité par un câble de raccordement conforme aux spécifications d'origine ; aucune rallonge n'est autorisée.

Exigences relatives à l'emplacement d'installation

- Évitez les endroits où il y a des fuites de gaz inflammables ou explosifs ou où il y a des gaz fortement agressifs.
- Évitez les endroits soumis à de forts champs électriques/magnétiques artificiels.
- Évitez les endroits soumis à des bruits et à des résonances.
- Évitez les conditions naturelles difficiles (par exemple, forte suie, vent sableux violent, ensoleillement direct ou sources de chaleur à haute température).
- Évitez les endroits accessibles aux enfants.
- Raccourcissez la connexion entre les unités intérieure et extérieure.
- Choisissez un emplacement facile d'accès pour l'entretien et les réparations, et bien ventilé.
- L'unité extérieure ne doit en aucun cas être installée de manière à occuper une allée, un escalier, une sortie, une issue de secours, une passerelle ou tout autre espace public.
- L'unité extérieure doit être installée aussi loin que possible des portes et fenêtres des voisins ainsi que des plantes vertes.

Inspection de l'environnement d'installation

- Vérifiez la plaque signalétique de l'unité extérieure pour vous assurer que le réfrigérant est bien du R32.
- Vérifiez la surface au sol de la pièce. L'espace ne doit pas être inférieur à l'espace utilisable indiqué dans les spécifications. L'unité extérieure doit être installée dans un endroit bien ventilé.
- Vérifiez l'environnement autour du site d'installation : le R32 ne doit pas être installé dans un espace réservé fermé d'un bâtiment.
- Lorsque vous utilisez une perceuse électrique pour percer des trous dans le mur, vérifiez d'abord s'il y a des canalisations d'eau, d'électricité et de gaz pré-enfouies. Il est recommandé d'utiliser le trou réservé dans l' du toit du mur.

Exigences relatives à la structure de montage

- Le support de montage doit être conforme aux normes nationales ou industrielles applicables en matière de résistance, et les zones de soudure et de raccordement doivent être protégées contre la rouille.
- Le support de montage et sa surface de charge doivent pouvoir supporter 4 fois le poids de l'unité ou 200 kg, la valeur la plus élevée étant retenue.
- Le support de montage de l'unité extérieure doit être fixé à l'aide de boulons à

expansion.

- Assurez-vous que l'installation est sécurisée, quel que soit le type de mur sur lequel elle est installée, afin d'éviter toute chute pouvant blesser des personnes.

Guide d'installation en bord de mer

1. Les climatiseurs ne doivent pas être installés dans des zones où des gaz corrosifs, tels que des gaz acides alcalins, sont produits.
2. N'installez pas le produit dans un endroit où il pourrait être directement exposé au vent marin (vent salé).

   Cela pourrait entraîner la corrosion du produit. La corrosion, en particulier sur les ailettes du condenseur et de l'évaporateur, pourrait entraîner un dysfonctionnement du produit ou une perte d'efficacité.

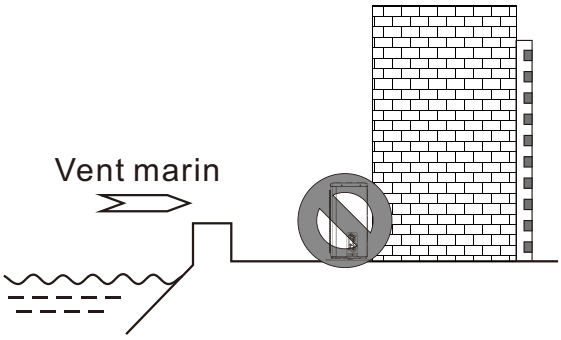

3. Si l'unité extérieure est installée près du bord de mer, elle doit être protégée de l'exposition directe au vent marin. Sinon, un traitement anticorrosion supplémentaire doit être appliqué à l'échangeur de chaleur.
4. Choisissez un emplacement bien drainé.

- **Choix de l'emplacement (unité extérieure)**

- Installez l'unité extérieure du côté opposé à la direction du vent marin ou installez un brise-vent pour éviter l'exposition au vent marin.
- Le brise-vent doit être suffisamment solide, par exemple en béton, pour empêcher le vent marin de souffler. Sa hauteur et sa largeur doivent être supérieures à 150 % de celles de l'unité extérieure.
- Il doit y avoir un espace de plus de 70 cm (27,6 pouces) entre l'unité extérieure et le brise-vent pour faciliter la circulation de l'air.

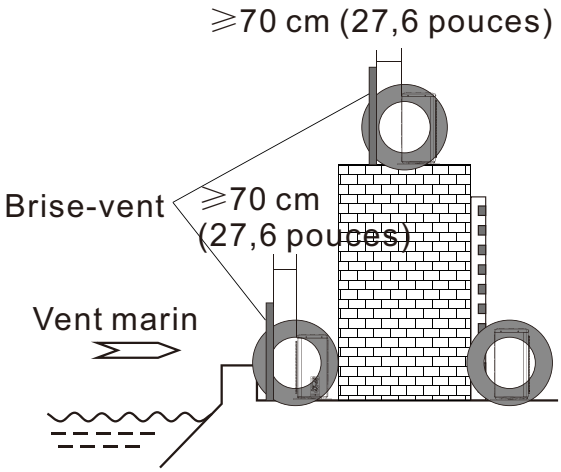

Nettoyez régulièrement (au moins une fois par an) à l'eau la poussière ou les particules de sel collées sur l'échangeur thermique.

- Le support de montage de l'unité extérieure doit être fixé à l'aide de boulons à expansion.
- Assurez-vous que l'installation est sécurisée, quel que soit le type de mur sur lequel elle est installée, afin d'éviter toute chute pouvant blesser des personnes.

Exigences en matière de sécurité électrique

- Veillez à utiliser la tension nominale et le circuit dédié aux climatiseurs pour l'alimentation électrique, et le diamètre du câble d'alimentation doit être conforme aux exigences nationales.
- Lorsque le courant maximal du climatiseur est ≥ 16 A, il doit être équipé d'un disjoncteur

ou d'un interrupteur de protection contre les fuites équipé de dispositifs de protection.

- La plage de fonctionnement est comprise entre 90 % et 110 % de la tension nominale locale. Cependant, une alimentation électrique insuffisante peut entraîner un dysfonctionnement de l' , un choc électrique ou un incendie. En cas d'instabilité de la tension, il est recommandé d'augmenter le régulateur de tension.
- La distance minimale entre le climatiseur et les combustibles est de 1,5 m (4,9 pieds).
- Le cordon d'interconnexion relie les unités intérieure et extérieure. Vous devez d'abord choisir la taille de câble appropriée avant de le préparer pour le raccordement.
- Le cordon d'alimentation des appareils destinés à une utilisation en extérieur doit avoir une longueur comprise entre 1,5 m (4,9 ft) et 3 m (9,8 ft) et être un cordon EXTRA HARD USAGE ou HARD USAGE. (Uniquement pour les climatiseurs portant le marquage UL ou ETL, UL60335-2-40) Types de câbles : Câble d'alimentation extérieur : H07RN-F ou H05RN-F ; Cordon d'interconnexion : H07RN-F ou H05RN-F ; (Pour les appareils électriques avec marquage CE et marquage CB, IEC 60335-2-40+A1:2016)
- Section minimale du câble d'alimentation et du cordon d'interconnexion.

Type de certification	Ampères de l'appareil (A)	Modèle de fil recommandé (AWG)
UL	<10	18
	<13	16
	<18	14
	<25	12
	<30	10
	<40	8
	<55	6
REMARQUE : pour garantir la sécurité, le diamètre du fil peut être plus grand, mais il est interdit qu'il soit plus petit.		

Type de certification	Ampères de l'appareil (A)	Section nominale (mm^2)
VDE	<6	0,75
	<10	1,0
	<16	1,5
	<25	2,5
	<32	4
	<40	6
REMARQUE : pour des raisons de sécurité, il est interdit d'utiliser des fils de diamètre supérieur ou inférieur.		

- La taille du cordon d'interconnexion, du câble d'alimentation, du fusible et de l'interrupteur nécessaires est déterminée par le courant maximal de l'appareil. Le courant maximal est indiqué sur la plaque signalétique située sur le panneau latéral de l'appareil. Reportez-vous à cette plaque signalétique pour choisir le câble, le fusible ou

l'interrupteur approprié.

- Remarque : le nombre de conducteurs du câble est indiqué sur le schéma de câblage détaillé apposé sur l'appareil que vous avez acheté.
- Les moyens de déconnexion doivent être intégrés au câblage fixe conformément aux règles de câblage.

Exigences pour les opérations en hauteur

Lors de l'installation à 2 m (6,6 pieds) ou plus au-dessus du niveau de la base, il est impératif de porter des ceintures de sécurité et d'attacher solidement des cordes suffisamment résistantes à l'unité extérieure afin d'éviter toute chute pouvant entraîner des blessures corporelles, voire mortelles, ainsi que des dommages matériels.

Exigences en matière de mise à la terre

- Le climatiseur est un appareil électrique de classe I et doit être mis à la terre de manière fiable.
- Ne connectez pas le fil de mise à la terre à un tuyau de gaz, un tuyau d'eau, un paratonnerre, une ligne téléphonique ou un circuit mal mis à la terre.
- Le fil de mise à la terre est spécialement conçu et ne doit pas être utilisé à d'autres fins, ni être fixé avec une vis à tête fraisée ordinaire.
- Le diamètre du cordon d'interconnexion doit être conforme aux recommandations du manuel d'instructions et être équipé d'une borne de type O conforme aux normes locales (le diamètre interne de la borne de type O doit correspondre à la taille de la vis de l'appareil, soit 4,2 mm (0,17 pouce) maximum). Après l'installation, vérifiez que les vis sont bien serrées et qu'il n'y a aucun risque de desserrage.

Autres

- La méthode de connexion du climatiseur et du câble d'alimentation, ainsi que la méthode d'interconnexion de chaque élément indépendant, doivent être conformes au schéma de câblage apposé sur la machine.
- Le modèle et la valeur nominale du fusible doivent être conformes à la sérigraphie figurant sur le contrôleur ou le manchon de fusible correspondant.

REMARQUE : applicable uniquement aux modèles équipés d'un chauffage d'appoint.

- Les composants du chauffage électrique auxiliaire sont assemblés et fixés à l'intérieur de l'évaporateur intérieur. Il s'agit d'éléments chauffants électriques en céramique PTC (coefficient de température positif). La puissance d'entrée est indiquée sur la plaque signalétique intitulée « Puissance d'entrée du chauffage électrique » (certains modèles peuvent ne pas en être équipés) ;
- La pression statique externe du climatiseur sur le lieu d'essai est de 0 MPa ;
- Maintenez une distance de 12 mm entre le chauffage électrique auxiliaire et le boîtier afin d'éviter tout risque d'incendie dû à la combustion.
- Si le chauffage électrique auxiliaire, le PTC ou le dispositif de protection est endommagé, il doit être remplacé par un professionnel à l'aide de composants fournis par notre société.

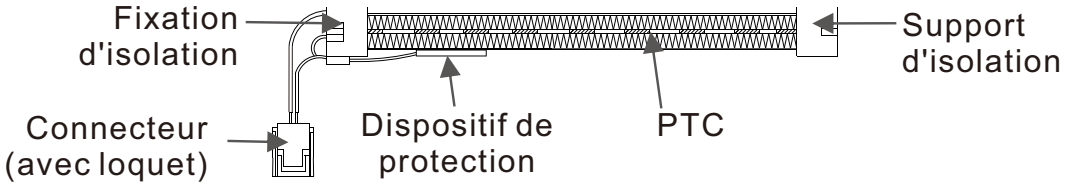

Remarque : ce schéma est fourni à titre indicatif uniquement.
Veuillez vous référer à l'installation réelle de l'unité intérieure.

Liste de colisage

Liste de colisage de l'unité intérieure.

Nom	Quantité	Unité
Unité intérieure	1	Ensemble
Télécommande(*)	1	PC
Instructions	1	Ensemble
Tuyau d'évacuation (*)	1	PC

Liste de colisage de l'unité extérieure.

Nom	Quantité	Unité
Unité extérieure	1	Ensemble
Tuyau de raccordement(*)	2	PC
Sangle en plastique(*)	1	ROULEAU
Anneau de protection de tuyau(*)	1	PC
Mastic (mastic) (*)	1	PAQUET

REMARQUE : Pièces en option (*), certains modèles n'en sont pas équipés.

Le cordon d'interconnexion et les coussinets insonorisants sont des accessoires en option.

Tous les accessoires sont soumis aux matériaux d'emballage réels. En cas de différence, merci de votre compréhension.

INSTALLATION DE L'UNITÉ INTÉRIEURE

Plan coté de l'installation de l'unité intérieure

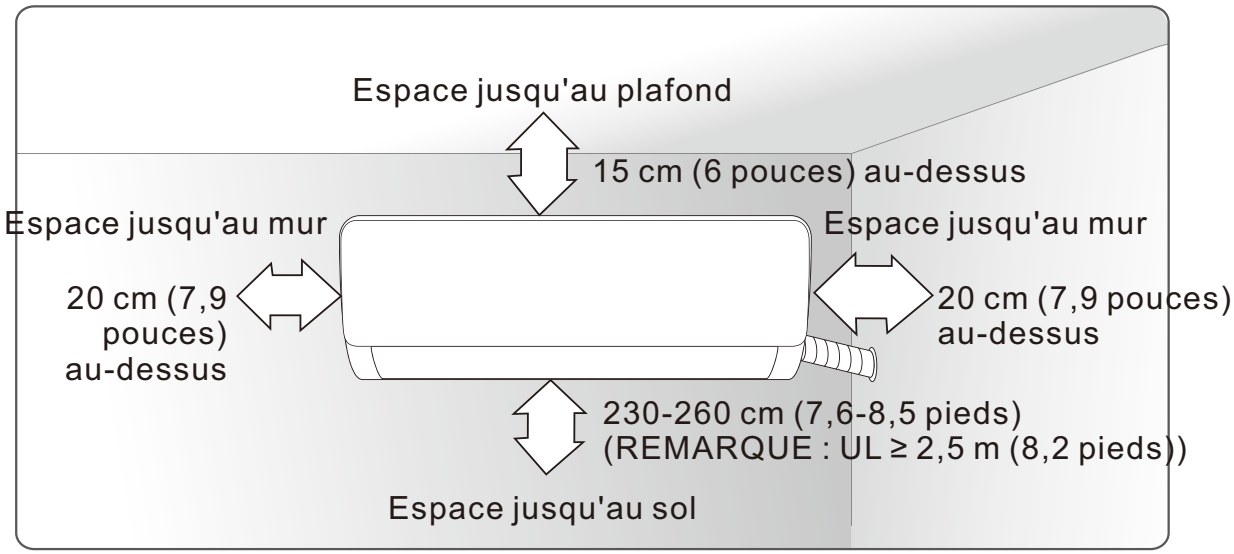

Plaque de montage

1. Le mur sur lequel est installée l'unité intérieure doit être dur et solide afin d'éviter toute vibration.
2. Utilisez des vis de type « + » pour fixer la plaque à chevilles, fixez la plaque à chevilles horizontalement sur le mur et assurez-vous qu'elle est bien horizontale latéralement et verticale longitudinalement.
3. Tirez sur la plaque à chevilles à la main après l'installation pour vérifier qu'elle est bien solide.

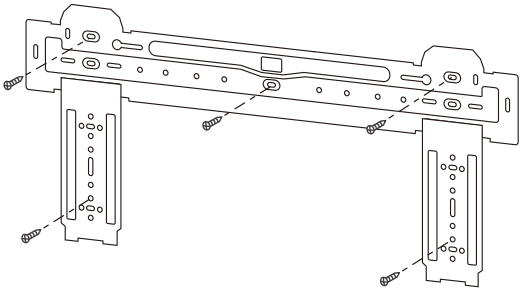

Trou traversant le mur

1. Percez un trou à l'aide d'un marteau électrique ou d'une perceuse à eau à l'emplacement prédéterminé sur le mur pour le passage des tuyaux, qui doit être incliné vers l'extérieur de 5° à 10°.
2. Afin de protéger la tuyauterie et les câbles qui traversent le mur et de les protéger des rongeurs qui pourraient habiter dans le mur creux, un anneau de protection des tuyaux doit être installé et scellé avec du mastic.

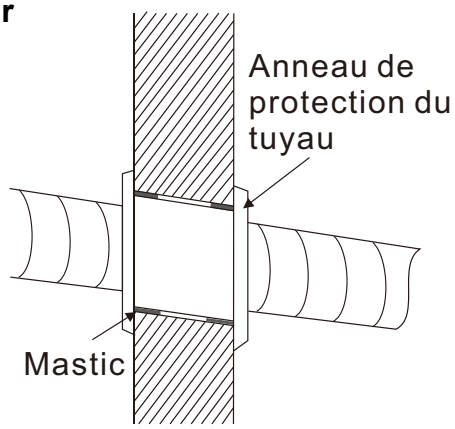

Remarque : le trou dans le mur mesure généralement entre 60 mm et 80 mm de diamètre. Évitez les câbles électriques pré-enfouis et les murs durs lorsque vous percez le trou.

Tracé de la canalisation

1. En fonction de la position de l'unité, la tuyauterie peut être acheminée latéralement à partir de la gauche ou de la droite (Fig. 1), ou verticalement à partir de l'arrière (Fig. 2) (en fonction de la longueur du tuyau de l'unité intérieure). En cas d'acheminement latéral, coupez le stock de découpe de sortie du côté opposé.

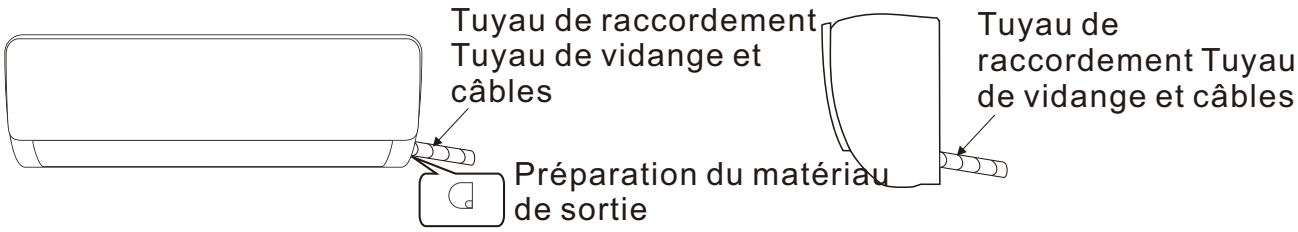

Fig. 1 Fig. 2

Installez le tuyau de raccordement

1. Retirez la partie fixe pour extraire le tuyau de l'unité intérieure du boîtier. Vissez à la main l'écrou hexagonal situé à gauche du raccord jusqu'au bout.
2. Raccordez le tuyau de raccordement à l'unité intérieure :

   Visez le centre du tuyau, serrez l'écrou conique avec les doigts, puis serrez l'écrou conique à l'aide d'une clé dynamométrique, dans le sens indiqué sur le schéma de droite. Le couple utilisé est indiqué dans le tableau suivant.

Remarque : vérifiez soigneusement l'absence de dommages sur les joints avant l'installation. Les joints ne doivent pas être réutilisés, sauf après avoir réévasé le tuyau.

Tableau des couples de serrage

Taille du tuyau (mm (pouces))	Couple (N·m)
Φ6/Φ6,35 (1/4)	15
Φ9/Φ9,52 (3/8)	35-40
Φ12/Φ12,7 (1/2)	45-60
Φ15,88 (1/4)	73-78
Φ19,05 (3/4)	75-80

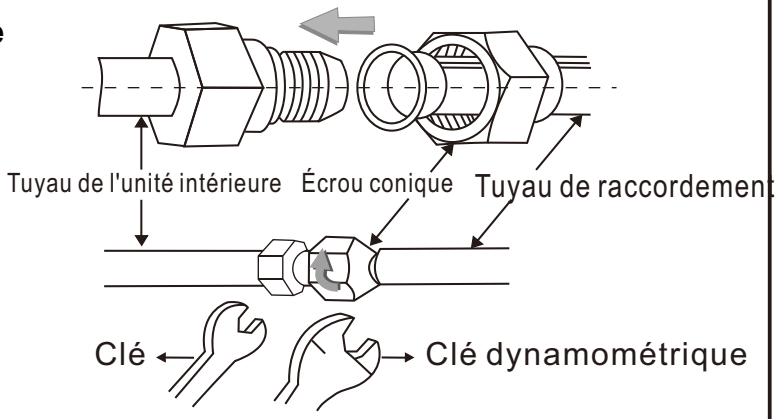

IMPORTANT : Si l'unité est équipée de raccords rapides, veuillez vous reporter à la brochure « Installation du tuyau de raccordement (unité avec raccords rapides) ».

Enveloppez la tuyauterie

1. Utilisez le manchon isolant pour envelopper la partie de jonction entre l'unité intérieure et le tuyau de raccordement, puis utilisez un matériau isolant pour emballer et sceller le tuyau isolant, afin d'éviter la formation d'eau de condensation sur la partie de jonction.
2. Raccordez la sortie d'eau aux tuyaux d'évacuation et redressez le tuyau de raccordement, les câbles et le tuyau d'évacuation.
3. Utilisez des attaches en plastique pour envelopper les tuyaux de raccordement, les câbles et le tuyau de vidange. Faites descendre le tuyau en pente.

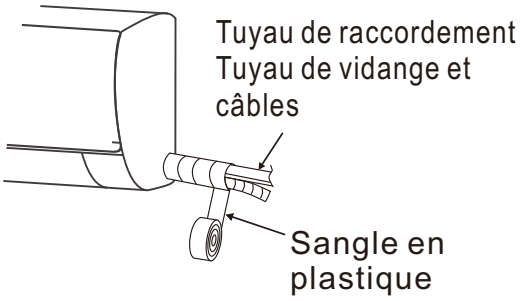

Fixation de l'unité intérieure

1. Accrochez l'unité intérieure au panneau perforé, puis déplacez l'unité de gauche à droite pour vous assurer que le crochet est correctement positionné dans le panneau perforé.
2. Poussez vers le côté inférieur gauche et le côté supérieur droit de l'unité vers le panneau à chevilles, jusqu'à ce que le crochet s'enclenche dans la fente et émette un « clic ».

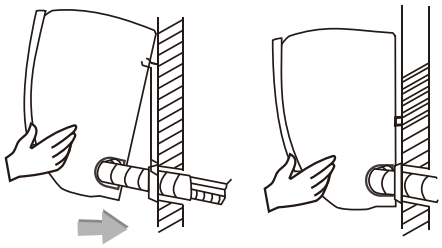

Installation du cordon d'interconnexion

- **Connectez le cordon d'interconnexion de l'unité intérieure**

1. Ouvrez le panneau, retirez la vis du couvercle du câblage, puis retirez le couvercle.
2. Faites passer le cordon d'interconnexion par le trou de passage de câble à l'arrière de l'unité intérieure, puis tirez-le par l'avant. (Certains modèles ne disposent pas de câble de signal).
3. Retirez le clip de câble, connectez le cordon d'interconnexion à la borne de câblage conformément au schéma de câblage, serrez la vis, puis fixez le cordon d'interconnexion à l'aide du clip de câble.

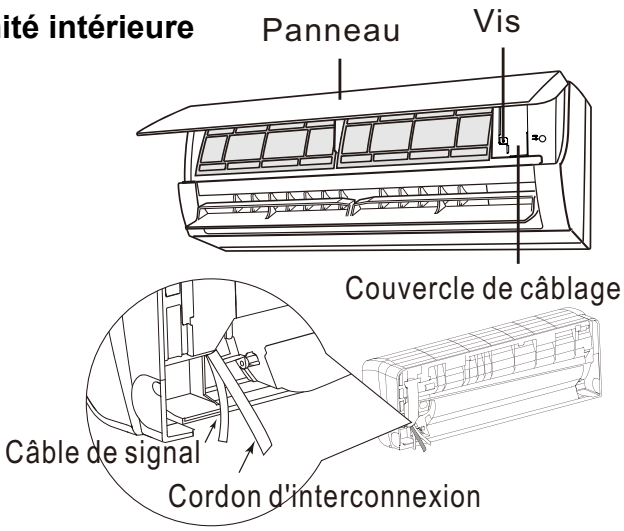

REMARQUE :

- **Ce manuel comprend généralement le mode de câblage pour les différents types de climatiseurs. Nous ne pouvons exclure la possibilité que certains schémas de câblage spéciaux ne soient pas inclus.**
- **Le schéma est fourni à titre indicatif uniquement. Si l'entité diffère de ce schéma de câblage, veuillez vous reporter au schéma de câblage détaillé apposé sur l'unité que vous avez achetée.**

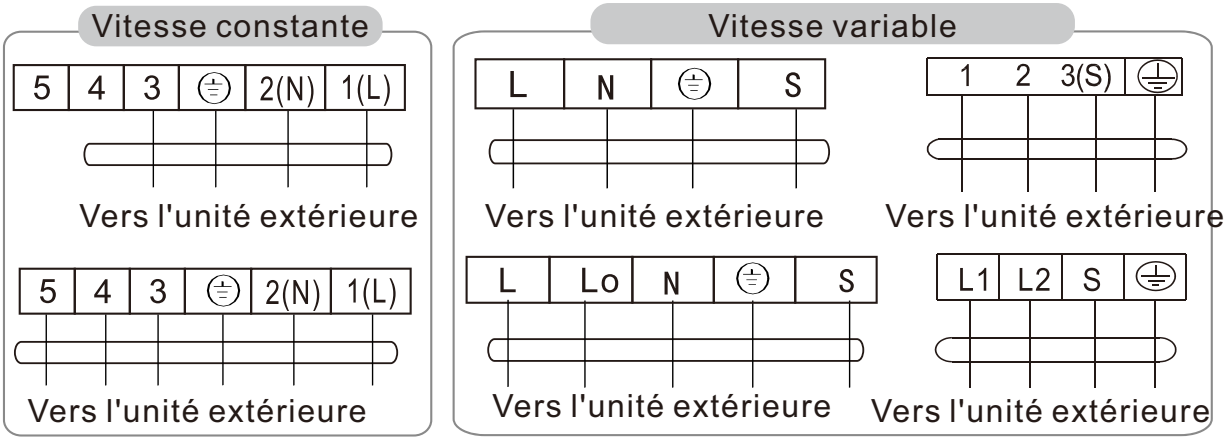

Connecteur

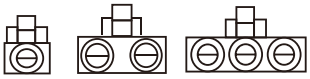

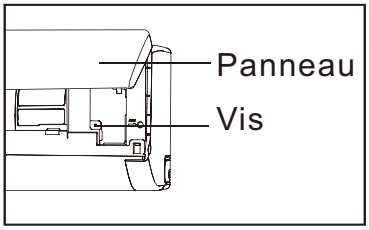

4. Remettez le couvercle de câblage en place, puis serrez la vis.
5. **Si vous avez un connecteur, raccordez-le directement.**

- **Après l'installation, vérifiez**

1. Vérifiez que les vis ont été bien serrées et qu'il n'y a aucun risque de desserrage.
2. Vérifiez que le connecteur de la carte d'affichage est correctement positionné et qu'il ne touche pas le bornier.
3. Le couvercle du boîtier de commande est bien fermé.

Plan coté de l'installation de l'unité extérieure

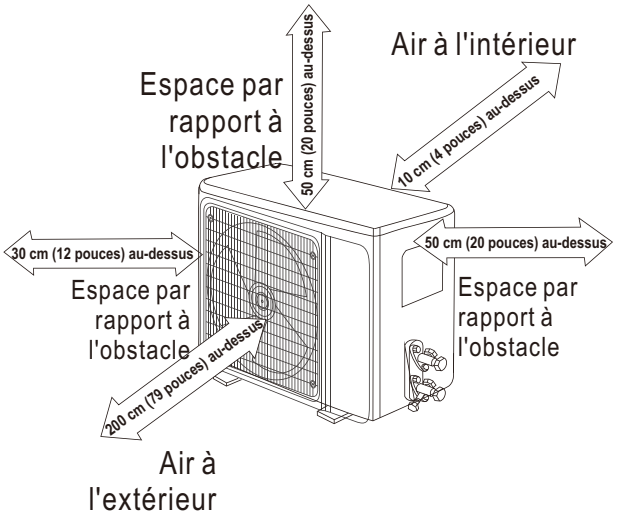

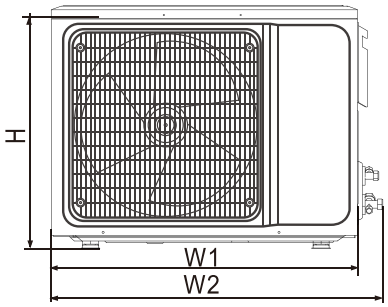

Installation du boulon de l'unité extérieure

Dimensions de l'unité extérieure L1(L2)*H*P) mm(pouces)	A mm (pouces)	B mm (pouces)
665 (710) x 420 x 2802 6,2 (28,0) x 16,5 x 11,0	430 (16,9)	280 (11,0)
660 (710) x 500 x 240 26,0 (28,0) x 19,7 x 9,4	500 (19,7)	260 (10,2)
730 (780) x 545 x 285 28,7 (30,7) x 21,5 x 11,2	540 (21,3)	280 (11,0)
709 (761) x 536 x 280 27,9 (30,0) x 21,1 x 11,0	480 (18,9)	283 (11,1)
750 (804) x 550 x 285 29,5 (31,7) x 21,7 x 11,2	480 (18,9)	283 (11,1)
800 (860) x 545 x 315 31,5 (33,9) x 21,5 x 12,4	545 (21,5)	315 (12,4)
785 (845) x 555 x 300 30,9 (33,3) x 21,9 x 11,8	546 (21,5)	316 (12,4)

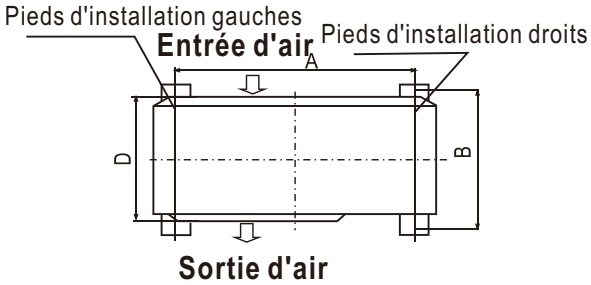

825 (880) x 655 x 335 32,5 (34,6) x 25,8 x 13,2	540 (21,3)	335 (13,2)
900 (950) x 700 x 360 35,4 (37,4) x 27,6 x 14,2	632 (24,9)	352 (13,9)
970 (1044) x 805 x 395 38,2 (41,1) x 31,7 x 15,6	675 (24,6)	410 (16,1)
940 (1010) x 1320 x 370 37,0 (39,8) x 52,0 x 14,6	625 (24,6)	364 (14,3)
940 (1008) x 1366 x 401 37,0 (39,7) x 53,8 x 15,8	610 (24,0)	388 (15,3)
650 (703) x 455 x 233 25,6 (27,7) x 17,9 x 9,2	480 (18,9)	253 (10,0)

Installez le tuyau de raccordement

Raccordez l'unité extérieure à l'aide du tuyau de raccordement :

Orientez le contre-alésage du tuyau de raccordement vers la vanne d'arrêt et serrez l'écrou conique à la main.

Serrez ensuite l'écrou conique à l'aide d'une clé dynamométrique.

- Lorsque la longueur du tuyau de raccordement est modifiée, il est nécessaire d'ajouter ou de réduire la quantité de réfrigérant afin que le fonctionnement et les performances du climatiseur ne soient pas compromis.

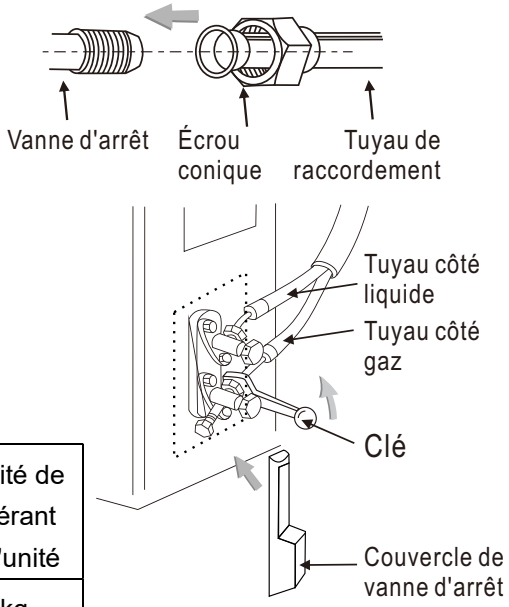

Longueur du tuyau de raccordement	Ajout ou réduction de réfrigérant		Quantité de réfrigérant pour l'unité
<3 m (9,8 ft)	CC ≤ 12 000 Btu	réduire de 20 g/m	≤1 kg
	CC≥18000Btu	réduire de 40 g/m	≤2 kg
3-5 m (9,8-16,4 ft)	Non nécessaire		
5-15 m (16,4-49,2 ft)	CC ≤ 12 000 Btu	ajouter 16 g/m	≤1 kg
	CC ≥ 18 000 Btu	ajouter 24 g/m	≤2 kg

Remarque :

1. Ce tableau est fourni à titre indicatif uniquement.

2. Les joints ne doivent pas être réutilisés, sauf après avoir réévasé le tuyau.
3. Après l'installation, vérifiez que le couvercle de la vanne d'arrêt est bien fixé.

IMPORTANT : si l'appareil est équipé de raccords rapides, veuillez vous reporter à la brochure « Installation du tuyau de raccordement (appareil équipé de raccords rapides) ».

Câblage

1. Desserrez les vis et retirez le couvercle des pièces E de l'unité.
2. Connectez les câbles respectivement aux bornes correspondantes du bornier de l'unité extérieure (voir le schéma de câblage) et, si des signaux sont connectés à la fiche, effectuez simplement un raccordement bout à bout.
3. Fil de terre : retirez la vis de mise à la terre du support électrique, placez l'extrémité du fil de terre sur la vis de mise à la terre et vissez-la dans le trou de mise à la terre.
4. Fixez le câble de manière fiable à l'aide d'attaches (plaque de pression).
5. Remettez le couvercle des composants électroniques à sa place d'origine et fixez-le à l'aide de vis.

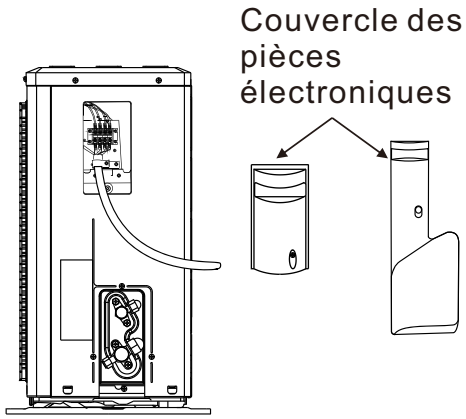

Schéma de câblage

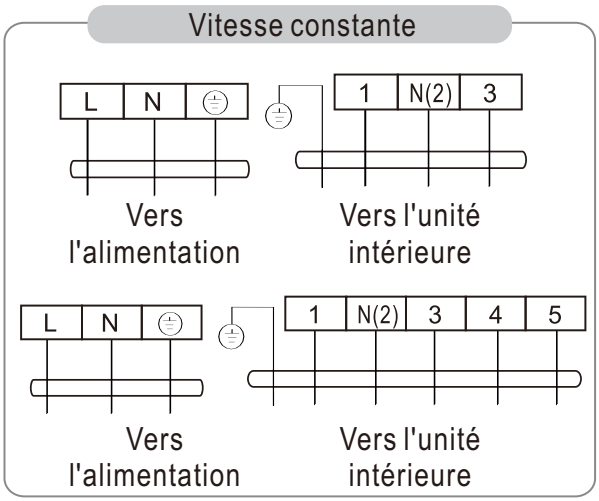

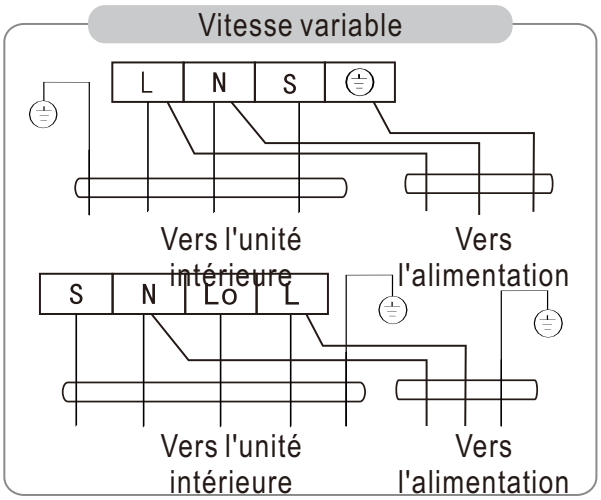

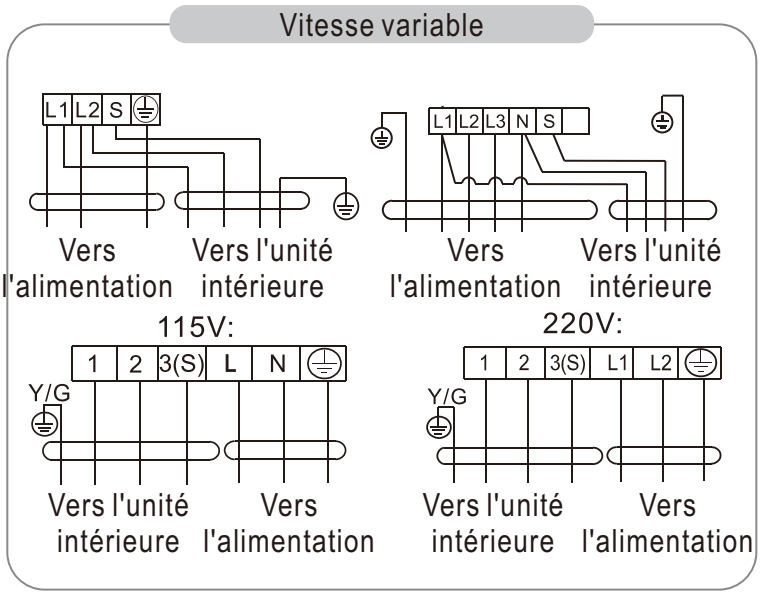

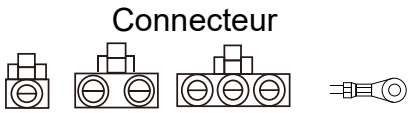

S'il y a un connecteur, branchez-le directement.

REMARQUE :

- Ce manuel comprend généralement le mode de câblage pour les différents types de climatiseurs. Nous ne pouvons exclure la possibilité que certains types particuliers de schémas de câblage ne soient pas inclus.
- Le schéma est fourni à titre indicatif uniquement. Si l'entité diffère de ce schéma de câblage, veuillez vous reporter au schéma de câblage détaillé apposé sur l'appareil que vous avez acheté.

Aspiration

- Une pompe à réfrigérant R32 exclusive doit être utilisée pour créer le vide du réfrigérant R32.

Avant de travailler sur le climatiseur, retirez le couvercle de la vanne d'arrêt (vannes de gaz et de liquide) et veillez à le resserrer ensuite (pour éviter toute fuite d'air potentielle).

1. Pour éviter les fuites d'air et les déversements, serrez tous les écrous de raccordement de tous les tubes évasés.
2. Raccordez la vanne d'arrêt, le tuyau de charge, la vanne du collecteur et la pompe à vide.
3. Ouvrez complètement la poignée Lo de la vanne du collecteur et appliquez le vide pendant au moins 15 minutes, puis vérifiez que le manomètre à vide composite indique -0,1 MPa (-76 cmHg).
4. Après avoir appliqué le vide, ouvrez complètement la vanne d'arrêt à l'aide d'une clé hexagonale.
5. Vérifiez qu'il n'y a pas de fuite d'air au niveau des raccords intérieurs et extérieurs.

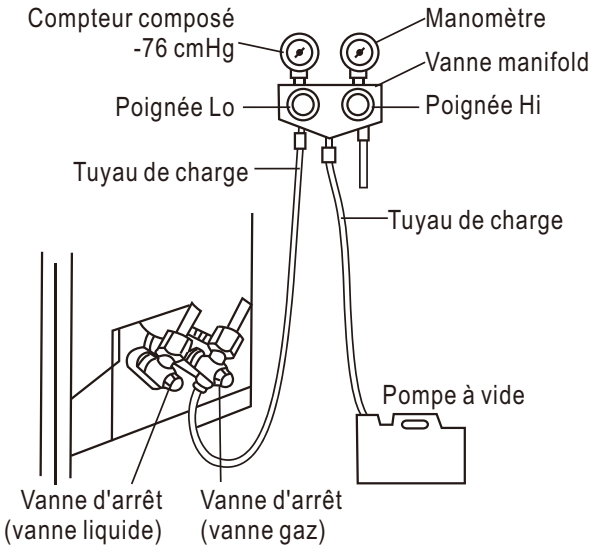

IMPORTANT : l'unité équipée de connecteurs rapides ne nécessite pas de pompage sous vide.

Drainage de la condensation extérieure (type pompe à chaleur uniquement)

Lorsque l'unité est en mode chauffage, l'eau de condensation et l'eau de dégivrage peuvent s'écouler de manière fiable par le tuyau d'évacuation.

Installation :

Installez le coude de drainage extérieur dans le trou de Φ25 mm (1 pouce) sur la plaque de base, puis raccordez le tuyau de drainage au coude afin que l'eau usée formée dans l'unité extérieure puisse être évacuée vers une plaque appropriée.

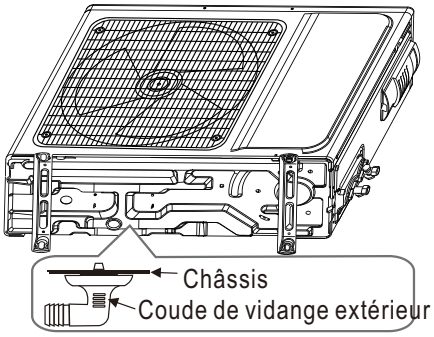

VÉRIFICATION APRÈS L'INSTALLATION ET ESSAI DE FONCTIONNEMENT

Vérification après l'installation

- **Contrôle de sécurité électrique**

1. Si la tension d'alimentation est conforme aux exigences.
2. Vérifiez qu'il n'y a pas de connexion défectueuse ou manquante dans chacun des fils d'alimentation, de signal et de mise à la terre.
3. Si le fil de mise à la terre du climatiseur est correctement mis à la terre.

- **Vérification de la sécurité de l'installation**

1. Si l'installation est sécurisée.
2. Si l'évacuation de l'eau est fluide.
3. Si le câblage et la tuyauterie sont correctement installés.
4. Vérifiez qu'aucun corps étranger ni outil n'est resté à l'intérieur de l'appareil.
5. Vérifiez que la conduite de réfrigérant est bien protégée.

- **Test d'étanchéité du réfrigérant**

Selon la méthode d'installation, les méthodes suivantes peuvent être utilisées pour vérifier les fuites suspectes, notamment au niveau des quatre raccords de l'unité extérieure et des noyaux des vannes d'arrêt et des vannes en T :

1. Méthode à la bulle : appliquez ou vaporisez une couche uniforme d'eau savonneuse sur l'endroit où vous soupçonnez une fuite et observez attentivement si des bulles apparaissent.
2. Méthode à l'aide d'un instrument : vérifiez l'absence de fuite en pointant la sonde du détecteur de fuite conformément aux instructions vers les points suspects.

Remarque : assurez-vous que la ventilation est bonne avant de procéder à la vérification.

Essai de fonctionnement

Préparation du test de fonctionnement :

- Vérifiez que toutes les canalisations et tous les câbles de connexion sont bien raccordés.

- Vérifiez que les vannes côté gaz et côté liquide sont complètement ouvertes.
- Branchez le câble d'alimentation à une prise électrique indépendante.
- Installez les piles dans la télécommande.

Remarque : assurez-vous que la ventilation est bonne avant de procéder au test.

Méthode de test de fonctionnement :

1. Mettez l'appareil sous tension et appuyez sur le bouton ON/OFF de la télécommande pour démarrer le climatiseur.
2. Sélectionnez les modes COOL, HEAT (non disponible sur les modèles à refroidissement seul), SWING et autres à l'aide de la télécommande et vérifiez que le fonctionnement est correct.

AVIS D'ENTRETIEN

ATTENTION

Pour l'entretien ou la mise au rebut, veuillez contacter les centres de service agréés.

Tout entretien effectué par une personne non qualifiée peut présenter des dangers.

Alimentez le climatiseur avec du réfrigérant R32 et entretenez-le en respectant strictement les exigences du fabricant. Ce chapitre traite principalement des exigences d'entretien particulières pour les appareils utilisant le réfrigérant R32. Demandez au réparateur de consulter le manuel d'entretien technique après-vente pour obtenir des informations détaillées.

Exigences de qualification du personnel de maintenance

1. Une formation spéciale, en plus des procédures habituelles de réparation des équipements de réfrigération, est requise lorsque des équipements utilisant des réfrigérants inflammables sont concernés. Dans de nombreux pays, cette formation est dispensée par des organismes nationaux de formation agréés pour enseigner les normes de compétence nationales pertinentes qui peuvent être fixées par la législation. Les compétences acquises doivent être attestées par un certificat.
2. L'entretien et la réparation du climatiseur doivent être effectués selon la méthode recommandée par le fabricant. Si d'autres professionnels sont nécessaires pour aider à entretenir et réparer l'équipement, cela doit être fait sous la supervision de personnes qualifiées pour réparer les climatiseurs équipés de réfrigérants inflammables.

Inspection du site

Une inspection de sécurité doit être effectuée avant d'entretenir un équipement utilisant le réfrigérant R32 afin de s'assurer que le risque d'incendie est réduit au minimum. Vérifiez si le lieu est bien ventilé et si les équipements antistatiques et de prévention des incendies sont en parfait état. Lors de l'entretien du système de réfrigération, respectez les précautions suivantes avant de mettre le système en marche.

Procédures d'utilisation

1. Zone de travail générale :

Tout le personnel de maintenance et les autres personnes travaillant dans la zone locale doivent être informés de la nature des travaux effectués. Les travaux dans des espaces confinés doivent être évités. La zone autour de l'espace de travail doit être délimitée. Assurez-vous que les conditions dans la zone ont été sécurisées par le contrôle des matériaux inflammables.

2. Vérification de la présence de réfrigérant :

La zone doit être contrôlée à l'aide d'un détecteur de réfrigérant approprié avant et pendant les travaux, afin de s'assurer que le technicien est conscient des atmosphères potentiellement toxiques ou inflammables. Assurez-vous que l'équipement de détection de fuites utilisé est adapté à tous les réfrigérants concernés, c'est-à-dire qu'il ne produit pas d'étincelles, qu'il est correctement scellé ou qu'il est intrinsèquement sûr.

3. Présence d'un extincteur :

Si des travaux à chaud doivent être effectués sur l'équipement de réfrigération ou sur des pièces associées, un équipement d'extinction d'incendie approprié doit être disponible à portée de main. Disposez d'un extincteur à poudre sèche ou à CO2 à proximité de la zone de chargement.

4. Absence de sources d'inflammation :

Aucune personne effectuant des travaux liés à un système de réfrigération impliquant l'exposition de tuyauteries ne doit utiliser de sources d'inflammation de manière à présenter un risque d'incendie ou d'explosion. Toutes les sources d'inflammation possibles, y compris la cigarette, doivent être maintenues à une distance suffisante du site d'installation, de réparation, de démontage et d'élimination, pendant lesquels du réfrigérant peut être libéré dans l'espace environnant. Avant le début des travaux, la zone autour de l'équipement doit être inspectée afin de s'assurer qu'il n'y a pas de risques d'inflammation ou d'incendie. Des panneaux « Interdiction de fumer » doivent être affichés.

5. Zone ventilée (ouvrir la porte et la fenêtre) :

Assurez-vous que la zone est à l'air libre ou qu'elle est suffisamment ventilée avant de percer le système ou d'effectuer des travaux à chaud. Une ventilation adéquate doit être maintenue pendant toute la durée des travaux. La ventilation doit permettre de disperser en toute sécurité tout réfrigérant libéré et, de préférence, de l'expulser à l'extérieur dans l'atmosphère.

6. Vérifications de l'équipement de réfrigération :

Lorsque des composants électriques sont remplacés, ils doivent être adaptés à l'usage prévu et conformes aux spécifications requises. Les consignes d'entretien et de maintenance du fabricant doivent être respectées à tout moment. En cas de doute, consultez le service technique du fabricant pour obtenir de l'aide. Les contrôles suivants doivent être effectués sur les installations utilisant des réfrigérants inflammables :

- La quantité de charge est adaptée à la taille de la pièce dans laquelle les pièces contenant le réfrigérant sont installées.
- Les appareils de ventilation et les sorties fonctionnent correctement et ne sont pas obstrués.
- Si un circuit de réfrigération indirect est utilisé, le circuit secondaire doit être vérifié pour s'assurer de la présence de réfrigérant.

- Les tuyaux ou composants de réfrigération sont installés dans une position où ils ne sont pas susceptibles d'être exposés à des substances pouvant corroder les composants contenant du réfrigérant, à moins que ces composants ne soient fabriqués dans des matériaux intrinsèquement résistants à la corrosion ou protégés de manière appropriée contre celle-ci.

7. Contrôles des dispositifs électriques :

La réparation et l'entretien des composants électriques doivent inclure des contrôles de sécurité initiaux et des procédures d'inspection des composants. En cas de défaut susceptible de compromettre la sécurité, aucune alimentation électrique ne doit être connectée au circuit tant que le problème n'a pas été résolu de manière satisfaisante. Si le défaut ne peut être corrigé immédiatement mais qu'il est nécessaire de poursuivre le fonctionnement, une solution temporaire adéquate doit être mise en place. Cela doit être signalé au propriétaire de l'équipement afin que toutes les parties soient informées. Les contrôles de sécurité initiaux doivent inclure :

- La décharge des condensateurs : celle-ci doit être effectuée de manière sûre afin d'éviter tout risque d'étincelles.
- Qu'aucun composant électrique sous tension ni aucun câblage ne soit exposé pendant la charge, la récupération ou la purge du système.
- Le maintien de la continuité de la mise à la terre.

Inspection du câble

Vérifiez l'état du câble (usure, corrosion, surtension, vibrations) et vérifiez s'il y a des arêtes vives et d'autres effets néfastes dans l'environnement immédiat. Lors de l'inspection, il convient de tenir compte de l'impact du vieillissement ou des vibrations continues du compresseur et du ventilateur sur le câble.

Contrôle des fuites de réfrigérant R32

Remarque : vérifiez les fuites de réfrigérant dans un environnement où il n'y a aucune source d'inflammation potentielle. N'utilisez pas de sonde halogène (ou tout autre détecteur utilisant une flamme nue).

Méthode de détection des fuites :

Pour les systèmes utilisant le réfrigérant R32, un instrument électronique de détection des fuites est disponible. La détection des fuites ne doit pas être effectuée dans un environnement contenant du réfrigérant. Assurez-vous que le détecteur de fuites ne devient pas une source d'inflammation potentielle et qu'il est adapté au réfrigérant mesuré. Le détecteur de fuites doit être réglé sur la concentration minimale d'inflammabilité (pourcentage) du réfrigérant. Calibrez et réglez-le sur la concentration de gaz appropriée (pas plus de 25 %) avec le réfrigérant utilisé.

Le fluide utilisé pour la détection des fuites est compatible avec la plupart des réfrigérants. Cependant, n'utilisez pas de solvants chlorés afin d'éviter toute réaction entre le chlore et les réfrigérants et toute corrosion des tuyaux en cuivre.

Si vous soupçonnez une fuite, éliminez tout risque d'incendie sur les lieux ou éteignez le feu.

Si l'emplacement de la fuite doit être soudé, tous les réfrigérants doivent être récupérés ou isolés du site de la fuite (à l'aide d'une vanne d'arrêt). Avant et pendant le soudage, utilisez

de l'OFN pour purifier l'ensemble du système.

Retrait et pompage sous vide

1. Assurez-vous qu'il n'y a pas de source d'inflammation à proximité de la sortie de la pompe à vide et que la ventilation est bonne.
2. Toutes les opérations de maintenance et autres opérations du circuit de réfrigération doivent être effectuées conformément à la procédure générale, mais il est essentiel de suivre les meilleures pratiques suivantes qui tiennent déjà compte de l'inflammabilité. Vous devez suivre les procédures suivantes :
   - Retirez le réfrigérant.
   - Décontaminez la canalisation à l'aide de gaz inertes.
   - Évacuez.
   - Décontaminez à nouveau la canalisation à l'aide de gaz inertes.
   - Couper ou souder la canalisation.
3. Le réfrigérant doit être renvoyé vers le réservoir de stockage approprié. Le système doit être purgé à l'azote exempt d'oxygène afin de garantir la sécurité. Ce processus peut devoir être répété plusieurs fois. Cette opération ne doit pas être effectuée à l'aide d'air comprimé ou d'oxygène.
4. Grâce au processus de soufflage, le système est chargé en azote anaérobie afin d'atteindre la pression de service d' ation sous vide, puis l'azote exempt d'oxygène est émis dans l'atmosphère et, enfin, le système est mis sous vide. Répétez ce processus jusqu'à ce que tous les réfrigérants du système soient éliminés. Après le chargement final d'azote anaérobie, déchargez le gaz à la pression atmosphérique, puis le système peut être soudé.

   Cette opération est nécessaire pour souder la canalisation.

Procédures de chargement des réfrigérants

En complément de la procédure générale, les exigences suivantes doivent être ajoutées :

- Assurez-vous qu'il n'y a pas de contamination entre les différents réfrigérants lorsque vous utilisez un dispositif de chargement de réfrigérant. La canalisation de chargement des réfrigérants doit être aussi courte que possible afin de réduire les résidus de réfrigérants qu'elle contient.
- Les réservoirs de stockage doivent rester à la verticale.
- Assurez-vous que les solutions de mise à la terre sont déjà en place avant de charger le système de réfrigération en réfrigérants.
- Une fois le remplissage terminé (ou avant qu'il ne soit terminé), apposer une étiquette sur le système.
- Veillez à ne pas surcharger les réfrigérants.

Récupération et mise au rebut

Mise au rebut :

Avant cette procédure, le personnel technique doit bien connaître l'équipement et toutes ses caractéristiques, et établir une pratique recommandée pour la récupération sécuritaire des

réfrigérants. Pour recycler le réfrigérant, il faut analyser les échantillons de réfrigérant et d'huile avant l'opération. Assurez-vous que l'alimentation électrique requise est disponible avant le test.

1. Familiarisez-vous avec l'équipement et son fonctionnement.
2. Débranchez l'alimentation électrique.
3. Avant d'effectuer cette opération, vous devez vous assurer que :
   - Si nécessaire, le fonctionnement de l'équipement mécanique doit faciliter le fonctionnement du réservoir de réfrigérant.
   - Tous les équipements de protection individuelle sont efficaces et peuvent être utilisés correctement.
   - L'ensemble du processus de récupération doit être effectué sous la supervision d'un personnel qualifié.
   - La récupération des équipements et du réservoir de stockage doit être conforme aux normes nationales applicables.
4. Si possible, le système de réfrigération doit être mis sous vide.
5. Si l'état de vide ne peut être atteint, vous devez extraire le réfrigérant de chaque partie du système à partir de plusieurs endroits.
6. Avant de commencer la récupération, vous devez vous assurer que la capacité du réservoir de stockage est suffisante.
7. Démarrez et utilisez l'équipement de récupération conformément aux instructions du fabricant.
8. Ne remplissez pas le réservoir à sa capacité maximale (le volume d'injection de liquide ne doit pas dépasser 80 % du volume du réservoir).
9. Même si la durée est courte, la pression maximale de service du réservoir ne doit pas être dépassée.
10. Une fois le remplissage du réservoir terminé et le processus d'opération achevé, vous devez vous assurer que les réservoirs et l'équipement sont rapidement retirés et que toutes les vannes de fermeture de l'équipement sont fermées.
11. Les réfrigérants récupérés ne doivent pas être injectés dans un autre système avant d'avoir été purifiés et testés.

Remarque : l'identification doit être effectuée après la mise au rebut de l'appareil et l'évacuation des réfrigérants. L'identification doit comporter la date et une mention. Assurez-vous que l'identification apposée sur l'appareil reflète bien les réfrigérants inflammables contenus dans cet appareil.

Récupération :

1. La purge des réfrigérants dans le système est nécessaire lors de la réparation ou de la mise au rebut de l'appareil. Il est recommandé de retirer complètement le réfrigérant.
2. Seul un réservoir spécial pour réfrigérant peut être utilisé pour charger le réfrigérant dans le réservoir de stockage. Assurez-vous que la capacité du réservoir est adaptée à la quantité de réfrigérant injectée dans l'ensemble du système. Tous les réservoirs destinés à la récupération des réfrigérants doivent porter une identification du réfrigérant (c'est-à-dire « réservoir de récupération de réfrigérant »). Les réservoirs de stockage doivent être équipés de soupapes de décompression et de vannes à soupape, et ceux-ci doivent être en bon état. Si possible, les réservoirs vides doivent être évacués et maintenus à

température ambiante avant utilisation.

3. L'équipement de récupération doit être maintenu en bon état de fonctionnement et accompagné d'un mode d'emploi facilement accessible. L'équipement doit être adapté à la récupération des réfrigérants R32. En outre, il doit exister un appareil de pesage qualifié pouvant être utilisé normalement. Le tuyau doit être relié à un raccord détachable sans fuite et être maintenu en bon état.

   Avant d'utiliser l'équipement de récupération, vérifiez qu'il est en bon état et qu'il a été parfaitement entretenu. Vérifiez que tous les composants électriques sont étanches afin d'éviter toute fuite de réfrigérant et tout incendie qui pourrait en résulter. Si vous avez des questions, veuillez consulter le fabricant.
4. Le réfrigérant récupéré doit être chargé dans des réservoirs de stockage appropriés, accompagné d'une notice de transport, et renvoyé au fabricant du réfrigérant. Ne mélangez pas les réfrigérants dans l'équipement de récupération, en particulier dans un réservoir de stockage.
5. L'espace de chargement du réfrigérant R32 ne doit pas être fermé pendant le transport. Prenez des mesures antistatiques si nécessaire pendant le transport. Pendant le transport, le chargement et le déchargement, des mesures de protection nécessaires doivent être prises pour protéger le climatiseur afin de s'assurer qu'il ne soit pas endommagé.
6. Lors du démontage du compresseur ou de la vidange de l'huile du compresseur, assurez-vous que le compresseur est pompé à un niveau approprié afin de garantir qu'il ne reste pas de réfrigérant R32 dans l'huile lubrifiante. Le pompage sous vide doit être effectué avant que le compresseur ne soit renvoyé au fournisseur. Assurez-vous de la sécurité lors de la vidange de l'huile du système.

Instructions relatives à la télécommande

Les utilisateurs peuvent scanner le code QR suivant pour obtenir les instructions

YKR-H/009E	YKR-H/501E	YKR-K/241E	YKR-L/103E	YKR-L/201E	YKR-P/002E	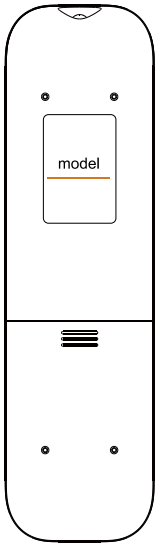
YKR-K/231E	YKR-H/531E YK-H/531E	YKR-K/001E YKR-K/002E	YKR-H/133E YKR-H/103E	YKR-T/301E YKR-T/301E-Y	YKR-C/011E	
YKR-Q/001E YKR-Q/101E YKR-Q/051E YK-Q/001E-AF YKR-Q/001E-AF	YKR-M/101E YKR-C/111E-1 YKR-C/111E	YK-C/121E YKR-C/121E YKR-C/121E-1 YKR-C/121E-AF YKR-C/131E	YKR-C/131E-AF YKR-C/131E-1 YK-C/141E YKR-C/141E YKR-C/141E-1	YKR-T/012E YKR-T/121E YKR-T/121E-AF YKR-C/001	YKR-T/111E YKR-T/051E YKR-T/061E YKR-T/131E YKR-T/131E-1	Remarque : le modèle de la télécommande est indiqué au dos.
YKR-T/233E	YKR-H/101E YKR-H/102E YKR-H/132E	YKR-M/111E YKR-M/121E YKR-M/131E YKR-M/141E	YK-C/201E YK-C/211E	YKR-C/151E	YKR-C/161E YKR-C/171E	YKR-T/171E YKR-T/022E	YKR-C/181E YKR-C/191E YKR-C/231E

Instructions WIFI

Les utilisateurs peuvent scanner le code QR suivant pour obtenir les instructions d'utilisation du Wifi.

	1. Ce code QR contient les instructions d'utilisation du WIFI	**Remarque : certains modèles ne disposent pas de cette fonction, veuillez selon l'achat réel.**
Pour Android **Pour IOS**	2. Téléchargez l'application Wi-Fi à l'aide de ce code QR	

INSTRUCTIONS DE LA TÉLÉCOMMANDE

Lisez attentivement ces « instructions » pour une utilisation sûre et correcte du climatiseur.

Conservez soigneusement le manuel d'« instructions » car vous pouvez vous y référer à tout moment.

Précautions

- Avant d'utiliser la télécommande pour la première fois, installez les piles et assurez-vous que les pôles « + » et « - » sont correctement positionnés.
- Assurez-vous que la télécommande est dirigée vers la fenêtre de réception du signal et qu'il n'y a aucun obstacle entre les deux, la distance maximale étant de 8 m.
- Ne laissez pas tomber la télécommande et ne la lancez pas à volonté.
- Ne laissez aucun liquide pénétrer dans la télécommande.
- N'exposez pas la télécommande directement au soleil ou à une chaleur excessive.
- Si la télécommande ne fonctionne pas normalement, retirez les piles pendant 30 secondes avant de les réinstaller. Si cela ne fonctionne pas, remplacez les piles.
- Lors du remplacement des piles, ne mélangez pas les piles neuves avec les anciennes ni des piles de types différents, car cela pourrait entraîner un dysfonctionnement de la télécommande.
- Si vous ne comptez pas utiliser la télécommande pendant une longue période, retirez d'abord les piles afin d'éviter que leur fuite n'endommage la télécommande.
- Éliminez les piles usagées de manière appropriée.

Remarque :

1. Il s'agit d'une télécommande universelle qui offre toutes les fonctions des boutons. Veuillez noter que certains boutons peuvent ne pas fonctionner, selon le modèle de climatiseur que vous avez acheté. (Si une fonction spécifique n'est pas disponible sur le climatiseur, le fait d'appuyer sur le bouton correspondant n'aura tout simplement aucun effet.)
2. Les fonctions HEAT et ELE.H ne sont pas disponibles sur les modèles à refroidissement seul, ces deux boutons ne fonctionnent donc pas.

Description des boutons

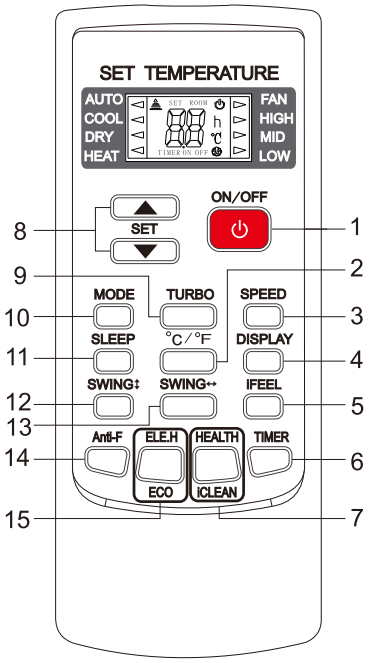

Remarque

La télécommande affiche tous les symboles lors de la mise sous tension et uniquement ceux correspondant au fonctionnement actuel le reste du temps.

1. ON/OFF

- Appuyez sur ce bouton pour allumer/éteindre l'appareil.
- Cela effacera les réglages existants de la minuterie et du mode veille.

2. ℃/℉

- Appuyez sur ce bouton pour régler l'affichage de la température en degrés Fahrenheit, qui est affiché par défaut en degrés Celsius. Le symbole « ℃ » ne s'affichera pas sur l'écran LCD.
- Appuyez à nouveau sur ce bouton pour rétablir l'affichage de la température en degrés Celsius.

Remarque : l'affichage de la température en degrés Fahrenheit n'est pas disponible sur certains modèles. Lorsque la température est affichée en degrés Fahrenheit sur la télécommande, elle peut être en degrés Celsius sur l'appareil, ce qui n'affecte en rien son fonctionnement.

3. VITESSE

Appuyez sur ce bouton pour sélectionner la vitesse du ventilateur comme suit :

→ Bas → Moyen → Haut → Auto

Remarque : la vitesse automatique n'est pas disponible en mode FAN.

4. AFFICHAGE

Appuyez sur ce bouton pour activer/désactiver l'affichage. Cette fonction est destinée aux

utilisateurs qui ne supportent pas de dormir avec le rétroéclairage allumé.

5. iFEEL

Appuyez sur ce bouton pour régler l'affichage de la température sur la télécommande à la température ambiante et appuyez à nouveau sur ce bouton pour le régler à la température préréglée.

6. MINUTERIE

- Lorsque l'appareil est allumé, appuyez sur ce bouton pour régler la minuterie d'arrêt ou, lorsqu'il est éteint, pour régler la minuterie de mise en marche.
- Appuyez une fois sur ce bouton, « ON(OFF) » clignotera. Appuyez sur « ▲ » ou « ▼ » pour régler le nombre d'heures pendant lesquelles l'appareil sera allumé/éteint, avec un intervalle de 0,5 heure si moins de 10 heures, ou 1 heure si plus de 10 heures, et une plage de 0,5 à 24 heures.
- Appuyez à nouveau pour confirmer le réglage, « ON (OFF) » cessera de clignoter.
- Si vous n'appuyez pas sur le bouton de la minuterie pendant plus de 10 secondes après que « ON (OFF) » a commencé à clignoter, le réglage de la minuterie sera annulé.
- Si un réglage de minuterie est confirmé, appuyez à nouveau sur ce bouton pour l'annuler.

Remarque : lorsqu'une minuterie ON est réglée, tous les boutons de fonction (à l'exception de SLEEP, DISPLAY et iFEEL qui ne peuvent pas être réglés) sont valides et lorsque l'heure ON réglée est atteinte, l'appareil fonctionnera comme prévu.

7. HEALTH ICLEAN Ce bouton a deux fonctions.

a. SANTÉ

- Appuyez sur ce bouton lorsque l'appareil est allumé pour activer les fonctions liées à la santé, telles que les ions négatifs, la précipitation électrostatique, l'élimination des PM2,5, etc., en fonction de la configuration réelle de chaque modèle.
- Appuyez à nouveau sur ce bouton pour désactiver la fonction SANTÉ.

b. iCLEAN

- Appuyez sur ce bouton lorsque l'appareil est éteint. La télécommande affichera « CL » et l'appareil nettoiera automatiquement la poussière de l'évaporateur et le séchera, afin d'augmenter l'efficacité du refroidissement et du chauffage.
- La fonction iCLEAN fonctionne pendant une heure. Si l'appareil est mis en marche à l'aide de la télécommande ou si vous appuyez à nouveau sur ce bouton pendant cette période, la fonction iCLEAN sera désactivée.

8. ▲ ou ▼

- Chaque fois que vous appuyez sur « ▲ », le réglage de la température augmente de **1 ℃** et chaque fois que vous appuyez sur « ▼ », il diminue de **1 ℃**.
- a. Si le type de télécommande est YKR-H/101E ou YKR-H/102E, la plage de

température de réglage est comprise entre **16 ℃** et **32 ℃** (**60 ℉** et **90 ℉**).

b. Si le type de télécommande du contrôleur est YKR-H/132E, la plage de température de réglage est comprise entre **20 ℃** et **28 ℃** (**68 ℉** et **82 ℉**).

c. Certaines régions ne disposent pas du YKR-H/132E. La réglementation locale et l'objet réel prévalent.

Remarque : la température ne peut pas être réglée en mode AUTO ou FAN, ces deux boutons ne sont donc pas fonctionnels.

9. TURBO

- Appuyez sur ce bouton uniquement en mode COOL ou HEAT pour activer ou désactiver le mode TURBO afin d'accélérer le refroidissement ou le chauffage.
- Lorsque le mode TURBO est activé, la vitesse de l'air est ÉLEVÉE.
- Lorsque TURBO est désactivé, la vitesse de l'air revient à son état précédent.

10. MODE

- Appuyez sur ce bouton pour sélectionner le mode de fonctionnement suivant :

→ Auto → Refroidir → Sécher → Chauffer → Ventilateur

11. SLEEP

- Appuyez sur ce bouton pour passer en mode SLEEP. L'appareil sortira de ce mode après 10 heures de fonctionnement continu et reviendra à son état précédent.

Remarque : la fonction SLEEP ne peut pas être activée en mode FAN.

12. OSCILLATION

- Appuyez sur ce bouton pour activer l'oscillation vers le haut/bas et appuyez à nouveau pour fixer la position d'oscillation.

13. OSCILLATION

Appuyez sur ce bouton pour activer l'oscillation gauche/droite et appuyez à nouveau pour fixer la position d'oscillation.

14. Anti-F

- La fonction Anti-F s'active lorsque l'appareil est éteint à l'aide de la télécommande en mode COOL, DRY ou AUTO. Elle fonctionne en mode HEAT (mode FAN pour les appareils à refroidissement uniquement), le ventilateur interne tournant à faible débit pendant 3 minutes avant de s'arrêter, afin d'éliminer l'humidité présente dans l'évaporateur et d'éviter ainsi les mauvaises odeurs dues à la moisissure.
- Cette fonction n'est pas réglée en usine. Vous pouvez la régler ou l'annuler à tout moment comme suit : lorsque l'appareil et la télécommande sont éteints, pointez la

télécommande vers l'appareil et appuyez une fois sur le bouton « Anti-F ». Le buzzer retentira 5 fois, indiquant que cette fonction est activée. Une fois activée, cette fonction restera valide sauf si l'appareil est éteint ou jusqu'à ce qu'elle soit annulée.

- Pour désactiver la fonction Anti-F:
  1. Mettez l'appareil hors tension.
  2. Lorsque l'appareil et la télécommande sont tous deux éteints, pointez la télécommande vers l'appareil et appuyez une fois sur ce bouton. Le buzzer retentit 3 fois après 5 secondes, indiquant que cette fonction est désactivée.

Remarque :

- Lorsque la fonction Anti-F est activée, il est conseillé de ne pas rallumer l'appareil avant qu'il ne soit complètement éteint.
- La fonction Anti-F sera désactivée lorsque la minuterie d'arrêt est réglée.

15. ELE.H / ECO Ce bouton a deux fonctions.

a. ELE.H

- Si vous appuyez sur ce bouton en mode HEAT, le chauffage électrique sera activé/désactivé.

b. ECO

- Si vous appuyez sur ce bouton en mode COOL, l'appareil passe en mode ECO, qui consomme le moins d'électricité, et en sort automatiquement au bout de 8 heures.
- Le changement de mode ou la mise hors tension de la télécommande annule automatiquement la fonction ECO.
- Appuyez sur le bouton ECO en mode ECO pour quitter ce mode.

Remarque : le mode ECO ne fonctionne que pour les appareils à inverseur.

Utilisation

➢ **Fixer les piles**

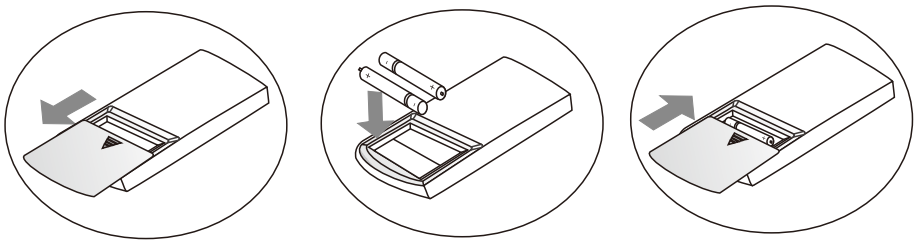

1. Faites glisser pour ouvrir le couvercle dans le sens indiqué par la flèche.
2. Insérez deux piles neuves (7#) et positionnez-les sur les bornes électriques correspondantes (+ et -).
3. Remettez le couvercle en place.

➢ **Mode de fonctionnement automatique**

1. Appuyez sur le bouton « MODE » pour sélectionner le mode de fonctionnement automatique.

2. En appuyant sur le bouton « SPEED », vous pouvez sélectionner la vitesse du ventilateur parmi LOW, MID, HIGH, AUTO.
3. Appuyez sur le bouton « ON/OFF » pour mettre le climatiseur en marche.
4. Appuyez à nouveau sur le bouton « ON/OFF » pour arrêter le climatiseur.

Remarque : en mode ventilation, les réglages de température ne sont pas effectifs.

➢ **Mode de fonctionnement Refroidissement/Chauffage**

1. Appuyez sur le bouton « MODE » pour sélectionner le mode de fonctionnement Refroidissement ou Chauffage.
2. 2. En appuyant sur le bouton « ▲ » ou « ▼ », vous pouvez régler la température. L'affichage change lorsque vous appuyez sur le bouton.
3. En appuyant sur le bouton « SPEED », vous pouvez sélectionner la vitesse du ventilateur parmi LOW, MID, HIGH, AUTO.
4. Appuyez sur le bouton « ON/OFF » pour mettre le climatiseur en marche.
5. Appuyez à nouveau sur le bouton « ON/OFF » pour arrêter le climatiseur.

Remarque : le modèle à air froid ne dispose pas de fonction de chauffage.

➢ **Mode de fonctionnement du ventilateur**

1. Appuyez sur le bouton « MODE » pour sélectionner le mode de fonctionnement du ventilateur.
2. En appuyant sur le bouton « SPEED », vous pouvez sélectionner la vitesse du ventilateur parmi LOW, MID et HIGH.
3. Appuyez sur le bouton « ON/OFF » pour mettre le climatiseur en marche.
4. Appuyez à nouveau sur le bouton « ON/OFF » pour arrêter le climatiseur.

Remarque : en mode ventilation, les réglages de température ne sont pas effectifs.

➢ **Mode de fonctionnement « Séchage**

1. Appuyez sur le bouton « MODE » pour sélectionner le mode de fonctionnement séchage.
2. En appuyant sur le bouton « ▲ » ou « ▼ », vous pouvez régler la température. L'affichage change lorsque vous appuyez sur le bouton.
3. En appuyant sur le bouton « SPEED », vous pouvez sélectionner la vitesse du ventilateur parmi LOW, MID, HIGH, AUTO.
4. Appuyez sur le bouton « ON/OFF » pour mettre le climatiseur en marche.
5. Appuyez à nouveau sur le bouton « ON/OFF » pour arrêter le climatiseur.

➢ **Fonction de rétroéclairage (uniquement pour les télécommandes dotées de cette fonction)**

La télécommande est équipée d'un rétroéclairage qui peut être activé en appuyant sur n'importe quel bouton pour faciliter son utilisation dans l'obscurité. Le rétroéclairage s'éteint automatiquement si aucune opération n'est effectuée dans les 10 secondes.

Guide de connexion TUYA WIFI

1. Introduction

Téléchargez et installez le logiciel de contrôle.

Le logiciel de contrôle peut être téléchargé et installé comme suit.

1) Pour les appareils mobiles tels que les smartphones et les tablettes, recherchez et téléchargez « Smart Life » depuis Google Play ou l'App Store, puis installez-le.
2) Vous pouvez également scanner le « code QR » ci-dessous, qui vous redirigera automatiquement vers l'interface de téléchargement pour installer le logiciel.

2. Connexion

1) Placez l'appareil à côté de votre routeur WIFI. Connectez votre smartphone au Wi-Fi.

   Remarque : cet appareil ne peut être utilisé qu'avec un routeur 2,4 GHz. Si votre Wi-Fi est en 5 GHz, réglez-le sur 2,4 GHz.
2) Ouvrez l'application « Smart Life » et connectez-vous à votre compte.
3) Réinitialisation du Wi-Fi : lorsque l'appareil est allumé, appuyez sur le bouton « santé » et appuyez dessus 8 fois par seconde. Vous entendrez deux bips, ce qui signifie que le climatiseur passe en mode d'appairage.

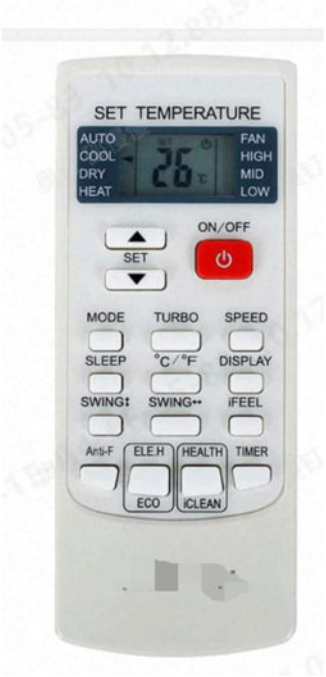

4) Accédez à l'interface principale de l'application. Appuyez sur +, sélectionnez « scan », puis scannez le code QR de l'unité split (voir ci-dessous pour le code QR de l'unité split).

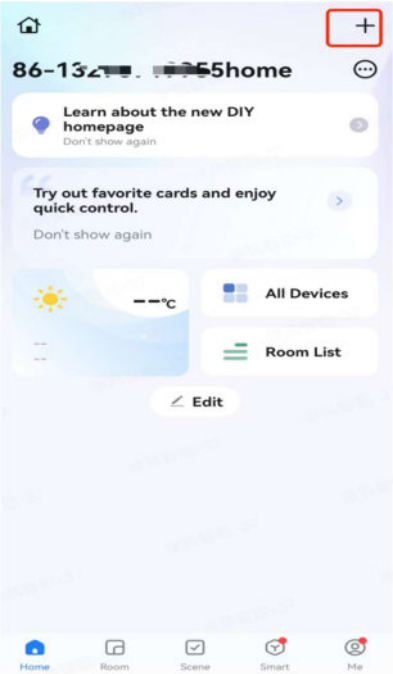

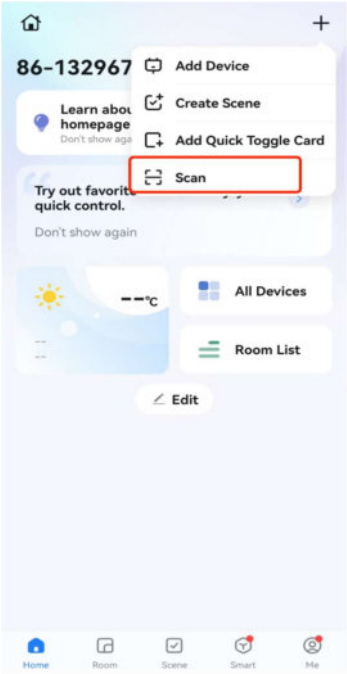

Scannez le code QR de l'unité split.

(Ce code QR est uniquement destiné à des fins de test. Après la production en série pour les clients, il devra être converti en code QR correspondant au réseau de distribution du client).

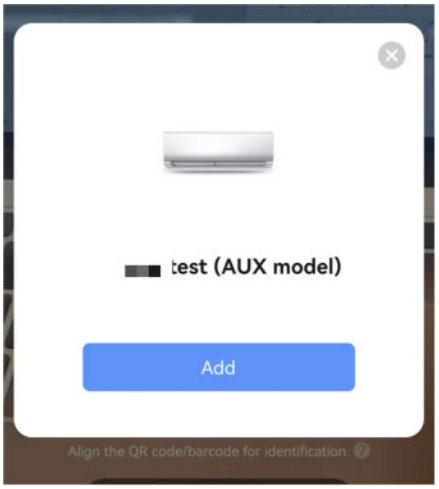

Cliquez ensuite sur « Ajouter ».

5) Suivez les instructions pour saisir le mot de passe du réseau 2,4 GHz et appuyez sur « Suivant ».

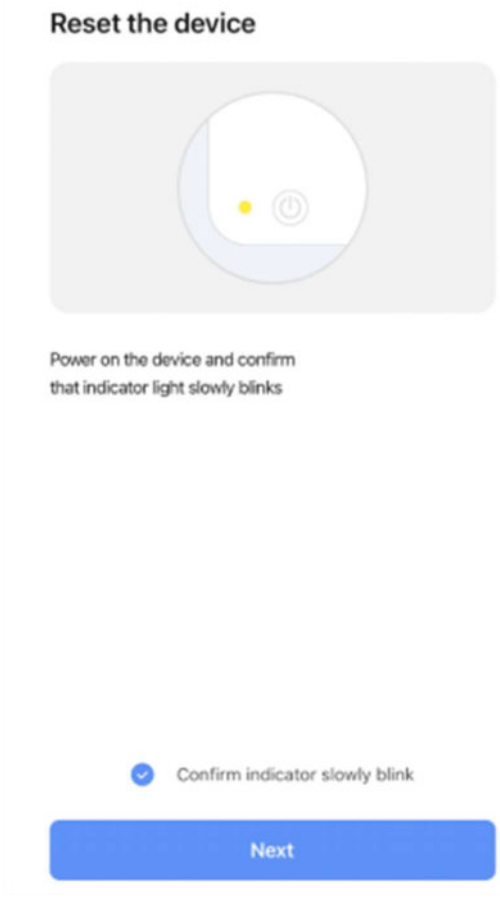

La configuration est terminée, vous pouvez désormais utiliser l'application pour contrôler le climatiseur.

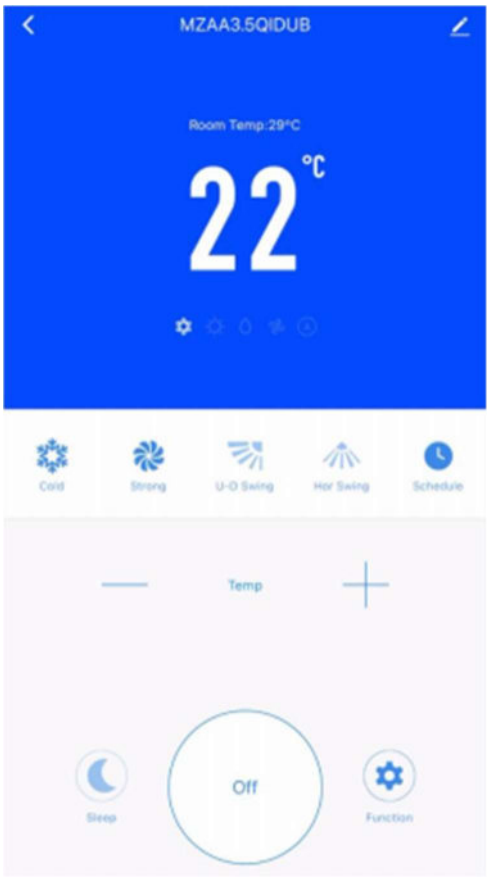

US

If you have any questions, please contact our customer care center, Our contact details are below:

☎ 001-877-644-9366

✉ customerservice@aosom.com

Imported by Aosom LLC
7777 Center Ave. Suite 430
Huntington Beach, CA 92647-9998 USA
MADE IN CHINA

CA

If you have any questions, please contact our customer care center, Our contact details are below:

☎ 416-792-6088

✉ customerservice@aosom.ca

Imported by Aosom Canada Inc.
Unit 33-1 Sparks Avenue, North York, Ontario, Canada
M2H 2W1
MADE IN CHINA

Si vous avez la moindre question, veuillez contacter notre centre d'assistance à la clientèle,Nos coordonnées sont les suivantes:

☎ 416-792-6088

✉ customerservice@aosom.ca

Importé par Aosom Canada Inc.
Unité 33-1 Sparks Avenue, North York, Ontario, Canada M2H 2W1
Fabriqué en Chine

Aosom