FR_ES_PT_DE_IT_RO

IN251100012V02

824-143V90

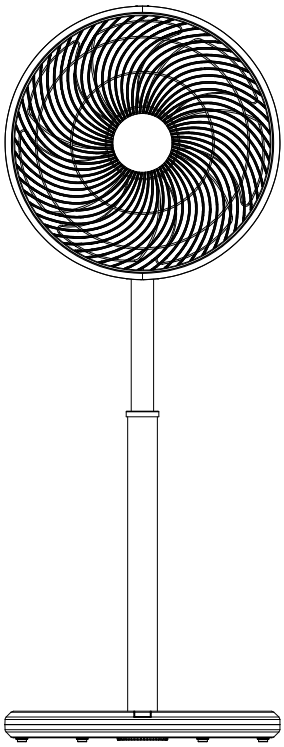

14” DC CIRCULATION FAN

Ventilateur de circulation DC 14"

Ventilador de circulación DC de 14"

Ventilador de circulação DC de 14"

14-Zoll-DC-Umluftventilator

Ventilatore di circolazione DC da 14"

Ventilator de circulație DC de 14"

***EN*_IMPORTANT, RETAIN FOR FUTURE REFERENCE: READ CAREFULLY.**

***FR*_IMPORTANT : A LIRE ATTENTIVEMEN ET A CONSERVER POUR VOUS Y REFERER ULTERIEUREMENT**

***ES*_IMPORTANTE, LEA Y GUARDE PARA FUTURAS REFERENCIAS.**

***PT*_IMPORTANTE, RETAR PARA REFERÉNCIA FUTURA: LEIA ATENTAMENTE.**

***DE*_WICHTIG! SORGFÄLTIG LESEN UND FÜR SPÄTER NACHSCHLAGEN AUFBEWAHREN.**

***IT*_IMPORTANTE! CONSERVARE IL PRESENTE MANUALE PER FUTURO RIFERIMENTO E LEGGERLO ATTENTAMENTE.**

***RO*_IMPORTANT, PĂSTRAȚI PENTRU REFERINȚĂ VIITOARE: CITIȚI CU ATENȚIE.**

EN

IMPORTANT SAFETY INSTRUCTIONS

READ AND SAVE THESE SAFETY INSTRUCTIONS BEFORE USING THIS APPLIANCE.

- This appliance can be used by children aged from 8 years and above and persons with reduced physical, sensory or mental capabilities or lack of experience and knowledge if they have been given supervision or instruction concerning use of the appliance in a safe way and understand the hazards involved.
- Children shall not play with the appliance.
- Cleaning and user maintenance shall not be made by children without supervision.
- **WARNING !** Never use without the guards in place. After assembly, do not remove the guards during use or cleaning.
- If the supply cord is damaged, it must be replaced by the manufacturer, its service agent or similarly qualified persons in order to avoid a hazard.
- **WARNING**: When using electrical appliance, basic safety precautions should always be followed to reduce the risk of fire, electrical shock and personal injury.
- Use this fan only as described in this manual. Other use not recommended may cause fire, electric shock or injury to persons.
- This product is intended for household use ONLY and not for commercial, industrial or outdoor use.
- To protect against electric shock: do not place fan on windowsills, immerse unit, plug or cord in water or spray with liquids.
- To reduce the risk of shock, this plug is intended to fit the outlet. If the plug does not fit fully in the outlet, reverse the plug. If it still does not fit, contact a qualified electrician. DO NOT attempt to defeat this safety feature.
- To reduce the risk of fire or electric shock, do not use this fan with any solid-state speed control device.
- Turn the fan OFF and unplug the fan from the outlet when not in use, when moving the fan from one location to another and before cleaning.
- To disconnect the fan, first turn the unit OFF, grip the plug and pull it from the wall outlet. Never pull the plug by the cord.
- Do not operate the fan in the presence of explosive and/or flammable fumes.
- Do not place the fan or any parts near an open flame, cooking or other heating appliance.
- Do not operate fan with a damaged cord or plug, or if the product malfunctions, or dropped and damaged in any manner.
- Avoid contact with moving fan parts.
- The use of attachments not recommended by the manufacturer may be hazardous.
- Place the fan on a dry level surface.
- Do not hang or mount fan on a wall or ceiling.
- Do not operate if the fan housing is damaged.

- A loose fit between the AC outlet (receptacle) and plug may cause overheating and a distortion of the plug. Contact a qualified electrician to replace loose or worn outlet.
- Only use on a power supply that matches that shown on the unit's rating label.

MAIN TECHNICAL DATA

TECHNICAL CHARACTERISTICS	
Model No.	FT35DC-C3
Rated Voltage	110V – 240V~
Rated Frequency	50-60Hz
Power Input	30 W
Protection Class	II
Blade Size	350 mm

PARTS IDENTIFICATION & ASSEMBLY

1) Part identification

[1]:Remote controller
[2]:Front fan grill
[3]:Blade cap
[4]:Fan blade
[5]:Grill fasten nut
[6]:Rear fan grill
[7]:Handle
[8]:Motor housing
[9]:Motor assembly set
[10]:Flexible tube
[11]:Height adjusted button
[12]:Metal tube
[13]:Base & Control panel
[14]:Base nut
[15]:Power cord

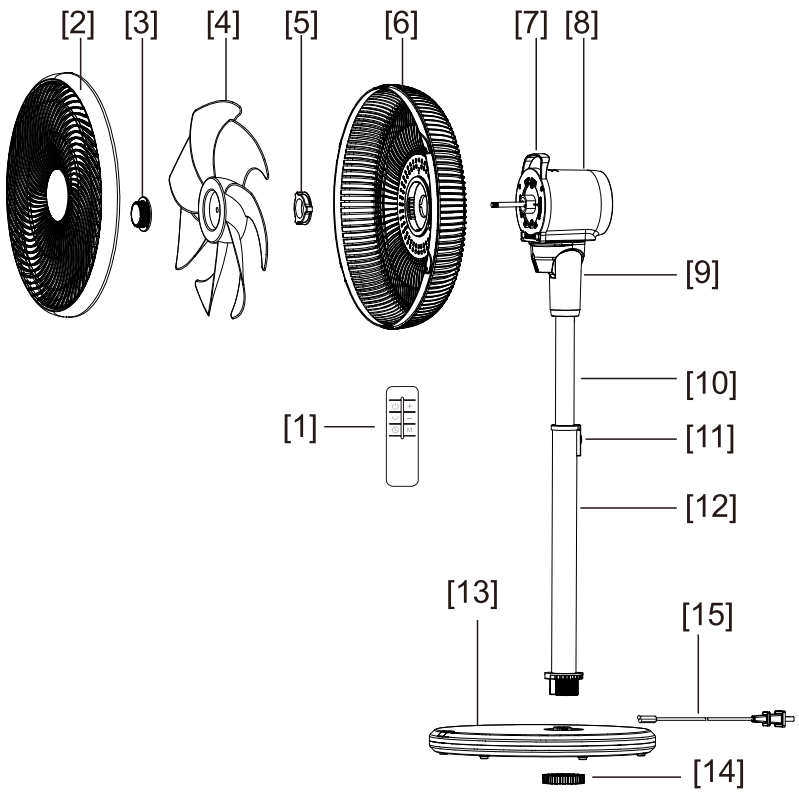

EN

Fan assembly

Ensure that the fan is switched o ffrom the supply mains before assembly.

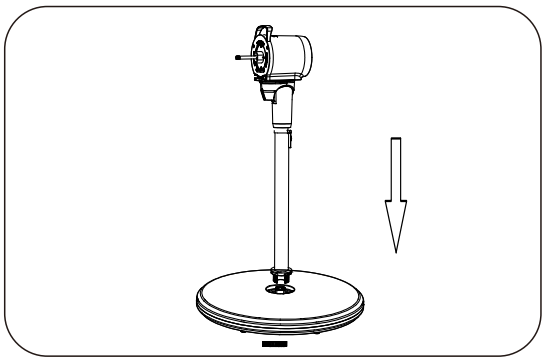

1.Match the Metal tube [12] to the slot of the base [13].

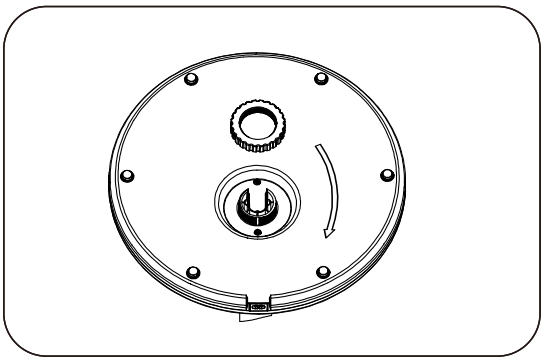

2. Turn the base nut [14] clockwisely to fasten the tube [12].

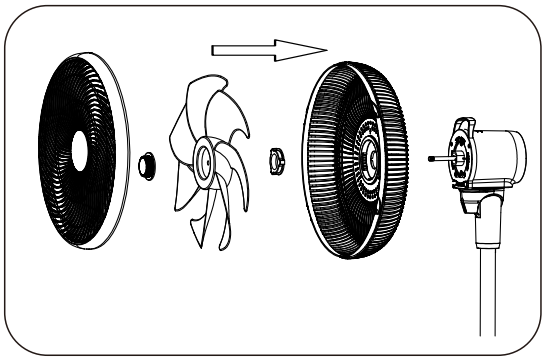

3. Insert the rear fan grill [6] into the slot of the motor set [9], fasten it with rotating the grill fasten nut [5] clockwise. Then fix the fan blade [4] with rotating the blade cap [3] counterclockwise.

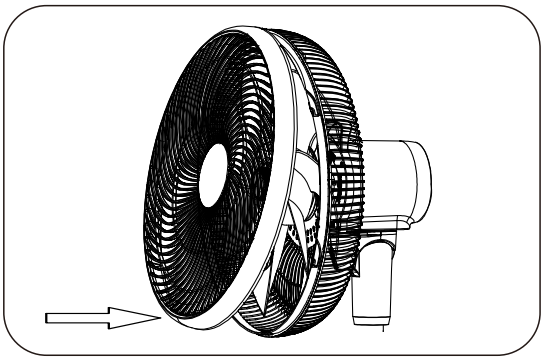

4.Match the slots of front fan grill [2] and rear fan grill [6], then fix it by closing together

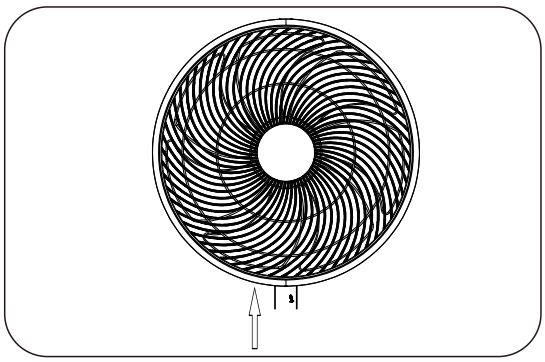

5.Fasten the fan grills with screws at the bottom.

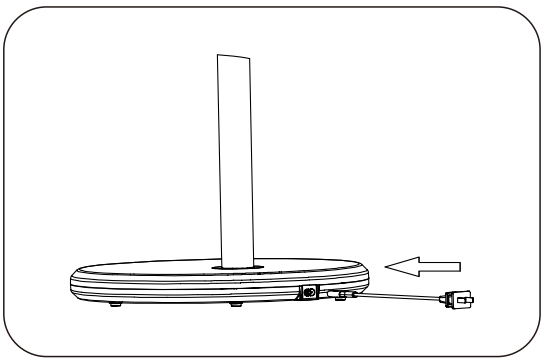

6.Insert the power cord [15] at the back side of the base [13].

EN

OPERATION

- Please ensure the unit is in the (OFF) position before plugging into the power socket.
- Place the unit on a firm level surface.
- Avoid overloading the circuit by not plugging other high wattage products into the same power socket.

Display screen & Control panel

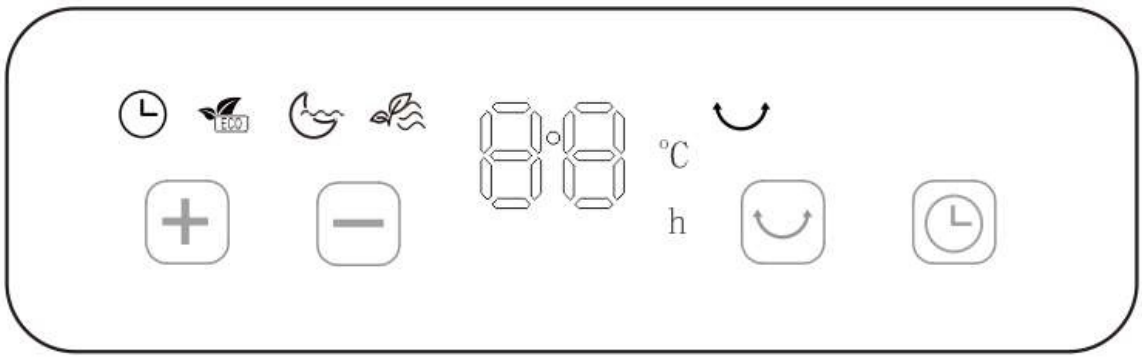

Display panel

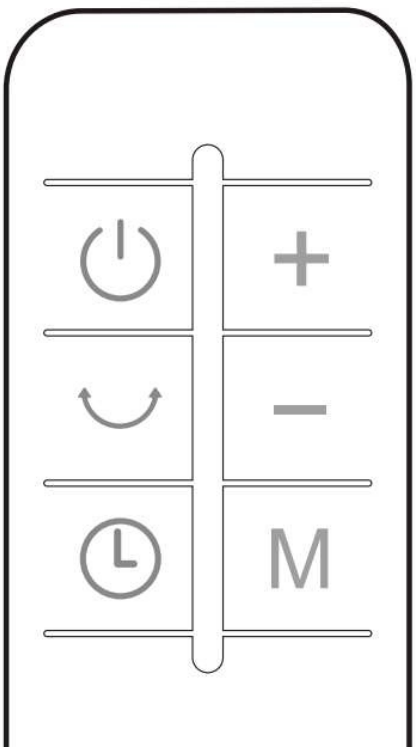

Remote controller


On/Off


Speed+

Speed-


OSC



Mode


Natural mode


Sleep mode



Eco mode

Note: Please install 2*AAA battery before operate the remote control.

EN

Function Description

On/Off:

- Press this button to turn on the fan at 1 speed setting.
- Press it again to turn off the fan.

Speed:

- Press this button to switch the fan from 1 ~ 12 speed in Normal Mode.
- Pressing “+” or “-” buttons of remote controller also works to switch the speeds.

OSC:

- Press this button to start horizontal oscillation function.
- Press this button again to stop horizontal oscillation.

Timer:

- When the unit is in use, you can set the Timer to turn off the fan after the specified time. Press this button repeatedly to increase the Timer setting in 1 hour increments (up to a maximum of 9 hours) as indicated on the LED Display. After 5 seconds, the Timer starts. Once the Timer has run out, the unit will turn off.

Mode:

- Press to select Normal Mode, Natural Breeze Mode and Sleep Mode. (as indicated on the LED Display).
- NORMAL Mode: Fan operates at the speed selected with “SPEED” button.
- NATURAL Mode: Fan speed varies automatically to simulate a natural breeze.

Height Adjusting

- Hold the Tube Assembly a little bit downward and press the Height Adjusted Button at the backside to adjust the height of the unit.

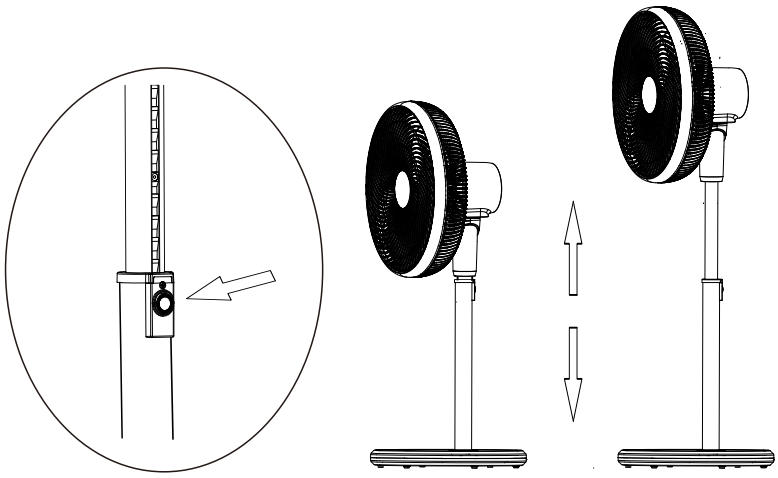

CLEANING AND STORAGE

- Before cleaning, turn the unit off, unplug from the power supply and wait for the unit to cool down.
- To clean the unit use a soft cloth to wipe o ffany dust.
- Keep the unit in a cool and dry place when not to be used for a long time.
- Dismantle the fan as below steps to clean the fan blade.
- Ensure that the fan is switched o fffrom the supply mains before removing the guard.

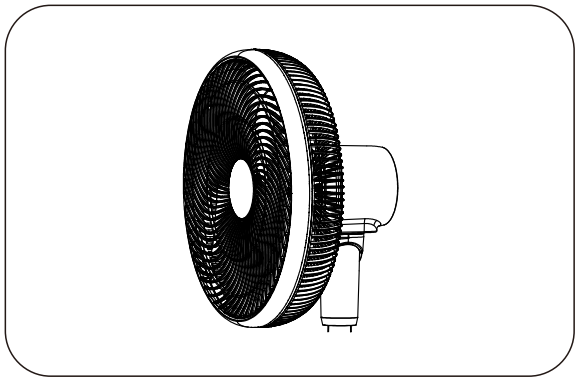

1.Release the screws at the bottom of the fan grill.

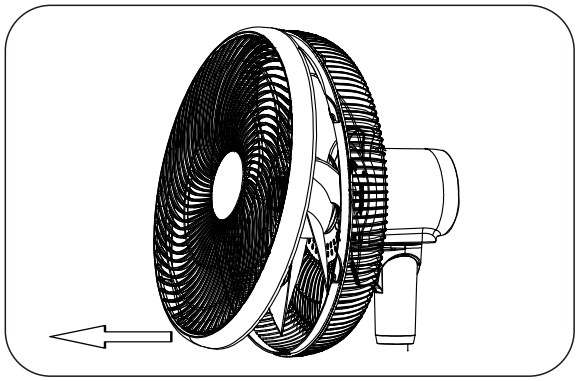

2. Open the fan grill by force as picture shown.

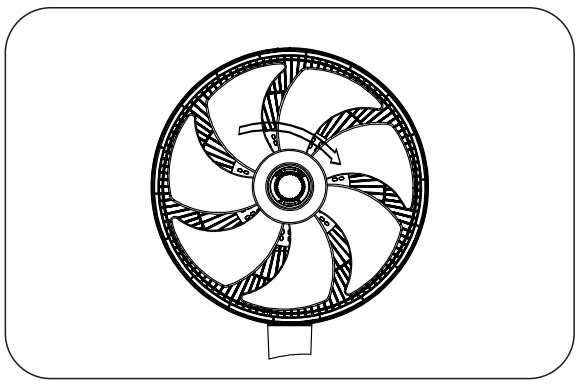

3. Release the fan blade by rotating the fan blade nut clockwise, and take out the fan blade.

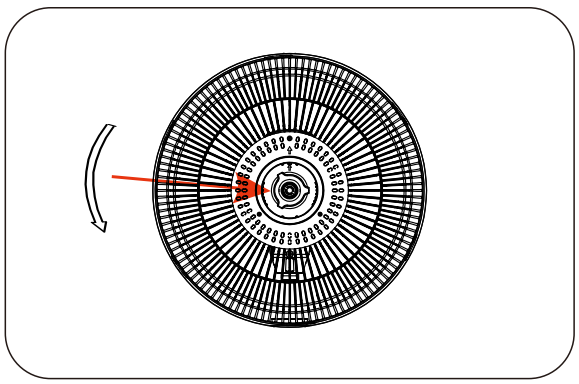

4. Loose the grill nut by rotating it counterclockwise and remove the rear fan grill.

NOTE: After cleaning the unit, re-assembly the fan or arrange a proper storage.

MAINTAINENCE

- Have your product repaired by a qualified person
- This electric product is in accordance with the relevant safety requirements. Repairs should only be carried out by qualified persons using original spare parts, otherwise this may result in considerable danger to the user.

INSTRUCTIONS DE SÉCURITÉ IMPORTANTES

LISEZ ET CONSERVEZ CES CONSIGNES DE SÉCURITÉ AVANT D'UTILISER CET APPAREIL.

- Cet appareil peut être utilisé par des enfants à partir de 8 ans et plus et par des personnes ayant des capacités physiques, sensorielles ou mentales réduites ou un manque d'expérience et de connaissances à condition qu'elles aient reçu une supervision ou des instructions concernant l'utilisation de l'appareil en toute sécurité et qu'elles comprennent les dangers encourus.
- Les enfants ne doivent pas jouer avec l'appareil.
- Le nettoyage et l'entretien par l'usager ne doivent pas être effectués par des enfants sans surveillance.
- **AVERTISSEMENT !** Une fois l'installation terminée, il est strictement interdit de retirer les grilles de protection du ventilateur pour le nettoyage ou la maintenance.
- Si le câble d'alimentation est endommagé, il doit être remplacé par le fabricant, son service après vente ou des personnes de qualification similaire afin d'éviter un danger.
- **AVERTISSEMENT :** lors de l'utilisation d'un appareil électrique, il convient de toujours respecter les consignes de sécurité de base afin de réduire les risques d'incendie, d'électrocution et de blessures.
- Utilisez ce ventilateur uniquement conformément aux instructions fournies dans ce manuel. Toute autre utilisation non recommandée peut entraîner un incendie, une électrocution ou des blessures.
- Ce produit est destiné à un usage domestique UNIQUEMENT et ne doit pas être utilisé à des fins commerciales, industrielles ou en extérieur.
- Pour vous protéger contre les chocs électriques : ne placez pas le ventilateur sur un rebord de fenêtre, ne plongez pas l'appareil, la fiche ou le cordon dans l'eau et ne le vaporisez pas avec des liquides.
- Pour réduire le risque de choc électrique, cette fiche est conçue pour s'adapter à la prise. Si la fiche ne s'insère pas complètement dans la prise, inversez-la. Si elle ne s'insère toujours pas, contactez un électricien qualifié. N'essayez PAS de contourner cette fonction de sécurité.
- Pour réduire le risque d'incendie ou d'électrocution, n'utilisez pas ce ventilateur avec un dispositif de contrôle de vitesse à semi-conducteurs.
- Éteignez le ventilateur et débranchez-le de la prise lorsqu'il n'est pas utilisé, lorsque vous le déplacez d'un endroit à un autre et avant de le nettoyer.
- Pour débrancher le ventilateur, éteignez d'abord l'appareil, saisissez la fiche et retirez-la de la prise murale. Ne tirez jamais sur la fiche par le cordon.
- N'utilisez pas le ventilateur en présence de vapeurs explosives et/ou inflammables.
- Ne placez pas le ventilateur ou ses composants à proximité d'une flamme nue, d'un appareil de cuisson ou de tout autre appareil de chauffage.
- N'utilisez pas le ventilateur si le cordon ou la fiche sont endommagés, si le produit fonctionne mal ou s'il est tombé et a été endommagé de quelque manière que ce soit.

- Évitez tout contact avec les pièces mobiles du ventilateur.
- L'utilisation d'accessoires non recommandés par le fabricant peut être dangereuse.
- Placez le ventilateur sur une surface plane et sèche.
- Ne suspendez pas et ne fixez pas le ventilateur au mur ou au plafond.
- Ne l'utilisez pas si le boîtier du ventilateur est endommagé.
- Un mauvais ajustement entre la prise de courant (fiche) et la fiche peut entraîner une surchauffe et une déformation de la fiche. Contactez un électricien qualifié pour remplacer une prise desserrée ou usée.
- Utilisez uniquement une alimentation électrique correspondant à celle indiquée sur l'étiquette de puissance de l'appareil.

PRINCIPALES DONNÉES TECHNIQUES

CARACTÉRISTIQUES TECHNIQUES	
Numéro de modèle	FT35DC-C3
Tension nominale	110V – 240V~
Fréquence nominale	50-60Hz
Puissance absorbée	30 W
Classe de protection	II
Taille des lames	350 mm

IDENTIFICATION DES PIÈCES ET ASSEMBLAGE

1) Identification des pièces

[1] : Télécommande
[2] : Grille avant du ventilateur
[3] : Capuchon de pale
[4] : Pale du ventilateur
[5] : Écrou de fixation de la grille
[6] : Grille arrière du ventilateur
[7] : Poignée
[8] : Boîtier du moteur
[9] : Ensemble moteur
[10] : Tube flexible
[11] : Bouton de réglage de la hauteur
[12] : Tube métallique
[13] : Base et panneau de commande
[14] : Écrou de base
[15] : Cordon d'alimentation

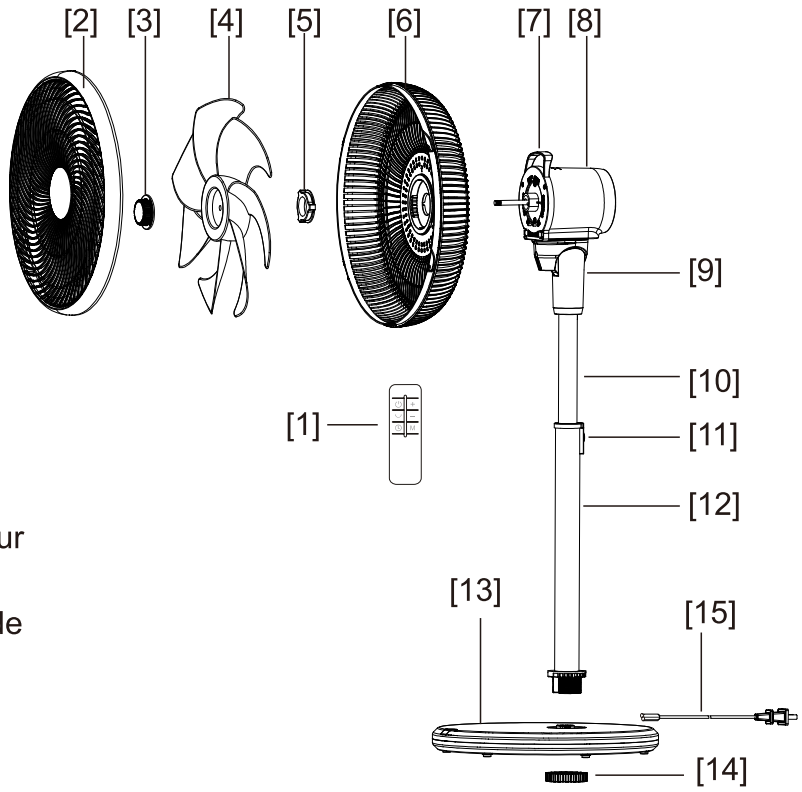

FR

Assemblage du ventilateur

Assurez-vous que le ventilateur est débranché du secteur avant de procéder à l'assemblage.

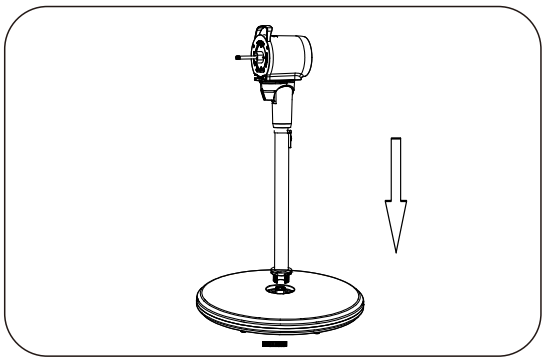

1. Alignez le tube métallique [12] avec la fente de la base [13].

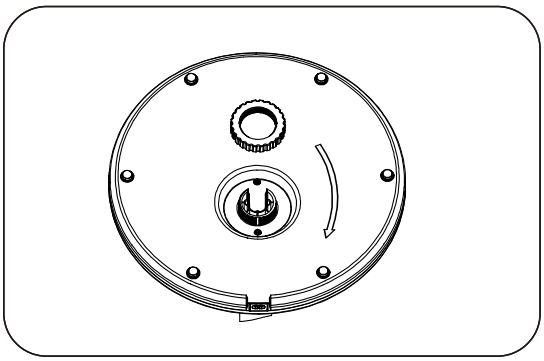

2. Tournez l'écrou de la base [14] dans le sens des aiguilles d'une montre pour fixer le tube [12].

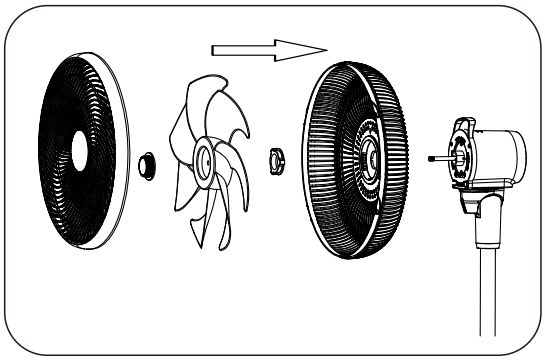

3. Insérez la grille arrière du ventilateur [6] dans la fente du bloc moteur [9], puis fixez-la en tournant l'écrou de fixation de la grille [5] dans le sens horaire. Fixez ensuite la pale du ventilateur [4] en tournant le capuchon de la pale [3] dans le sens antihoraire.

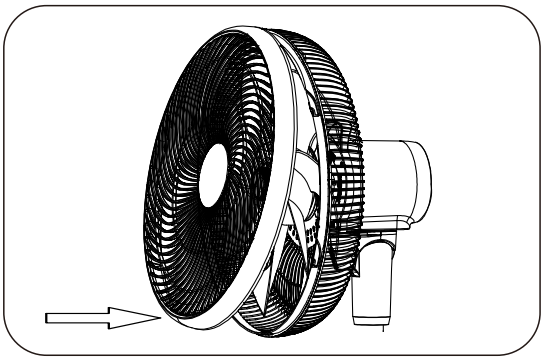

4. Alignez les fentes de la grille avant [2] et de la grille arrière [6], puis fixez-les en les refermant.

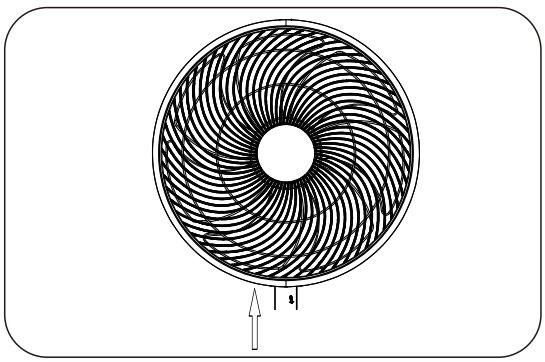

5. Fixez les grilles à l'aide des vis situées en bas.

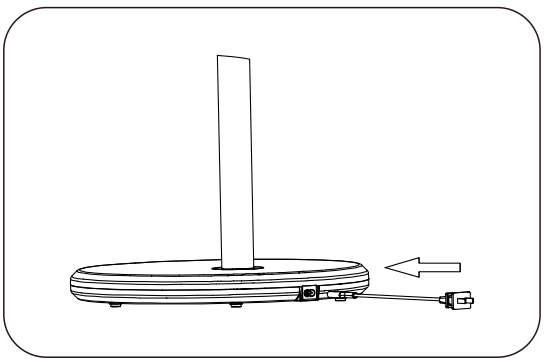

6. Insérez le cordon d'alimentation [15] à l'arrière de la base [13].

FONCTIONNEMENT

- Assurez-vous que l'appareil est en position (OFF) avant de le brancher à la prise de courant.
- Placez l'appareil sur une surface plane et stable.
- Évitez de surcharger le circuit en ne branchant pas d'autres appareils à forte puissance sur la même prise électrique.

Écran d'affichage et panneau de commande

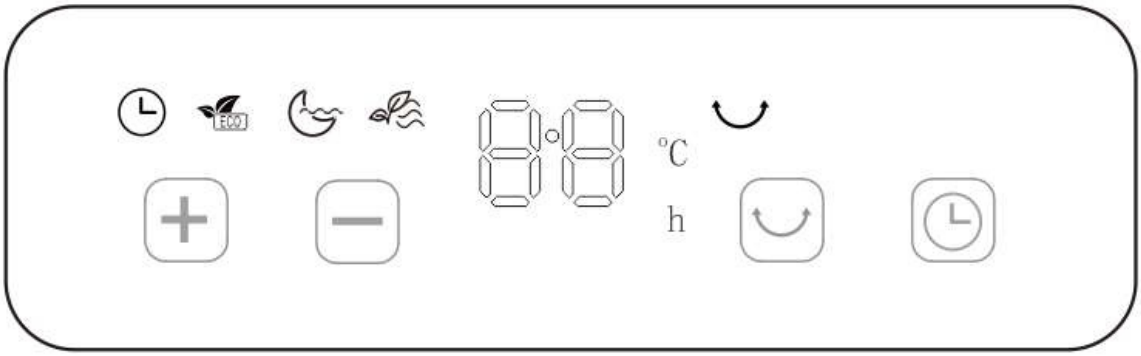



Panneau d'affichage

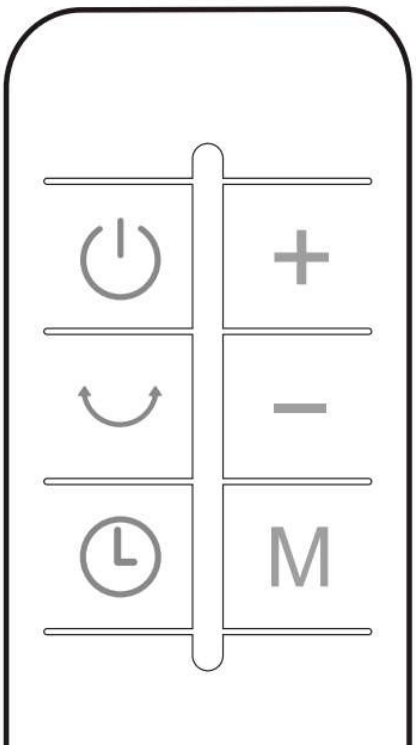

Télécommande

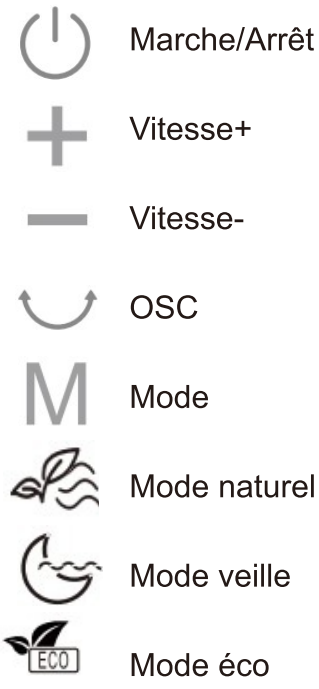

Remarque : veuillez installer 2 piles AAA avant d'utiliser la télécommande.

FR

Description des fonctions

Marche/Arrêt :

- Appuyez sur ce bouton pour allumer le ventilateur à la vitesse 1.
- Appuyez à nouveau pour éteindre le ventilateur.

Vitesse :

- Appuyez sur ce bouton pour régler la vitesse du ventilateur de 1 à 12 en mode normal.
- Vous pouvez également régler la vitesse à l'aide des boutons « + » ou « - » de la télécommande.

OSC:

- Appuyez sur ce bouton pour activer la fonction d'oscillation horizontale.
- Appuyez à nouveau sur ce bouton pour désactiver l'oscillation horizontale.

Minuterie :

- Lorsque l'appareil est en marche, vous pouvez régler la minuterie pour éteindre le ventilateur après un certain temps. Appuyez plusieurs fois sur ce bouton pour augmenter le réglage de la minuterie par incréments d'une heure (jusqu'à un maximum de 9 heures), comme indiqué sur l'écran LED. Après 5 secondes, la minuterie démarre. Une fois la minuterie écoulée, l'appareil s'éteint.

Mode:

- Appuyez sur ce bouton pour sélectionner le mode normal, le mode brise naturelle et le mode veille (comme indiqué sur l'écran LED).
- Mode NORMAL : le ventilateur fonctionne à la vitesse sélectionnée à l'aide du bouton « SPEED ».
- Mode NATURAL : la vitesse du ventilateur varie automatiquement pour simuler une brise naturelle.

Réglage de la hauteur

- Tenez le tube légèrement vers le bas et appuyez sur le bouton de réglage de la hauteur situé à l'arrière pour régler la hauteur de l'appareil.

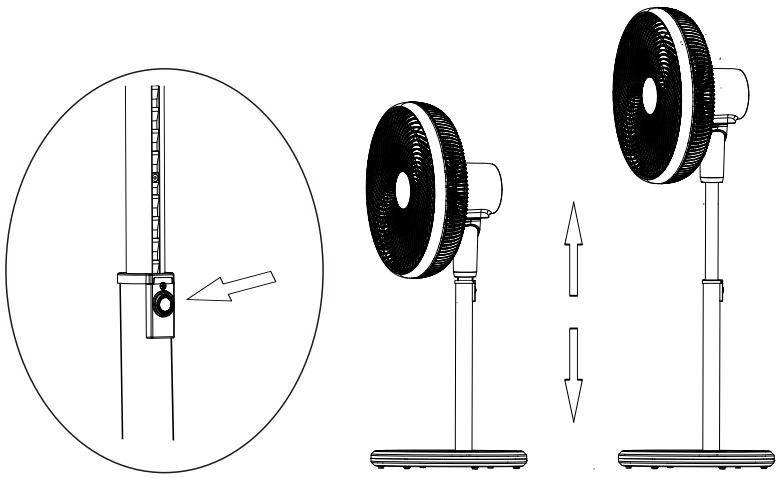

NETTOYAGE ET STOCKAGE

- Avant de nettoyer l'appareil, éteignez-le, débranchez-le de l'alimentation électrique et attendez qu'il refroidisse.
- Pour nettoyer l'appareil, utilisez un chiffon doux pour essuyer la poussière.
- Conservez l'appareil dans un endroit frais et sec lorsque vous ne l'utilisez pas pendant une longue période.
- Démontez le ventilateur comme indiqué ci-dessous pour nettoyer les pales.
- Assurez-vous que le ventilateur est débranché avant de retirer la grille de protection.

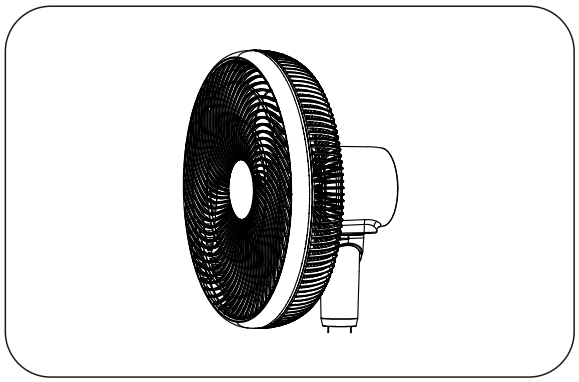

1. Desserrez les vis situées au bas de la grille du ventilateur.

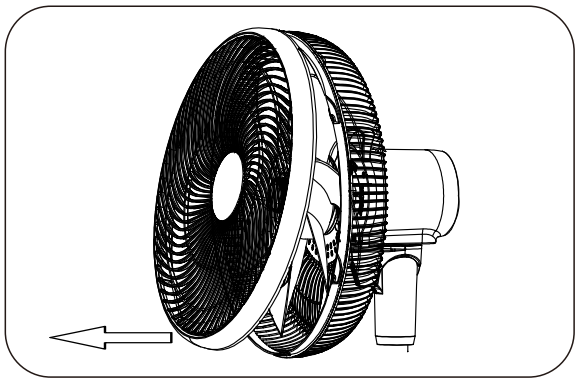

2. Ouvrez la grille du ventilateur en forçant comme indiqué sur l'image.

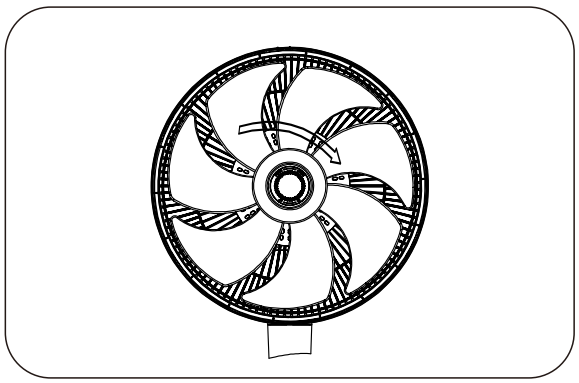

3. Desserrez la pale du ventilateur en tournant l'écrou dans le sens des aiguilles d'une montre, puis retirez la pale.

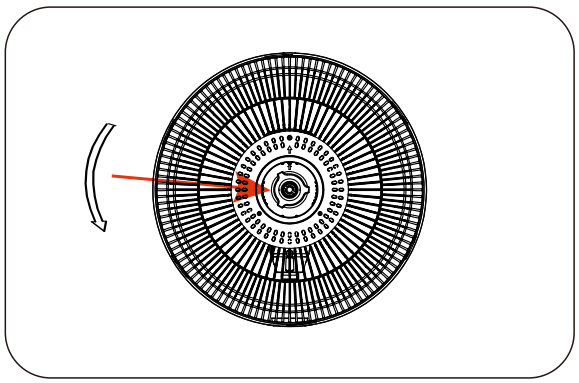

4. Desserrez l'écrou de la grille en le tournant dans le sens inverse des aiguilles d'une montre, puis retirez la grille arrière du ventilateur.

REMARQUE : après avoir nettoyé l'appareil, remontez le ventilateur ou rangez-le dans un endroit approprié.

ENTRETIEN

- Faites réparer votre produit par une personne qualifiée.
- Ce produit électrique est conforme aux exigences de sécurité applicables. Les réparations ne doivent être effectuées que par des personnes qualifiées utilisant des pièces de rechange d'origine, sinon cela pourrait entraîner un danger considérable pour l'utilisateur.

INSTRUCCIONES DE SEGURIDAD IMPORTANTES

LEA Y GUARDE ESTAS INSTRUCCIONES DE SEGURIDAD ANTES DE UTILIZAR ESTE APARATO.

- Este aparato puede ser utilizado por niños mayores de 8 años y personas con capacidades físicas, sensoriales o mentales reducidas o con falta de experiencia y conocimientos, siempre que hayan recibido supervisión o instrucciones sobre el uso seguro del aparato y comprendan los riesgos que conlleva.
- Los niños no deben jugar con el aparato.
- La limpieza y el mantenimiento por parte del usuario no deben ser realizados por niños sin supervisión.
- **¡ADVERTENCIA!** No lo utilice nunca sin las protecciones colocadas. Después del montaje, no retire las protecciones durante el uso o la limpieza.
- Si el cable de alimentación está dañado, debe ser sustituido por el fabricante, su agente de servicio o personas igualmente cualificadas para evitar cualquier peligro.
- **ADVERTENCIA**: Cuando utilice aparatos eléctricos, siga siempre las precauciones básicas de seguridad para reducir el riesgo de incendio, descarga eléctrica y lesiones personales.
- Utilice este ventilador únicamente según se describe en este manual. Otros usos no recomendados pueden provocar incendios, descargas eléctricas o lesiones a las personas.
- Este producto está destinado ÚNICAMENTE al uso doméstico y no al uso comercial, industrial o en exteriores.
- Para protegerse contra descargas eléctricas: no coloque el ventilador en el alféizar de una ventana, no sumerja la unidad, el enchufe o el cable en agua ni lo rocíe con líquidos.
- Para reducir el riesgo de descarga eléctrica, este enchufe está diseñado para encajar en la toma de corriente. Si el enchufe no encaja completamente en la toma, invierta el enchufe. Si sigue sin encajar, póngase en contacto con un electricista cualificado. NO intente anular esta función de seguridad.
- Para reducir el riesgo de incendio o descarga eléctrica, no utilice este ventilador con ningún dispositivo de control de velocidad de estado sólido.
- Apague el ventilador y desenchúfelo de la toma de corriente cuando no lo utilice, cuando lo traslade de un lugar a otro y antes de limpiarlo.
- Para desconectar el ventilador, primero apague la unidad, agarre el enchufe y sáquelo de la toma de corriente. Nunca tire del enchufe por el cable.
- No utilice el ventilador en presencia de vapores explosivos y/o inflamables.
- No coloque el ventilador ni ninguna de sus piezas cerca de llamas abiertas, aparatos de cocina u otros aparatos de calefacción.
- No utilice el ventilador si el cable o el enchufe están dañados, si el producto funciona mal o si se ha caído y se ha dañado de alguna manera.
- Evite el contacto con las piezas móviles del ventilador.
- El uso de accesorios no recomendados por el fabricante puede ser peligroso.

- Coloque el ventilador sobre una superficie seca y nivelada.
- No cuelgue ni monte el ventilador en una pared o techo.
- No lo utilice si la carcasa del ventilador está dañada.
- Un ajuste flojo entre la toma de corriente (enchufe) y el enchufe puede provocar un sobrecalentamiento y una deformación del enchufe. Póngase en contacto con un electricista cualificado para sustituir la toma de corriente suelta o desgastada.
- Utilícelo únicamente con una fuente de alimentación que coincida con la indicada en la etiqueta de clasificación de la unidad.

DATOS TÉCNICOS PRINCIPALES

CARACTERÍSTICAS TÉCNICAS	
N.º de modelo	FT35DC-C3
Tensión nominal	110V – 240V~
Frecuencia nominal	50-60Hz
Potencia de entrada	30 W
Clase de protección	II
Tamaño de la cuchilla	350 mm

IDENTIFICACIÓN DE LAS PIEZAS Y MONTAJE

1) Identificación de las piezas

[1]:Mando a distancia
[2]:Rejilla del ventilador delantero
[3]:Tapa de las aspas
[4]:Aspas del ventilador
[5]:Tuerca de fijación de la rejilla
[6]:Rejilla del ventilador trasero
[7]:Asa
[8]:Carcasa del motor
[9]:Conjunto del motor
[10]:Tubo flexible
[11]:Botón de ajuste de altura
[12]:Tubo metálico
[13]:Base y panel de control
[14]:Tuerca de la base
[15]:Cable de alimentación

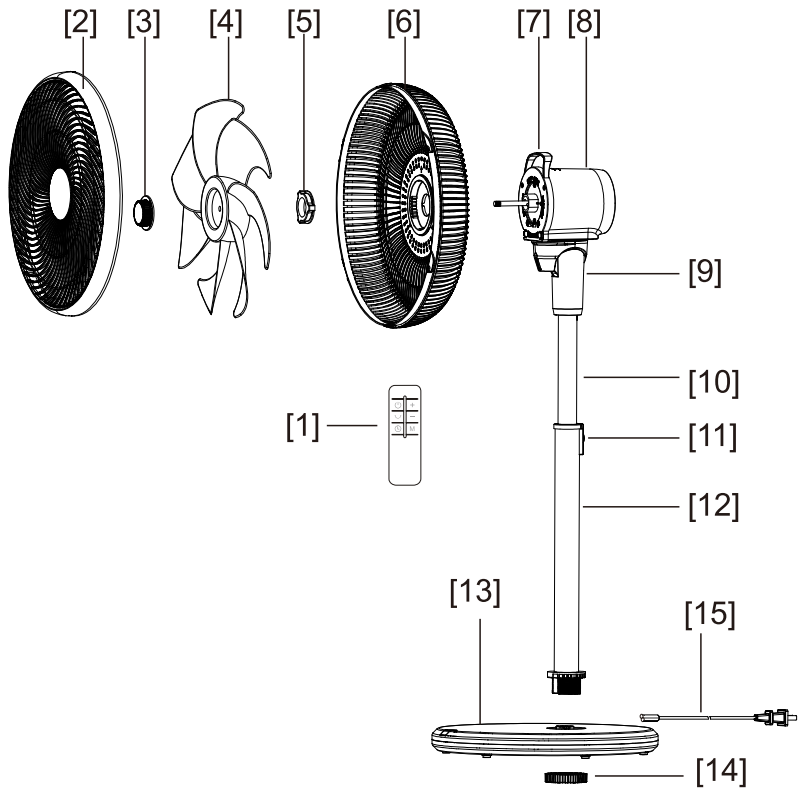

ES

Montaje del ventilador

Asegúrese de que el ventilador esté desconectado de la red eléctrica antes de proceder al montaje.

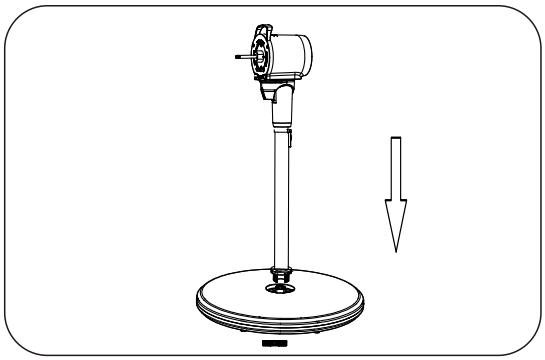

1. Encaje el tubo metálico [12] en la ranura de la base [13].

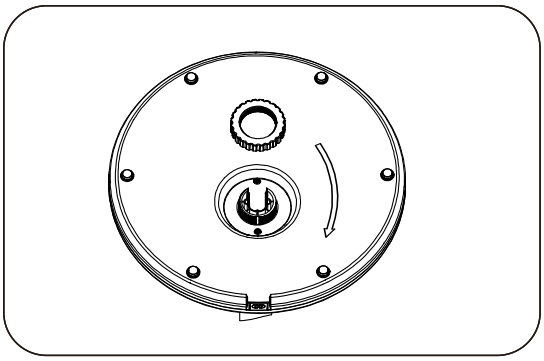

2. Gire la tuerca de la base [14] en sentido horario para fijar el tubo [12].

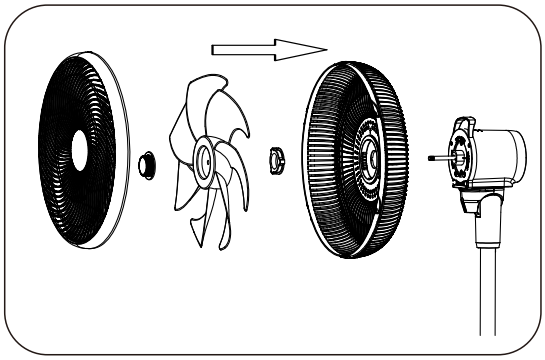

3. Inserte la rejilla trasera del ventilador [6] en la ranura del conjunto del motor [9] y fíjela girando la tuerca de fijación de la rejilla [5] en sentido horario. A continuación, fije la pala del ventilador [4] girando la tapa de la pala [3] en sentido antihorario.

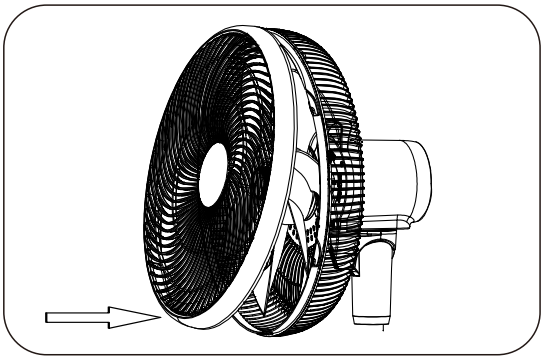

4. Haga coincidir las ranuras de la rejilla del ventilador delantero [2] y la rejilla del ventilador trasero [6], y fíjelas cerrándolas juntas.

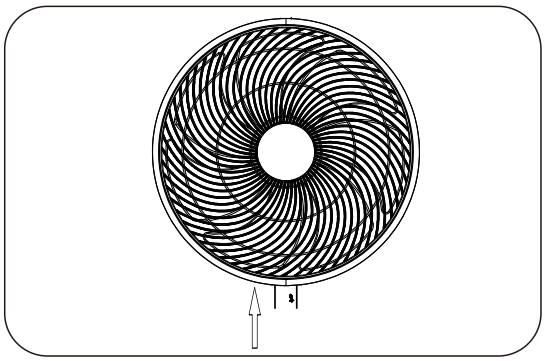

5. Fije las rejillas del ventilador con tornillos en la parte inferior.

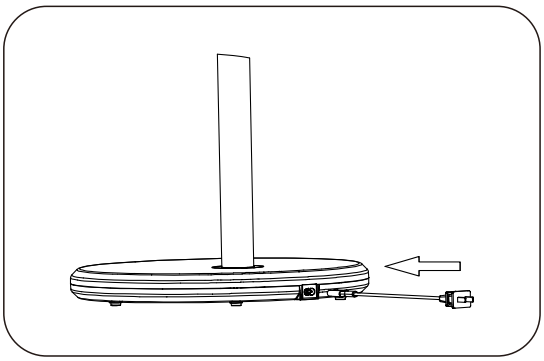

6. Inserte el cable de alimentación [15] en la parte posterior de la base [13].

ES

FUNCIONAMIENTO

- Asegúrese de que la unidad esté en la posición (OFF) antes de enchufarla a la toma de corriente.
- Coloque la unidad sobre una superficie firme y nivelada.
- Evite sobrecargar el circuito no enchufando otros productos de alta potencia en la misma toma de corriente.

Pantalla y panel de control

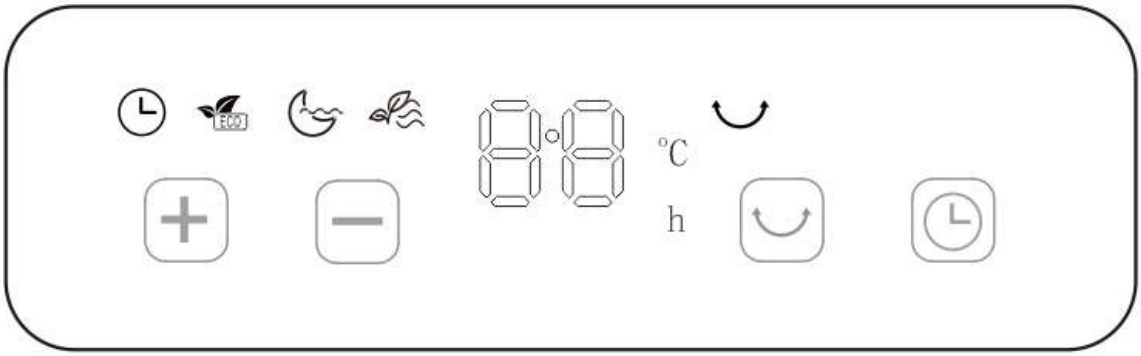



Panel de visualización

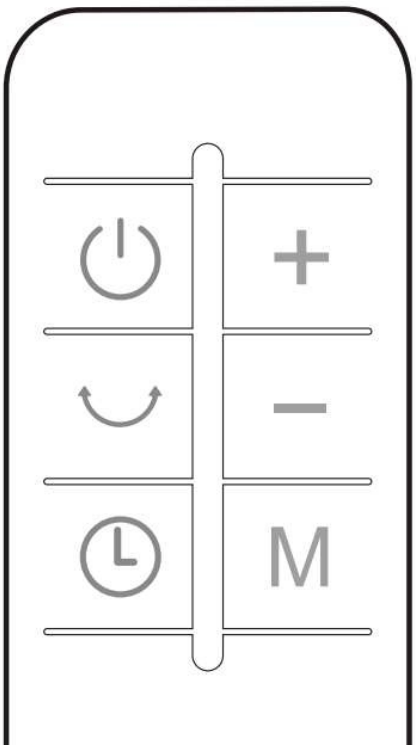

Mando a distancia

 Encendido/Apagado

 Velocidad+

 Velocidad-

 OSC

 Modo

 Modo natural

 Modo sueño

 Modo ecológico

Nota: Instale 2 pilas AAA antes de utilizar el mando a distancia.

ES

Descripción de las funciones

Encendido/Apagado:

- Pulse este botón para encender el ventilador a la velocidad 1.
- Púlselo de nuevo para apagar el ventilador.

Velocidad:

- Pulse este botón para cambiar la velocidad del ventilador de 1 a 12 en el modo normal.
- También puede cambiar la velocidad pulsando los botones «+» o «-» del mando a distancia.

OSC:

- Pulse este botón para activar la función de oscilación horizontal.
- Púlselo de nuevo para detener la oscilación horizontal.

Temporizador:

- Cuando la unidad está en funcionamiento, puede ajustar el temporizador para que apague el ventilador después del tiempo especificado. Pulse este botón repetidamente para aumentar el ajuste del temporizador en incrementos de 1 hora (hasta un máximo de 9 horas), tal y como se indica en la pantalla LED. Tras 5 segundos, el temporizador se pone en marcha. Una vez que el temporizador haya terminado, la unidad se apagará.

Modo:

- Pulse para seleccionar el modo normal, el modo brisa natural y el modo sueño. (tal y como se indica en la pantalla LED).
- Modo NORMAL: El ventilador funciona a la velocidad seleccionada con el botón «SPEED».
- Modo NATURAL: La velocidad del ventilador varía automáticamente para simular una brisa natural.

Ajuste de altura

- Sujete el conjunto del tubo ligeramente hacia abajo y pulse el botón de ajuste de altura situado en la parte posterior para ajustar la altura de la unidad.

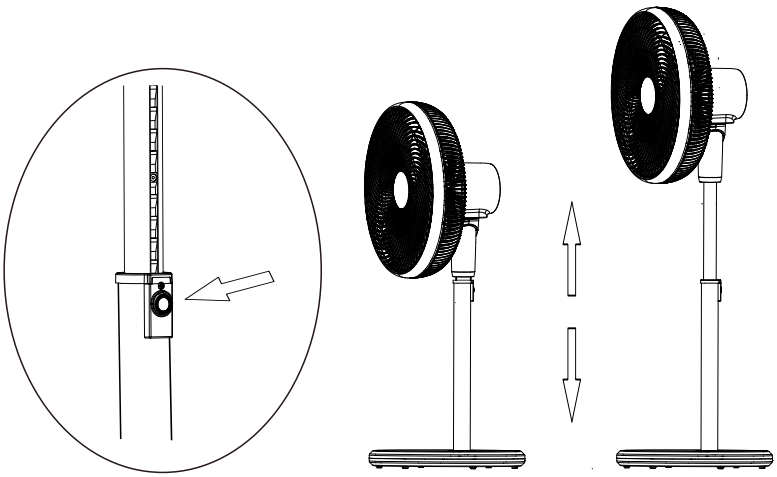

LIMPIEZA Y ALMACENAMIENTO

- Antes de limpiar, apague la unidad, desenchúfela de la fuente de alimentación y espere a que se enfríe.
- Para limpiar la unidad, utilice un paño suave para eliminar el polvo.
- Guarde la unidad en un lugar fresco y seco cuando no la vaya a utilizar durante un periodo prolongado.
- Desmonte el ventilador siguiendo los pasos que se indican a continuación para limpiar las aspas.
- Asegúrese de que el ventilador esté desconectado de la red eléctrica antes de retirar la rejilla protectora.

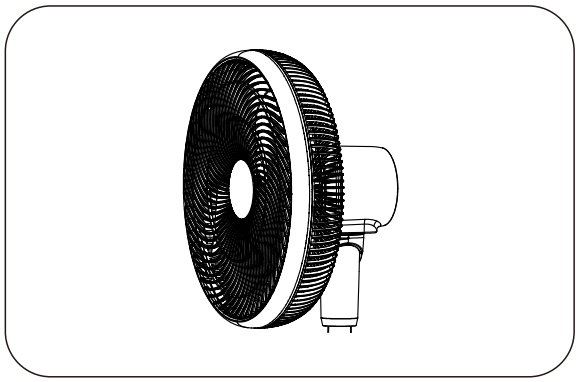

1. Afloje los tornillos de la parte inferior de la rejilla del ventilador.

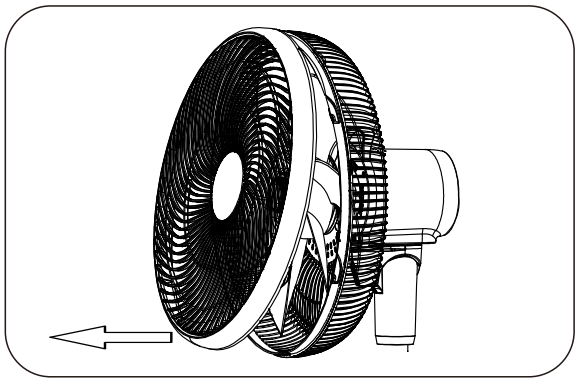

2. Abra la rejilla del ventilador con fuerza, tal y como se muestra en la imagen.

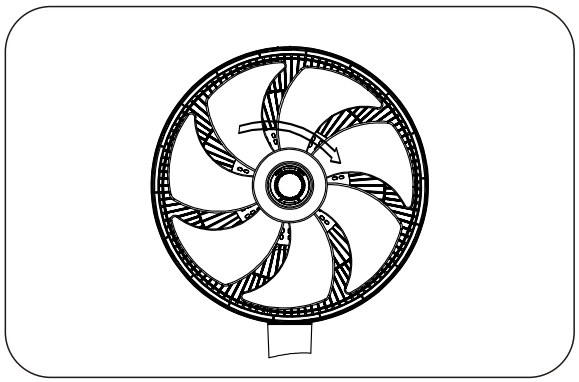

3. Afloje la pala del ventilador girando la tuerca de la pala en sentido horario y extraiga la pala del ventilador.

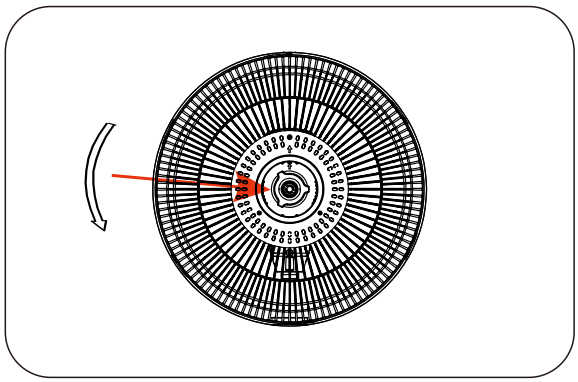

4. Afloje la tuerca de la rejilla girándola en sentido antihorario y retire la rejilla trasera del ventilador.

NOTA: Después de limpiar la unidad, vuelva a montar el ventilador o guárdelo de forma adecuada.

MANTENIMIENTO

- Haga que un técnico cualificado repare su producto.
- Este producto eléctrico cumple con los requisitos de seguridad pertinentes. Las reparaciones solo deben ser realizadas por personas cualificadas utilizando piezas de repuesto originales, de lo contrario, esto podría suponer un peligro considerable para el usuario.

PT

INSTRUÇÕES DE SEGURANÇA IMPORTANTES

LEIA E GUARDE ESTAS INSTRUÇÕES DE SEGURANÇA ANTES DE UTILIZAR ESTE APARELHO.

- Este aparelho pode ser utilizado por crianças com idade igual ou superior a 8 anos e por pessoas com capacidades físicas, sensoriais ou mentais reduzidas ou com falta de experiência e conhecimento, desde que tenham recebido supervisão ou instruções relativas à utilização do aparelho de forma segura e compreendam os riscos envolvidos. As crianças não devem brincar com o aparelho.

  A limpeza e a manutenção pelo utilizador não devem ser realizadas por crianças sem supervisão.
- **ADVERTÊNCIA!** Nunca utilize sem as proteções colocadas. Após a montagem, não remova as proteções durante a utilização ou limpeza.
- Se o cabo de alimentação estiver danificado, deve ser substituído pelo fabricante, pelo seu agente de assistência ou por pessoas com qualificações semelhantes, a fim de evitar riscos.
- **ADVERTÊNCIA**: Ao utilizar um aparelho elétrico, devem ser sempre seguidas as precauções básicas de segurança para reduzir o risco de incêndio, choque elétrico e ferimentos.
- Utilize este ventilador apenas conforme descrito neste manual. Outras utilizações não recomendadas podem provocar incêndio, choque elétrico ou ferimentos nas pessoas.
- Este produto destina-se APENAS à utilização doméstica e não à utilização comercial, industrial ou no exterior.
- Para se proteger contra choques elétricos: não coloque o ventilador em peitoris de janelas, não mergulhe a unidade, a ficha ou o cabo em água nem pulverize com liquidos.
- Para reduzir o risco de choque, esta ficha foi concebida para se adaptar à tomada. Se a ficha não se adaptar totalmente à tomada, inverta a ficha. Se ainda assim não se adaptar, contacte um eletricista qualificado. NÃO tente destruir esta caracteristica de segurança.
- Para reduzir o risco de incêndio ou choque elétrico, não utilize este ventilador com qualquer dispositivo de controlo de velocidade em estado sólido.
- Desligue o ventilador e retire-o da tomada quando não estiver a ser utilizado, ao deslocá-lo de um local para outro e antes da limpeza.
- Para desligar o ventilador, desligue primeiro a unidade, segure na ficha e retire-a da tomada. Nunca puxe a ficha pelo cabo.
- Não utilize o ventilador na presença de vapores explosivos e/ou inflamáveis.
- Não coloque o ventilador nem quaisquer partes perto de chamas abertas, fogões ou outros aparelhos de aquecimento.
- Não utilize o ventilador com um cabo ou ficha danificados, ou se o produto apresentar avarias, tiver caído ou tiver sido danificado de alguma forma.
- Evite o contacto com as partes móveis do ventilador.
- A utilização de acessórios não recomendados pelo fabricante pode ser perigosa.

- Coloque o ventilador numa superfície seca e nivelada.
- Não pendure nem fixe o ventilador numa parede ou no teto.
- Não utilize se a estrutura do ventilador estiver danificada.
- Um mau contacto entre a tomada de corrente (de parede) e a ficha pode causar sobreaquecimento e deformação da ficha. Contacte um electricista qualificado para substituir tomadas soltas ou danificadas.
- Utilize apenas numa fonte de alimentação que corresponda à indicada na etiqueta de classificação da unidade.

DADOS TÉCNICOS PRINCIPAIS

CARACTERÍSTICAS TÉCNICAS	
Modelo n.°.	FT35DC-C3
Tensão nominal	110V – 240V~
Frequência nominal	50-60Hz
Potência de entrada	30 W
Classe de proteção	II
Diâmetro das pás	350 mm

IDENTIFICAÇÃO DAS PEÇAS E MONTAGEM

1) Identificação das peças

[1]: Controlo remoto
[2]: Grelha frontal
[3]: Tampa do cubo
[4]: Pás do ventilador
[5]: Porca de fixação da grelha
[6]: Grelha traseira
[7]: Pega
[8]: Caixa do motor
[9]: Conjunto do motor
[10]: Tubo flexível
[11]: Botão de ajuste da altura
[12]: Tubo metálico
[13]: Base e painel de controlo
[14]: Porca da base
[15]: Cabo de alimentação

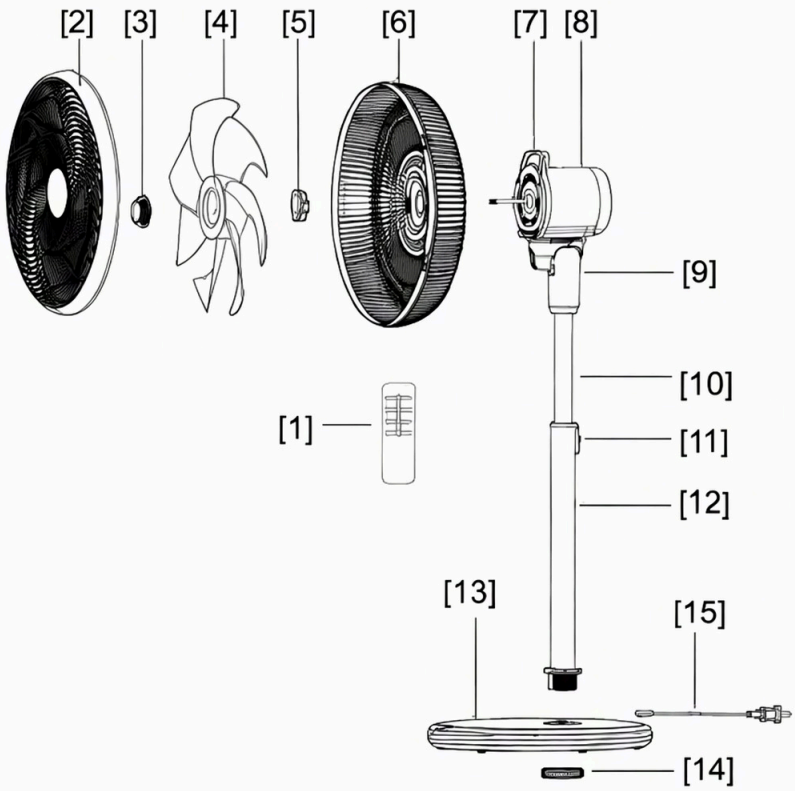

PT

Montagem da ventoinha

Certifique-se de que a ventoinha está desligada da corrente elétrica antes da montagem.

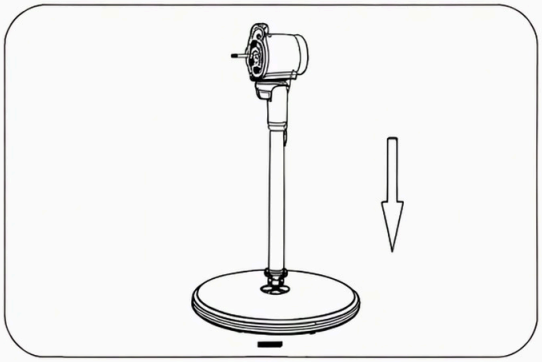

1. Encaixe o tubo metálico [12] na fenda da base [13].

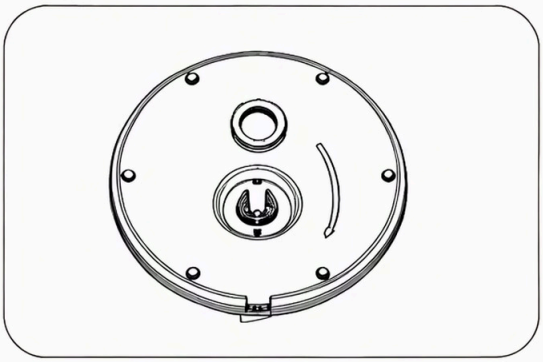

2. Rode a porca da base [14] no sentido dos ponteiros do relógio para fixar o tubo [12].

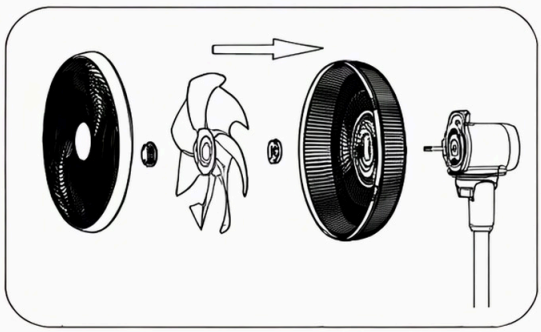

3. Insira a grelha traseira da ventoinha [6] na fenda do conjunto do motor [9], fixe-a rodando a porca de fixação da grelha [5] no sentido dos ponteiros do relógio. De seguida, fixe a pá da ventoinha [4] com a tampa de fixação da pá [3] rodando a tampa no sentido contrário ao dos ponteiros do relógio.

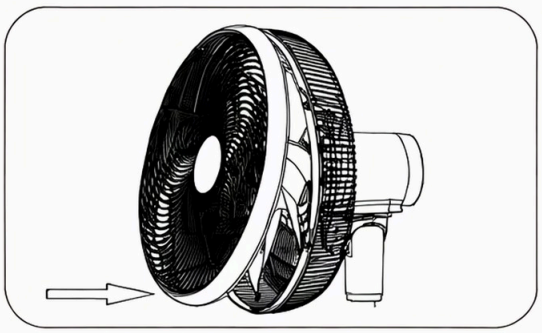

4. Alinhe as ranhuras da grelha da ventoinha frontal [2] e da grelha da ventoinha traseira [6] e, em seguida, feche-as juntas.

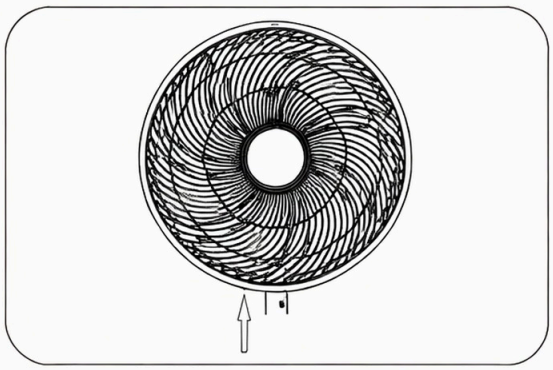

5. Fixe as grelhas da ventoinha com os parafusos na parte inferior.

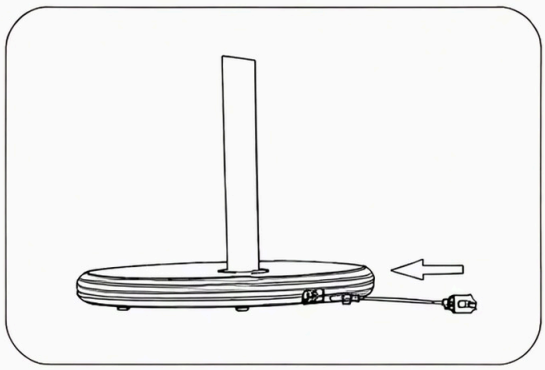

6. Insira o cabo de alimentação [15] na parte traseira da base [13].

PT

FUNCIONAMENTO

- Certifique-se de que o aparelho está na posição (OFF) antes de o ligar à tomada elétrica.
- Coloque o aparelho numa superfície firme e nivelada.
- Evite sobrecarregar o circuito, não ligando outros aparelhos de alta potência à mesma tomada elétrica.

Ecrã e painel de controlo

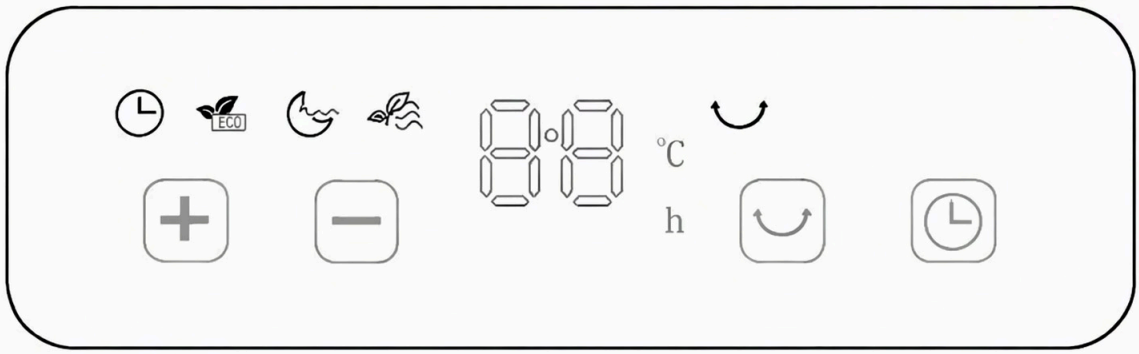

Painel de visualização

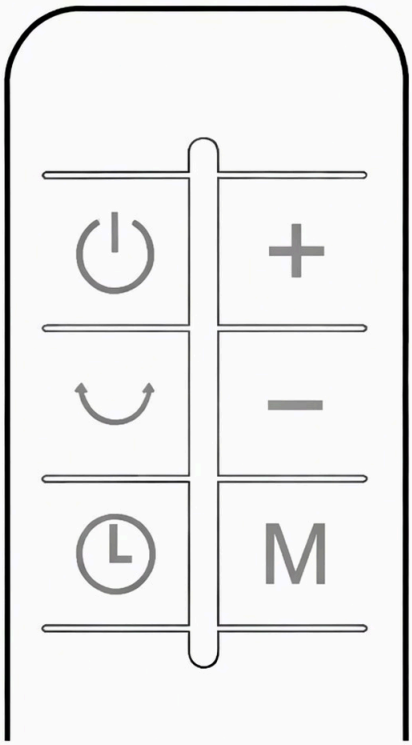

Controlo remoto

Ligar/Desligar

Velocidade+

Velocidade-

OSC

M Modo

Modo natural

Modo de sono

ECO Modo Eco

Nota: Instale 2 pilhas AAA antes de operar o controlo remoto.

PT

Descrição das funções

Ligar/Desligar:

- Prima este botão para ligar a ventoinha na definição de velocidade 1.
- Prima novamente para desligar a ventoinha.

Velocidade:

- Prima este botão para alterar a ventoinha de 1 ~ 12 velocidades no Modo Normal.
- Premir os botões “+” ou “—” do comando à distância também permite alterar as velocidades.

OSC:

- Prima este botão para iniciar a função de oscilação horizontal.
- Prima novamente este botão para parar a oscilação horizontal.

Temporizador:

- Quando a unidade estiver a ser utilizada, pode definir o Temporizador para desligar a ventoinha após o tempo especificado. Prima este botão repetidamente para aumentar a definição do Temporizador em incrementos de 1 hora (até um máximo de 9 horas), conforme indicado no visor LED. Após 5 ssgundos, o Temporizador inicia. Quando o tempo do Temporizador terminar, a unidade desliga-se.

Modo:

- Prima para selecionar o Modo Normal, o Modo Brisa Natural e o Modo Sono. (conforme indicado no visor LED).
- MODO NORMAL: A ventoinha funciona à velocidade selecionada com o botão “VELOCIDADE”.
- MODO BRISA NATURAL: A velocidade da ventoinha varia automaticamente para simular uma brisa natural.

Ajuste da altura

- Segure o conjunto do tubo um pouco para baixo e prima o botão de ajuste da altura na parte de trás para ajustar a altura da unidade.

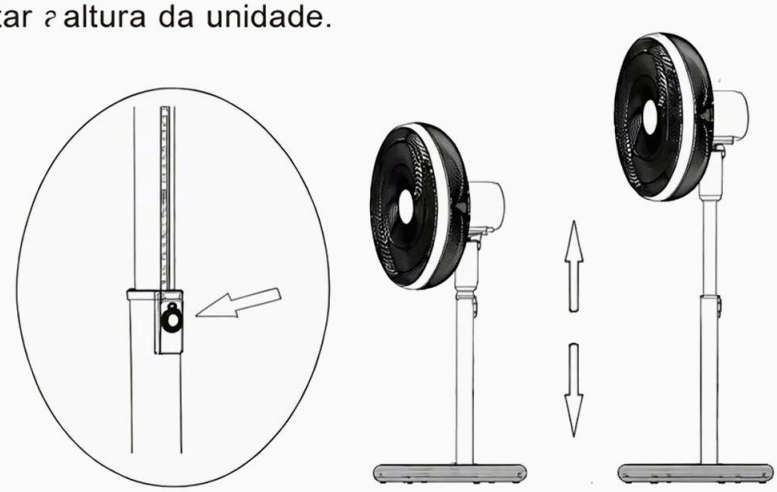

LIMPEZA E ARMAZENAMENTO

- Antes da limpeza, desligue o aparelho, desligue da fonte de alimentação e aguarde que o aparelho arrefeça.
- Para limpar o aparelho, utilize um pano macio para remover o pó.
- Guarde o aparelho num local fresco e seco quando não o for utilizar durante um longo período.
- Desmonte a ventoinha conforme os passos abaixo para limpar as pás.
- Certifique-se de que a ventoinha está desligada da rede elétrica antes de remover a grelha.

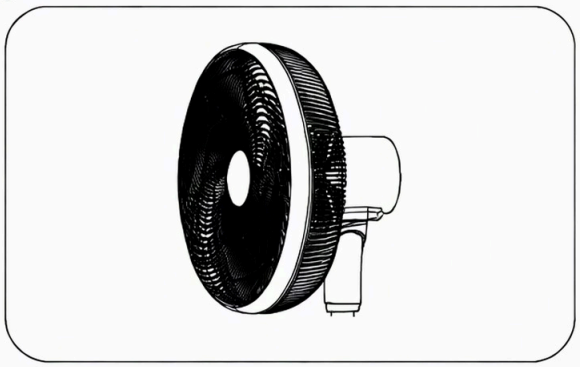

1. Solte os parafusos na parte inferior da grelha da ventoinha.

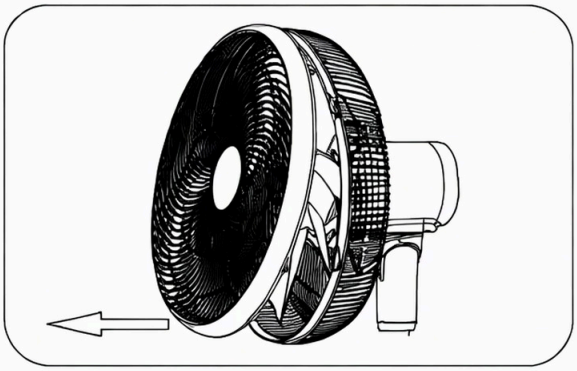

2.Abra a grelha da ventoinha com força, conforme ilustrado.

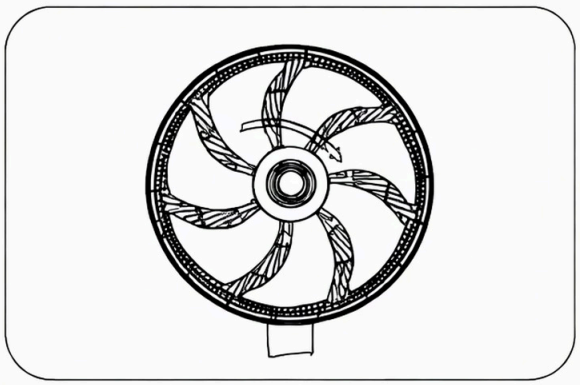

3. Solte as pás da ventoinha rodando a porca das pás no sentido dos ponteiros do relógio e retire as pás.

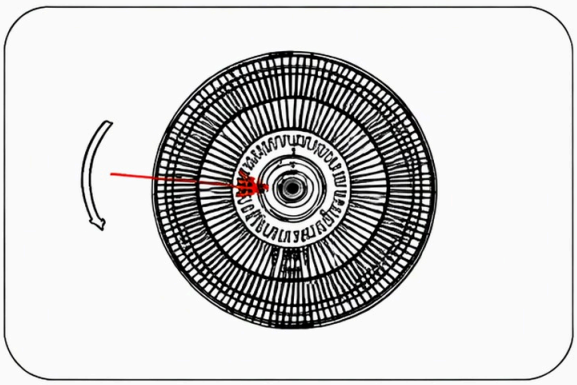

4. Desaperte a porca da grelha rodando-a no sentido contrário ao dos ponteiros do relógio e retire a grelha traseira.

NOTA: Após a limpeza do aparelho, volte a montar a ventoinha ou guarde-a adequadamente.

MANUTENÇÃO

- Faça reparar o seu produto por uma pessoa qualificada.
- Este produto elétrico está em conformidade com os requisitos de segurança aplicáveis. As reparações só devem ser efetuadas por pessoas qualificadas, utilizando peças sobresselentes originais; caso contrário, isso pode resultar em perigo considerável para o utilizador.

DE

WICHTIGE SICHERHEITSHINWEISE

LESEN UND BEWAHREN SIE DIESE SICHERHEITSHINWEISE VOR DER VERWENDUNG DIESES GERÄTS AUF.

- Dieses Gerät kann von Kindern ab 8 Jahren und darüber sowie von Personen mit verringerten physischen, sensorischen oder mentalen Fähigkeiten oder Mangel an Erfahrung und Wissen benutzt werden, wenn sie beaufsichtigt oder bezüglich des sicheren Gebrauchs des Gerätes unterwiesen wurden und die daraus resultierenden Gefahren verstehen.
- Kinder dürfen nicht mit dem Gerät spielen.
- Reinigung und Benutzer Wartung dürfen nicht von Kindern ohne Beaufsichtigung durchgeführt werden.
- **WARNUNG**! Niemals ohne angebrachte Schutzvorrichtungen verwenden. Nach dem Zusammenbau die Schutzvorrichtungen während des Gebrauchs oder der Reinigung nicht entfernen.
- Wenn das Netzkabel beschädigt ist, muss es vom Hersteller, seinem Kundendienst oder einer ähnlich qualifizierten Person ausgetauscht werden, um Gefahren zu vermeiden.
- **WARNUNG**: Bei der Verwendung von Elektrogeräten sollten stets grundlegende Sicherheitsvorkehrungen getroffen werden, um die Gefahr von Bränden, Stromschlägen und Verletzungen zu verringern.
- Verwenden Sie diesen Ventilator nur wie in dieser Anleitung beschrieben. Eine andere Verwendung kann zu Bränden, Stromschlägen oder Verletzungen führen.
- Dieses Produkt ist NUR für den Hausgebrauch bestimmt und nicht für den gewerblichen, industriellen oder Außenbereich geeignet.
- Zum Schutz vor Stromschlägen: Stellen Sie den Ventilator nicht auf Fensterbänke, tauchen Sie das Gerät, den Stecker oder das Kabel nicht in Wasser und besprühen Sie es nicht mit Flüssigkeiten.
- Um das Risiko eines Stromschlags zu verringern, ist dieser Stecker so konzipiert, dass er in die Steckdose passt. Wenn der Stecker nicht vollständig in die Steckdose passt, drehen Sie ihn um. Wenn er immer noch nicht passt, wenden Sie sich an einen qualifizierten Elektriker. Versuchen Sie NICHT, diese Sicherheitsvorrichtung zu umgehen.
- Um die Gefahr eines Brandes oder Stromschlags zu verringern, verwenden Sie diesen Ventilator nicht mit einem Halbleiter-Drehzahlregler.
- Schalten Sie den Ventilator aus und ziehen Sie den Stecker aus der Steckdose, wenn Sie ihn nicht benutzen, wenn Sie ihn von einem Ort zum anderen transportieren und vor der Reinigung.
- Um den Ventilator vom Stromnetz zu trennen, schalten Sie zunächst das Gerät aus, fassen Sie den Stecker an und ziehen Sie ihn aus der Steckdose. Ziehen Sie niemals am Kabel, um den Stecker herauszuziehen.
- Betreiben Sie den Ventilator nicht in Gegenwart von explosiven und/oder brennbaren Dämpfen.

- Stellen Sie den Ventilator oder Teile davon nicht in die Nähe von offenen Flammen, Kochgeräten oder anderen Heizgeräten.
- Betreiben Sie den Ventilator nicht mit einem beschädigten Kabel oder Stecker, wenn das Produkt nicht ordnungsgemäß funktioniert oder wenn es heruntergefallen und in irgendeiner Weise beschädigt wurde.
- Vermeiden Sie den Kontakt mit beweglichen Teilen des Ventilators.
- Die Verwendung von Zubehörteilen, die nicht vom Hersteller empfohlen werden, kann gefährlich sein.
- Stellen Sie den Ventilator auf eine trockene, ebene Fläche.
- Hängen oder montieren Sie den Ventilator nicht an einer Wand oder Decke.
- Betreiben Sie den Ventilator nicht, wenn das Gehäuse beschädigt ist.
- Ein lockerer Sitz zwischen der Steckdose (Anschluss) und dem Stecker kann zu Überhitzung und einer Verformung des Steckers führen. Wenden Sie sich an einen qualifizierten Elektriker, um lockere oder abgenutzte Steckdosen zu ersetzen.
- Verwenden Sie nur eine Stromversorgung, die mit den Angaben auf dem Typenschild des Geräts übereinstimmt.

WICHTIGSTE TECHNISCHE DATEN

TECHNISCHE MERKMALE	
Modellnummer	FT35DC-C3
Nennspannung	110V – 240V~
Nennfrequenz	50-60Hz
Leistungsaufnahme	30 W
Schutzklasse	II
Klingengröße	350 mm

DE

TEILEBEZEICHNUNG UND MONTAGE

1) Teileidentifizierung

[1]:Fernbedienung
[2]:Frontlüftergitter
[3]:Flügelkappe
[4]:Lüfterflügel
[5]:Gitterbefestigungsmutter
[6]:Hinteres Lüftergitter
[7]:Griff
[8]:Motorengehäuse
[9]:Motorbaugruppe
[10]:Flexibler Schlauch
[11]:Höhenverstellknopf
[12]:Metallrohr
[13]:Sockel und Bedienfeld
[14]:Sockelmutter
[15]:Netzkabel

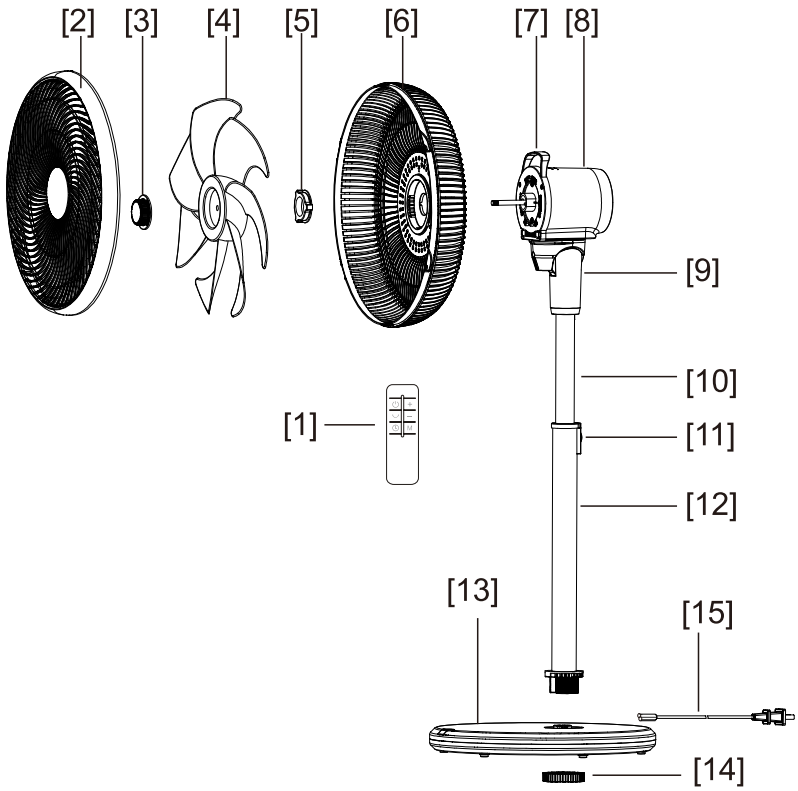

Montage des Ventilators

Stellen Sie sicher, dass der Ventilator vor der Montage vom Stromnetz getrennt ist.

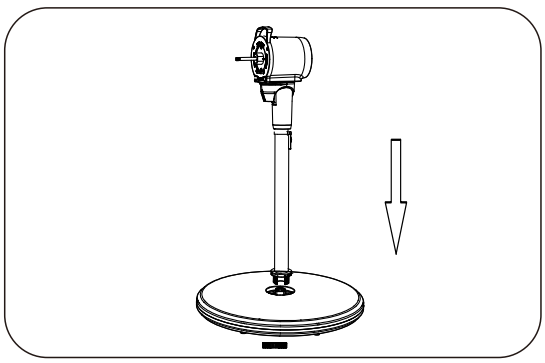

1. Setzen Sie das Metallrohr [12] in die Aussparung des Sockels [13] ein.

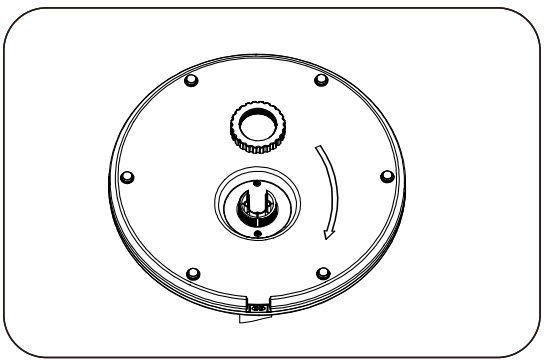

2. Drehen Sie die Sockelmutter [14] im Uhrzeigersinn, um das Rohr [12] zu befestigen.

DE

Display und Bedienfeld

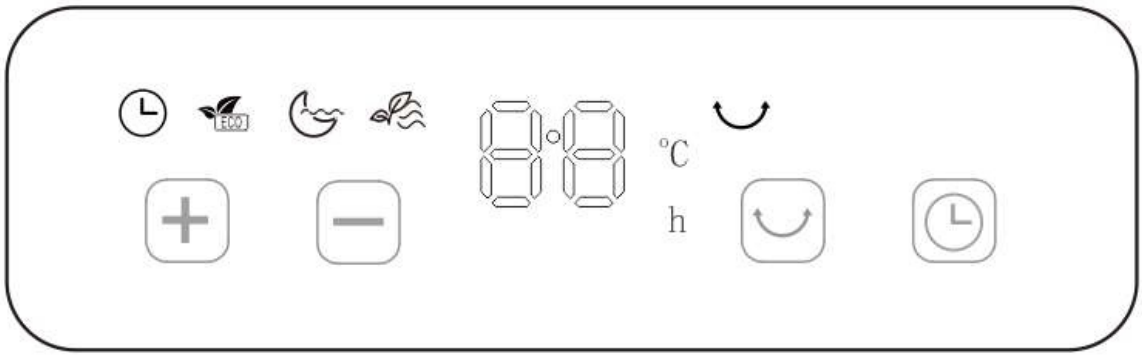



Anzeigefeld

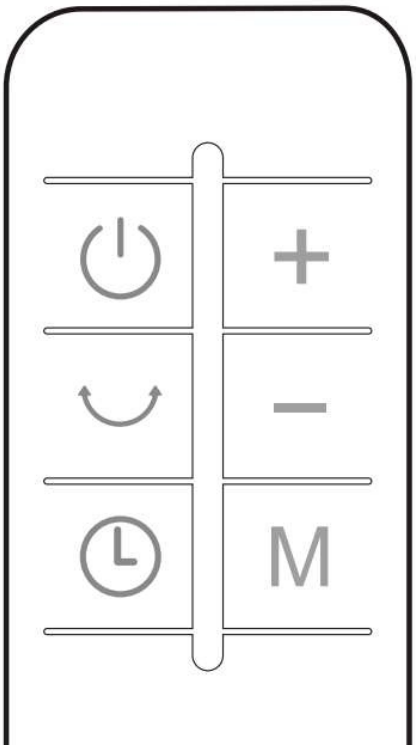

Fernbedienung


Ein/Aus


Geschwindigkeit+

Geschwindigkeit-


OSC



Modus


Natürlicher Modus


SchlafmodusEco-Modus



Hinweis: Bitte legen Sie 2 AAA-Batterien ein, bevor Sie die Fernbedienung verwenden.

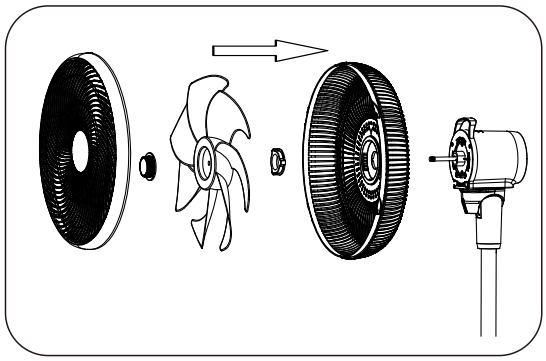

3. Setzen Sie das hintere Lüftergitter [6] in den Schlitz des Motorsatzes [9] ein und befestigen Sie es, indem Sie die Befestigungsmutter [5] des Gitters im Uhrzeigersinn drehen. Befestigen Sie dann das Lüfterrad [4], indem Sie die Radkappe [3] gegen den Uhrzeigersinn drehen.

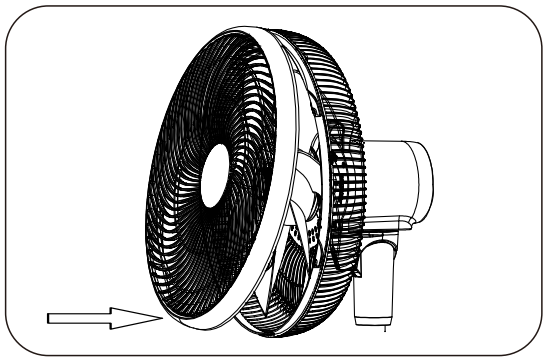

4. Richten Sie die Schlitze des vorderen Lüftergitters [2] und des hinteren Lüftergitters [6] aus und befestigen Sie sie, indem Sie sie zusammenfügen.

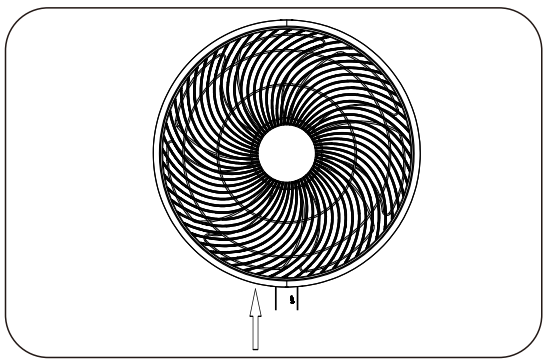

5. Befestigen Sie die Lüftergitter mit Schrauben an der Unterseite.

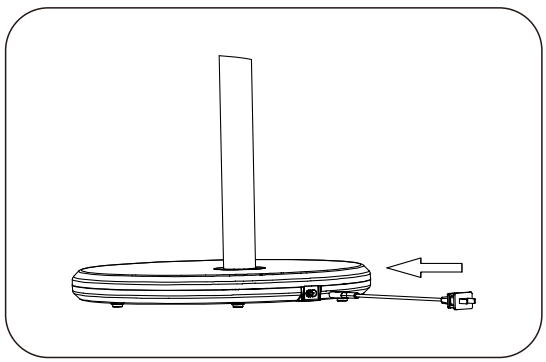

6. Stecken Sie das Netzkabel [15] an der Rückseite des Sockels [13] ein.

BEDIENUNG

- Vergewissern Sie sich, dass sich das Gerät in der Position (OFF) befindet, bevor Sie es an die Steckdose anschließen.
- Stellen Sie das Gerät auf eine feste, ebene Fläche.
- Vermeiden Sie eine Überlastung des Stromkreises, indem Sie keine anderen Geräte mit hoher Wattzahl an dieselbe Steckdose anschließen.

DE

Funktionsbeschreibung

Ein/Aus:

- Drücken Sie diese Taste, um den Ventilator auf Stufe 1 einzuschalten.
- Drücken Sie die Taste erneut, um den Ventilator auszuschalten.

Geschwindigkeit:

- Drücken Sie diese Taste, um den Ventilator im Normalmodus zwischen den Geschwindigkeitsstufen 1 bis 12 umzuschalten.
- Die Geschwindigkeitsstufen können auch mit den Tasten „+“ und „-“ der Fernbedienung umgeschaltet werden.

OSC:

- Drücken Sie diese Taste, um die horizontale Oszillationsfunktion zu starten.
- Drücken Sie diese Taste erneut, um die horizontale Oszillation zu stoppen.

Timer:

- Wenn das Gerät in Betrieb ist, können Sie den Timer so einstellen, dass der Ventilator nach einer bestimmten Zeit ausgeschaltet wird. Drücken Sie diese Taste wiederholt, um die Timer-Einstellung in Schritten von 1 Stunde (bis zu maximal 9 Stunden) zu erhöhen, wie auf der LED-Anzeige angezeigt. Nach 5 Sekunden startet der Timer. Sobald der Timer abgelaufen ist, schaltet sich das Gerät aus.

Modus:

- Drücken Sie diese Taste, um den Normalmodus, den Naturwindmodus und den Schlafmodus auszuwählen (wie auf der LED-Anzeige angezeigt).
- NORMAL-Modus: Der Ventilator läuft mit der mit der Taste „SPEED” ausgewählten Geschwindigkeit.
- NATURAL-Modus: Die Ventilatorgeschwindigkeit variiert automatisch, um eine natürliche Brise zu simulieren.

Höhenverstellung

- Halten Sie die Rohranordnung etwas nach unten und drücken Sie die Taste zur Höhenverstellung auf der Rückseite, um die Höhe des Geräts einzustellen.

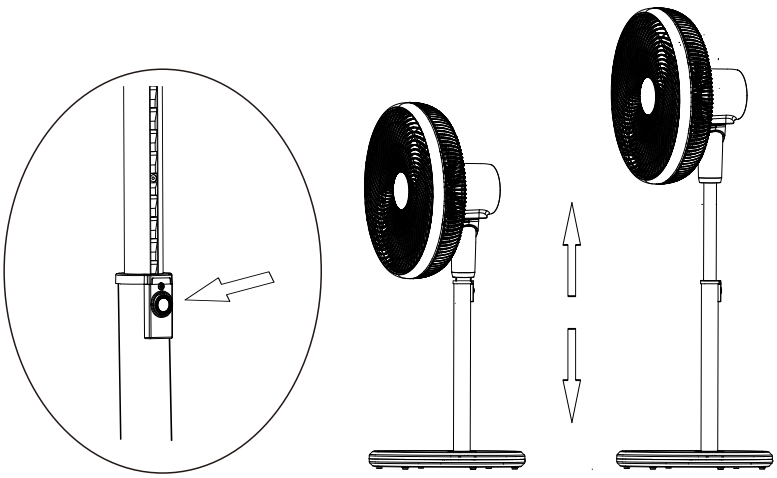

REINIGUNG UND LAGERUNG

- Schalten Sie das Gerät vor der Reinigung aus, ziehen Sie den Netzstecker und warten Sie, bis das Gerät abgekühlt ist.
- Verwenden Sie zur Reinigung des Geräts ein weiches Tuch, um Staub zu entfernen.
- Bewahren Sie das Gerät an einem kühlen und trockenen Ort auf, wenn es längere Zeit nicht benutzt wird.
- Demontieren Sie den Ventilator wie unten beschrieben, um die Ventilatorflügel zu reinigen.
- Vergewissern Sie sich, dass der Ventilator vom Stromnetz getrennt ist, bevor Sie die Schutzabdeckung entfernen.

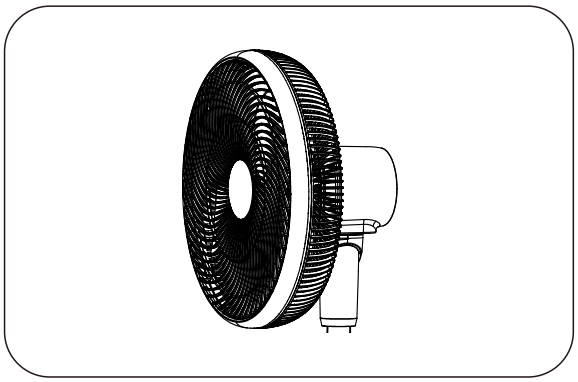

1. Lösen Sie die Schrauben an der Unterseite des Lüftergitters.

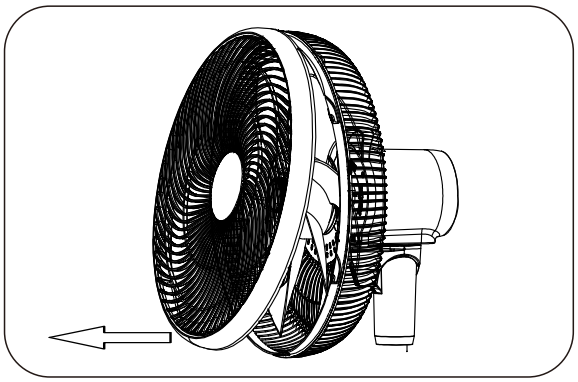

2. Öffnen Sie das Lüftergitter mit Gewalt, wie in der Abbildung gezeigt.

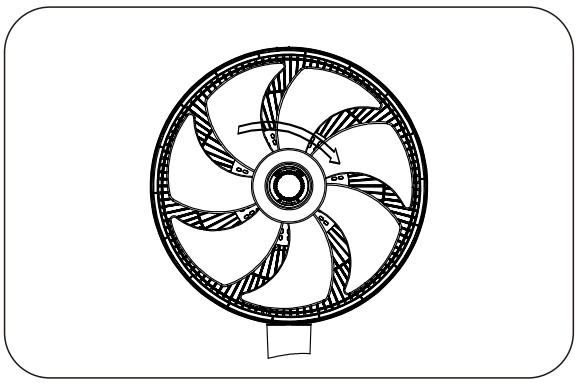

3. Lösen Sie das Lüfterblatt, indem Sie die Lüfterblattmutter im Uhrzeigersinn drehen, und nehmen Sie das Lüfterblatt heraus.

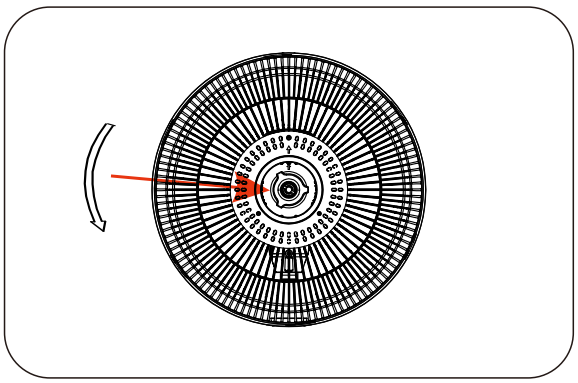

4. Lösen Sie die Gittermutter, indem Sie sie gegen den Uhrzeigersinn drehen, und entfernen Sie das hintere Lüftergitter.

HINWEIS: Bauen Sie den Lüfter nach der Reinigung des Geräts wieder zusammen oder sorgen Sie für eine ordnungsgemäße Lagerung.

WARTUNG

- Lassen Sie Ihr Produkt von einer qualifizierten Person reparieren.
- Dieses Elektrogerät entspricht den einschlägigen Sicherheitsanforderungen. Reparaturen dürfen nur von qualifizierten Personen unter Verwendung von Originalersatzteilen durchgeführt werden, da sonst erhebliche Gefahren für den Benutzer entstehen können.

ISTRUZIONI DI SICUREZZA IMPORTANTI

LEGGERE E CONSERVARE QUESTE ISTRUZIONI DI SICUREZZA PRIMA DI UTILIZZARE QUESTO APPARECCHIO.

- Questo apparecchio può essere utilizzato da bambini di età superiore agli 8 anni e da persone con ridotte capacità fisiche, sensoriali o mentali o con mancanza di esperienza e conoscenza, purché siano state fornite loro istruzioni o supervisione relative all'uso sicuro dell'apparecchio e comprendano i pericoli connessi.
- I bambini non devono giocare con l'apparecchio.
- La pulizia e la manutenzione da parte dell'utente non devono essere effettuate da bambini senza supervisione.
- **AVVERTENZA**! Non utilizzare mai l'apparecchio senza le protezioni in posizione. Dopo il montaggio, non rimuovere le protezioni durante l'uso o la pulizia.
- Se il cavo di alimentazione è danneggiato, deve essere sostituito dal produttore, dal suo agente di assistenza o da persone qualificate in modo simile, al fine di evitare pericoli.
- **AVVERTENZA**: quando si utilizzano apparecchi elettrici, è necessario seguire sempre le precauzioni di sicurezza di base per ridurre il rischio di incendi, scosse elettriche e lesioni personali.
- Utilizzare questo ventilatore solo come descritto nel presente manuale. Un uso diverso da quello raccomandato può causare incendi, scosse elettriche o lesioni alle persone.
- Questo prodotto è destinato ESCLUSIVAMENTE all'uso domestico e non all'uso commerciale, industriale o all'aperto.
- Per proteggersi dalle scosse elettriche: non posizionare il ventilatore sui davanzali delle finestre, non immergere l'unità, la spina o il cavo in acqua e non spruzzare liquidi.
- Per ridurre il rischio di scosse elettriche, questa spina è progettata per adattarsi alla presa. Se la spina non si inserisce completamente nella presa, capovolgerla. Se continua a non inserirsi, contattare un elettricista qualificato. NON tentare di eludere questa funzione di sicurezza.
- Per ridurre il rischio di incendio o scossa elettrica, non utilizzare questo ventilatore con alcun dispositivo di controllo della velocità a stato solido.
- Spegnere il ventilatore e scollegarlo dalla presa quando non è in uso, quando lo si sposta da un luogo all'altro e prima di pulirlo.
- Per scollegare il ventilatore, spegnere prima l'unità, afferrare la spina e staccarla dalla presa a muro. Non tirare mai la spina per il cavo.
- Non utilizzare il ventilatore in presenza di fumi esplosivi e/o infiammabili.
- Non posizionare il ventilatore o qualsiasi sua parte vicino a fiamme libere, fornelli o altri apparecchi di riscaldamento.
- Non utilizzare il ventilatore con un cavo o una spina danneggiati, o se il prodotto non funziona correttamente, o se è caduto e si è danneggiato in qualsiasi modo.
- Evitare il contatto con le parti mobili del ventilatore.
- L'uso di accessori non raccomandati dal produttore può essere pericoloso.

- Posizionare il ventilatore su una superficie piana e asciutta.
- Non appendere o montare il ventilatore su una parete o sul soffitto.
- Non utilizzare il ventilatore se l'alloggiamento è danneggiato.
- Un accoppiamento non perfetto tra la presa di corrente (presa) e la spina può causare surriscaldamento e deformazione della spina. Rivolgersi a un elettricista qualificato per sostituire la presa allentata o usurata.
- Utilizzare solo un'alimentazione elettrica corrispondente a quella indicata sull'etichetta di classificazione dell'unità.

DATI TECNICI PRINCIPALI

CARATTERISTICHE TECNICHE	
Modello n.	FT35DC-C3
Tensione nominale	110V – 240V~
Frequenza nominale	50-60Hz
Potenza assorbita	30 W
Classe di protezione	II
Dimensioni lama	350 mm

IDENTIFICAZIONE E MONTAGGIO DEI COMPONENTI

1) Identificazione delle parti

[1]:Telecomando
[2]:Griglia della ventola anteriore
[3]:Cappuccio della pala
[4]:Pala della ventola
[5]:Dado di fissaggio della griglia
[6]:Griglia della ventola posteriore
[7]:Maniglia
[8]:Alloggiamento motore
[9]:Set gruppo motore
[10]:Tubo flessibile
[11]:Pulsante di regolazione dell'altezza
[12]:Tubo metallico
[13]:Base e pannello di controllo
[14]:Dado della base
[15]:Cavo di alimentazione

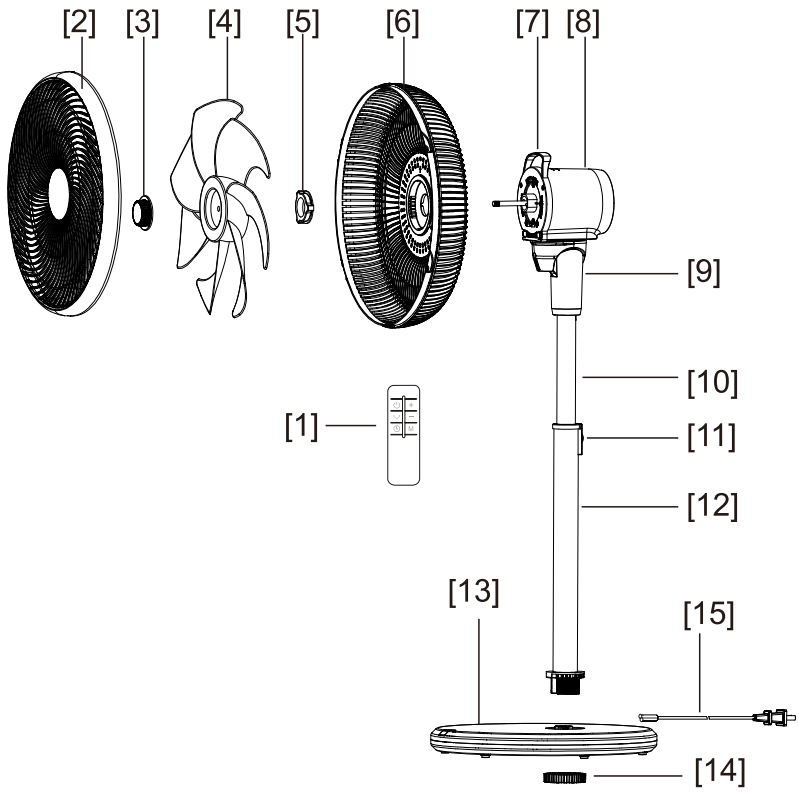

Montaggio della ventola

Assicurarsi che la ventola sia scollegata dalla rete elettrica prima di procedere al montaggio.

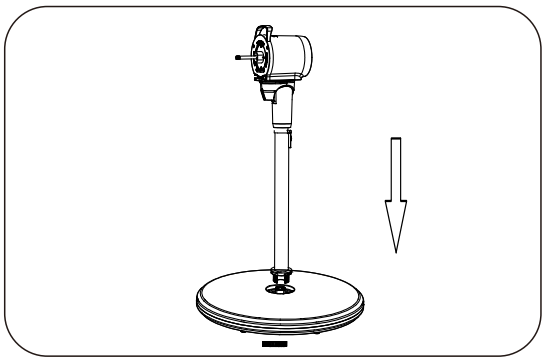

1. Inserire il tubo metallico [12] nella fessura della base [13].

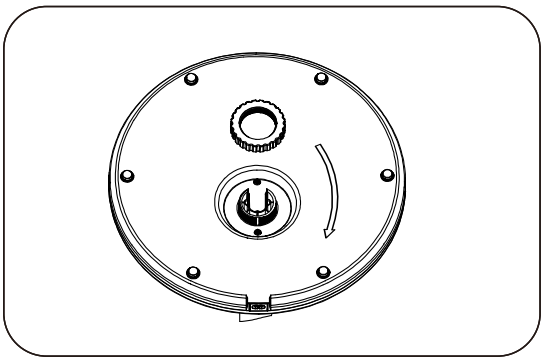

2. Ruotare il dado della base [14] in senso orario per fissare il tubo [12].

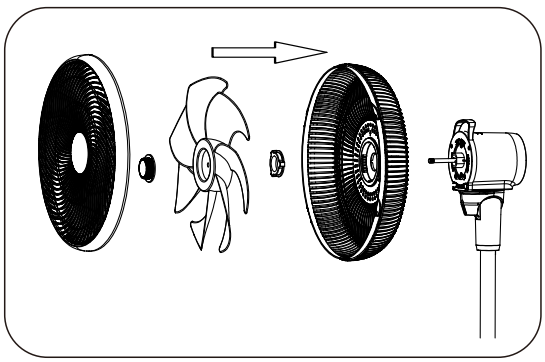

3. Inserire la griglia posteriore della ventola [6] nella fessura del gruppo motore [9], fissarla ruotando in senso orario il dado di fissaggio della griglia [5]. Quindi fissare la pala della ventola [4] ruotando in senso antiorario il cappuccio della pala [3].

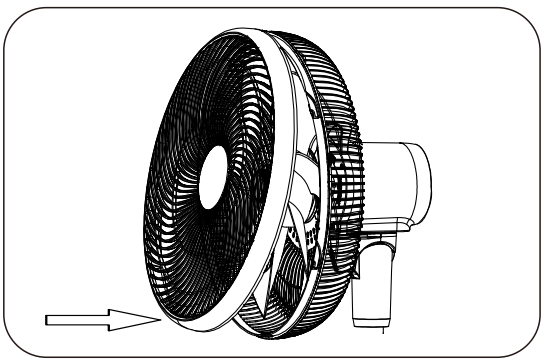

4. Allineare le fessure della griglia della ventola anteriore [2] e della griglia della ventola posteriore [6], quindi fissarle chiudendole insieme.

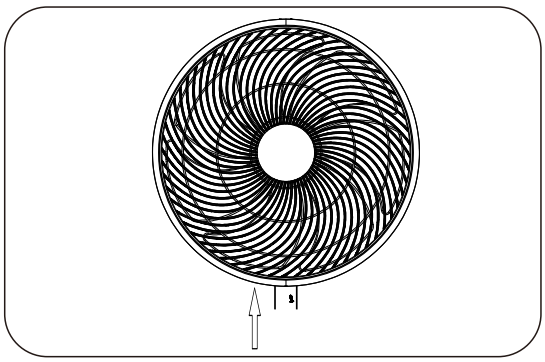

5. Fissare le griglie della ventola con le viti nella parte inferiore.

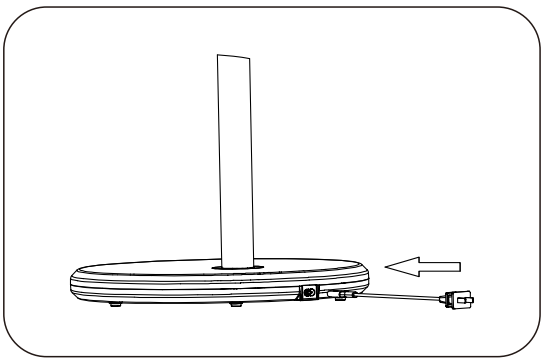

6. Inserire il cavo di alimentazione [15] nella parte posteriore della base [13].

FUNZIONAMENTO

- Assicurarsi che l'unità sia in posizione (OFF) prima di collegarla alla presa di corrente.
- Posizionare l'unità su una superficie piana e stabile.
- Evitare di sovraccaricare il circuito non collegando altri prodotti ad alto wattaggio alla stessa presa di corrente.

Schermo e pannello di controllo

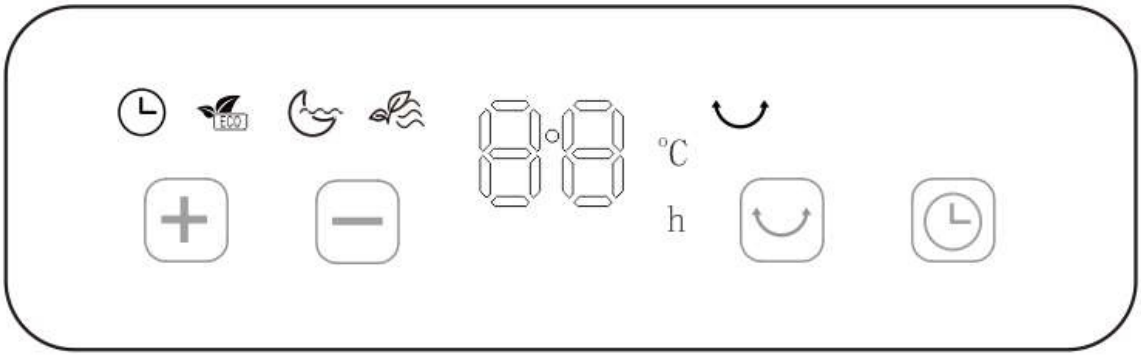



Pannello di controllo

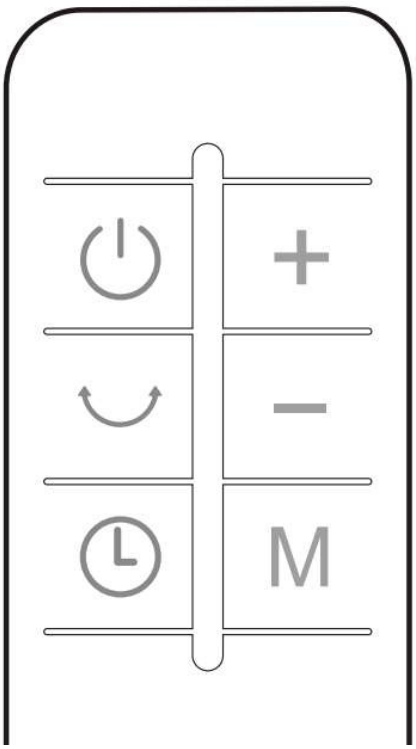

Telecomando


On/Off


Velocità+

Velocità-


OSC


Modalità


Modalità naturale


Modalità sleep



Modalità eco

Nota: installare 2 batterie AAA prima di utilizzare il telecomando.

IT

Descrizione delle funzioni

On/Off:

- Premere questo pulsante per accendere la ventola alla velocità 1.
- Premere nuovamente per spegnere il ventilatore.

Velocità:

- Premere questo pulsante per impostare il ventilatore su una velocità compresa tra 1 e 12 in modalità normale.
- È possibile impostare la velocità anche premendo i pulsanti “+” o “-” del telecomando.

OSC:

- Premere questo pulsante per avviare la funzione di oscillazione orizzontale.
- Premere nuovamente questo pulsante per interrompere l'oscillazione orizzontale.

Timer:

- Quando l'unità è in funzione, è possibile impostare il timer per spegnere il ventilatore dopo un determinato periodo di tempo. Premere ripetutamente questo pulsante per aumentare l'impostazione del timer con incrementi di 1 ora (fino a un massimo di 9 ore), come indicato sul display a LED. Dopo 5 secondi, il timer si avvia. Una volta scaduto il timer, l'unità si spegnerà.

Modalità:

- Premere per selezionare la modalità Normale, la modalità Brezza naturale e la modalità Sleep (come indicato sul display a LED).
- Modalità NORMALE: il ventilatore funziona alla velocità selezionata con il pulsante “SPEED”.
- Modalità NATURALE: la velocità del ventilatore varia automaticamente per simulare una brezza naturale.

Regolazione dell'altezza

- Tenere il gruppo tubo leggermente inclinato verso il basso e premere il pulsante di regolazione dell'altezza sul retro per regolare l'altezza dell'unità.

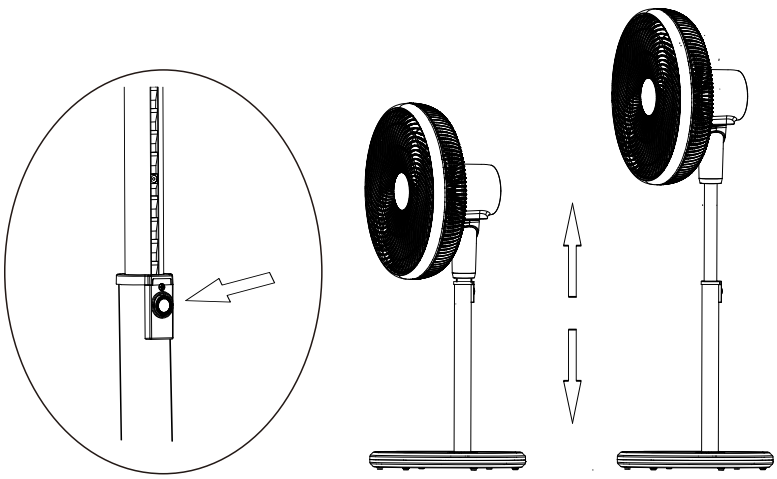

PULIZIA E CONSERVAZIONE

- Prima di pulire l'unità, spegnerla, scollegarla dall'alimentazione elettrica e attendere che si raffreddi.
- Per pulire l'unità, utilizzare un panno morbido per rimuovere la polvere.
- Conservare l'unità in un luogo fresco e asciutto quando non viene utilizzata per un lungo periodo.
- Smontare il ventilatore come indicato di seguito per pulire la pala del ventilatore.
- Assicurarsi che il ventilatore sia scollegato dalla rete elettrica prima di rimuovere la protezione.

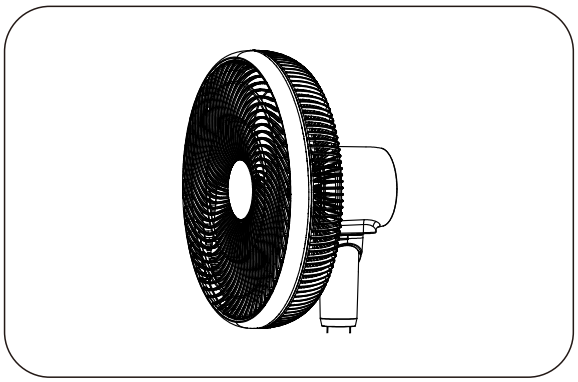

1. Allentare le viti nella parte inferiore della griglia della ventola.

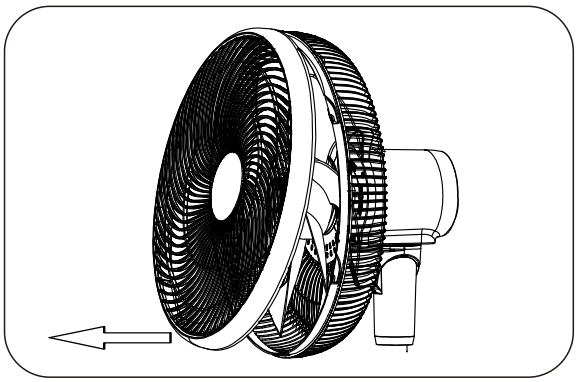

2. Aprire la griglia della ventola con forza come mostrato nella figura.

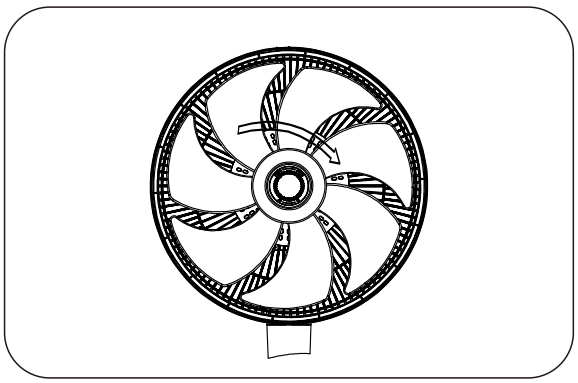

3. Allentare la pala della ventola ruotando il dado della pala in senso orario ed estrarre la pala della ventola.

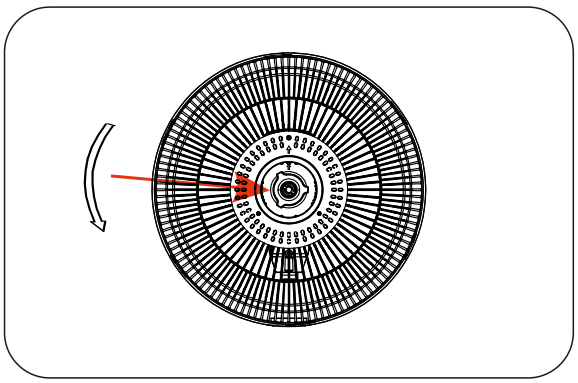

4. Allentare il dado della griglia ruotandolo in senso antiorario e rimuovere la griglia posteriore della ventola.

NOTA: dopo aver pulito l'unità, rimontare la ventola o provvedere a un adeguato stoccaggio.

MANUTENZIONE

- Far riparare il prodotto da personale qualificato.
- Questo prodotto elettrico è conforme ai requisiti di sicurezza pertinenti. Le riparazioni devono essere eseguite solo da personale qualificato utilizzando ricambi originali, altrimenti ciò potrebbe comportare un pericolo considerevole per l'utente.

RO

INSTRUCŢIUNI IMPORTANTE DE SIGURANŢĂ

CITIŢI ŞI PĂSTRAŢI ACESTE INSTRUCŢIUNI DE SIGURANŢĂ ÎNAINTE DE A UTILIZA ACEST APARAT.

- Acest aparat poate fi utilizat de copii cu vărsta de 8 ani şi peste şi de persoane cu capacităţi fizice, senzoriale sau mentale reduse sau fără experienţă şi cunoştinţe, dacă acestea au fost supravegheate sau instruite cu privire la utilizarea aparatului într-un mod sigur şi înţeleg pericolele implicate.
- Copili nu se vor juca cu aparatul.
- Curăţarea şi întreţinerea de către utilizator nu trebuie efectuate de copii fără supraveghere.
- **AVERTISMENT!** Nu utilizaţi niciodată fără apărători montate. După asamblare, nu îndepărtaţi apărătorile în timpul utilizării sau al curăţării.
- Dacă cablul de alimentare este deteriorat, acesta trebuie înlocuit de către producător, agentul său de service sau de persoane calificate sşmilar pentru a evita un pericol.
- **AVERTISMENT:** Atunci când utilizaţi aparate electrice, trebuie respectate întotdeauna măsurile de siguranţă de bază pentru a reduce riscul de incendiu, electrocutare şi vătămare corporală.
- Utilizaţi acest ventilator numai aşa cum este descris în acest manual. Orice altă utilizare necomandată poate provoca incendiu, electrocutare sau vătămare corporală.
- Acest produs este destinat exclusiv utilizării casnice şi nu pentru utilizare comercială, industrială sau în aer liber.
- Pentru protecţie împotriva electrocutării: nu aşezaţi ventilatorul pe pervazuri, nu scufundaţi unitatea, ştecherul sau cablul în apă şi nu pulverizaţi cu lichide.
- Pentru a reduce riscul de electrocutare, acest ştecher este conceput pentru a se potrivi în priză. Dacă ştecherul nu se potriveşte complet în priză, inversaţi-l. Dacă nici aşa nu se potriveşte, contactaţi un electrician calificat. NU încercaţi să ocoliţi aceestă caracteristică de siguranţă.
- Pentru a reduce riscul de incendiu sau electrocutare, nu utilizaţi acest ventilator cu niciun dispozitiv de control al vitezei cu stare solidă.
- Opriţi ventilatorul (OFF) şi deconectaţi ventilatorul de la priză atunci când nu îl utilizaţi, când mutaţi ventilatorul dintr-un loc în altul şi înainte de curăţare.
- Pentru a deconecta ventilatorul, mai întâi opriţi unitatea (OFF), prindeţi ştecherul şi scoateţi-l din priză. Nu trageţi niciodată de cablu.
- Nu utilizaţi ventilatorul în prezenţa vaporilor explozivi şi/sau inflamabili.
- Nu aşezaţi ventilatorul sau orice părţi ale acestuia în apropierea unei flăcări deschise, aparatelor de gătit sau altor aparate de încălzire.
- Nu utilizaţi ventilatorul cu cablu sau ştecher deteriorat, sau dacă produsul funcţionează necorespunzător, a fost scăpat şi deteriorat în orice fel.
- Evitaţi contactul cu părţile în mişcare ale ventilatorului.
- Utilizarea accesoriilor nerecomandate de producător poate fi periculoasă.

- Aşezaţi ventilatorul pe o suprafaţă uscată şi plană.
- Nu agăţaţi şi nu montaţi ventilatorul pe un perete sau pe tavan.
- Nu utilizaţi ventilatorul dacă carcasa este deteriorată.
- Potrivirea slabă între priza de curent (receptacol) şi ştecher poate provoca supraîncălzire şi deformarea ştecherului. Contactaţi un electrician calificat pentru a înlocui priza slăbită sau uzată.
- Utilizaţi numai o sursă de alimentare care corespunde celei indicate pe eticheta cu specificaţilie aparatului.

DATE TEHNICE PRINCIPALE

CARACTERISTICI TEHNICE	
Nr. model	FT35DC-C3
Tensiune nominală	110V – 240V~
Frecvenţă nominală	50-60Hz
Putere de intrare	30 W
Clasă de protecţie	II
Diametrul palelor	350 mm

IDENTIFICAREA PIESELOR ŞI ASAMBLAREA

1) Identificarea pieselor

[1]: Telecomandă
[2]: Grilaj frontal
[3]: Capac pală
[4]: Pală ventilator
[5]: Piuliţă de fixare a grilajului
[6]: Grilaj spate
[7]: Măner
[8]: Carcasă motor
[9]: Ansamblu motor
[10]: Ţeavă flexibilă
[11]: Buton de reglare a înălţimii
[12]: Ţeavă metalică
[13]: Bază şi panou de control
[14]: Piuliţă de bază
[15]: Cablu de alimentare

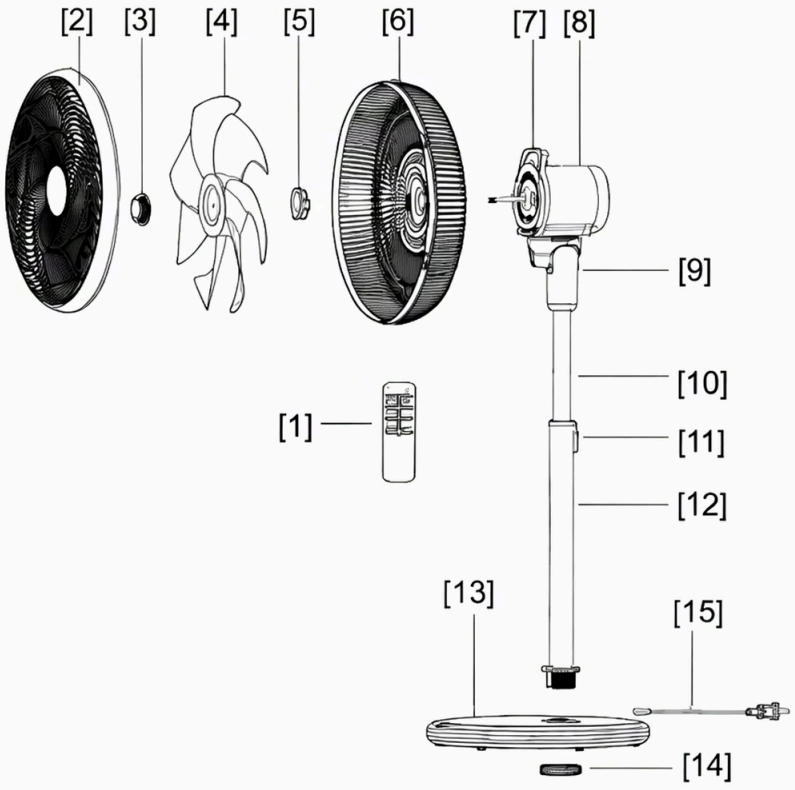

RO

Asamblarea ventilatorului

Asigurați-vă că ventilatorul este deconectat de la rețeaua de alimentare înainte de asamblare.

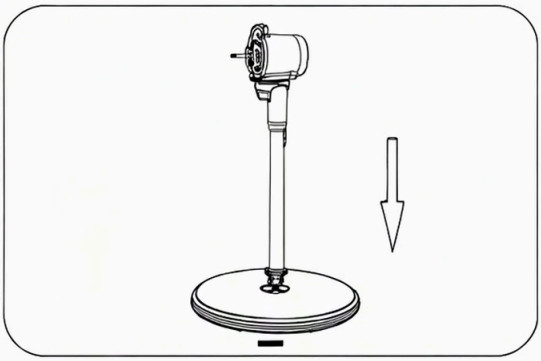

1. Potriviţi tubul metalic [12] în locaşul din baza [13].

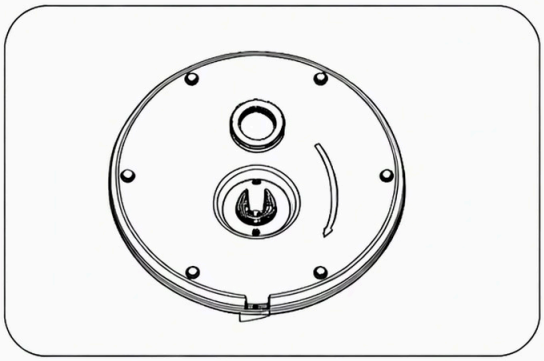

2. Rotiți piulița bazei [14] în sensul orar pentru a fixa tubul [12].

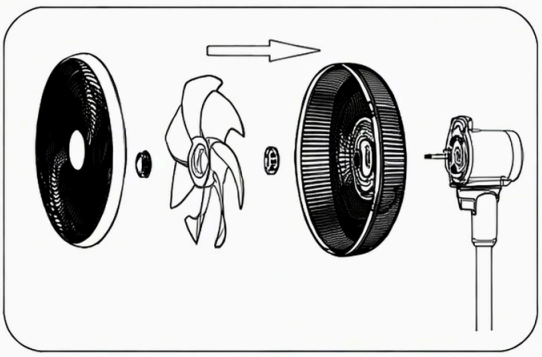

3. Introduceți grila din spate [6] în locaşul din setul motorului [9], fixați-o prin rotirea piuliței de fixare a grilei [5] în sensul orar. Apoi fixaţi elicea [4] împreună cu capacul elicei rotindu-le în sens invers acelor de ceasornic.

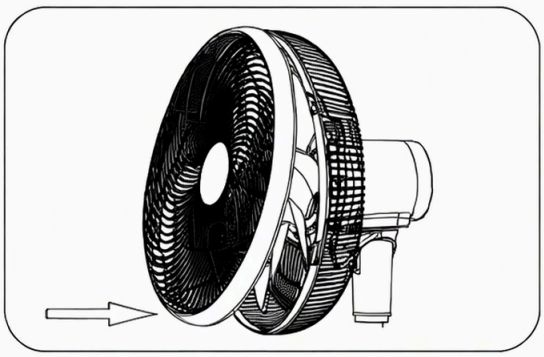

4. Potriviți sloturile grilei frontale [2] şi ale grilei din spate [6], apoi fixați-le împreună prin închidere.

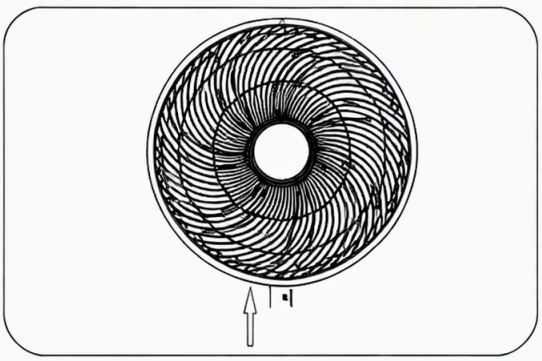

5. Fixați grilele ventilatorului cu şuruburi în partea de jos.

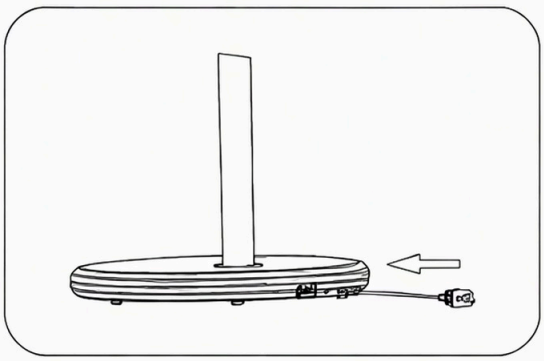

6. Introduceți cablul de alimentare [15] în partea din spate a bazei [13].

RO

UTILIZARE

- Asiguraţi-vă că unitatea este în poziţia (OPRIT) înainte de a o conecta la priza de alimentare.
- Aşezaţi unitatea pe o suprafaţă fermă şi plană.
- Evitaţi supraîncărcarea circuitului prin coneetarea altor produse de mare putere în aceeaşi priză de alimentare.

Ecran de afişare şi panou de control

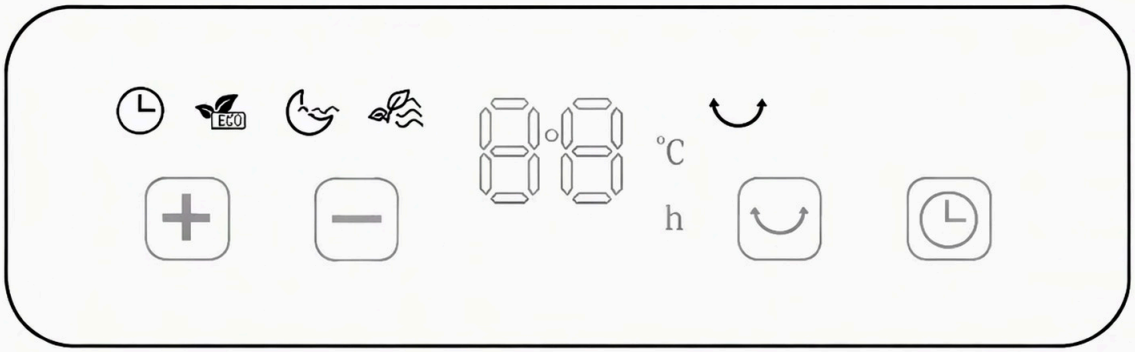

Panou de afişare

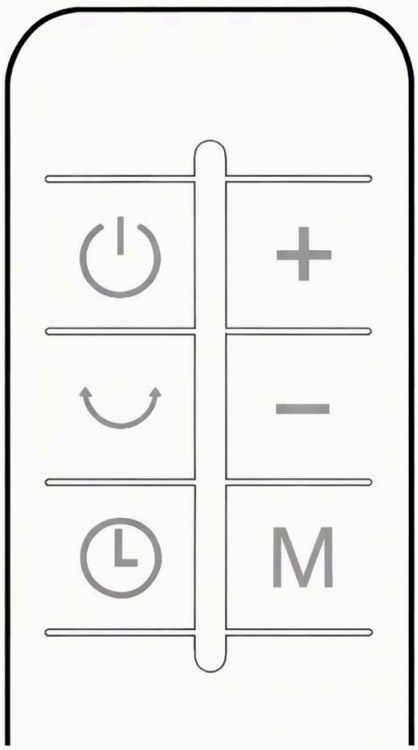

Telecomandă

Pornire/Oprire

Viteză+

Viteză-

OSC (oscilaţie)

Mod

Mod natural

Mod somn

Mod economic

Notă: Vă rugăm să instalaţi 2 baterii AAA înainte de a utiliza telecomanda.

RO

Descrierea funcţiilor

Pornire/Oprire:

- Apăsaţi acest buton pentru a porni ventilatorul la setarea de viteză 1.
- Apăsaţi-l din nou pentru a opri ventilatorul.

Viteză:

- Apăsaţi acest buton pentru a comuta ventilatorul de la viteza 1 la 12 în Modul Normal.
- Apăsarea butoanelor „+” sau „-” de pe telecomandă funcţionează, de asemenea, pentru a comuta vitezele.

OSC:

- Apăsaţi acest buton pentru a porni funcţia de oscilaţie orizontală.
- Apăsaţi din nou acest buton pentru a opri oscilaţia orizontală.

Temporizator:

- Când unitatea este în utilizare, puteţi seta Temporizatorul pentru a opri ventilatorul după timpul specificat. Apăsaţi acest buton în mod repetat pentru a creşte setarea a Temporizatorului în trepte de 1 oră (până la maximum 9 ore), aşa cum este indicat pe afişajul LED. După 5 secunde, Temporizatorul porneşte. Odată ce Temporizatorul a expirat, unitatea se va opri.

Mod:

- Apăsaţi pentru a selecta Modul Normal, Modul Briză Naturală şi Modul Somn. (aşa cum este indicat pe afişajul LED).
- MODUL NORMAL: Ventilatorul funcţionează la viteza selectată cu butonul „VITEZĂ”.
- MODUL BRIZĂ NATURALĂ: Viteza ventilatorului variază automat pentru a simula o briză naturală.

Reglarea înălţimii

- Ţineţi ansamblul tubului puţin în jos şi apăsaţi butonul de reglare a înălţimii aflat pe partea din spate pentru a ajusta înălţimea unităţii.

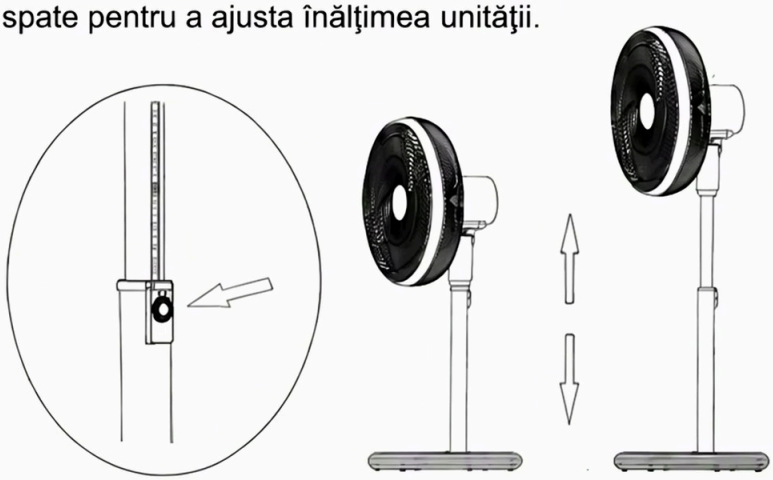

CURĂŢARE ŞI DEPOZITARE

- Înainte de curăţare, opriţi unitatea, deconectaţi de la sursa de alimentare şi aşteptaţi răcirea unităţii.
- Pentru a curăţa unitatea, folosiţi o cărpă moale pentru a şterge praful.
- Păstraţi unitatea într-un loc răcoros şi uscat atunci când nu o utilizaţi o perioadă îndelungată.
- Demontaţi ventilatorul conform paşilor de mai jos pentru a curăţa palele ventilatorului.
- Asiguraţi-vă că ventilatorul este oprit şi deconectat de la reţeaua de alimentare înainte de a îndepărta grilajul.

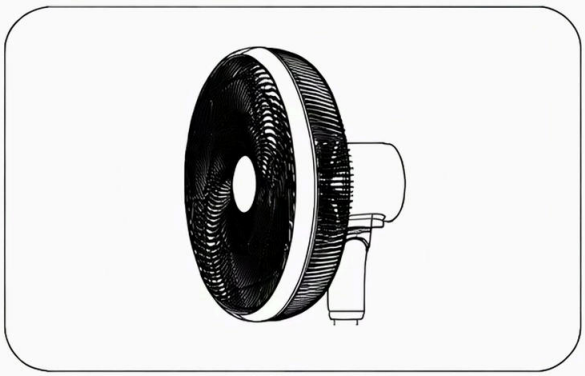

1. Slăbiţi şuruburile din partea de jos a grilajului ventilatorului.

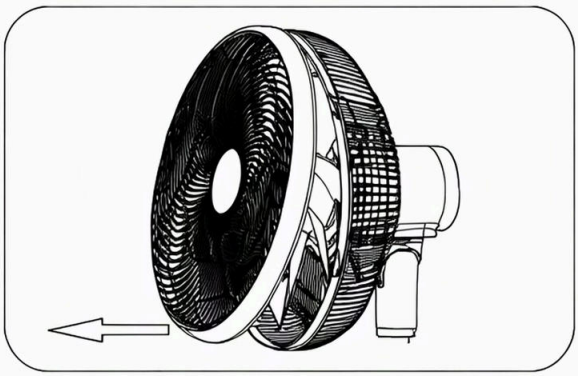

2. Deschideţi grilajul ventilatorului prin forţă, conform imaginii.

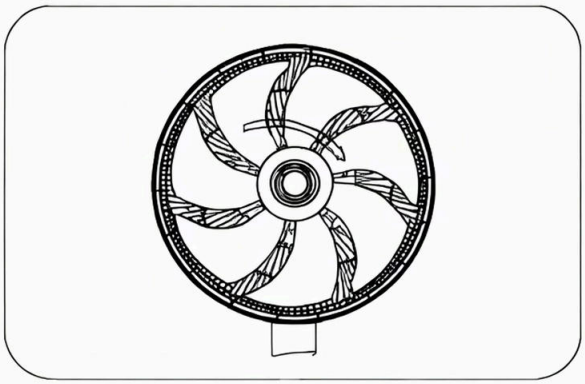

3. Eliberaţi palele ventilatorului rotind piuliţa palelor ventilatorului în sensul acelor de ceasornic şi scoateţi palele ventilatorului.

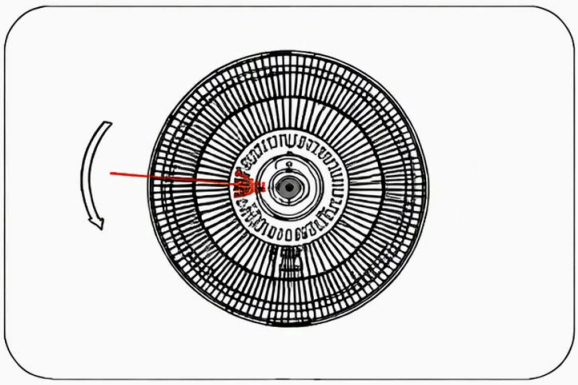

4. Slăbiţi piuliţa grilajului rotind-o în sens invers acelor de ceasornic şi îndepărtaţi grilajul spate al ventilatorului.

NOTĂ: După curăţarea unităţii, reasamblaţi ventilatorul sau depozitaţi-l corespunzător.

ÎNTREŢINERE

- Solicitaţi repararea produsului de către o persoană calificată.
- Acest produs electric respectă cerinţele de siguranţă relevante.
  Reparaţiile trebuie efectuate numai de persoane calificate, folosind piese de schimb originale; în caz contrar, acest lucru poate pune în pericol utilizatorul.

US

If you have any questions, please contact our customer care center, Our contact details are below:

001-877-644-9366

customerservice@aosom.com

Imported by Aosom LLC
7777 Center Ave. Suite 430
Huntington Beach, CA 92647-9998 USA
MADE IN CHINA

CA

If you have any questions, please contact our customer care center, Our contact details are below:

416-792-6088

customerservice@aosom.ca

Imported by Aosom Canada Inc.
Unit 33-1 Sparks Avenue, North York, Ontario, Canada
M2H 2W1
MADE IN CHINA

Si vous avez la moindre question, veuillez contacter notre centre d'assistance à la clientèle,Nos coordonnées sont les suivantes:

416-792-6088

customerservice@aosom.ca

Importé par Aosom Canada Inc.
Unité 33-1 Sparks Avenue, North York, Ontario, Canada M2H 2W1
Fabriqué en Chine

ES

Si tiene alguna pregunta, comuníquese con nuestro Centro de Atención al Cliente,Nuestros datos de contacto son los siguientes:

0034-931294512

atencioncliente@aosom.es

IMPORTADOR/Fabricante/REP:
SPANISH AOSOM, S.L.
C/ROC GROS,Nº15.08550, ELS HOSTALETS DE BALENYÀ, SPAIN.
B66295775
HECHO EN CHINA

Se tiver alguma dúvida, por favor contacte o nosso Centro de Atendimento ao Cliente,Os nossos dados de contacto são os seguintes:

0034-931294512

info@aosom.pt.

UK

If you have any questions, please contact our customer care center, Our contact details are below:

0044-800-240-4004

enquiries@mhstar.co.uk

IMPORTER ADDRESS:
MH STAR UK LTD
1 Northampton Cross Logistics Park
Northampton Cross Road
Northampton
Nn4 9FH
Tel: 0800 240 4050
enquiries@mhstar.co.uk
MADE IN CHINA

DE

Wenn Sie Fragen haben, wenden Sie sich bitte an unser Kundendienstzentrum,Unsere Kontaktdaten stehen unten:

0049-0(40)-87408465

service@aosom.de

ADRESSE DES IMPORTEURE/Hersteller/REP:
MH Handel GmbH
Wendenstraße 309
D-20537 Hamburg
Germany
IN CHINA HERGESTELLT

IT

In caso di dubbio, si prega di contattare il nostro centro assistenza clienti,I nostri dettagli di contatto sono di seguito:

0039-0249471447

clienti@aosom.it

IMPORTATO DA/Produttore/REP:
AOSOM Italy srl
Centro Direzionale Milanofiori
Strada 1 Palazzo F1
20057 Assago (MI)
P.I.: 08567220960
FATTO IN CINA

RO

Importator/Producător/REP:
Aosom Romania SRL
Str. Barbu Mumuleanu, nr. 30-32
Bucuresti, Sector 2
Tel: +40 312294730
clienti@aosom.ro
Fabricat in China

FR

Si vous avez la moindre question, veuillez contacter notre centre d'assistance à la clientèle,Nos coordonnées sont les suivantes:

0033-1-84166106

aosom@mhfrance.fr

Importé par/Fabricant/REP:
MH FRANCE
2 Rue Maurice Hartmann
92130 Issy Les Moulineaux
France
FABRIQUÉ EN CHINE





Aosom