Outsunny

IN251000463V01_US_CA_UK_FR_ES_PT_DE_IT_RO

846-260V00

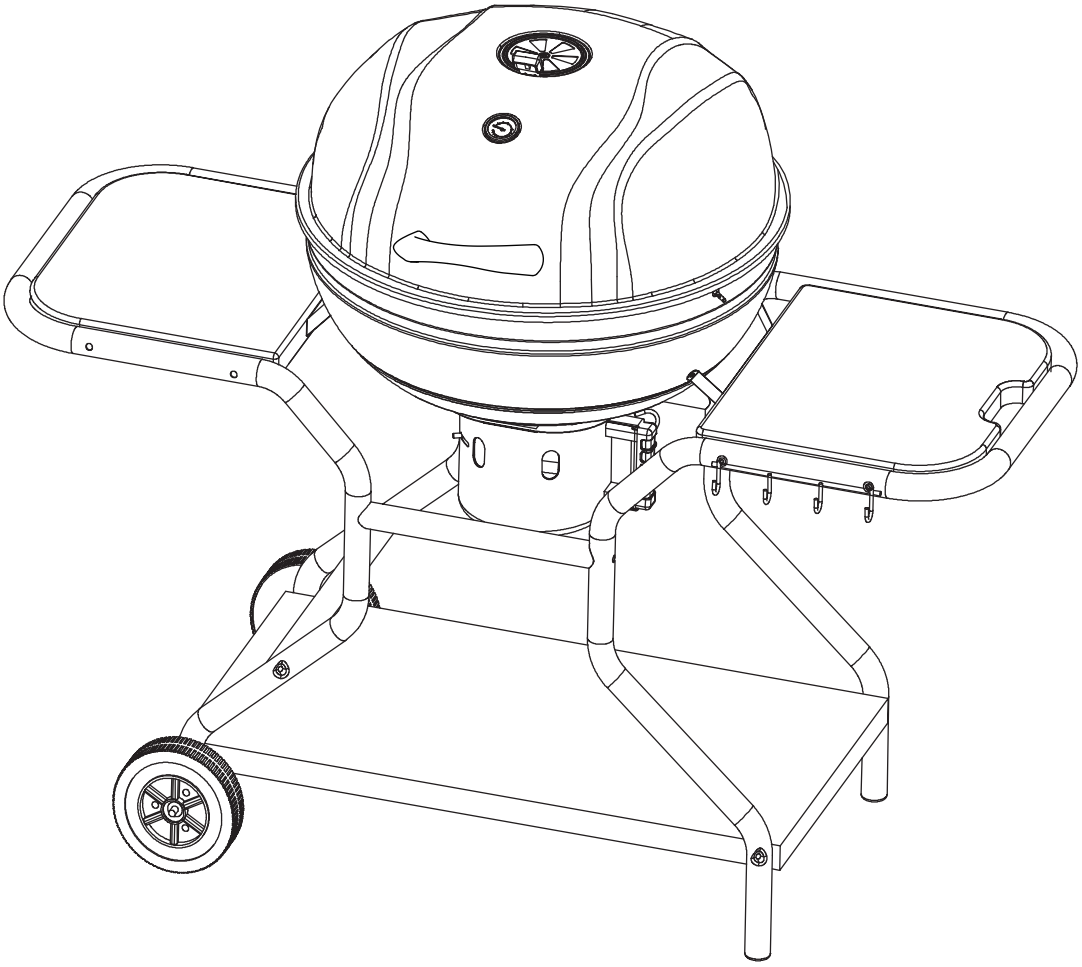

EN_IMPORTANT, RETAIN FOR FUTURE REFERENCE: READ CAREFULLY.
FR_IMPORTANT: A LIRE ATTENTIVEMENT ET A CONSERVER POUR VOUS Y REFRERER ULTERIEUREMENT
ES_IMPORTANTE, LEA DETENIDAMENTE Y GUARDE PARA FUTURAS REFERENCIAS.
PT_IMPORTANTE, GUARDE PARA FUTURA REFERÊNCIA, LEIA ATENTAMENTE.
DE_WICHTIG! SORFGFÄLTIG LESEN UND FÜR SPÄTERES NACHSCHLAGEN AUFBEWAHREN.
IT_IMPORTANTE, LEGGERE E CONSERVARE QUESTO MANUALE D'ISTRUZIONE PER UN USO FUTURO.
RO_IMPORTANT, DE PĂSTRAT PENTRU REFERINȚE VIITOARE: CITIȚI CU ATENȚIE.

IMPORTANT SAFEGUARDS EN

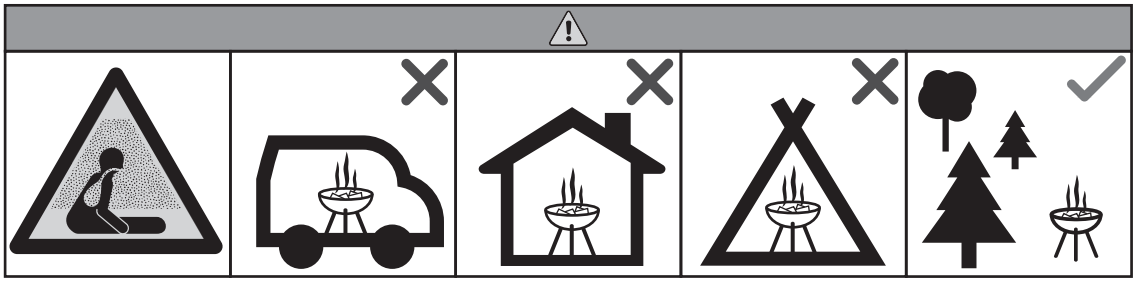

● Always use in accordance with all applicable regional, provincial, federal, national regulations. Consult your local authority and/or fire department for current conditions such as burn ordinances or burn bans in your area.
● No materials can be burned that cause noxious/toxic odours, such as oil, grease, pressured treated wood, plastics, flammable liquids, yard waste, clothing and rags.
● The barbecue shall be heated up and the fuel kept red hot for at least 30 min prior to the first cooking.
● Do not use the barbecue in a confined and/or habitable space e.g. houses,caravans, motor homes, boats. Danger of carbon monoxide poisoning fatality.
● DO NOT use near flammable or combustible objects or materials.
● Do not cook before the fuel has a coating of ash.
● The barbecue shall be heated up and the fuel kept red hot for at least 30min prior to the first cooking.
● WARNING! This barbecue will become very hot, do not move it during operation.
● Do not use indoors!
● For Europe (EU/UK): WARNING! Do not use spirit or petrol for lighting or re-lighting! Use only firelighters complying to EN 1860-3!
● For North America (US/CA): WARNING! Never use gasoline or alcohol for lighting or re-lighting! Use only solid firelighters certified for barbecue use. Do not use liquid accelerants.
● WARNING! Keep children and pets away.
● WARNING: Never fill the fire bowl with charcoal higher than 3/4 of its total height or within 5 cm (2 inches) of the upper edge of the bowl.
● Keep out of the reach of children and pets. Extra caution is necessary when using this product near children.
● Do not use this product if you are under the influence of alcohol or prescription/non-prescription drugs, as these substances may impair your ability to safely use the product.
● Do not leave the product unattended while it is in use.
● Do not move the product while it is in use or hot; allow the product to cool completely before handling.
● Ensure the product is fully and securely assembled before each use.
● Keep hair, clothing, and jewelry away from the coals when lighting and away from flames.
● Do not touch hot surfaces; always wear protective, heat-resistant mitts/gloves when using this product.
● Do not use this product on or near recreational vehicles or boats.
● Do not insert use paper, cardboard, or similar material into the flames or coals.
● Do not repair or repaint the product; discard if damaged.
● Do not build large fires in this product; it is intended for small fires only.
● Always place the product on a flat, level, stable, heat-resistant surface.
● When the appliance is in use, the handle can reach extreme temperatures that can cause serious injury to an unprotected hand. Use an appropriate heat resistant glove or pad when handling.
● The necessity for maintaining proper clearances from combustible construction is 10 feet (3 M)., which is the specific minimum clearances from such construction to the sides and back of the outdoor appliance, and that the appliance shall not be used under overhead combustible construction.
● This product is intended solely for outdoor, non-commercial use in cooking foods for human consumption; do not use for any other purpose.
● Do not use water to extinguish coals or cool the product.
● Do not use attachments not recommended or sold by the product manufacturer.
● Always use heat-resistant utensils with the product.
● After use, there may be food or oil stains on the grill. It is recommended to soak in water for 10 minutes – this will soften the residue. Then, clean the grill with a soft cloth.
● After use, wait until the furnace body has completely cooled down before cleaning. If rinsing with water, dry it as much as possible before storing in a cool place.

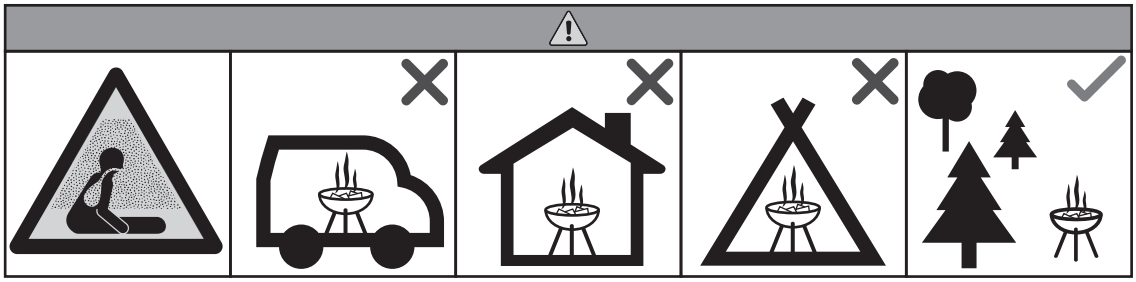

● Toujours utiliser conformément à tous les règlements régionaux, provinciaux, fédéraux et nationaux applicables. Consultez votre autorité locale et/ou votre service d'incendie pour connaître les conditions actuelles, comme les ordonnances de brûlage ou les interdictions de brûlage dans votre région.
● Aucun matériau causant des odeurs nocives ne peut être brûlé, comme l'huile, la graisse, le bois traité sous pression, les plastiques, les liquides inflammables, les déchets de jardin, les vêtements et les chiffons.
● Le barbecue doit être chauffé et le combustible
doit être maintenu chaud pendant au moins 30 minutes avant la première cuisson.
● Ne pas utiliser le barbecue dans un espace confiné et/ou habitable, par exemple maisons, caravanes, camping-cars, bateaux. Danger d'empoisonnement au monoxyde de carbone, risque de mort.
● NE PAS utiliser à proximité d'objets ou de matériaux inflammables ou combustibles.
● Attention ! Ce barbecue deviendra très chaud, ne le déplacez pas pendant le fonctionnement
● Ne l'utilisez pas à l'intérieur !
● Pour l'Europe (UE/RU) : Attention ! Ne pas utiliser d'alcool, d'essence ou autre liquide analogue pour allumer ou réactiver le feu ! Utilisez uniquement des allume-feu conformes à la norme EN 1860-3 !
● Pour l'Amérique du Nord (États-Unis/Canada) : AVERTISSEMENT ! N'utilisez jamais d'essence ou d'alcool pour allumer ou rallumer le feu ! Utilisez uniquement des allume-feux solides certifiés pour le barbecue. N'utilisez pas d'accélérateurs liquides.
● Attention ! Tenez les enfants et les animaux domestiques à l'écart.
● Attention : Ne jamais remplir le foyer de charbon au-delà des 3/4 de sa hauteur totale, ni dépasser 5 cm sous les bords supérieurs de la cuve.
● Tenez hors de la portée des enfants et des animaux de compagnie. Une prudence accrue est nécessaire lors de l'utilisation du produit à proximité d'enfants .
● N'utilisez pas ce produit si vous êtes sous l'influ- ence de l'alcool ou des médicaments sur ordon- nance ou en vente libre, car ces substances peuvent nuire à votre capacité d'utiliser le produit en toute sécurité.
● Ne laissez pas le produit sans surveillance pendant son utilisation.
● Ne déplacez pas le produit pendant qu'il est utilisé ou chaud ; laissez refroidir complètement le produit avant la manipulation.
● Veuillez à ce que le produit soit entièrement et bien assemblé avant chaque utilisation.
● Tenez les cheveux, les vêtements et les bijoux à l'écart des charbons lors de l'éclairage et des flammes.
● Ne touchez pas les surfaces chaudes ; portez toujours des mitaines/gants protecteurs et résistants à la chaleur lorsque vous utilisez ce produit.
● N'utilisez pas ce produit sur ou à proximité de véhicules de loisirs ou de bateaux.
● N'insérez pas de papier d'utilisation, de carton ou de matières similaires dans les flammes ou les charbons.
● Ne réparez pas ou repeignez le produit ; jetez-le en cas d'endommagement.
● Ne pas construire de grands feux dans ce produit; il est destiné aux petits feux seulement.
● Placez toujours le produit sur une surface plate, stable et résistante à la chaleur.
● Lorsque l'appareil est utilisé, la poignée peut atteindre des températures extrêmes qui peuvent causer de graves blessures à une main non protégée. Utilisez un gant ou un tampon résistant à la chaleur approprié lors de la manipulation.
● La nécessité de maintenir des dégagements appropriés de la construction combustible est de 10 pieds (3 M), qui est le minimum spécifique de dégagements de cette construction sur les côtés et à l'arrière de l'appareil extérieur et l'appareil ne doit pas être utilisé sous la construction de combustibles en hauteur.
● Ce produit est destiné uniquement à l'extérieur, et à des fins non commerciales pour la cuisson d'aliments destinés à la consommation humaine ; n'utilisez pas à d'autres fins.
● N'utilisez pas d'eau pour éteindre les charbons ou refroidir le produit.
● N'utilisez pas de pièces jointes non recommandées ou vendues par le fabricant du produit.
● Utilisez toujours des ustensiles résistants à la chaleur avec le produit.
● Après utilisation, il peut y avoir des taches de nourriture ou d'huile sur la grille. Il est recommandé de laisser tremper dans l'eau pendant 10 minutes - cela ramollira les résidus. Ensuite, nettoyez la grille avec un chiffon doux.
● Après utilisation, attendez que le corps du four ait complètement refroidi avant de le nettoyer. En cas de rinçage à l'eau, faites-le sécher le plus possible avant de le ranger dans un endroit frais.

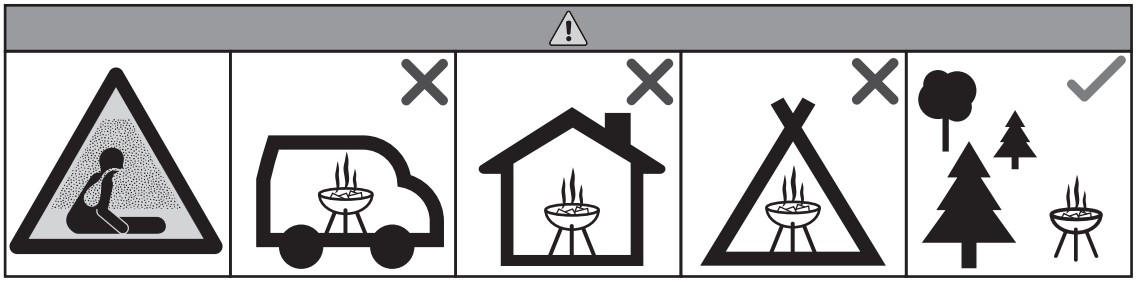

● Utilice siempre de acuerdo con todas las regulaciones regionales, provinciales, federales y nacionales aplicables. Consulte a su autoridad local y/o al departamento de bomberos para conocer las condiciones actuales, como las ordenanzas de quema o las prohibiciones de quema en su área.
● No se pueden quemar materiales que causen olores nocivos o tóxicos, como aceite, grasa, madera tratada a presión, plásticos, líquidos inflamables, residuos de jardín, ropa y trapos.
● La parilla de barbacoa debe calentarse y el combustible debe permanecer al rojo y caliente durante al menos 30 minutos antes de cocinar por la primera vez.
● No use la barbacoa en un espacio confinado y/o habitable, por ejemplo, casas, caravanas, autocaravanas, barcos. Peligro de intoxicación por monóxido de carbono, fatal.
● NO utilice la parilla de barbacoa cerca de los objetos o materiales inflamables o combustibles.
● ¡ADVERTENCIA! Esta barbacoa se calentará mucho durante el uso, no la mueva durante su funcionamiento.
● ¡No la utilice en interiores!
● Para Europa (UE/RU): ¡ADVERTENCIA! ¡No utilice alcohol o gasolina para encender o reencender la barbacoa! ¡Utilice únicamente el encendedor que cumpla la norma EN 1860-3!
● Para América del Norte (EE. UU./CA): ¡ADVERTENCIA! ¡Nunca use gasolina o alcohol para encender o volver a encender! Use solo encendedores sólidos certificados para barbacoa. No use aceleradores líquidos.
● ¡ADVERTENCIA! Manténgala alejados a los niños y a los animales domésticos.
● ¡ADVERTENCIA! Nunca llenar la cámara de carbón por encima de las 3/4 partes de su altura total ni a menos de 5 cm del borde superior.
● Mantenga fuera del alcance de los niños y animales domésticos. La precaución adicional es necesaria cuando se usa este producto cerca de los niños.
● No utilice este producto si está bajo la influencia del alcohol o medicamentos recetados / no recetados, ya que estas sustancias pueden afectar su capacidad de usar el producto de manera segura.
● No deje el producto desatendido cuando esté en uso.
● No mueva el producto cuando esté en uso o sea caliente; deje que el producto se enfríe completamente antes de manipularlo.
● Asegúrese de que el producto esté ensamblado completamente y seguramente antes de cada uso.
● Mantenga el cabello, la ropa y las joyas lejos de las brasas cuando se enciende y lejos de las llamas.
● No toque las superficies calientes; siempre use guantes / guantes protectores resistentes al calor cuando use este producto.
● No use este producto en o cerca de vehículos recreativos o botes.
● No inserte papel, cartón o material similar en las llamas o carbones.
● No repare ni repinte el producto; deseche si está dañado.
● No encienda fuegos grandes en este producto; este producto está destinado solo a incendios pequeños.
● Coloque siempre el producto sobre una superficie plana, nivelada, estable y resistente al calor.
● Cuando el producto está en uso, el mango puede alcanzar temperaturas extremas, lo que pueden causar lesiones graves en una mano desprotegida. Use un guante o almohadilla resistente al calor apropiado cuando lo manipule.
● Debe mantener espacios libres apropiados de la construcción combustible de 10 pies (3 M), lo que son los espacios libres mínimos específicos de tal construcción a los lados y la parte posterior del aparato exterior, y que el aparato debe ser usado debajo de una construcción combustible elevada.
● Este producto está destinado exclusivamente para uso al aire libre, uso no comercial en la cocción de alimentos para consumo humano; no lo use para ningún otro propósito.
● No use agua para apagar las brasas o enfriar el producto.
● No use accesorios no recomendados o vendidos por el fabricante del producto.
● Use siempre utensilios resistentes al calor con el producto.
● Es posible que queden manchas de comida o aceite en la parrilla después de su uso. Se recomienda remojarla en agua durante 10 minutos, esto ablandará los residuos. Luego, limpie la parrilla con un paño suave.
● Después del uso, espere hasta que el cuerpo del horno se enfríe completamente antes de limpiarlo. Si usted lo enjuaga con agua, séquelo lo más posible antes de guardarlo en un lugar fresco.

IMPORTANTES MEDIDAS DE SEGURANÇA PT

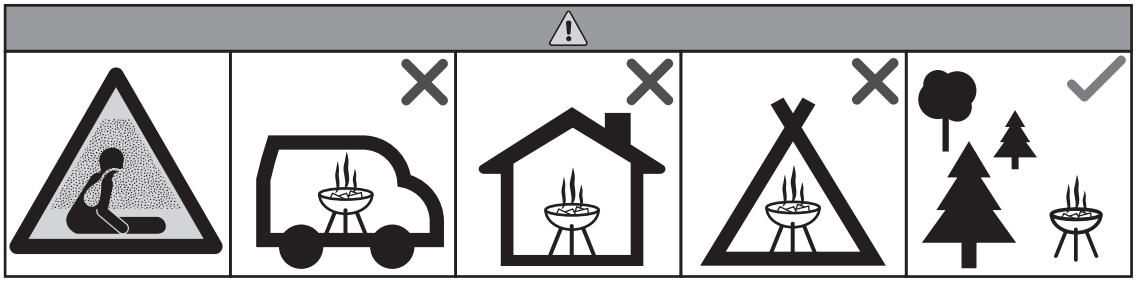

● Utilize sempre de acordo com todos os regulamentos regionais, provinciais, federais e nacionais aplicáveis. Consulte a sua autoridade local e/ou o corpo de bombeiros para verificar as condições atuais, como portarias de queima ou proibições de queima na sua área.
● Não podem ser queimados materiais que causem odores nocivos ou tóxicos, como óleo, graxa, madeira tratada sob pressão, plásticos, líquidos inflamáveis, resíduos de jardim, roupas e trapos.
● O churrasco deve ser aquecido e o combustível mantido em brasa por pelo menos 30 minutos antes do primeiro cozimento.
● Não use o churrasco em espaços confinados e/ou habitáveis, como casas, caravanas, motorhomes, barcos. Perigo de envenenamento por monóxido de carbono – fatal.
● NÃO usar perto de objetos ou materiais inflamáveis ou combustíveis.
● Não cozinhe antes que o combustível esteja coberto por uma camada de cinzas.
● O churrasco deve ser aquecido e o combustível mantido em brasa por pelo menos 30 minutos antes do primeiro cozimento.
● AVISO! Este churrasco ficará muito quente, não o mova durante a operação.
● Não use em ambientes internos!
● Para a Europa (UE/RU): AVISO! Não use álcool ou gasolina para acender ou reacender! Use apenas acendedores de fogo que estejam em conformidade com EN 1860-3!
● Para a América do Norte (EUA/CA): AVISO! Nunca utilize gasolina ou álcool para acender ou reacender! Utilize apenas acendedores sólidos certificados para churrasco. Não utilize aceleradores líquidos.
● AVISO! Mantenha crianças e animais de estimação afastados.
● ATENÇÃO: Nunca encha a câmara de carvão acima de 3/4 da sua altura total nem a menos de 5 cm da borda superior.
● Mantenha fora do alcance de crianças e animais. É necessário ter cuidado extra ao usar este produto perto de crianças.
● Não use este produto se estiver sob a influência de álcool ou medicamentos prescritos/não prescritos, pois essas substâncias podem prejudicar sua capacidade de usá-lo com segurança.
● Não deixe o produto sem supervisão enquanto estiver em uso.
● Não mova o produto enquanto estiver em uso ou quente; permita que o produto resfrie completamente antes de manuseá-lo.
● Assegure-se de que o produto esteja completamente e seguramente montado antes de cada uso.
● Mantenha cabelo, roupas e joias afastados das brasas ao acender e longe das chamas.
● Não toque em superfícies quentes; sempre use luvas de proteção resistentes ao calor ao usar este produto.
● Não use este produto em ou perto de veículos recreativos ou barcos.
● Não insira papel, papelão ou material similar nas chamas ou brasas.
● Não conserte ou repinte o produto; descarte se estiver danificado.
● Não faça grandes incêndios neste produto; ele é destinado apenas para pequenos incêndios.
● Sempre coloque o produto em uma superfície plana, nivelada, estável e resistente ao calor.
● Quando o aparelho estiver em uso, o cabo pode atingir temperaturas extremas que podem causar ferimentos graves em uma mão desprotegida. Use uma luva ou protetor resistente ao calor ao manusear.
● A necessidade de manter distâncias adequadas de construções combustíveis é de 10 pés (3 m), que é a distância mínima específica de tais construções para os lados e a parte traseira do aparelho externo, e que o aparelho não deve ser usado sob construções combustíveis suspensas.
● Este produto destina-se exclusivamente ao uso externo, não comercial, no cozimento de alimentos para consumo humano; não use para qualquer outro propósito.
● Não use água para extinguir as brasas ou esfriar o produto.
● Não use acessórios não recomendados ou vendidos pelo fabricante do produto.
● Sempre use utensílios resistentes ao calor com o produto.
● Após o uso, podem haver manchas de comida ou óleo na grelha. Recomenda-se deixar de molho em água por 10 minutos – isso amolecerá os resíduos. Em seguida, limpe a grelha com um pano macio.
● Após o uso, aguarde até que o corpo do forno esfrie completamente antes de limpar. Se enxaguar com água, seque o máximo possível antes de armazenar em local fresco.

WICHTIGE SICHERHEITSMASSNAHMEN DE

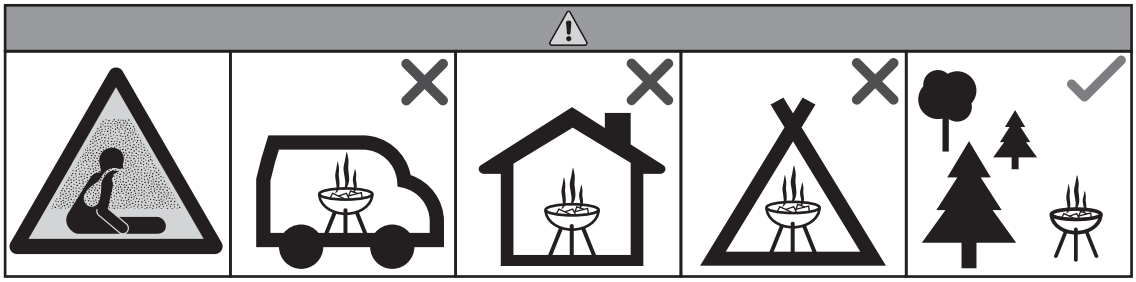

● Immer in Übereinstimmung mit allen geltenden regionalen, provinziellen, bundesstaatlichen und nationalen Vorschriften verwenden. Wenden Sie sich an Ihre örtliche Behörde und/oder Feuerwehr, um sich über aktuelle Bedingungen wie Verbrennungsverordnungen oder Verbrennungsverbote in Ihrer Region zu informieren.
● Es dürfen keine Materialien verbrannt werden, die schädliche oder giftige Gerüche verursachen, wie z. B. Öl, Fett, druckimprägniertes Holz, Kunststoffe, brennbare Flüssigkeiten, Gartenabfälle, Kleidung und Lappen.
● Vor dem ersten Kochen muss der Grill aufgeheizt und der Brennstoff mindestens 30 Minuten lang glühend heiß gehalten werden.
● Verwenden Sie den Grill nicht in einem geschlossenen und/oder bewohnbaren Raum, z.B. Häuser, Wohnwagen, Wohnmobile, Boote. Gefahr einer Kohlenmonoxidvergiftung, tödlich.
● NICHT in der Nähe von entzündlichen oder brennbaren Gegenständen oder Materialien verwenden.
● ACHTUNG! Dieser Grill wird sehr heiß, bewegen Sie ihn nicht während des Betriebs
● Verwenden Sie ihn nicht in Innenräumen!
● Für Europa (EU/UK): ACHTUNG! Kein Spiritus oder Benzin zum Anzünden oder Nachzünden verwenden! Verwenden Sie nur Feueranzünder, die der EN 1860-3 entsprechen!
● Für Nordamerika (USA/CA): WARNUNG! Verwenden Sie niemals Benzin oder Alkohol zum Anzünden oder Nachlegen! Verwenden Sie nur feste Anzündhilfen, die für Grills zertifiziert sind. Verwenden Sie keine flüssigen Brandbeschleuniger.
● ACHTUNG! Halten Sie Kinder und Haustiere fern.
● Achtung: Die Brennschale niemals mehr als zu 3/4 mit Holzkohle füllen und niemals weniger als 5 cm unter den oberen Rand der Brennkammer.
● Es darf nicht in die Hände von Kindern und Haustieren gelangen. Bei der Verwendung dieses Produkts in der Nähe von Kindern ist besondere Vorsicht geboten.
● Verwenden Sie dieses Produkt nicht, wenn Sie unter dem Einfluss von Alkohol oder verschreibungspflichtigen / nicht verschreibungspflichtigen Arzneimitteln stehen, da diese Substanzen Ihre Fähigkeit zur sicheren Verwendung des Produkts beeinträchtigen können.
● Lassen Sie das Produkt nicht unbeaufsichtigt, während es verwendet wird.
● Bewegen Sie das Produkt nicht, wenn es verwendet wird oder heiß ist. Lassen Sie das Produkt vor der Handhabung vollständig abkühlen.
● Stellen Sie vor jedem Gebrauch sicher, dass das Produkt vollständig und sicher montiert ist.
● Halten Sie Haare, Kleidung und Schmuck von der Glut fern und halten Sie sie von Flammen fern.
● Berühren Sie keine heißen Oberflächen. Tragen Sie immer hitzebeständige Schutzhandschuhe, wenn Sie dieses Produkt verwenden.
● Verwenden Sie dieses Produkt nicht in oder in der Nähe von Freizeitfahrzeugen oder Booten.
● Setzen Sie kein Papier, Pappe oder ähnliches Material in die Flammen oder Kohlen ein.
● Reparieren oder lackieren Sie das Produkt nicht neu. Bei Beschädigung entsorgen Sie es.
● Bauen Sie in diesem Produkt keine großen Feuer. Es ist nur für kleine Feuer gedacht.
● Stellen Sie das Produkt immer auf eine flache, ebene, stabile und hitzebeständige Oberfläche.
● Während des Gebrauchs des Geräts kann der Griff extreme Temperaturen erreichen, die eine ungeschützte Hand schwer verletzen können.Verwenden Sie beim Umgang einen geeigneten hitzebeständigen Handschuh oder ein Polster.
● Für die Einhaltung der richtigen Abstände zur brennbaren Konstruktion sind 3 m (10 Fuß) erforderlich. Dies ist der spezifische Mindestabstand von einer solchen Konstruktion zu den Seiten und der Rückseite des Außengeräts, und das Gerät darf nicht bei brennbaren Überkopfkonstruktionen verwendet werden
● Dieses Produkt ist ausschließlich für den nichtgewerblichen Gebrauch im Freien zum Kochen von Lebensmitteln für den menschlichen Verzehr bestimmt, und darf nicht für andere Zwecke verwendet werden.
● Verwenden Sie kein Wasser, um Kohlen zu löschen oder das Produkt abzukühlen.
● Verwenden Sie keine Zubehörteile, die nicht vom Produkthersteller empfohlen oder verkauft werden.
● Verwenden Sie für das Produkt immer hitzebeständige Utensilien.
● Nach dem Gebrauch können sich Lebensmittel- oder Ölflecken auf dem Grill befinden. Es wird empfohlen, ihn 10 Minuten lang in Wasser einzuweichen - dadurch werden die Rückstände aufgeweicht. Reinigen Sie den Grill dann mit einem weichen Tuch.
● Warten Sie nach dem Gebrauch, bis der Ofenkörper vollständig abgekühlt ist, bevor Sie ihn reinigen. Wenn Sie ihn mit Wasser abspülen, trocknen Sie ihn so gut wie möglich, bevor Sie ihn an einem kühlen Ort lagern.

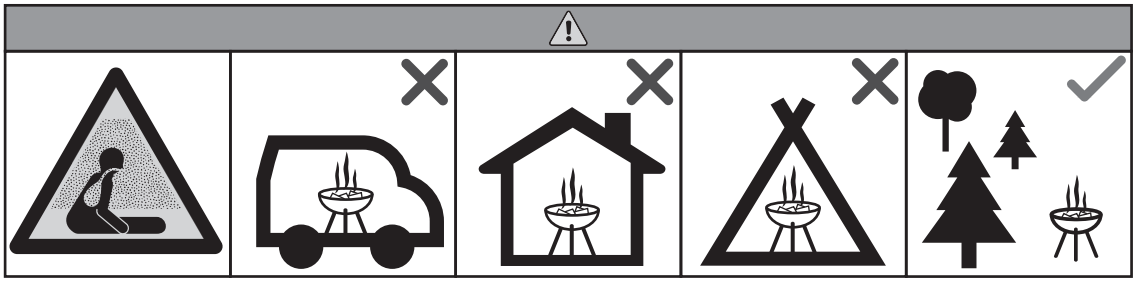

● Utilizzare sempre in conformità con tutti i regolamenti regionali, provinciali, federali e nazionali applicabili. Consultare l'autorità locale e/o il dipartimento dei vigili del fuoco per le condizioni attuali come le ordinanze sui roghi o i divieti di combustione nella propria zona.
● Non è possibile bruciare materiali che causano odori nocivi o tossici, come olio, grasso, legno trattato a pressione, plastica, liquidi infiammabili, rifiuti da giardino, indumenti e stracci.
● Il barbecue deve essere riscaldato e il combustibile deve essere mantenuto rovente per almeno 30 minuti prima della prima cottura.
● Non utilizzare il barbecue in uno spazio chiuso e/o abitabile, ad esempio case, caravan, camper, barche. Pericolo di avvelenamento da monossido di carbonio, rischio di morte.
● NON utilizzare vicino a oggetti o materiali infiammabili o combustibili.
● AVVERTENZA! Questo barbecue diventerà molto caldo, non spostarlo durante l'utilizzo.
● Non utilizzarlo in ambienti chiusi!
● Per l'Europa (UE/RU): AVVERTENZA! Non utilizzare alcol o benzina per accendere o riaccendere! Utilizzare solo accendifuoco conformi alla EN 1860-3!
● Per il Nord America (USA/CA): ATTENZIONE! Non utilizzare mai benzina o alcolici per accendere o riaccendere! Utilizzare solo accendifuoco solidi certificati per barbecue. Non utilizzare acceleranti liquidi.
● AVVERTENZA! Tenere i lontani bambini e animali domestici.
● ATTENZIONE: Non riempire mai la camera di combustione con carbone oltre i 3/4 dell'altezza totale e mai a meno di 5 cm dal bordo superiore.
● Tenere fuori dalla portata dei bambini e degli animali domestici. Usare prudenza aggiuntiva quando e' necessario usare il prodotto in prossimita' di bambini.
● Non usare questo prodotto se siete sotto l'influenza di alcol o di medicinali prescritti e non, in quanto queste sostanze limiteranno la vostra abilita' di utilizzare il prodotto in modo sicuro.
● Non lasciare il prodotto senza diretta supervisione quando in uso.
● Non muovere il prodotto quando in uso o quando incandescente. Lasciare che si raffreddi completamente prima di maneggiarlo.
● Assicurarsi che il prodotto sia assemblato completamente e in sicurezza prima di ogni uso.
● Tenere i capelli, vestiti, e i gioielli lontano dai tizzoni ardenti e dalle fiamme vive.
● Non toccare le superfici incandescenti; indossare sempre guanti protettivi e resistenti al calore quando usate il prodotto.
● Non usare questo prodotto su o vicino a roulotte o barche.
● Non inserire carta, cartone, o materiali simili nelle fiamme o tra i tizzoni.
● Non riparare o riverniciare il prodotto; smaltire se danneggiato.
● Non accendere fuochi troppo grandi in questo prodotto; e' progettato solo per focolari di piccole dimensioni.
● Posizionare sempre su una superficie piana, livellata, stabile, e resistente al calore.
● Quando il prodotto e' in uso, il manico puo' raggiungere temperature estreme che possono causare lesioni gravi alle mani non protette. Usare gli appropriati guanti resistenti al calore quando lo maneggiate.
● E' necessario mantenere uno spazio libero di almeno 10ft (3m) dal combustibile, che e' lo spazio minimo consentito dai lati e dal retro di questo tipo di prodotto, e il prodotto non puo' essere utilizzato sotto del combustibile posizionato a; di sopra dello stesso.
● Questo prodotto e' pensato solo per uso all'aperto, uso non commerciale per cucinare cibo commestibile; non usare per altri scopi.
● Non usare acqua per spegnere i carboni ardenti o raffreddare il prodotto.
● Non usare gli accessori che non sono consigliati o venduti dal produttore.
● Usare sempre utentili resistenti al calore quando con questo prodotto.
● Dopo l'uso, è possibile che si formino macchie di cibo o di olio sulla griglia. Si consiglia di immergerla in acqua per 10 minuti, in modo da ammorbidire i residui. Quindi, pulire la griglia con un panno morbido.
● Dopo l'uso, attendere che il telaio del forno si sia completamente raffreddato prima di pulirlo. Se viene pulito con acqua, deve essere asciugato quanto più possibile prima di essere riposto in un luogo fresco.

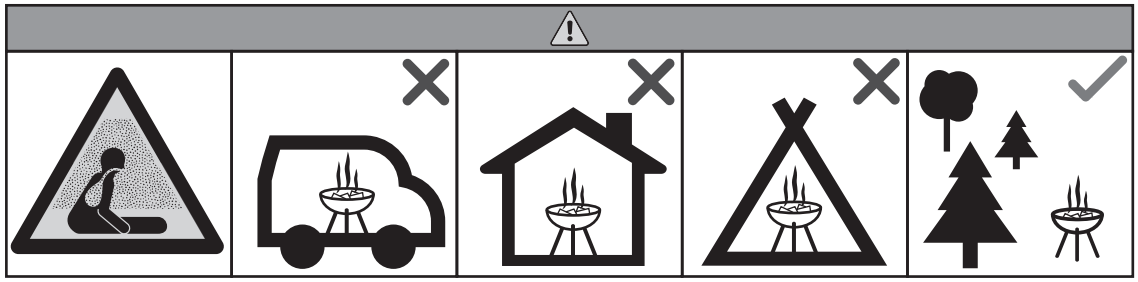

● Utilizați întotdeauna în conformitate cu toate reglementările regionale, provinciale, federale și naționale aplicabile. Consultați autoritatea locală și/sau departamentul de pompieri pentru condițiile actuale, cum ar fi ordonanțele de ardere sau interdicțiile de ardere din zona dumneavoastră.
● Nu pot fi arse materiale care provoacă mirosuri nocive/toxice, cum ar fi uleiul, grăsimea, lemnul tratat sub presiune, materialele plastice, lichidele inflamabile, deșeurile din grădină, hainele și cârpele.
● Barbecue-ul trebuie încălzit, iar combustibilul menținut incandescent timp de cel puțin 30 de minute înainte de prima utilizare la gătit.
● Nu utilizați barbecue-ul într-un spațiu închis și/sau locuibil, de exemplu, case, rulote, autorulote, bărci. Pericol de deces prin intoxicație cu monoxid de carbon.
● NU utilizați în apropierea obiectelor sau materialelor inflamabile sau combustibile.
● Nu gătiți înainte ca combustibilul să aibă un strat de cenușă.
● Barbecue-ul trebuie încălzit, iar combustibilul menținut incandescent timp de cel puțin 30 de minute înainte de prima utilizare la gătit.
● AVERTISMENT! Acest barbecue se va încălzi foarte tare, nu îl mutați în timpul funcționării.
● A nu se utiliza în interior!
● Pentru Europa (UE/RU): AVERTISMENT! Nu folosiți spirt sau benzină pentru a aprinde sau reaprinde focul! Folosiți doar aprinzătoare conforme cu EN 1860-3!
● Pentru America de Nord (SUA/CA): AVERTISMENT! Nu utilizați niciodată benzină sau alcool pentru aprindere sau reaprindere! Utilizați doar aprinzătoare solide certificate pentru grătar. Nu utilizați acceleratori lichizi.
● AVERTISMENT! Țineți copiii și animalele de companie la distanță.
● AVERTISMENT: Nu umpleți niciodată vasul de foc cu cărbuni mai mult de 3/4 din înălțimea sa totală sau mai sus de 5 cm (2 țoli) de marginea superioară a vasului.
● A nu se lăsa la îndemâna copiilor și a animalelor de companie. Este necesară o prudență suplimentară atunci când se utilizează acest produs în apropierea copiilor.
● Nu utilizați acest produs dacă sunteți sub influența alcoolului sau a medicamentelor cu/sau fără rețetă, deoarece aceste substanțe vă pot afecta capacitatea de a utiliza produsul în condiții de siguranță.
● Nu lăsați produsul nesupravegheat în timp ce este în uz.
● Nu mutați produsul în timp ce este în uz sau este fierbinte; lăsați produsul să se răcească complet înainte de a-l manipula.
● Asigurați-vă că produsul este asamblat complet și ferm înainte de fiecare utilizare.
● Țineți părul, hainele și bijuteriile departe de cărbuni în timpul aprinderii și departe de flăcări.
● Nu atingeți suprafețele fierbinți; purtați întotdeauna mănuși/mănuși de protecție rezistente la căldură atunci când utilizați acest produs.
● Nu utilizați acest produs pe sau în apropierea vehiculelor de agrement sau a bărcilor.
● Nu introduceți hârtie, carton sau materiale similare în flăcări sau peste cărbuni.
● Nu reparați și nu revopsiți produsul; aruncați-l dacă este deteriorat.
● Nu faceți focuri mari în acest produs; este destinat doar pentru focuri mici.
● Așezați întotdeauna produsul pe o suprafață plană, nivelată, stabilă și rezistentă la căldură.
● Atunci când aparatul este în uz, mânerul poate atinge temperaturi extreme care pot provoca vătămări grave unei mâini neprotejate. Folosiți o mănușă sau o lavetă rezistentă la căldură corespunzătoare atunci când îl manipulați.
● Necesitatea menținerii unor distanțe corespunzătoare față de construcțiile combustibile este de 3 metri (10 picioare), care reprezintă distanțele minime specifice față de lateralele și spatele aparatului de exterior, iar aparatul nu trebuie utilizat sub o construcție combustibilă suspendată.
● Acest produs este destinat exclusiv utilizării în aer liber, non-comerciale, pentru gătirea alimentelor pentru consumul uman; nu îl utilizați în alt scop.
● Nu folosiți apă pentru a stinge cărbunii sau pentru a răci produsul.
● Nu utilizați accesorii care nu sunt recomandate sau vândute de producătorul produsului.
● Folosiți întotdeauna ustensile rezistente la căldură împreună cu produsul.
● După utilizare, pot apărea pete de alimente sau ulei pe grătar. Se recomandă înmuierea în apă timp de 10 minute – acest lucru va înmuia reziduurile. Apoi, curățați grătarul cu o cârpă moale.
● După utilizare, așteptați până când corpul cuptorului s-a răcit complet înainte de curățare. Dacă se clătește cu apă, uscați-l cât mai mult posibil înainte de a-l depozita într-un loc răcoros.

FASTENERS & TIGHTENING INSTRUCTIONS

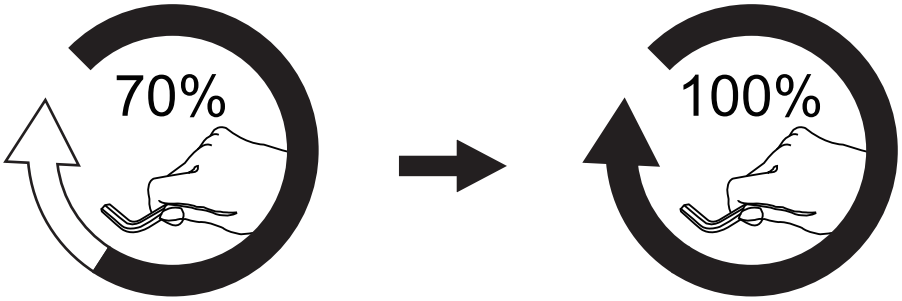

EN

CAUTION – FASTENER CARE

● Do not fully tighten screws, bolts, or connectors until all parts are properly aligned and assembled.

● Hand-tighten fasteners first, then secure them firmly. Do not over-tighten, as this may strip threads or split the material.

FR

ATTENTION – ENTRETIEN DES FIXATIONS

● Ne serrez pas complètement les vis, boulons ou raccords avant que toutes les pièces ne soient correctement alignées et assemblées.

● Serrez d'abord les fixations à la main, puis fixez-les fermement. Ne serrez pas trop, car cela pourrait endommager le filetage ou fendre le matériau.

DE

ACHTUNG – HINWEISE ZU BEFESTIGUNGSELEMENTEN

● Ziehen Sie Schrauben, Bolzen oder Verbindungsstücke erst dann vollständig fest, wenn alle Teile ordnungsgemäß ausgerichtet und montiert sind.

● Ziehen Sie die Befestigungselemente zuerst handfest an und sichern Sie sie anschließend fest. Überdrehen Sie die Schrauben nicht, da dies das Gewinde beschädigen oder das Material spalten kann.

ES

PRECAUCIÓN – CUIDADO DE LOS SUJETADORES

● No apriete completamente los tornillos, pernos o conectores hasta que todas las piezas estén correctamente alineadas y ensambladas.

● Apriete primero los sujetadores a mano y luego asegúrelos firmemente. No apriete en exceso, ya que esto podría pasar la rosca o agrietar el material.

PT

ATENÇÃO – CUIDADOS COM OS FIXADORES

● Não aperte totalmente os parafusos, cavilhas ou conectores até que todas as peças estejam devidamente alinhadas e montadas.

● Aperte primeiro os fixadores à mão e, em seguida, fixe-os firmemente. Não aperte em excesso, pois isso pode danificar a rosca ou rachar o material.

IT

ATTENZIONE – CURA DEI ELEMENTI DI FISSAGGIO

● Non stringere completamente viti, bulloni o connettori finché tutte le parti non sono correttamente allineate e assemblate.

● Stringere prima gli elementi di fissaggio a mano, quindi fissarli saldamente. Non stringere eccessivamente, poiché ciò potrebbe sgranare la filettatura o fessurare il materiale.

RO

ATENȚIE – ÎNGRIJIREA ELEMENTELOR DE FIXARE

● Nu strângeți complet șuruburile, bolțurile sau conectorii până când toate piesele nu sunt aliniate și asamblate corect.

● Strângeți mai întâi elementele de fixare cu mâna, apoi fixați-le ferm. Nu strângeți excesiv, deoarece acest lucru poate deteriora filetul sau poate crăpa materialul.

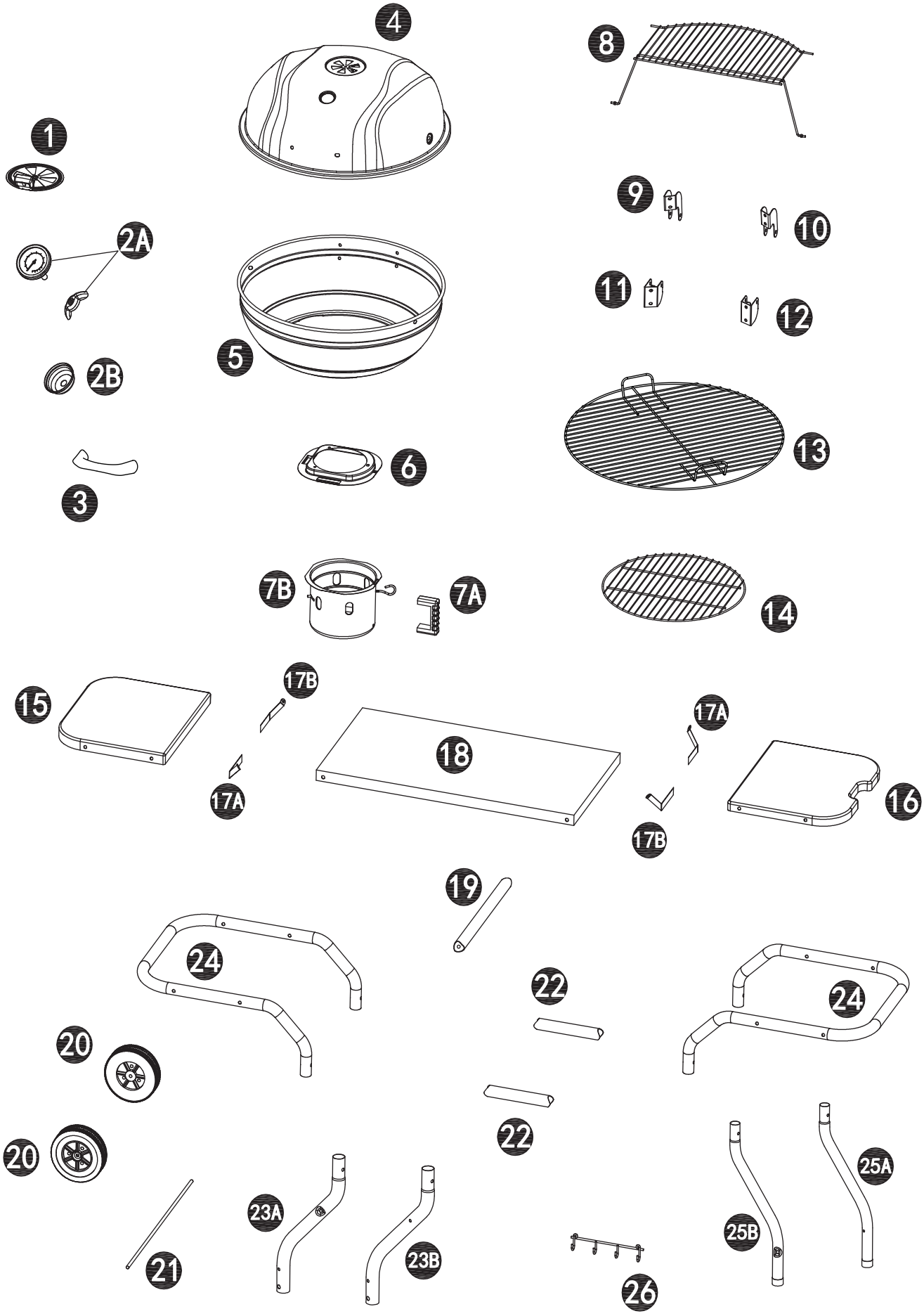
4
8
1
9
10
2A
11
12
5
2B
13
6
3
7B
7A
14
15
17B
17A
18
17A
16
17B
19
24
22
24
20
22
20
25A
23A
25B
21
23B
26

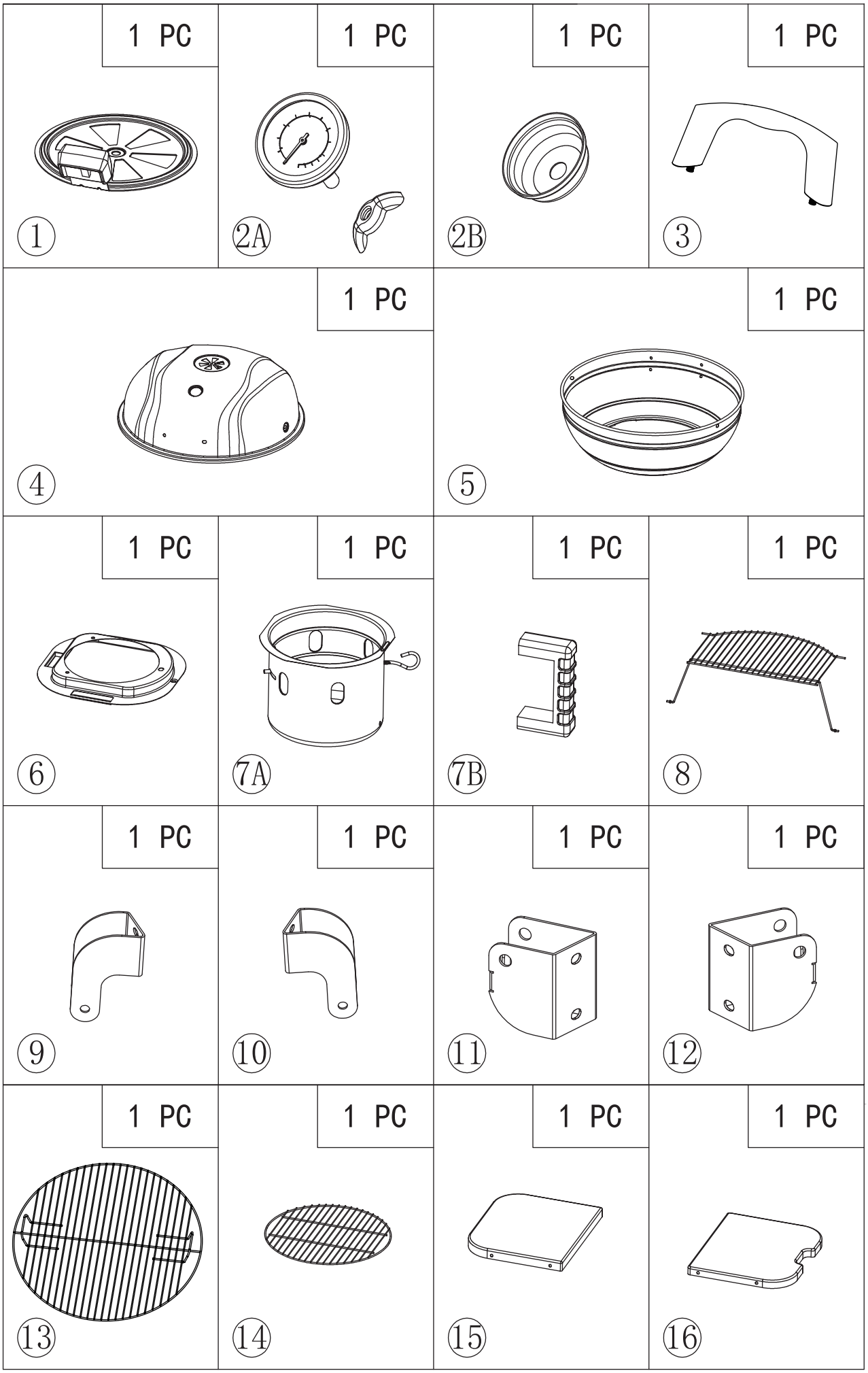
1 PC
1
1 PC
2A
1 PC
2B
1 PC
3
1 PC
4
1 PC
5
1 PC
6
1 PC
7A
1 PC
7B
1 PC
8
1 PC
9
1 PC
10
1 PC
11
1 PC
12
1 PC
13
1 PC
14
1 PC
15
1 PC
16

PARTS

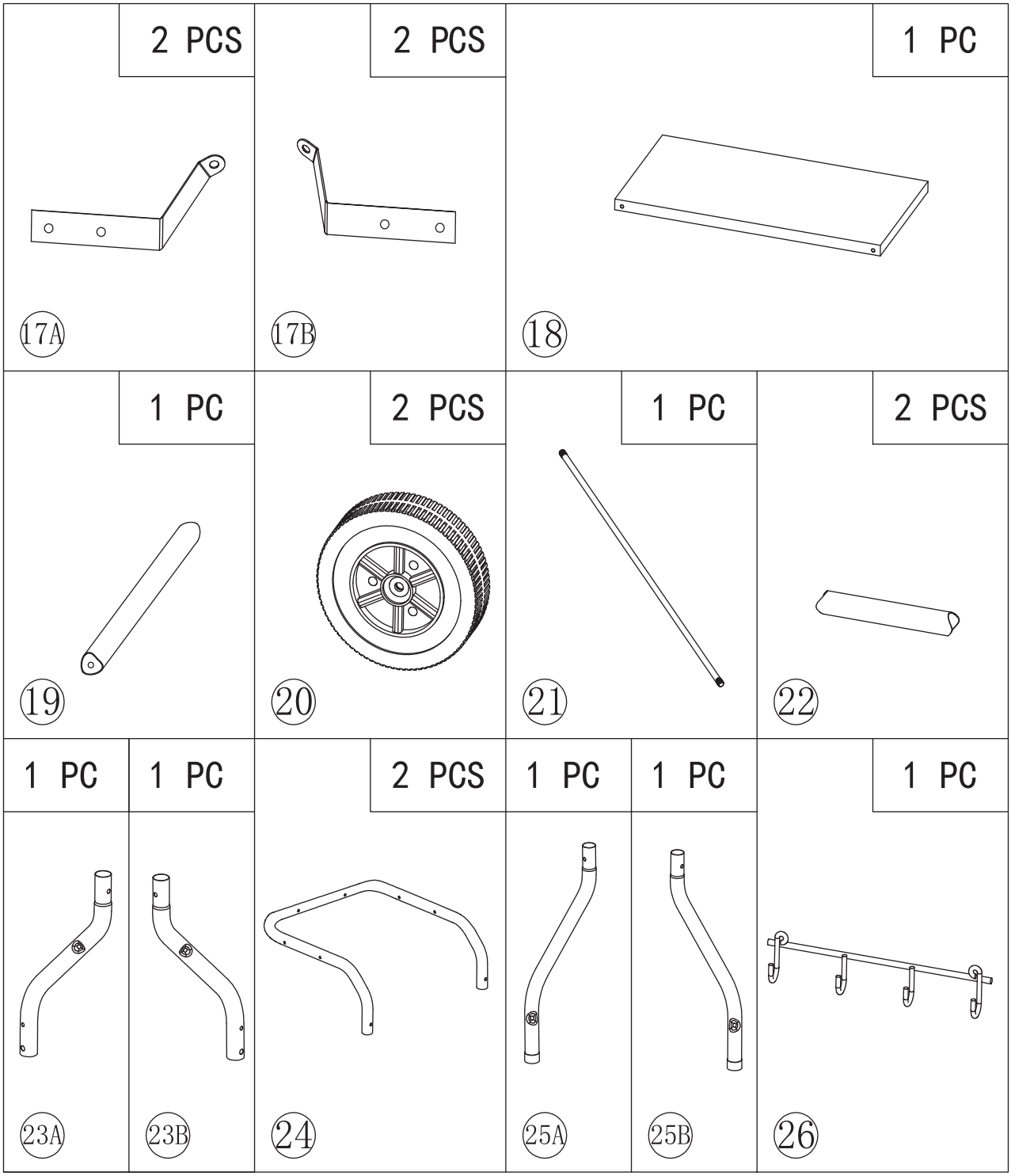

HARDWARE

A	M6x50	B	M6x12	C	ϕ6x22	D	M5x12	E	M6	F	M5	G	ϕ4x12
x 22 (+2 spare)		x 8 (+1 spare)		x 2		x 16 (+2 spare)		x 10 (+2 spare)		x 16 (+2 spare)		x 2	
H	M8	I	ϕ6x40	J	Cotter Pin	K	M6x12	L	ϕ6x18	M	M6		
x 2		x 2		x 2		x 2		x 4		x 16 (+2 spare)			

01

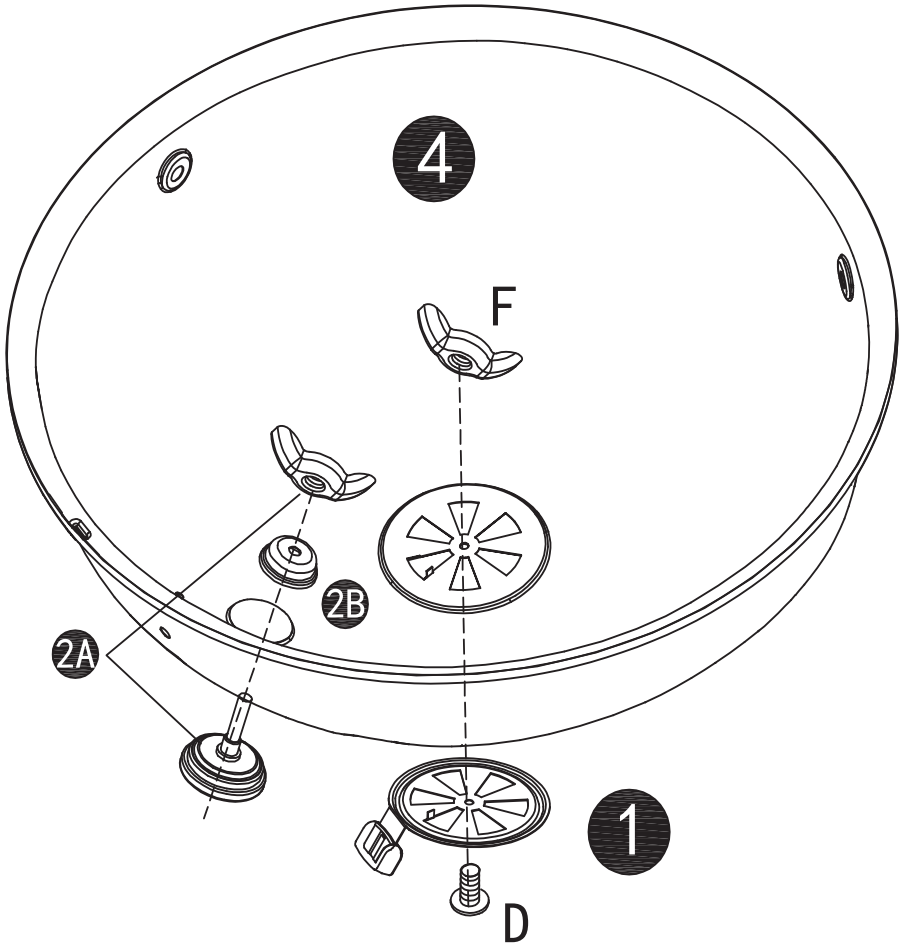

D	M5x12
	x 1
F	M5
	x 1

02

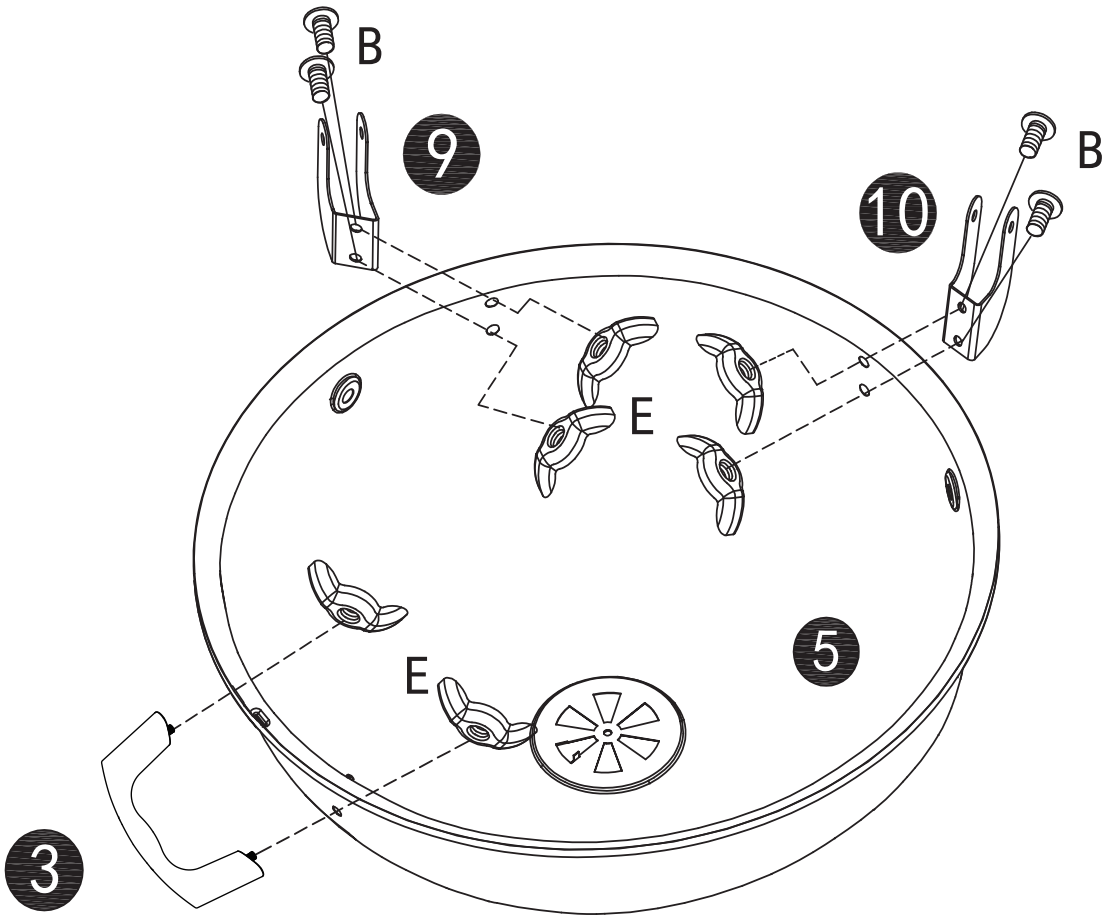

B	M6x12
	x 4
E	M6
	x 6

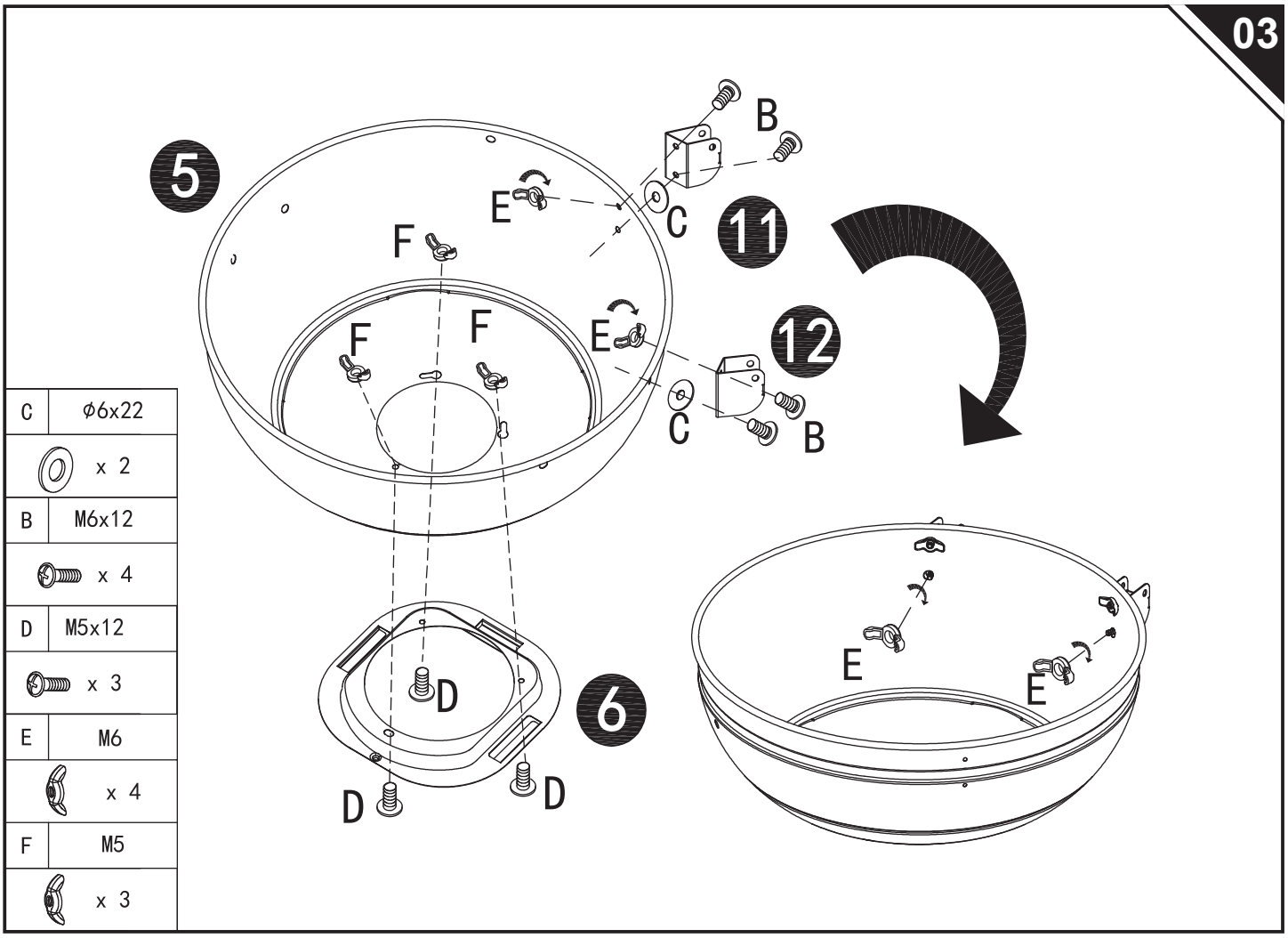
03
5
B
E
C
11
F
F
F
E
12
C
B
E
E
D
6
D
D
C
ϕ6x22
x 2
B
M6x12
x 4
D
M5x12
x 3
E
M6
x 4
F
M5
x 3

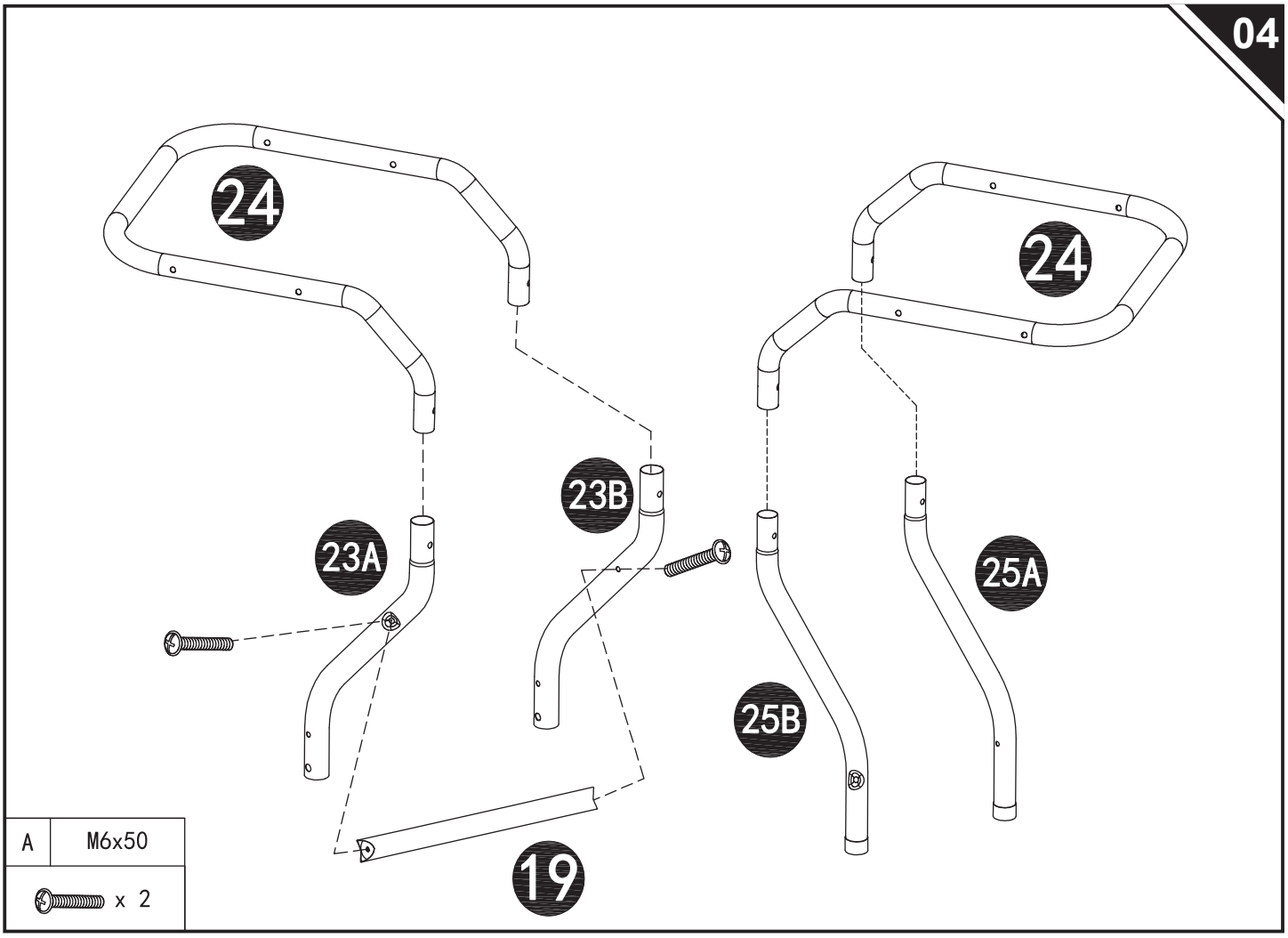
04
24
24
23B
23A
25A
25B
19
A
M6x50
x 2

05

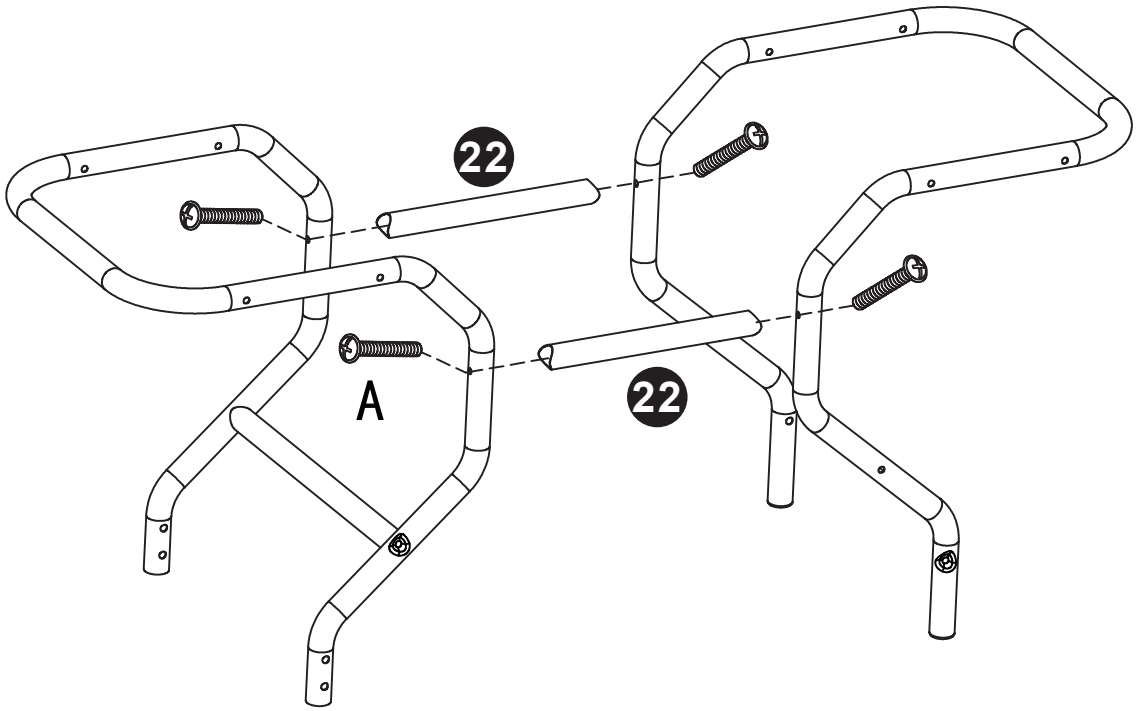

A	M6x50
x 4	

06

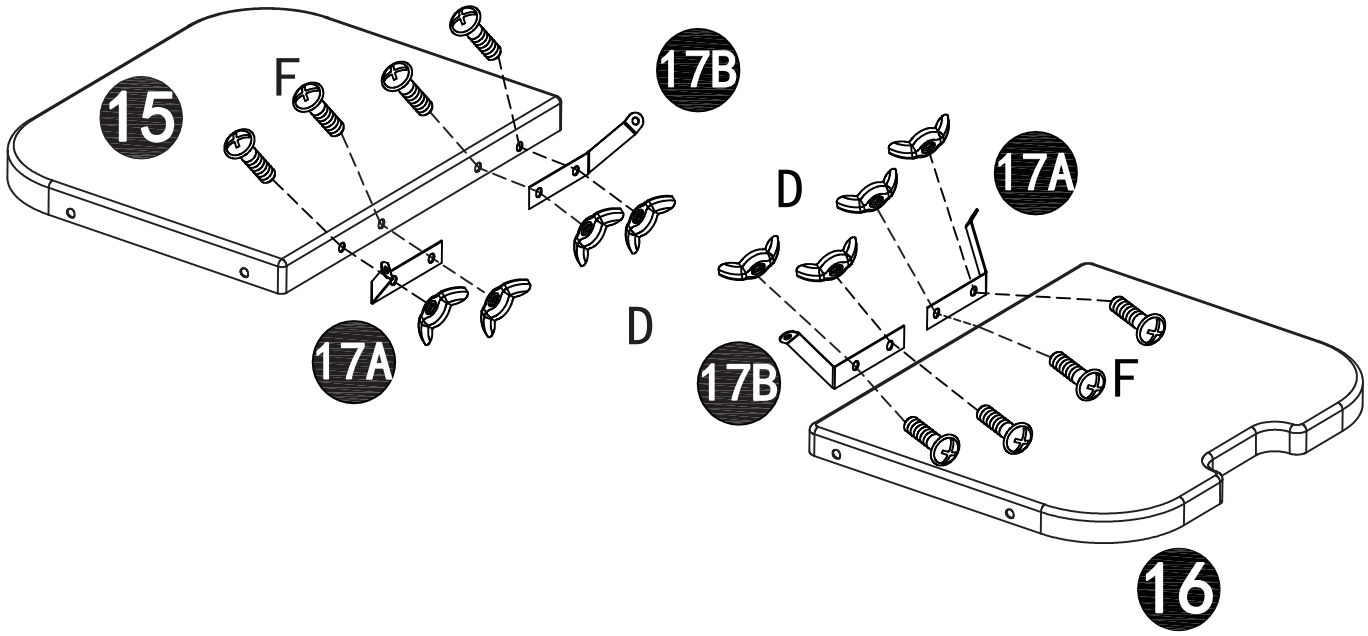

D	M5x12	F	M5
x 8		x 8	

07

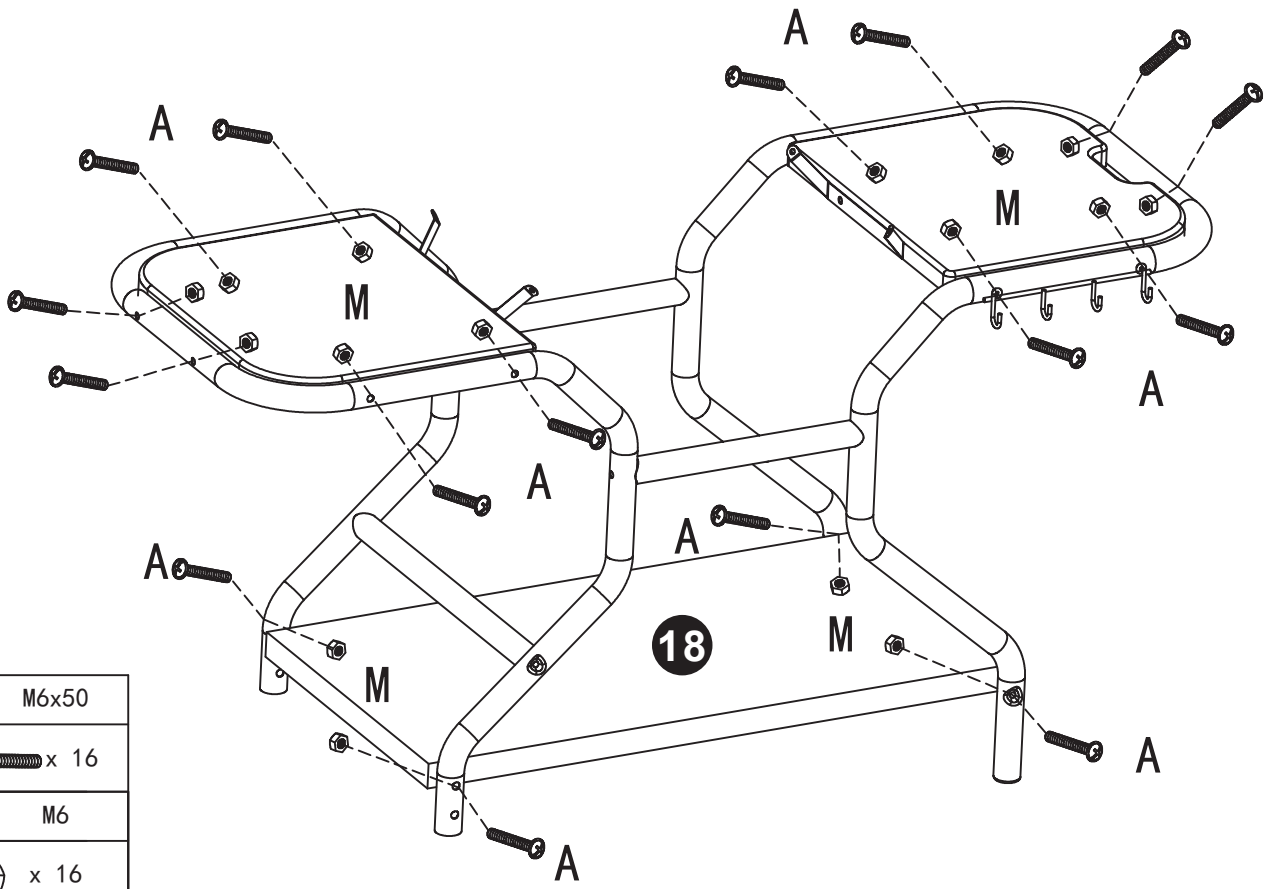

A	M6x50
	x 16
M	M6
	x 16

08

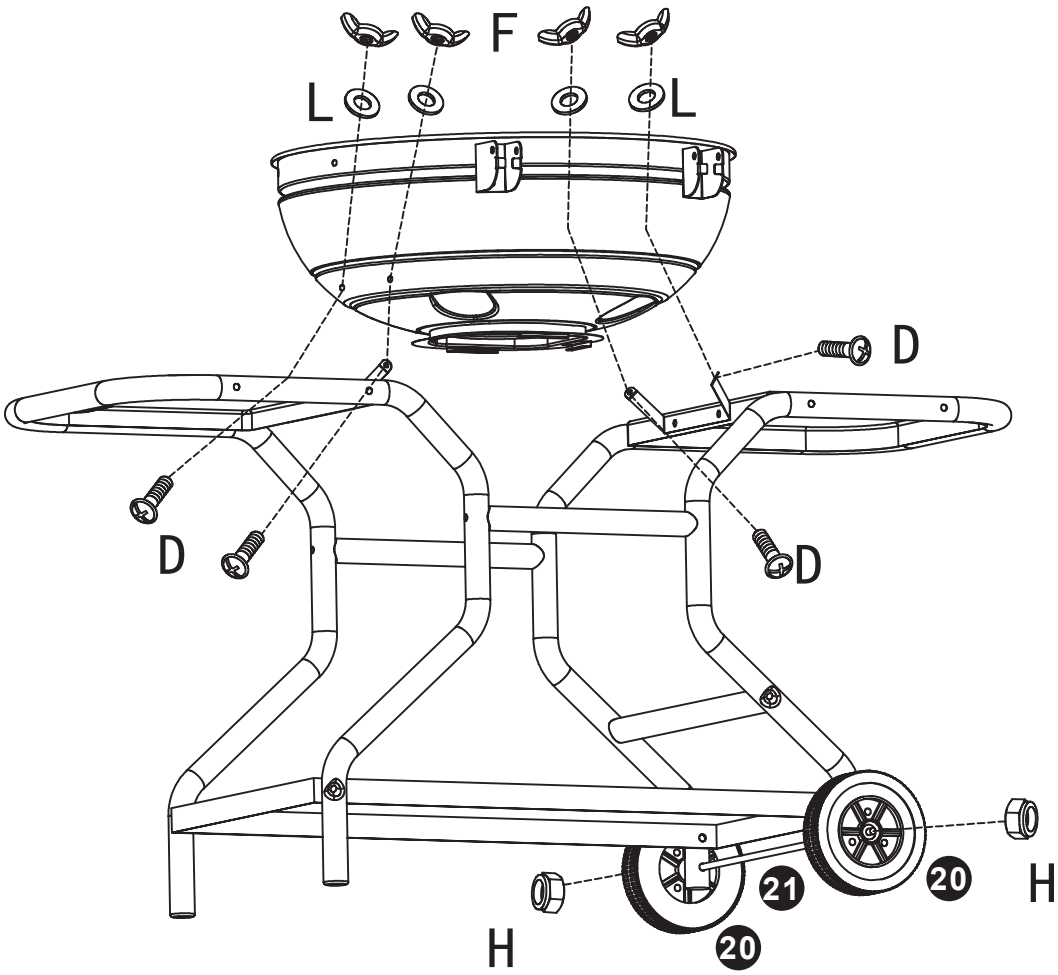

D	M5x12
	x 4
F	M5
	x 4
H	M8
	x 2
L	Φ6x18
	x 4

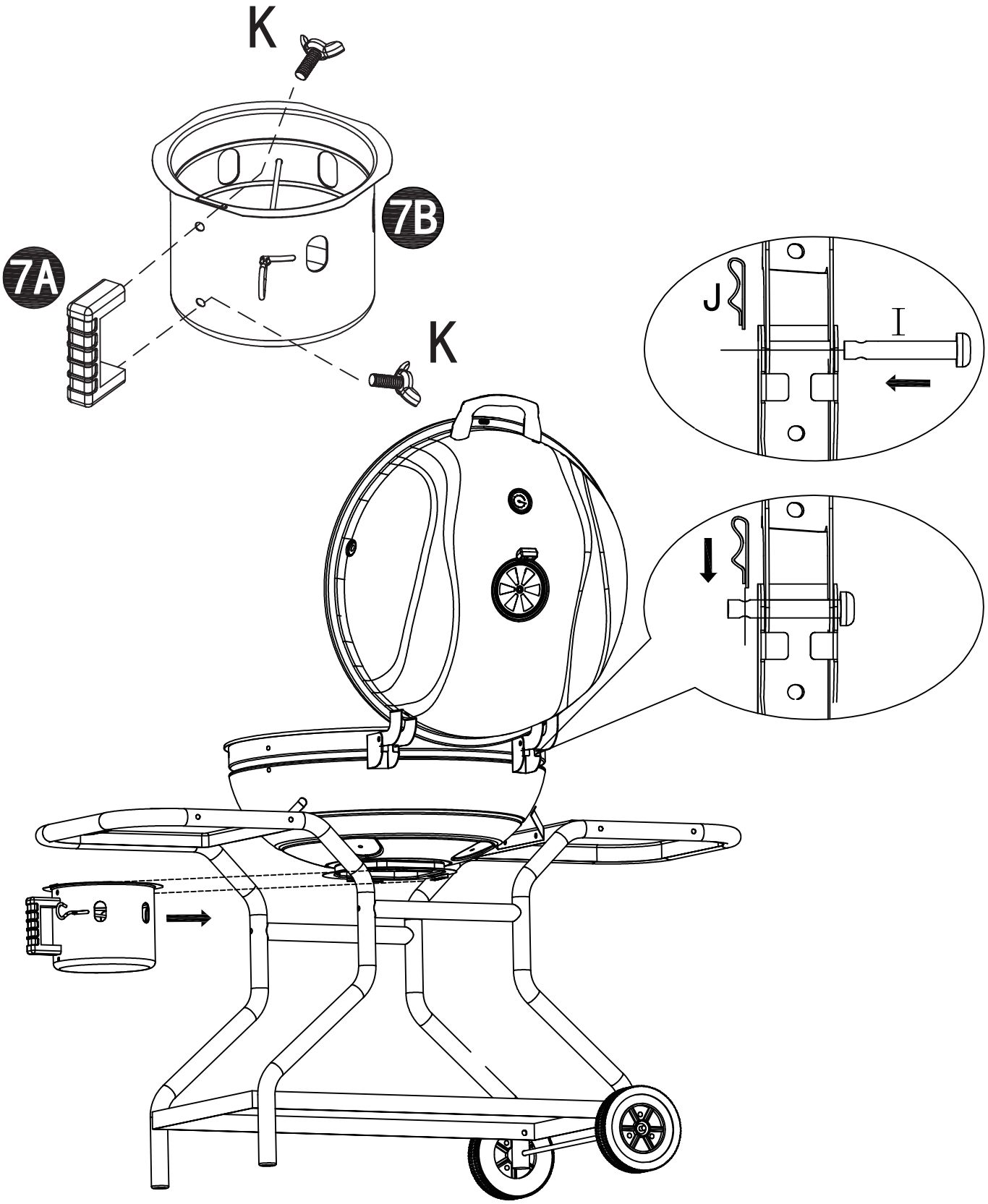

I	ϕ6x40	J	Cotter Pin	K	M6x12
	x 2		x 2		x 2

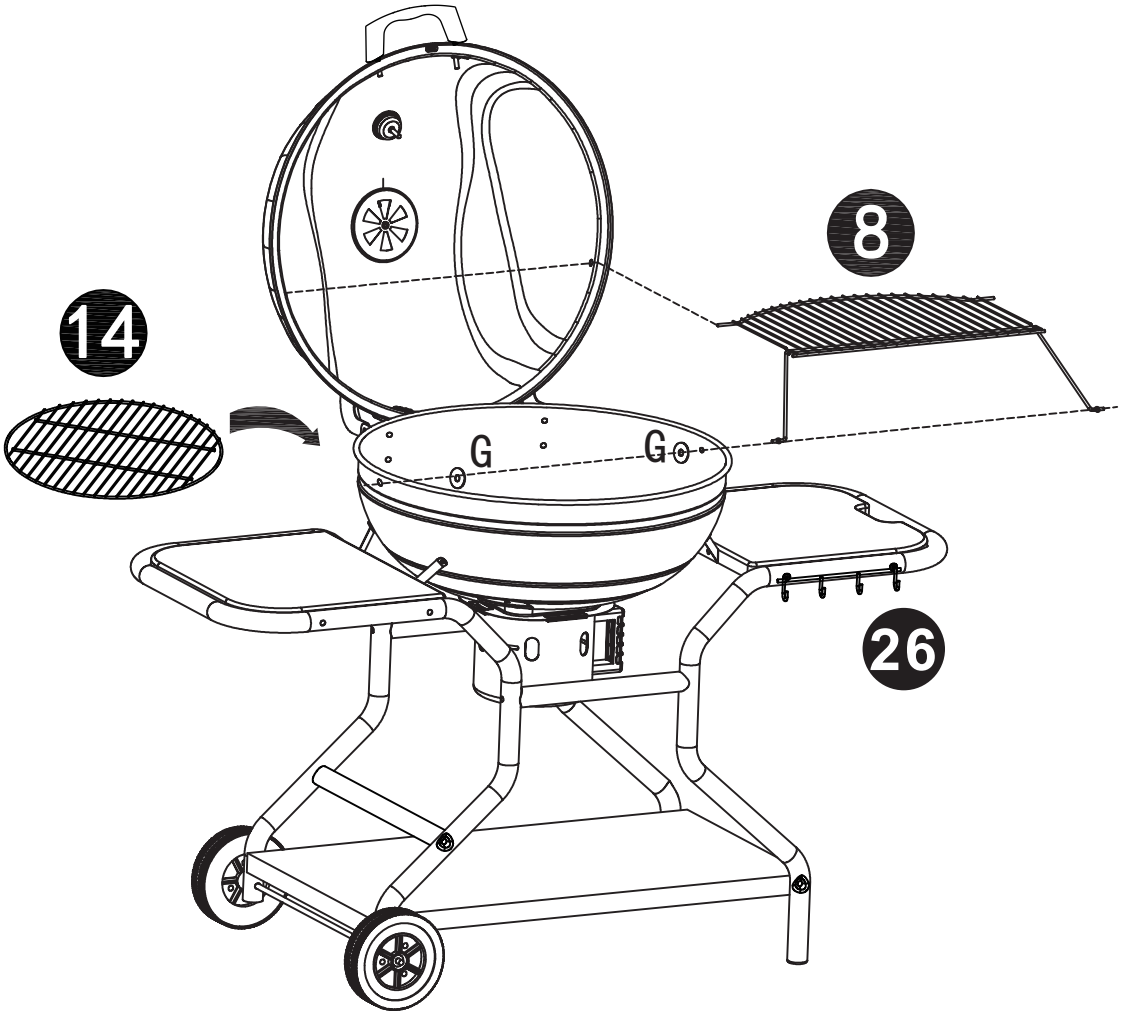

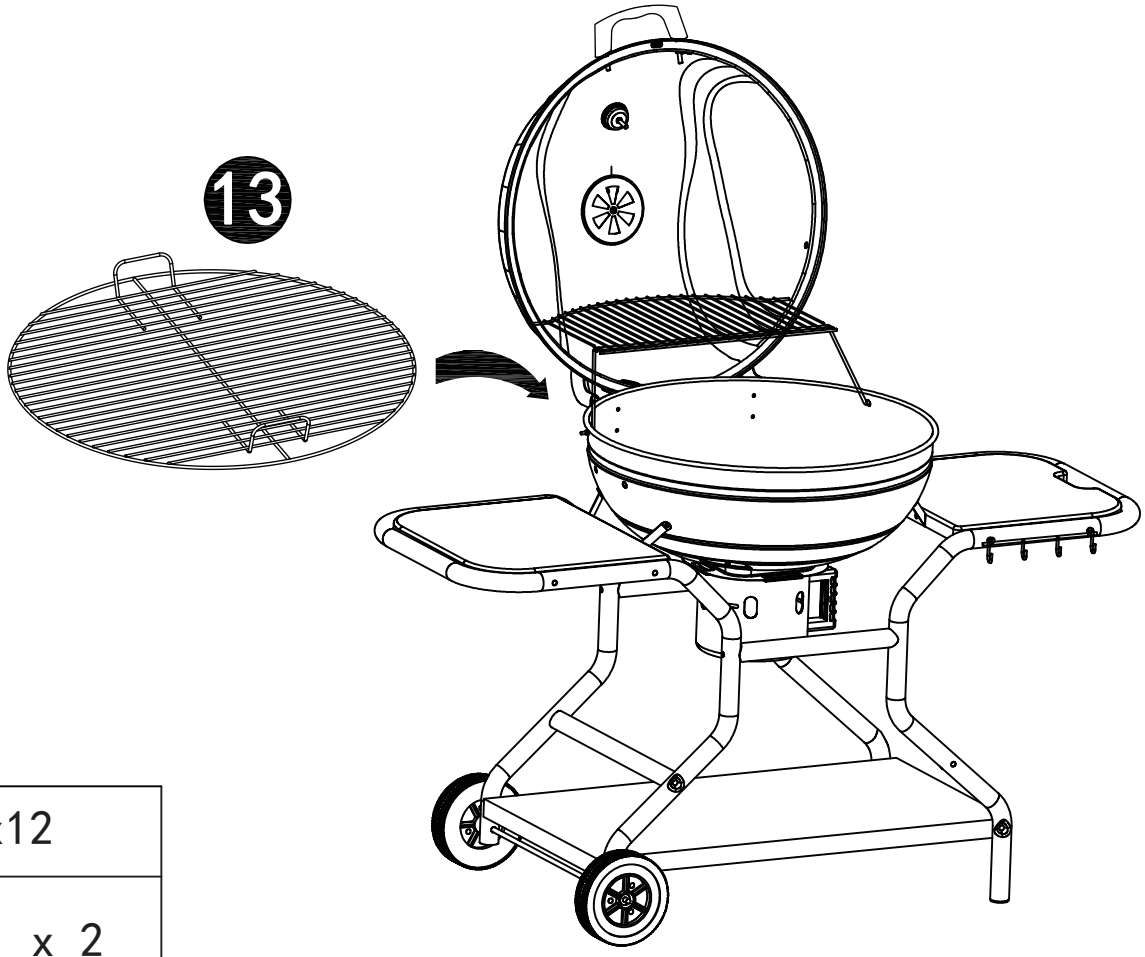

G	ϕ4x12
	x 2

Done

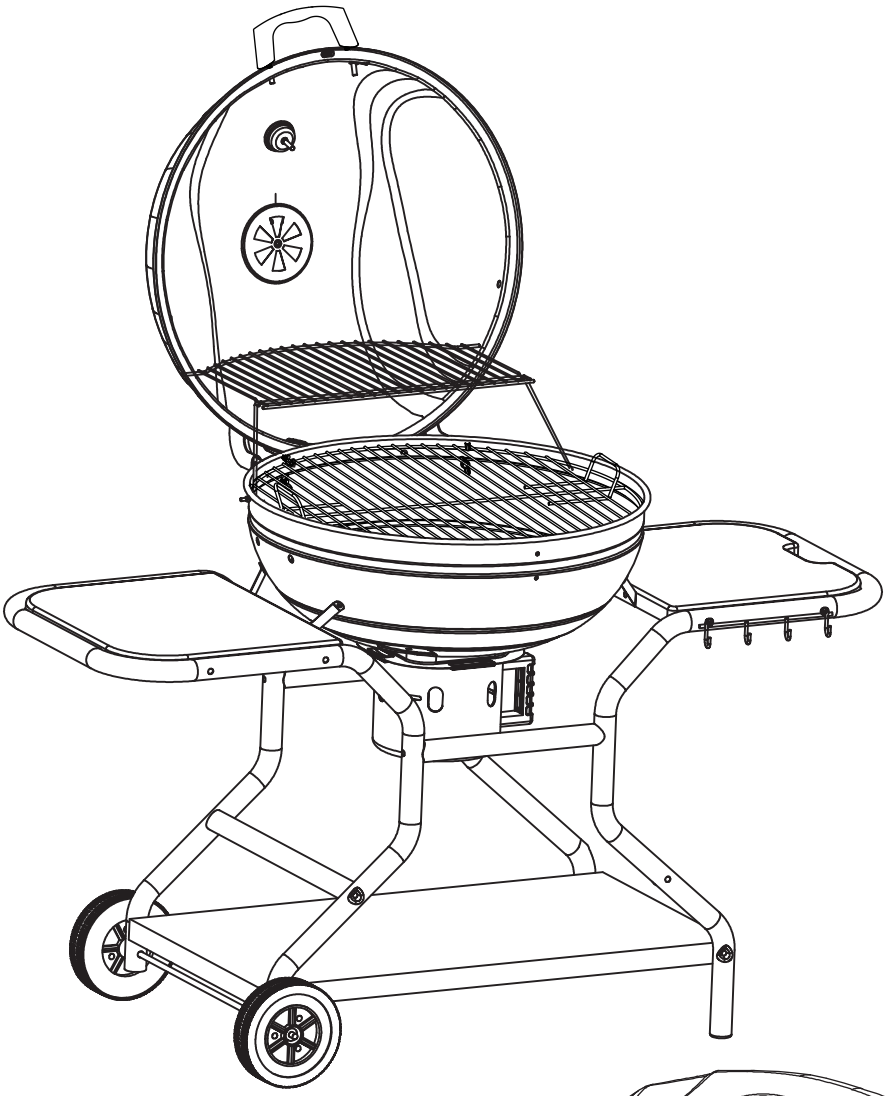

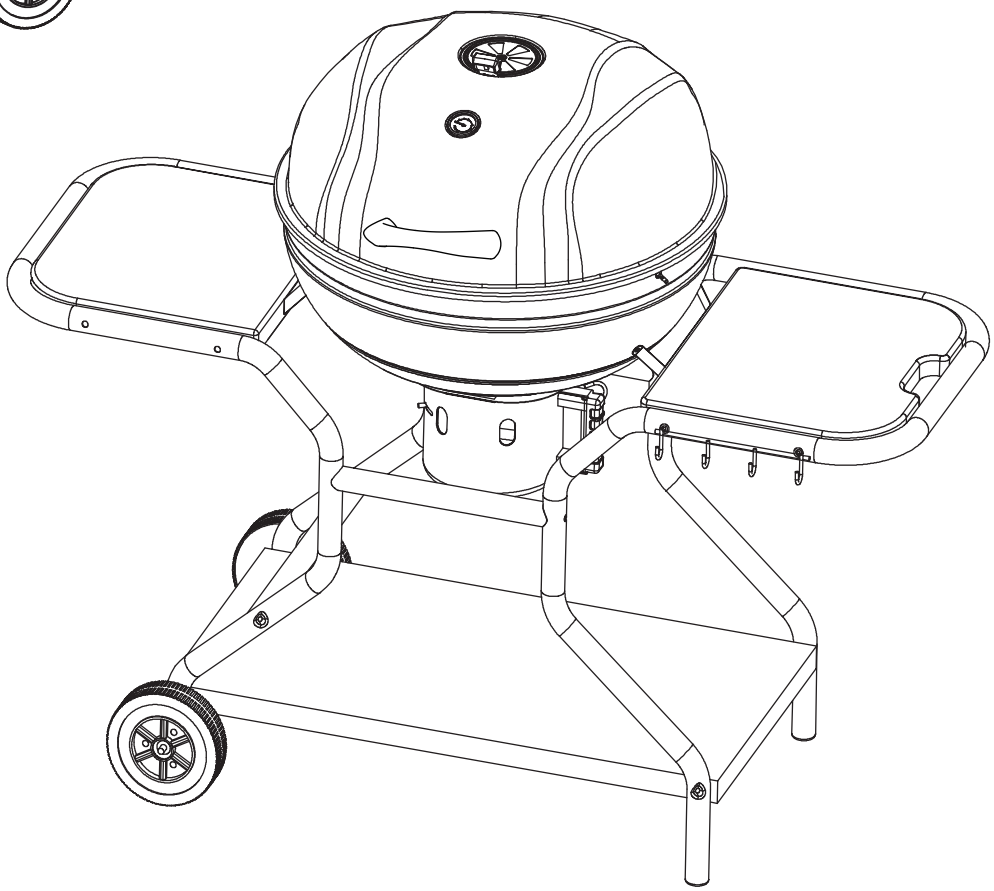

US

If you have any questions, please contact our customer care center, Our contact details are below:

001-877-644-9366

customerservice@aosom.com

Imported by Aosom LLC
7777 Center Ave. Suite 430
Huntington Beach, CA 92647-9998 USA
MADE IN CHINA

CA

If you have any questions, please contact our customer care center, Our contact details are below:

416-792-6088

customerservice@aosom.ca

Imported by Aosom Canada Inc.
Unit 33-1 Sparks Avenue, North York, Ontario, Canada
M2H 2W1
MADE IN CHINA

Si vous avez la moindre question, veuillez contacter notre centre d'assistance à la clientèle,Nos coordonnées sont les suivantes:

416-792-6088

customerservice@aosom.ca

Importé par Aosom Canada Inc.
Unité 33-1 Sparks Avenue, North York, Ontario, Canada M2H 2W1
Fabriqué en Chine

ES

Si tiene alguna pregunta, comuníquese con nuestro Centro de Atención al Cliente,Nuestros datos de contacto son los siguientes:

0034-931294512

atencioncliente@aosom.es

IMPORTADOR/Fabricante/REP:
SPANISH AOSOM, S.L.
C/ROC GROS,Nº15.08550, ELS HOSTALETS DE BALENYÀ, SPAIN.
B66295775
HECHO EN CHINA

Se tiver alguma dúvida, por favor contacte o nosso Centro de Atendimento ao Cliente,Os nossos dados de contacto são os seguintes:

0034-931294512

info@aosom.pt.

UK

If you have any questions, please contact our customer care center, Our contact details are below:

0044-800-240-4004

enquiries@mhstar.co.uk

IMPORTER ADDRESS:
MH STAR UK LTD
1 Northampton Cross Logistics Park
Northampton Cross Road
Northampton
Nn4 9FH
Tel: 0800 240 4050
enquiries@mhstar.co.uk
MADE IN CHINA

DE

Wenn Sie Fragen haben, wenden Sie sich bitte an unser Kundendienstzentrum,Unsere Kontaktdaten stehen unten:

0049-0(40)-87408465

service@aosom.de

ADRESSE DES IMPORTEURE/Hersteller/REP:
MH Handel GmbH
Wendenstraße 309
D-20537 Hamburg
Germany
IN CHINA HERGESTELLT

IT

In caso di dubbio, si prega di contattare il nostro centro assistenza clienti,I nostri dettagli di contatto sono di seguito:

0039-0249471447

clienti@aosom.it

IMPORTATO DA/Produttore/REP:
AOSOM Italy srl
Centro Direzionale Milanofiori
Strada 1 Palazzo F1
20057 Assago (MI)
P.I.: 08567220960
FATTO IN CINA

RO

Importator/Producător/REP:
Aosom Romania SRL
Str. Barbu Mumuleanu, nr. 30-32
Bucuresti, Sector 2
Tel: +40 312294730
clienti@aosom.ro
Fabricat în China

FR

Si vous avez la moindre question, veuillez contacter notre centre d'assistance à la clientèle,Nos coordonnées sont les suivantes:

0033-1-84166106

aosom@mhfrance.fr

Importé par/Fabricant/REP:
MH FRANCE
2 Rue Maurice Hartmann
92130 Issy Les Moulineaux
France
FABRIQUÉ EN CHINE

FR
DONNEZ OU RECYCLEZ
ASSOCIATION OU LIVRAISON OU DÉCHÈTERIE
Adresses sur quefairedemesdechets.fr