US/CA/UK/FR/ES/PT/DE/IT/RO

Outsunny

IN251000072V02

84K-095V00

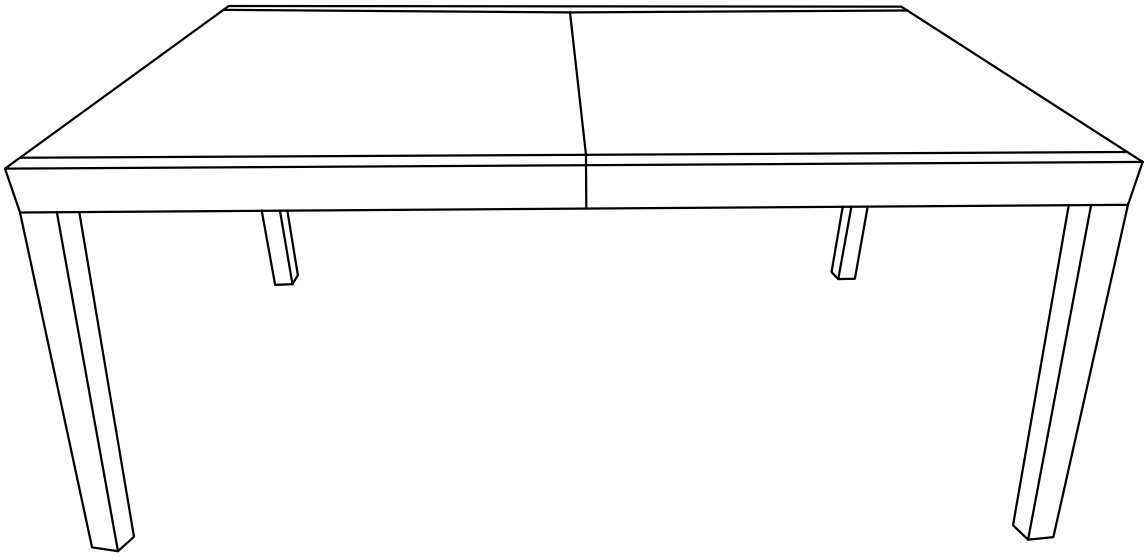

8
STEPS

1 HR

*EN_* IMPORTANT, RETAIN FOR FUTURE REFERENCE: READ CAREFULLY.

*FR_* IMPORTANT:A LIRE ATTENTIVEMENT ET À CONSERVER POUR CONSULTATION ULTÉRIEURE.

*ES_* IMPORTANTE, LEA Y GUARDE PARA FUTURAS REFERENCIAS.

*PT_* IMPORTANTE: LEIA ATENTAMENTE E GUARDE PARA CONSULTA FUTURA.

*DE_* WICHTIG! SORGFÄLTIG LESEN UND FÜR SPÄTER NACHSCHLAGEN AUFBEWAHREN.

IT _ IMPORTANTE! CONSERVARE IL PRESENTE MANUALE PER FUTURO RIFERIMENTO E LEGGERLO ATTENTAMENTE.

*RO_* IMPORTANT: CITIȚI CU ATENȚIE ȘI PĂSTRAȚI PENTRU CONSULTARE VIITOARE.

EN

IMPORTANT, RETAIN FOR FUTURE REFERENCE: READ CAREFULLY.

Only outdoor domestic use.

Assembly Instructions (If Applicable):
• Unpack all components and check against the parts list: [e.g., tabletop, legs, screws, etc.].
• Attach the legs to the tabletop using the provided screws and tools, following the numbered steps in the enclosed diagram.
• Ensure all connections are secure and stable before use.
• Do not overtighten screws to avoid damaging the frame.

Care and Maintenance Instructions:
• Clean the table with a soft, damp cloth and mild soap. Avoid abrasive cleaners or harsh chemicals that may damage the surface.
• Store in a dry, shaded area when not in use to prevent weather-related wear.
• Inspect regularly for signs of damage or wear; do not use if structural integrity is compromised.

Warning (If Applicable):
For tables with a parasol hole: This table includes a hole for a parasol. However, it is not designed to support a parasol on its own. Always use a parasol with a suitable weighted base to ensure stability and prevent tipping. Failure to do so may result in damage or injury.

FR

IMPORTANT: A LIRE ATTENTIVEMENT ET À CONSERVER POUR CONSULTATION ULTÉRIEURE

Usage domestique extérieur uniquement.

Instructions de montage (si applicable) :
• Déballez tous les composants et vérifiez-les par rapport à la liste des pièces : [par ex., plateau, pieds, vis, etc.].
• Fixez les pieds au plateau à l'aide des vis et outils fournis, en suivant les étapes numérotées du schéma inclus.
• Assurez-vous que toutes les connexions sont sécurisées et stables avant utilisation.
• Ne vissez pas trop fort pour éviter d'endommager le cadre.

Instructions d'entretien et de maintenance :
• Nettoyez la table avec un chiffon doux et humide et du savon doux. Évitez les nettoyants abrasifs ou les produits chimiques agressifs qui pourraient endommager la surface.
• Rangez-la dans un endroit sec et ombragé lorsqu'elle n'est pas utilisée pour éviter l'usure liée aux intempéries.
• Inspectez régulièrement pour détecter tout signe de dommage ou d'usure ; n'utilisez pas la table si son intégrité structurelle est compromise.

ATTENTION (si applicable) :
Pour les tables avec un trou pour parasol : Cette table comporte un trou pour un parasol. Cependant, elle n'est pas conçue pour supporter un parasol seule. Utilisez toujours un parasol avec une base lestée appropriée pour garantir la stabilité et éviter qu'il ne bascule. Ne pas respecter cette consigne peut entraîner des dommages ou des blessures.

ES

IMPORTANTE – CONSERVE ESTE MANUAL PARA CONSULTAS FUTURAS

Uso doméstico en exteriores únicamente.

Instrucciones de montaje (si aplica):
• Desembale todos los componentes y verifíquelos con la lista de piezas: [por ejemplo, tablero, patas, tornillos, etc.].
• Fije las patas al tablero utilizando los tornillos y herramientas proporcionados, siguiendo los pasos numerados del diagrama adjunto.
• Asegúrese de que todas las conexiones estén seguras y estables antes de usar.
• No apriete los tornillos en exceso para evitar dañar el marco.

Instrucciones de cuidado y mantenimiento:
• Limpie la mesa con un paño suave y húmedo y jabón suave. Evite limpiadores abrasivos o productos químicos agresivos que puedan dañar la superficie.
• Guárdela en un lugar seco y sombreado cuando no esté en uso para prevenir el desgaste relacionado con el clima.
• Inspeccione regularmente en busca de signos de daño o desgaste; no la use si la integridad estructural está comprometida.

Advertencia (si aplica):
Para mesas con orificio para sombrilla: Esta mesa incluye un orificio para una sombrilla. Sin embargo, no está diseñada para soportar una sombrilla por sí sola. Siempre use una sombrilla con una base pesada adecuada para garantizar la estabilidad y evitar que se vuelque. No seguir esta indicación puede resultar en daños o lesiones.

PT

IMPORTANTE – GUARDE ESTE MANUAL PARA CONSULTAS FUTURAS

Apenas para uso doméstico no exterior.

Instruções de montagem (se aplicável):
• Desembale todos os componentes e verifique-os com a lista de peças: [por exemplo, tampo, pernas, parafusos, etc.].
• Fixe as pernas ao tampo usando os parafusos e ferramentas fornecidos, seguindo os passos numerados no diagrama anexado.
• Certifique-se de que todas as conexões estejam seguras e estáveis antes de usar.
• Não aperte os parafusos excessivamente para evitar danificar a estrutura.

Instruções de cuidado e manutenção:
• Limpe a mesa com um pano macio e úmido e sabão neutro. Evite limpadores abrasivos ou produtos químicos agressivos que possam danificar a superfície.
• Guarde-a em um local seco e sombreado quando não estiver em uso para evitar desgaste relacionado ao clima.
• Inspecione regularmente em busca de sinais de danos ou desgaste; não use a mesa se a integridade estrutural estiver comprometida.

Aviso (se aplicável):
Para mesas com orifício para guarda-sol: Esta mesa inclui um orifício para um guarda-sol. No entanto, não foi projetada para suportar um guarda-sol sozinha. Sempre use um guarda-sol com uma base pesada adequada para garantir estabilidade e evitar que tombe. Não seguir essa instrução pode resultar em danos ou ferimentos.

DE

WICHTIG! SORGFÄLTIG LESEN UND ZUM SPÄTEREN NACHSCHLAGEN AUFBEWAHREN.

Nur für den privaten Außenbereich bestimmt.

Montageanleitung (falls zutreffend):
• Packen Sie alle Komponenten aus und überprüfen Sie sie anhand der Teileliste: [z. B. Tischplatte, Beine, Schrauben usw.].
• Befestigen Sie die Beine an der Tischplatte mit den mitgelieferten Schrauben und Werkzeugen, indem Sie den nummerierten Schritten im beiliegenden Diagramm folgen.
• Stellen Sie sicher, dass alle Verbindungen sicher und stabil sind, bevor Sie den Tisch verwenden.
• Ziehen Sie die Schrauben nicht zu fest an, um Schäden am Rahmen zu vermeiden.

Pflege- und Wartungsanweisungen:
• Reinigen Sie den Tisch mit einem weichen, feuchten Tuch und milder Seife. Vermeiden Sie abrasive Reiniger oder aggressive Chemikalien, die die Oberfläche beschädigen könnten.
• Lagern Sie ihn bei Nichtgebrauch an einem trockenen, schattigen Ort, um witterungsbedingten Verschleiß zu verhindern.
• Überprüfen Sie regelmäßig auf Anzeichen von Schäden oder Verschleiß; verwenden Sie den Tisch nicht, wenn die strukturelle Integrität beeinträchtigt ist.

ACHTUNG (falls zutreffend):
Für Tische mit einem Sonnenschirmloch: Dieser Tisch hat ein Loch für einen Sonnenschirm. Er ist jedoch nicht dafür ausgelegt, einen Sonnenschirm allein zu tragen. Verwenden Sie immer einen Sonnenschirm mit einer geeigneten, beschwerten Basis, um Stabilität zu gewährleisten und ein Umkippen zu verhindern. Bei Nichtbeachtung kann es zu Schäden oder Verletzungen kommen.

IT

IMPORTANTE!CONSERVAREILPRESENTE MANUALE PER FUTURO RIFERIMENTO E LEGGERLO ATTENTAMENTE.

Solo per uso domestico esterno.

Istruzioni di montaggio (se applicabile):
• Disimballare tutti i componenti e controllarli rispetto alla lista delle parti: [ad es. piano del tavolo, gambe, viti, ecc.].
• Fissare le gambe al piano del tavolo utilizzando le viti e gli strumenti forniti, seguendo I passaggi numerati nel diagramma allegato.
• Assicurarsi che tutte le connessioni siano sicure e stabili prima dell'uso.
• Non stringere eccessivamente le viti per evitare di danneggiare la struttura.

Istruzioni per la cura e la manutenzione:
• Pulire il tavolo con un panno morbido e umido e sapone delicato. Evitare detergenti abrasivi o prodotti chimici aggressivi che potrebbero danneggiare la superficie.
• Conservarlo in un luogo asciutto e ombreggiato quando non in uso per prevenire l'usura dovuta alle intemperie.
• Ispezionare regolarmente per rilevare segni di danni o usura; non utilizzare il tavolo se l'integrità strutturale è compromessa.

Avvertenza (se applicabile):
Per tavoli con foro per ombrellone: Questo tavolo include un foro per un ombrellone. Tuttavia, non è progettato per sostenere un ombrellone da solo. Utilizzare sempre un ombrellone con una base adeguatamente zavorrata per garantire stabilità e prevenire ribaltamenti. La mancata osservanza di questa indicazione può causare danni o lesioni.

RO

IMPORTANT, PĂSTRAȚI PENTRU REFERINȚE VIITOARE: CITIȚI CU ATENȚIE.

Doar pentru uz casnic în exterior.

Instrucțiuni de asamblare (dacă este cazul):
• Despachetați toate componentele și verificați-le conform listei de piese: [de ex.: blatul mesei, picioarele, șuruburile etc.].
• Fixați picioarele de blatul mesei folosind șuruburile și uneltele furnizate, respectând pașii numerotați din schema inclusă.
• Înainte de utilizare, asigurați-vă că toate conexiunile sunt sigure și stabile.
• Nu strângeți excesiv șuruburile pentru a evita deteriorarea cadrului.

Instrucțiuni de îngrijire și întreținere:
• Curățați masa cu o cârpă moale, umedă și săpun delicat. Evitați produsele abrazive sau substanțele chimice dure care ar putea deteriora suprafața.
• Atunci când nu este folosită, depozitați masa într-un loc uscat și ferit de soare pentru a preveni deteriorarea cauzată de intemperii.
• Inspectați periodic produsul pentru eventuale semne de deteriorare sau uzură; nu îl utilizați dacă integritatea sa structurală este compromisă.

Avertisment (dacă este cazul):
Pentru mesele cu gaură pentru umbrelă: Această masă include o gaură destinată unei umbrele. Cu toate acestea, ea nu este concepută pentru a susține singură o umbrelă. Utilizați întotdeauna o umbrelă cu o bază adecvată, prevăzută cu greutăți, pentru a asigura stabilitatea și a preveni răsturnarea. Nerespectarea acestei instrucțiuni poate duce la deteriorarea produsului sau la rănirea persoanelor.

If fasteners are present

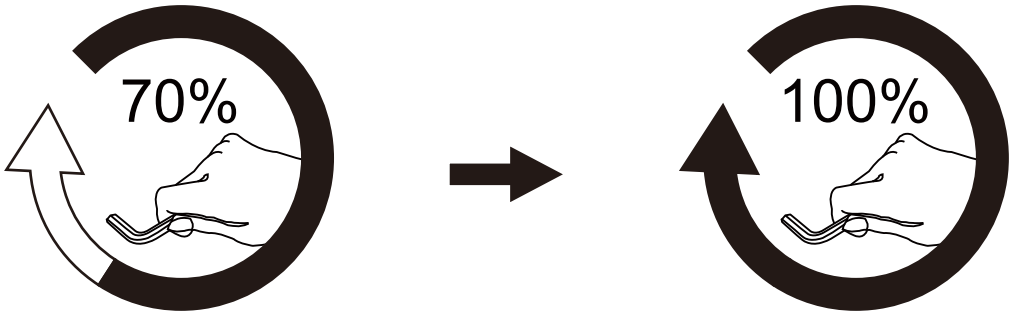

EN_ Do not tighten bolts fully until all parts are connected!
FR_ Ne serrez pas les boulons à fond tant que toutes les pièces ne sont pas connectées!
ES_ No apriete los tornillos completamente hasta que todas las partes están conectadas!
PT_ Não apertar completamente os parafusos até que todas as peças estejam encaixadas!
DE_ Ziehen Sie die Schrauben erst fest an, wenn alle Teile verbunden sind!
IT_ Non serrare completamente i bulloni fino a tutte le parti non sono ancora collegate!
RO_ Nu strângeți complet șuruburile până când toate piesele nu sunt conectate!

PARTS

A x 1

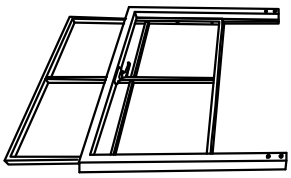

B x 1

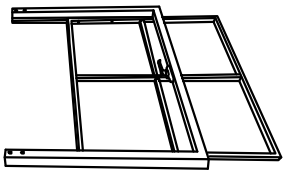

D x 1

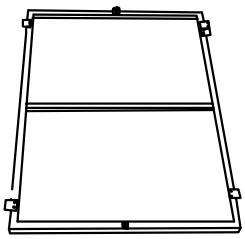

E x 2

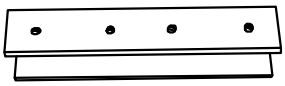

F x 4

G x 4

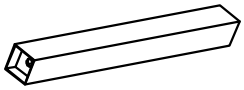

HARDWARE

H x 4

I x 4

J x 4

K x 4

L x 1

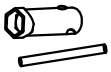

M x 4

N x 8
M4

O x10
M6
+1(spare)

P x 2
1MM

S x10
M6*15
+1(spare)

T x 1
M6

U x 1

01

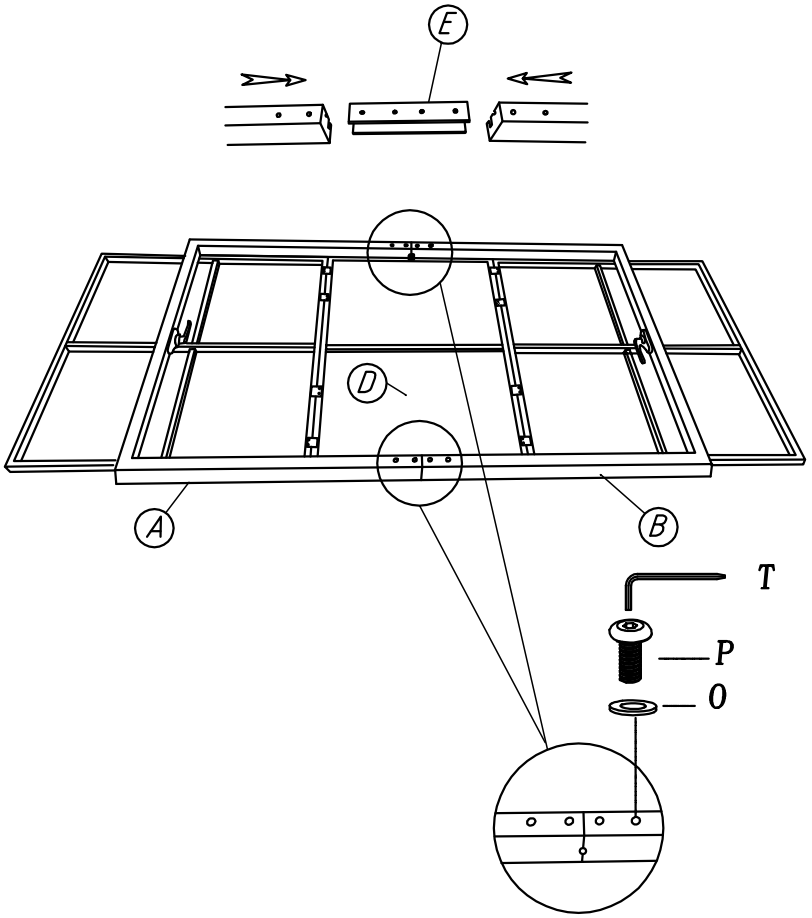

02

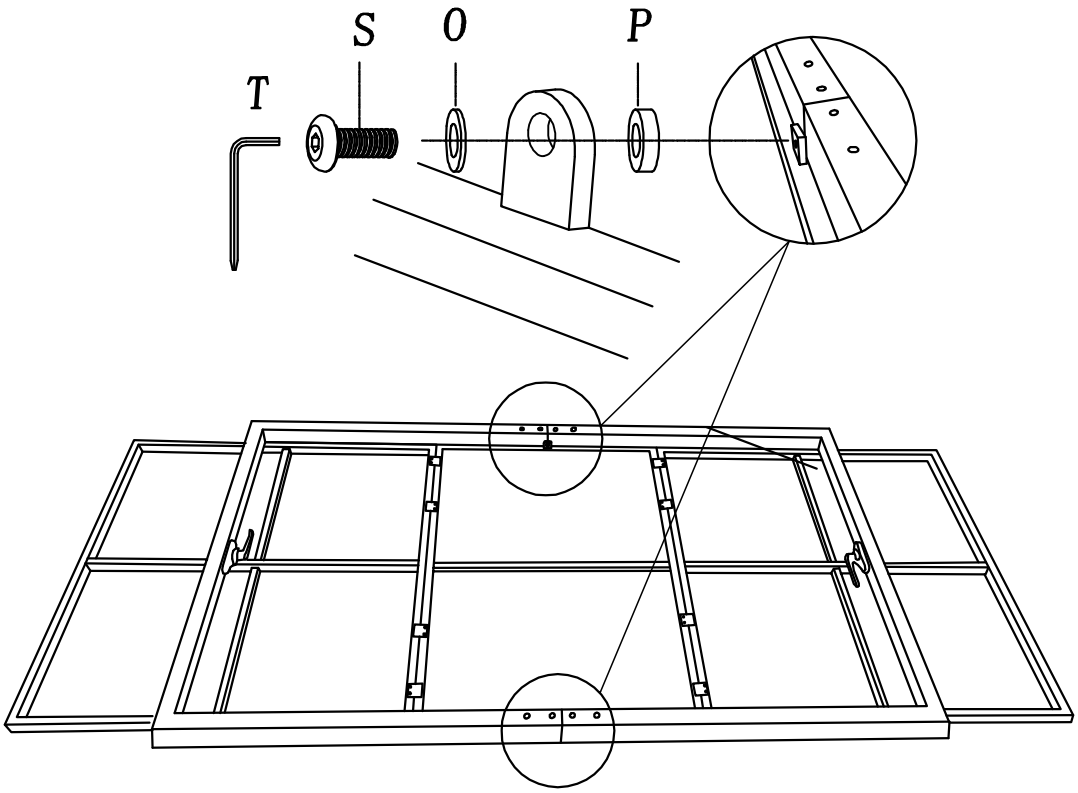

03

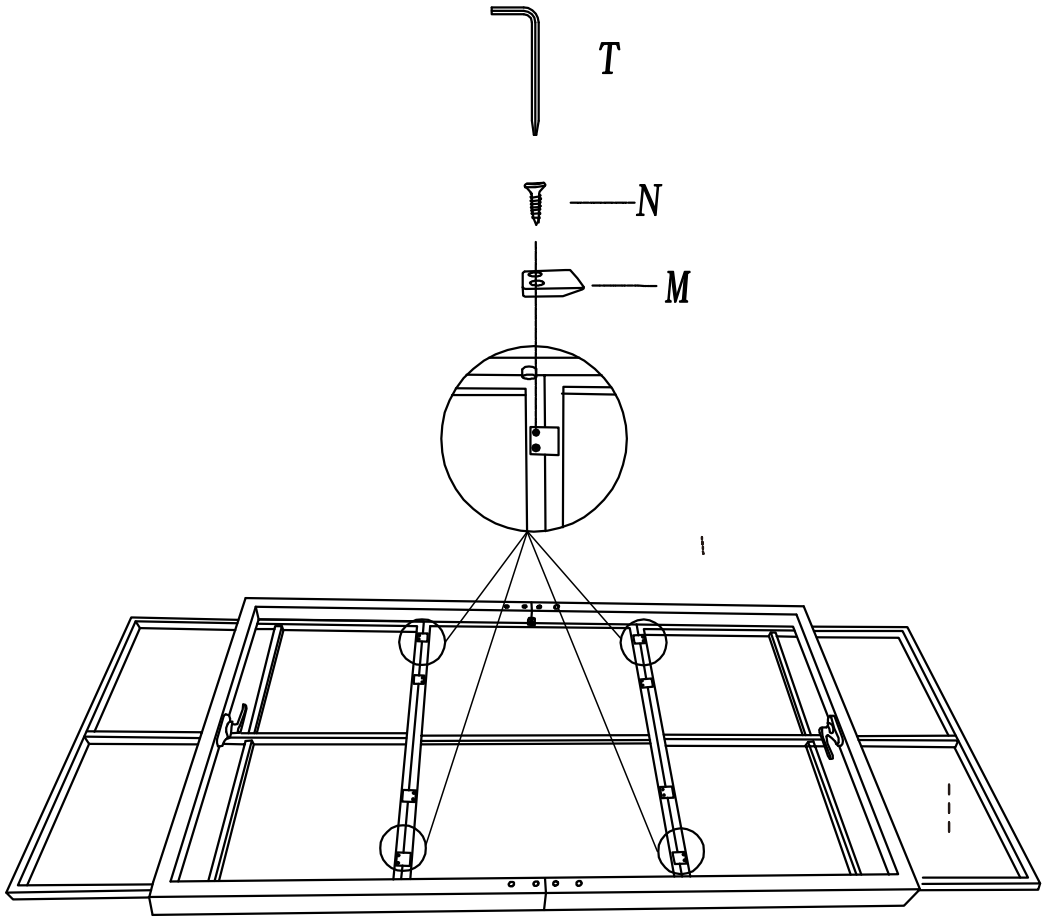

04

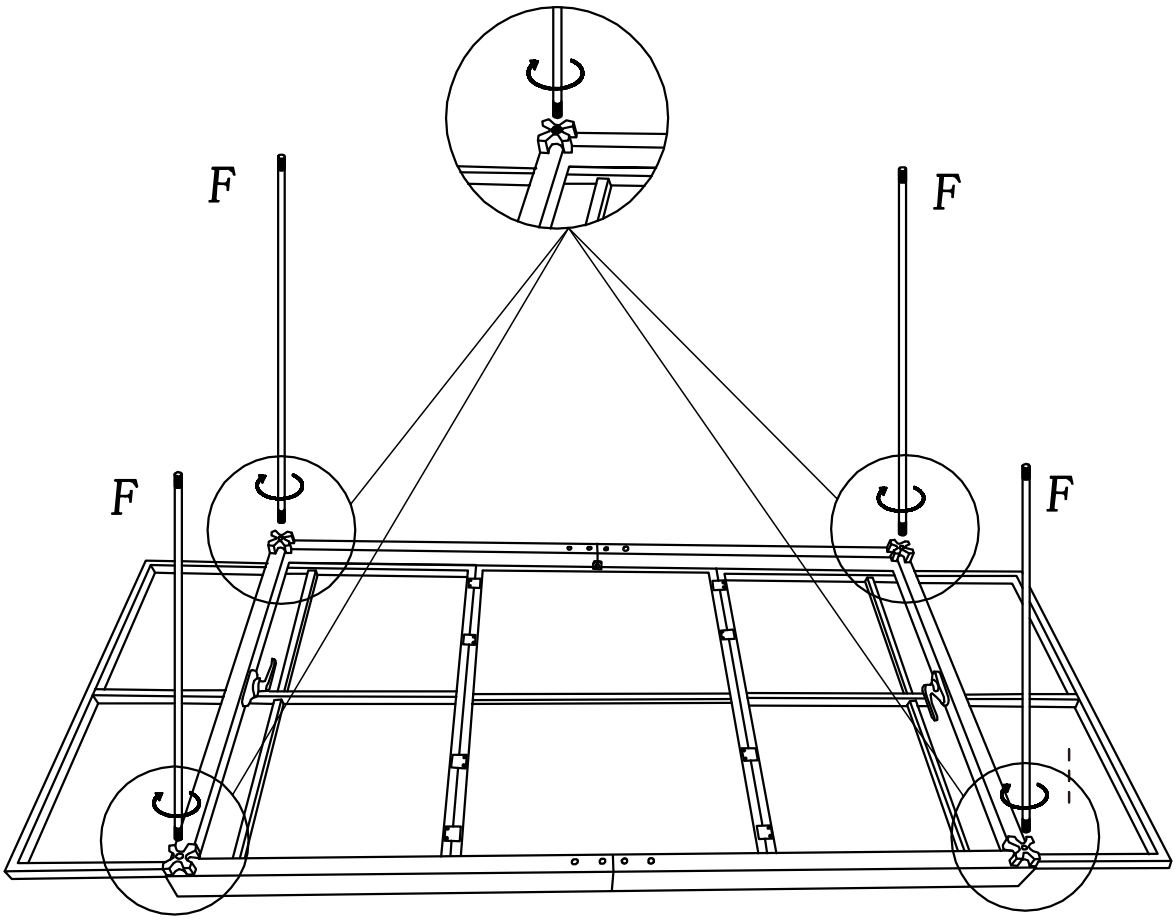

05

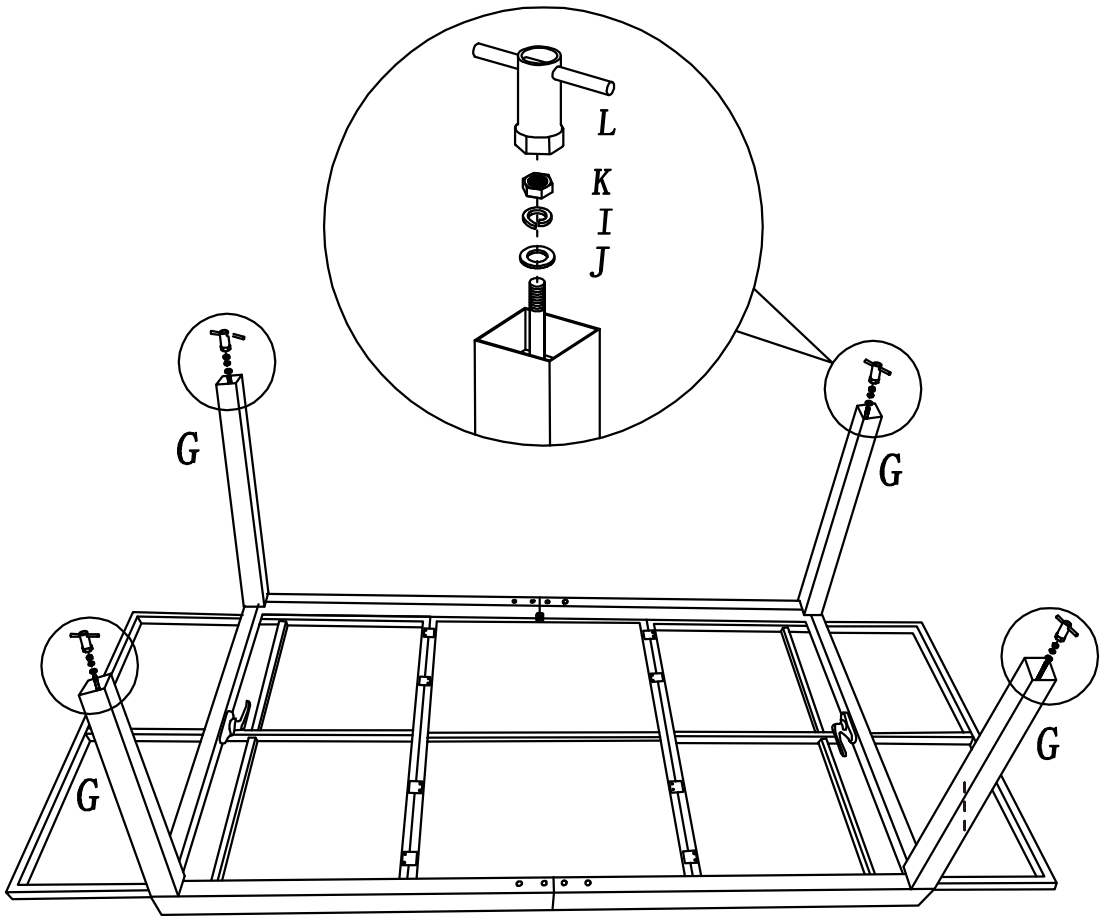

06

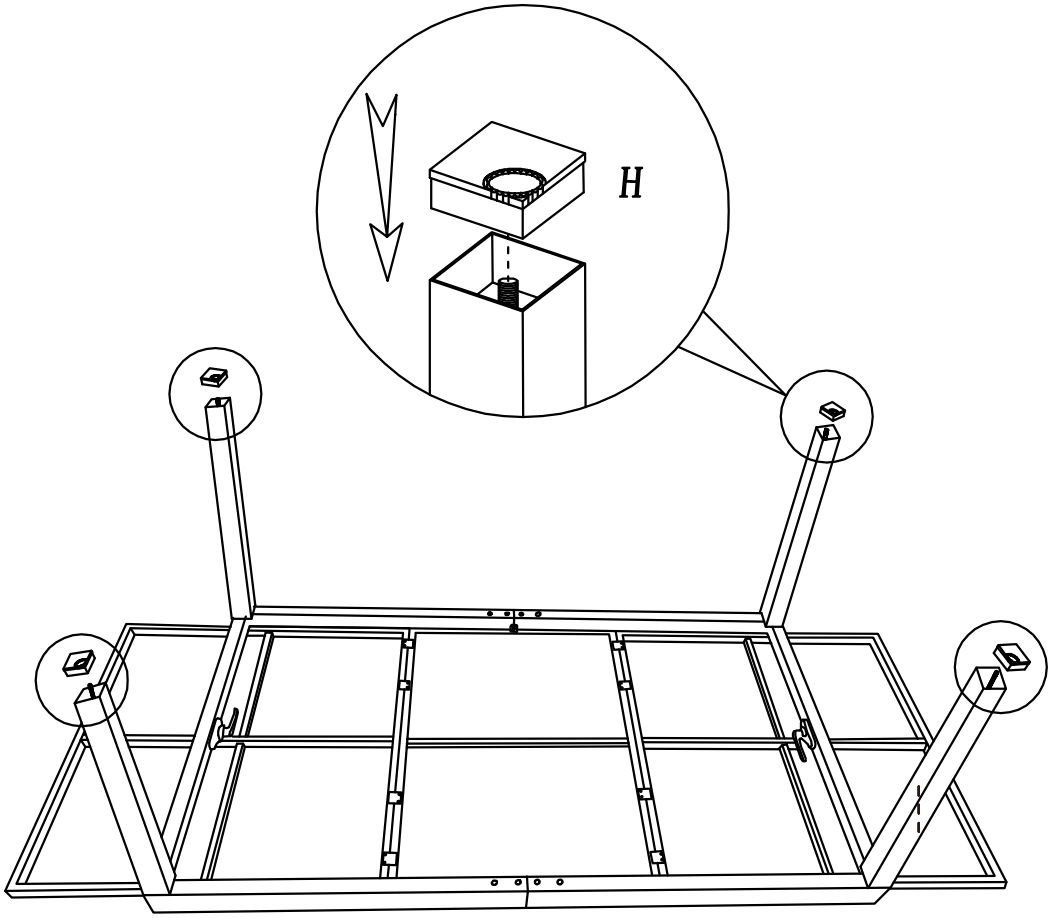

07

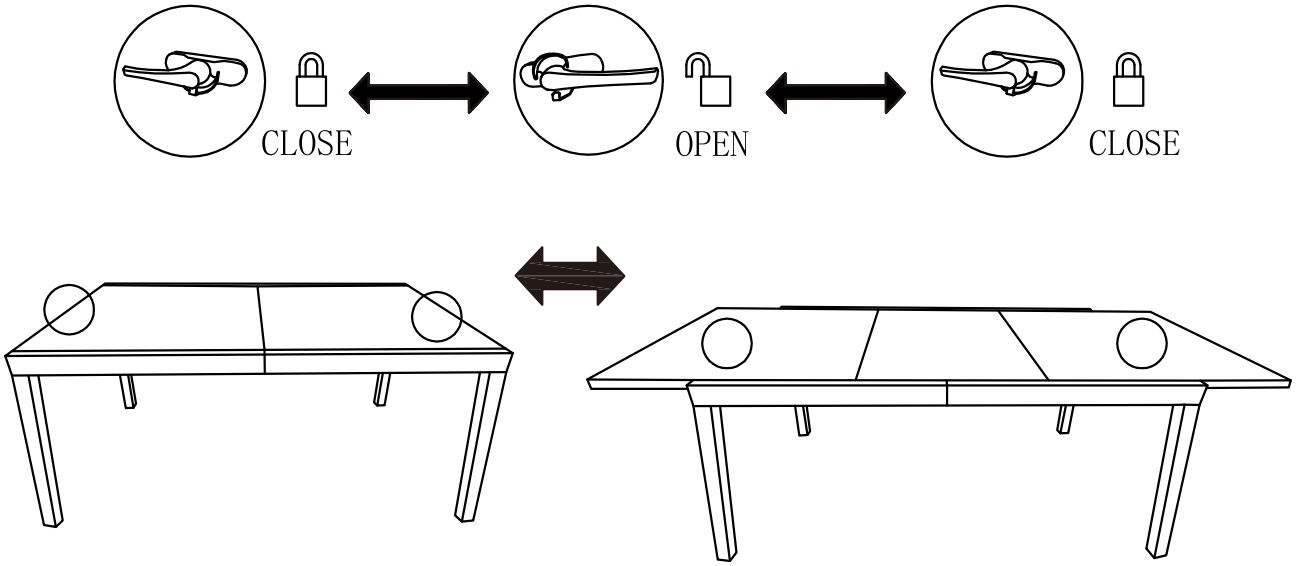

Done

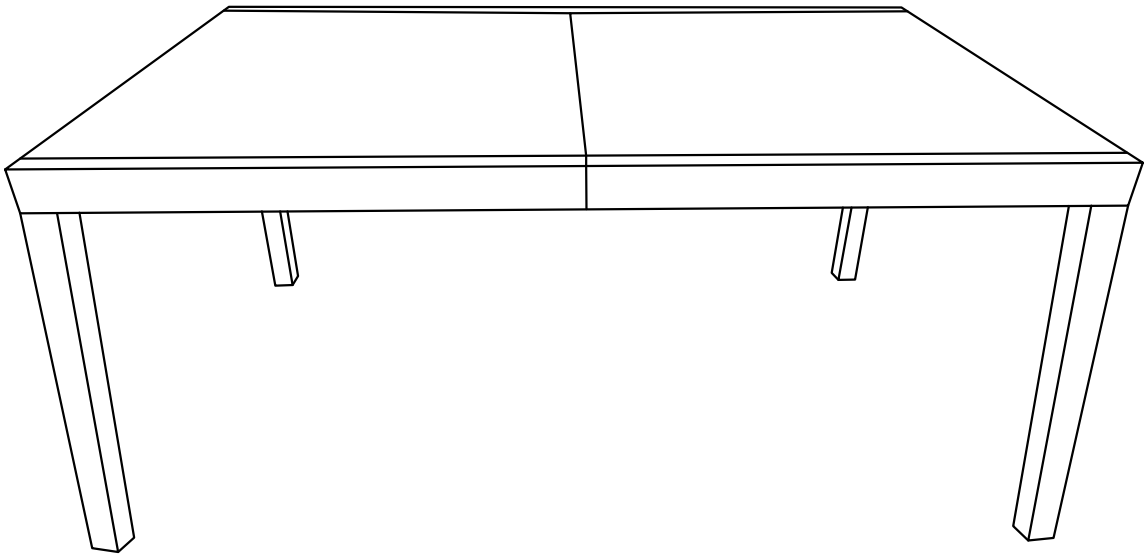

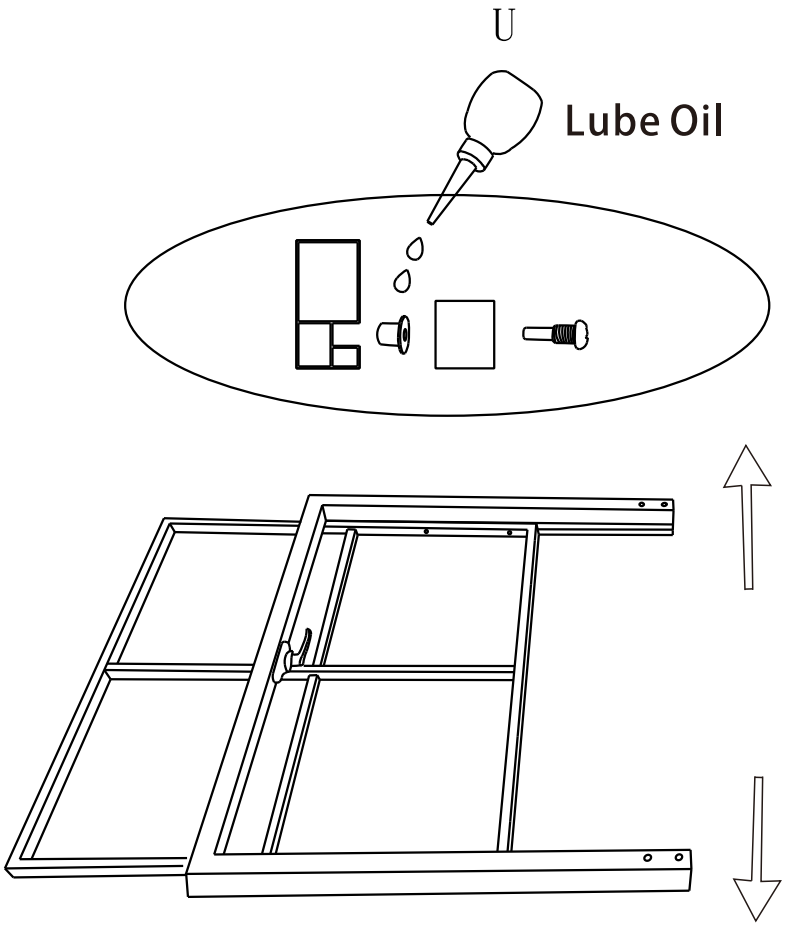

EN_ When assembling the plastic pulley (Q), the table frame needs to be pried open slightly.
After installation, apply lubricating oil to the pulley (lubricating oil is included in the accessories) to reduce friction.
FR_ Lors du montage de la poulie en plastique (Q), il est nécessaire d'écarter légèrement le cadre de la table.
Après l'installation, appliquez de l'huile lubrifiante sur la poulie (l'huile lubrifiante est fournie dans les accessoires) afin de réduire la friction.
ES_ Al montar la polea de plástico (Q), es necesario abrir ligeramente el bastidor de la mesa.
Después de la instalación, aplique aceite lubricante a la polea (el aceite lubricante se incluye en los accesorios) para reducir la fricción.
PT_ Ao montar a polia de plástico (Q), a estrutura da mesa precisa ser ligeiramente aberta com uma alavanca.
Após a instalação, aplique óleo lubrificante na polia (o óleo lubrificante está incluído nos acessórios) para reduzir o atrito.
DE_ Beim Zusammenbau der Kunststoffrolle (Q) muss der Tischrahmen leicht aufgebogen werden.
Tragen Sie nach der Installation Schmieröl auf die Rolle auf (Schmieröl ist im Zubehör enthalten), um die Reibung zu verringern.
IT_ Durante il montaggio della puleggia in plastica (Q), è necessario aprire leggermente il telaio del tavolo.
Dopo l'installazione, applicare olio lubrificante alla puleggia (l'olio lubrificante è incluso negli accessori) per ridurre l'attrito.
RO_ La asamblarea scripetului din plastic (Q), cadrul mesei trebuie deschis ușor.
După instalare, aplicați ulei lubrifiant pe scripet (uleiul lubrifiant este inclus în accesorii) pentru a reduce frecarea.

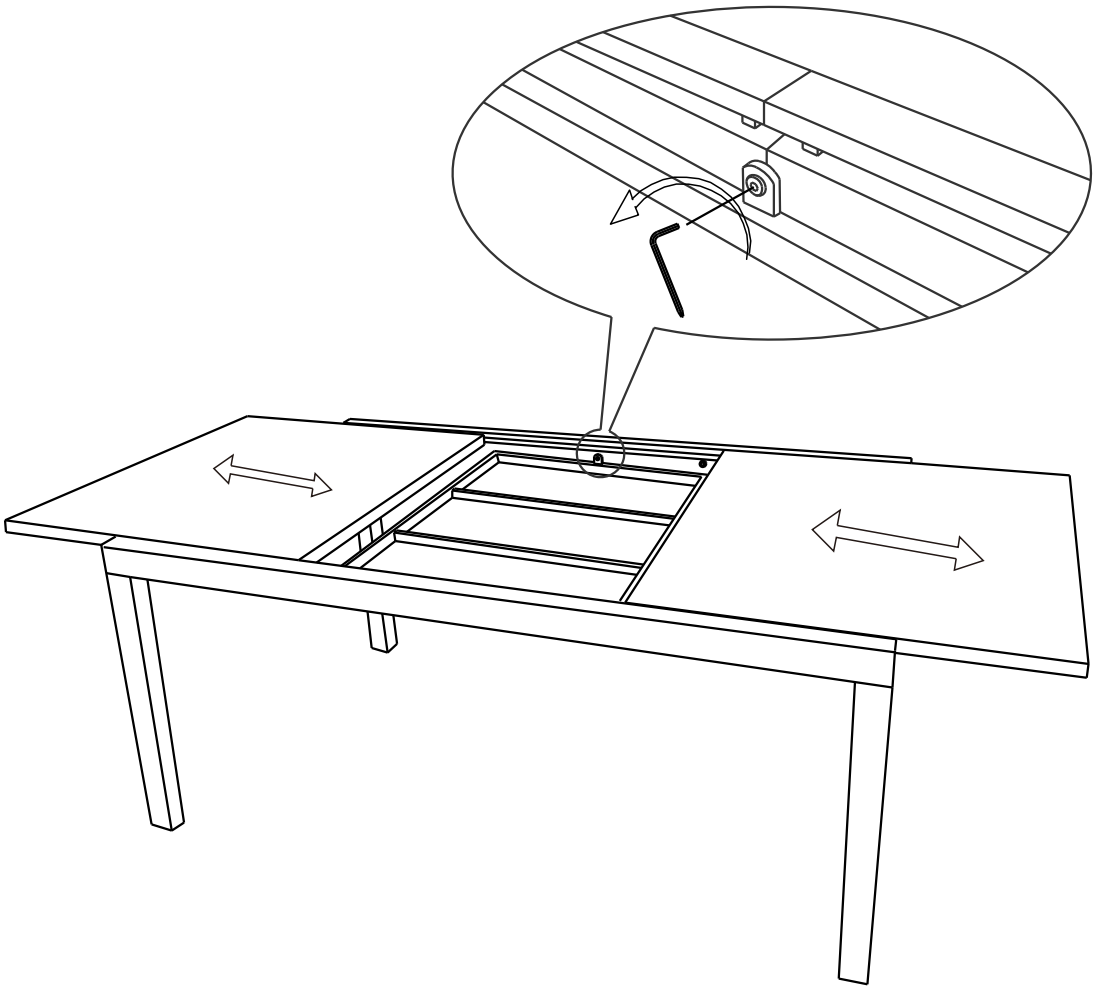

EN_ If the tabletop at both ends of the dining table is tight and does not stretch smoothly, you can use an Allen wrench to adjust the middle screw. Turn the screw counterclockwise, and the tabletop will stretch smoothly.
FR_ Si le plateau aux deux extrémités de la table à manger est serré et ne s'étire pas correctement, vous pouvez utiliser une clé Allen pour régler la vis centrale. Tournez la vis dans le sens inverse des aiguilles d'une montre et le plateau s'étirera correctement.
ES_ Si el tablero de la mesa de comedor está apretado en ambos extremos y no se extiende con suavidad, puede utilizar una llave Allen para ajustar el tornillo central. Gire el tornillo en sentido antihorario y el tablero se extenderá con suavidad.
PT_ Se o tampo da mesa de jantar estiver apertado nas duas extremidades e não se estender suavemente, pode usar uma chave Allen para ajustar o parafuso do meio. Gire o parafuso no sentido anti-horário e o tampo da mesa se estenderá suavemente.
DE_ Wenn die Tischplatte an beiden Enden des Esstisches fest sitzt und sich nicht reibungslos ausdehnen lässt, können Sie die mittlere Schraube mit einem Inbusschlüssel einstellen. Drehen Sie die Schraube gegen den Uhrzeigersinn, damit sich die Tischplatte reibungslos ausdehnen kann.
IT_ Se il piano del tavolo da pranzo è stretto alle due estremità e non si allunga in modo uniforme, è possibile utilizzare una chiave a brugola per regolare la vite centrale. Ruotare la vite in senso antiorario e il piano del tavolo si allungherà in modo uniforme.
RO_ Dacă blatul de la ambele capete ale mesei de sufragerie este strâns și nu se întinde uniform, puteți utiliza o cheie Allen pentru a regla șurubul din mijloc. Rotiți șurubul în sens invers acelor de ceasornic, iar blatul se va întinde uniform.

US

If you have any questions, please contact our customer care center, Our contact details are below:

001-877-644-9366

customerservice@aosom.com

Imported by Aosom LLC
7777 Center Ave. Suite 430
Huntington Beach, CA 92647-9998 USA
MADE IN CHINA

CA

If you have any questions, please contact our customer care center, Our contact details are below:

416-792-6088

customerservice@aosom.ca

Imported by Aosom Canada Inc.
Unit 33-1 Sparks Avenue, North York, Ontario, Canada
M2H 2W1
MADE IN CHINA

Si vous avez la moindre question, veuillez contacter notre centre d'assistance à la clientèle,Nos coordonnées sont les suivantes:

416-792-6088

customerservice@aosom.ca

Importé par Aosom Canada Inc.
Unité 33-1 Sparks Avenue, North York, Ontario, Canada M2H 2W1
Fabriqué en Chine

ES

Si tiene alguna pregunta, comuníquese con nuestro Centro de Atención al Cliente,Nuestros datos de contacto son los siguientes:

0034-931294512

atencioncliente@aosom.es

IMPORTADOR/Fabricante/REP:
SPANISH AOSOM, S.L.
C/ROC GROS,Nº15.08550, ELS HOSTALETS DE BALENYÀ, SPAIN.
B66295775
HECHO EN CHINA

Se tiver alguma dúvida, por favor contacte o nosso Centro de Atendimento ao Cliente,Os nossos dados de contacto são os seguintes:

0034-931294512

info@aosom.pt.

UK

If you have any questions, please contact our customer care center, Our contact details are below:

0044-800-240-4004

enquiries@mhstar.co.uk

IMPORTER ADDRESS:
MH STAR UK LTD
1 Northampton Cross Logistics Park
Northampton Cross Road
Northampton
Nn4 9FH
Tel: 0800 240 4050
enquiries@mhstar.co.uk
MADE IN CHINA

DE

Wenn Sie Fragen haben, wenden Sie sich bitte an unser Kundendienstzentrum,Unsere Kontaktdaten stehen unten:

0049-0(40)-87408465

service@aosom.de

ADRESSE DES IMPORTEURE/Hersteller/REP:
MH Handel GmbH
Wendenstraße 309
D-20537 Hamburg
Germany
IN CHINA HERGESTELLT

IT

In caso di dubbio, si prega di contattare il nostro centro assistenza clienti,I nostri dettagli di contatto sono di seguito:

0039-0249471447

clienti@aosom.it

IMPORTATO DA/Produttore/REP:
AOSOM Italy srl
Centro Direzionale Milanofiori
Strada 1 Palazzo F1
20057 Assago (MI)
P.I.: 08567220960
FATTO IN CINA

RO

Importator/Producător/REP:
Aosom Romania SRL
Str. Barbu Mumuleanu, nr. 30-32
Bucuresti, Sector 2
Tel: +40 312294730
clienti@aosom.ro
Fabricat in China

FR

Si vous avez la moindre question, veuillez contacter notre centre d'assistance à la clientèle,Nos coordonnées sont les suivantes:

0033-1-84166106

aosom@mhfrance.fr

Importé par/Fabricant/REP:
MH FRANCE
2 Rue Maurice Hartmann
92130 Issy Les Moulineaux
France
FABRIQUÉ EN CHINE

FR
DONNEZ OU RECYCLEZ
ASSOCIATION OU LIVRAISON OU DÉCHÈTERIE
Adresses sur quefairedemesdechets.fr