US/CA/UK/FR/ES/PT/DE/IT/RO

IN250800098V01

837-696V00

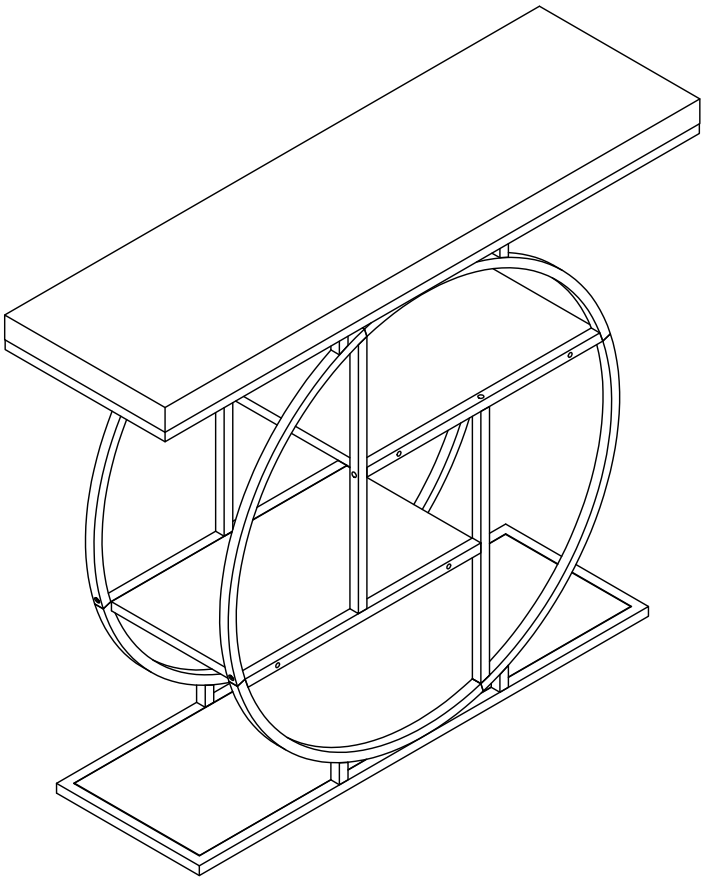

09
STEPS

1 HR

EN_ **IMPORTANT, RETAIN FOR FUTURE REFERENCE: READ CAREFULLY.**

FR_ **IMPORTANT:A LIRE ATTENTIVEMENT ET À CONSERVER POUR CONSULTATION ULTÉRIEURE.**

ES_ **IMPORTANTE, LEA Y GUARDE PARA FUTURAS REFERENCIAS.**

PT_ **IMPORTANTE: LEIA ATENTAMENTE E GUARDE PARA CONSULTA FUTURA.**

DE_ **WICHTIG! SORGFÄLTIG LESEN UND FÜR SPÄTER NACHSCHLAGEN AUFBEWAHREN.**

IT _ **IMPORTANTE! CONSERVARE IL PRESENTE MANUALE PER FUTURO RIFERIMENTO E LEGGERLO ATTENTAMENTE.**

RO_ **IMPORTANT: CITIȚI CU ATENȚIE ȘI PĂSTRAȚI PENTRU CONSULTARE VIITOARE.**

EN

IMPORTANT, RETAIN FOR FUTURE REFERENCE: READ CAREFULLY.

Only for domestic use

1. Safety Warnings & Precautions
• Do not place the furniture in areas exposed to high heat, humidity, or direct sunlight.
• Avoid placing heavy objects on the surface to prevent structural deformation or damage.
• Ensure the floor is dry to reduce slip risks.
2. Assembly Guide
• Open packaging and verify all parts are included.
• Tighten feet periodically to prevent loosening.
3.Usage Instructions
• Distribute weight evenly to avoid overloading one side.
4.Maintenance & Care
• Wooden Surfaces: Clean with dry cloths only; avoid moisture.
• Glass/Ceramic Tops: Use neutral cleaners; never apply acidic or abrasive agents.
• Store in a dry, ventilated area after cleaning; avoid humid environments.
The manufacturer is not liable for injuries or damages caused by failure to comply with these instructions. Product design may be updated for technical improvements.

FR

IMPORTANT:A LIRE ATTENTIVEMENT ET À CONSERVER POUR CONSULTATION ULTÉRIEURE.

Réservé à un usage domestique

1.Avertissements de sécurité et précautions
• Ne placez pas les meubles dans des zones exposées à une chaleur intense, à l'humidité ou au soleil direct.
• Évitez de placer des objets lourds sur la surface pour prévenir la déformation ou les dommages structurels.
• Assurez-vous que le sol est sec pour réduire les risques de glissade.
2.Guide d'assembly
• Ouvrez l'emballage et vérifiez que tous les composants sont présents.
• Vissez régulièrement les pieds pour éviter leur desserrage.
3.Instructions d'utilisation
• Répartissez uniformément le poids pour éviter une surcharge unilatérale.
4.Entretien et soin
• Surfaces en bois : Nettoyez à l'aide de chiffons secs ; évitez l'humidité.
• Plateaux en verre/céramique : Utilisez des nettoyants neutres ; ne mettez jamais d'agents acides ou abrasifs.
• Après nettoyage, conservez dans un endroit sec et bien ventilé ; évitez les environnements humides.
Le fabricant décline toute responsabilité en cas de blessures ou dommages dus au non-respect de ces instructions. La conception du produit peut être modifiée pour des améliorations techniques.

ES

IMPORTANTE: LEA Y GUARDE PARA FUTURAS REFERENCIAS.

Producto para uso doméstico

1. Advertencias de seguridad y precauciones
• No coloque los muebles en áreas expuestas a altas temperaturas, humedad o luz solar directa.
• Evite colocar objetos pesados en la superficie para prevenir deformaciones o daños estructurales.
• Asegúrese de que el suelo esté seco para reducir los riesgos de resbalones.
2.Guía de ensamblaje
• Abra el embalaje y verifique que todos los componentes estén presentes.
• Afirme periódicamente los pies para evitar que se afloren.
3. Instrucciones de uso
• Distribuya el peso de manera uniforme para evitar sobrecargas unilaterales.
4.Mantenimiento y cuidado
• Superficies de madera: Limpie con paños secos únicamente; evite la humedad.
• Mesas de vidrio/cerámica: Use limpiadores neutrales; nunca aplique agentes ácidos ni abrasivos.
• Tras limpiar, guárdelo en un lugar seco y bien ventilado; evite ambientes húmedos.
El fabricante no es responsable de lesiones o daños causados por el incumplimiento de estas instrucciones. El diseño del producto puede ser actualizado para mejoras técnicas.

PT

IMPORTANTE,RETER PARAREFERÊNCIA FUTURA: LEIA ATENTAMENTE.

Produto para uso doméstico

1. Avisos de Segurança e Precauções
• Não coloque os móveis em áreas expostas a altas temperaturas, umidade ou luz solar direta.
• Evite colocar objetos pesados na superfície para prevenir deformações ou danos estruturais.
• Assegure-se de que o chão esteja seco para reduzir os riscos de escorregões.
2.Guia de Montagem
• Abra o embalagem e verifique se todos os componentes estão presentes.
• Aperte periodicamente os pés para evitar que se soltem.
3. Instruções de Uso
• Distribua o peso de forma uniforme para evitar sobrecargas unilaterais.
4.Manutenção e Cuidado
• Superfícies de Madeira: Limpe com panos secos apenas; evite a umidade.
• Topes de Vidro/Cerâmica: Use limpadores neutros; nunca aplique agentes ácidos ou abrasivos.
• Após limpeza, guarde em local seco e bem ventilado; evite ambientes úmidos.
O fabricante não é responsável por ferimentos ou danos causados pelo não cumprimento dessas instruções. O design do produto pode ser atualizado para melhorias técnicas.

DE

WICHTIG! SORGFÄLTIG LESEN UND ZUM SPÄTEREN NACHSCHLAGEN AUFBEWAHREN.

Ausschließlich fur den häuslichen Gebrauch bestimmt

1. Sicherheitswarnungen und Vorsichtsmaßnahmen
• Legen Sie Möbel nicht in Bereichen mit hoher Hitze, Feuchtigkeit oder direktem Sonneneinstrahlung.
• Vermeiden Sie das Aufstellen schwerer Gegenstände auf der Oberfläche, um strukturelle Verformungen oder Schäden zu verhindern.
• Stellen Sie sicher, dass der Boden trocken ist, um das Risiko von Rutschen zu minimieren.
2.Montieranleitung
• Öffnen Sie die Verpackung und prüfen Sie, ob alle Teile vorhanden sind.
• Schrauben Sie regelmäßig die Füße fest, um ein Lockerwerden zu verhindern.
3. Gebrauchsanweisung
• Verteilen Sie das Gewicht gleichmäßig, um ein einseitiges Überladen zu vermeiden.
4.Wartung und Pflege
• Holzoberflächen: Reinigen Sie ausschließlich mit trockenen Tüchern; vermeiden Sie Feuchtigkeit.
• Glas-/Keramiktische Oberflächen: Verwenden Sie neutrale Reiniger; nie verwenden Sie aggressive Säuren oder Schleifmittel.
• Nach Reinigung lagern Sie das Möbel in einem trockenen, gut belüfteten Raum; vermeiden Sie feuchte Umgebungen.
Der Hersteller haftet nicht für Verletzungen oder Schäden, die durch die Nichtbeachtung dieser Anweisungen verursacht werden. Das Produktdesign kann aus technischen Gründen aktualisiert werden.

IT

IMPORTANTE!CONSERVAREILPRESENTE MANUALE PER FUTURO RIFERIMENTO E LEGGERLO ATTENTAMENTE.

Solo per uso domestico

1. Avvisi di sicurezza e precauzioni
• Non posizionare i mobili in aree esposte a alte temperature, umidità o luce solare diretta.
• Evitate di posizionare oggetti pesanti sulla superficie per prevenire deformazioni o danni strutturali.
• Assicurarsi che il pavimento sia asciutto per ridurre il rischio di scivolamenti.
2.Guida all'assemblaggio
• Aprite l'imballaggio e verificate che tutti i componenti siano inclusi.
• Stringate regolarmente i piedi per evitare che si allentino.
3. Istruzioni d'uso
• Distribuite uniformemente il peso per evitare sovraccarichi unilaterali.
4.Manutenzione e cura
• Superfici in legno: Pulite esclusivamente con panni asciutti; evitate l'esposizione all'umidità.
• Tetti in vetro/ceramica: Utilizzate detergenti neutri; non applicate mai acidi o agenti abrasivi.
• Dopo la pulizia, conservate l'oggetto in un luogo asciutto e ben ventilato; evitate ambienti umidi.
Il produttore non è responsabile di lesioni o danni causati dalla mancata osservanza di queste istruzioni. Il design del prodotto può essere aggiornato per miglioramenti tecnici.

RO

IMPORTANT, PĂSTRAȚI PENTRU REFERINȚE VIITOARE: CITIȚI CU ATENȚIE.

Numai pentru uz casnic

1. Avertismente de siguranță și precauții
● Nu așezați mobilierul în zone expuse la căldură intensă, umiditate ridicată sau lumină directă a soarelui.
● Evitați așezarea obiectelor grele pe suprafață pentru a preveni deformarea structurală sau deteriorarea.
● Asigurați-vă că podeaua este uscată pentru a reduce riscul de alunecare.
2. Ghid de asamblare
Deschideți ambalajul și verificați dacă toate piesele sunt incluse.
● Strângeți periodic picioarele pentru a preveni slăbirea acestora.
3. Instrucțiuni de utilizare
● Distribuiți greutatea uniform pentru a evita supraîncărcarea unei singure părți.
4. Întreținere și îngrijire
Suprafețe din lemn: Curățați numai cu cârpe uscate; evitați umezeala.
● Blaturi din sticlă/ceramică: Folosiți detergenți neutri; nu aplicați niciodată agenți acizi sau abrazivi.
● Depozitați într-un spațiu uscat și ventilat după curățare; evitați mediile umede.
Producătorul nu își asumă răspunderea pentru vătămări sau daune cauzate de nerespectarea acestor instrucțiuni. Designul produsului poate fi actualizat în vederea unor îmbunătățiri tehnice.

PL

WAŻNE, ZACHOWAĆ DO WYKORZYSTANIA W PRZYSZŁOŚCI: PRZECZYTAĆ UWAŻNIE.

Tylko do użytku domowego

1. Ostrzeżenia dotyczące bezpieczeństwa i środki ostrożności
● Nie należy ustawiać mebli w miejscach narażonych na działanie wysokiej temperatury, wilgoci lub bezpośredniego światła słonecznego.
● Należy unikać stawiania ciężkich przedmiotów na powierzchni, aby zapobiec odkształceniom konstrukcji lub uszkodzeniom.
● Należy upewnić się, że podłoga jest sucha, aby zmniejszyć ryzyko poślizgnięcia się.
2. Instrukcja montażu
Otworzyć opakowanie i sprawdzić, czy wszystkie elementy znajdują się w zestawie.
● Należy okresowo dokręcać nóżki, aby zapobiec ich poluzowaniu.
3. Instrukcja użytkowania
● Należy równomiernie rozkładać ciężar, aby uniknąć przeciążenia jednej strony.
4. Konserwacja I pielęgnacja
Powierzchnie drewniane: Czyścić wyłącznie suchą szmatką; unikać wilgoci.
● Blaty szklane/ceramiczne: Należy stosować neutralne środki czyszczące; nigdy nie stosować środków kwasowych ani ściernych.
● Po wyczyszczeniu przechowywać w suchym, wentylowanym miejscu; unikać wilgotnego otoczenia.
Producent nie ponosi odpowiedzialności za obrażenia lub szkody spowodowane nieprzestrzeganiem niniejszych instrukcji. Konstrukcja produktu może ulec zmianie w celu wprowadzenia ulepszeń technicznych.

PARTS

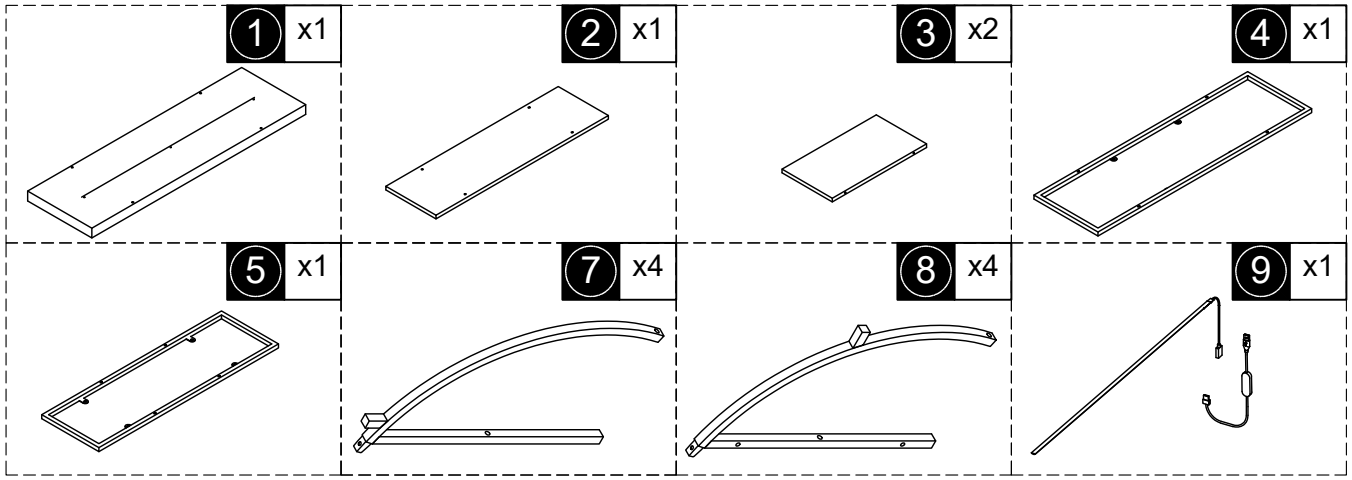

HARDWARE

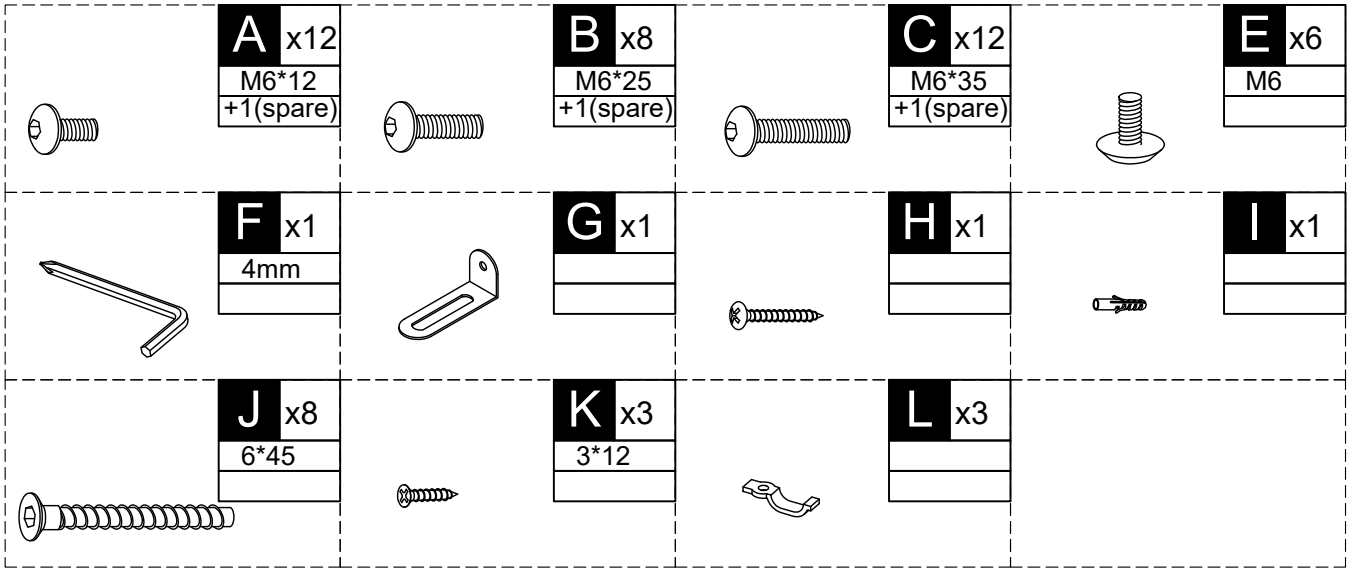

01

Ax4
Ex6

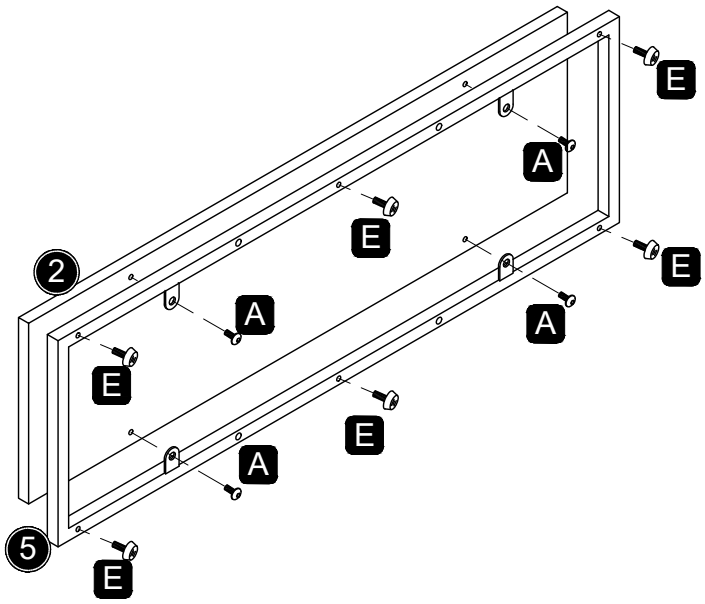

02

Kx3
Lx3

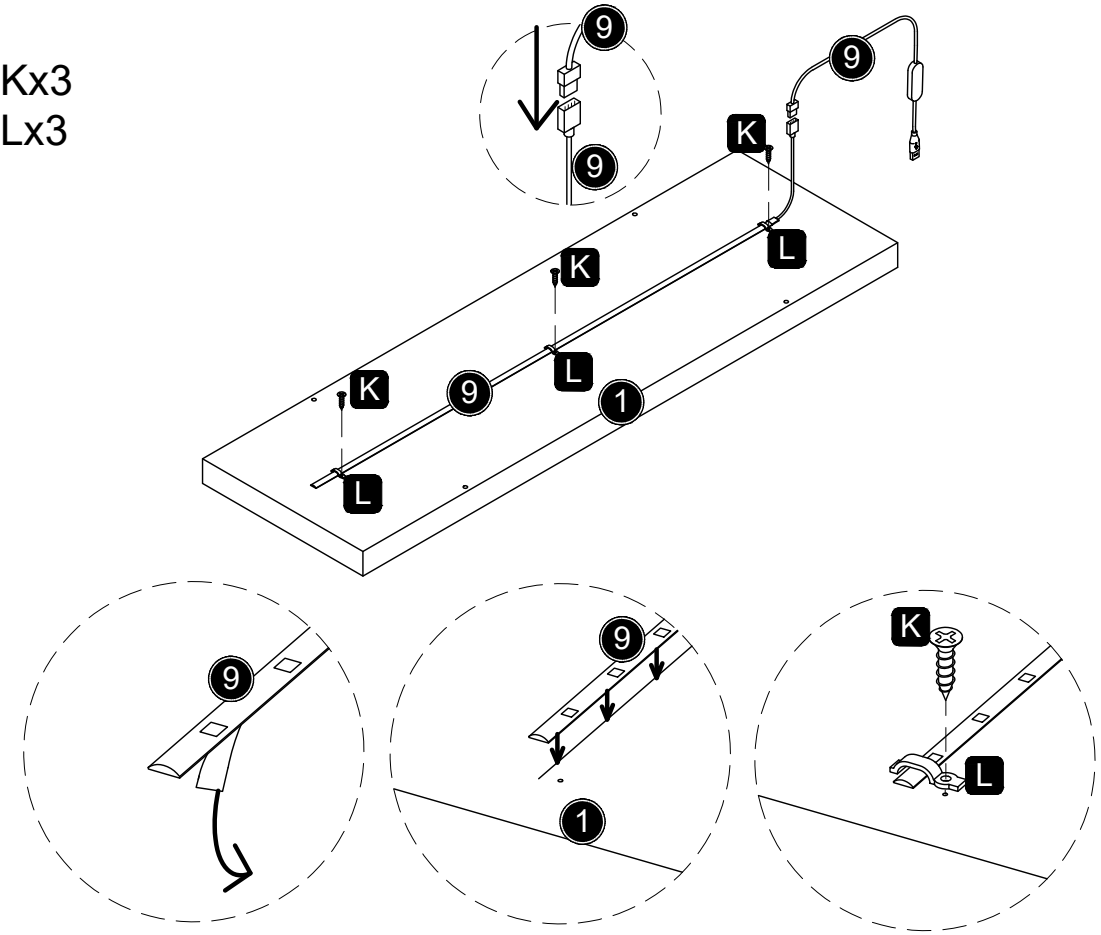

03

Ax4
Cx4
Gx1

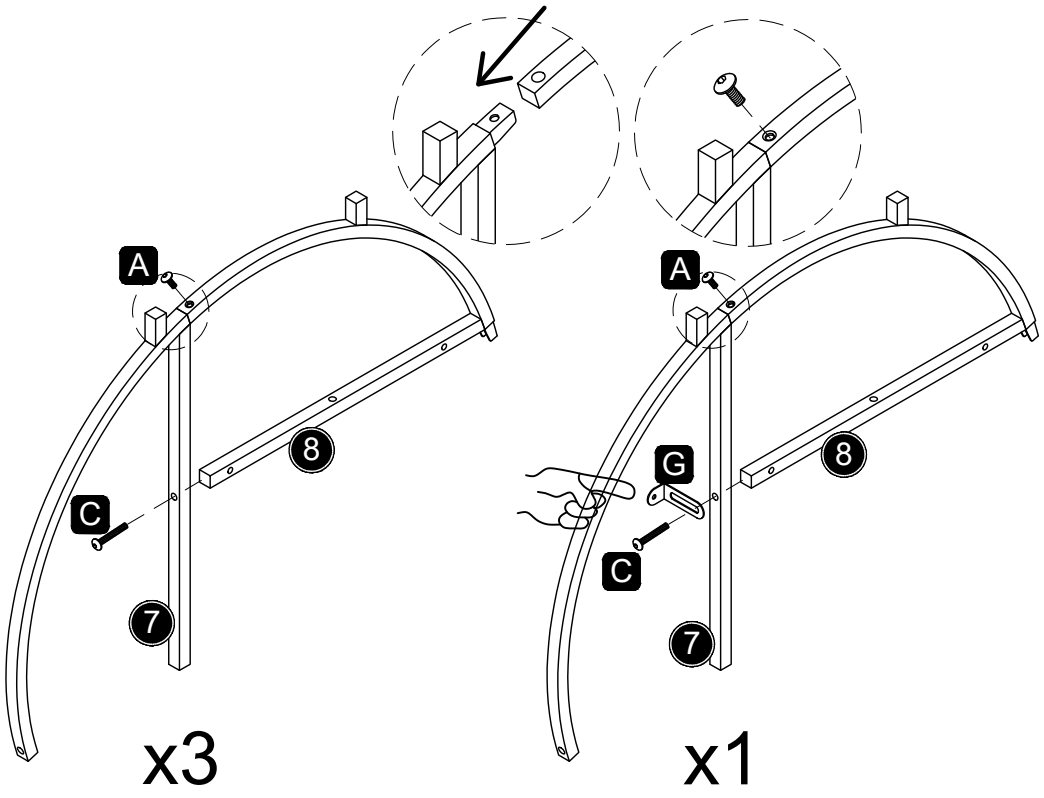

04

Ax4
Cx4

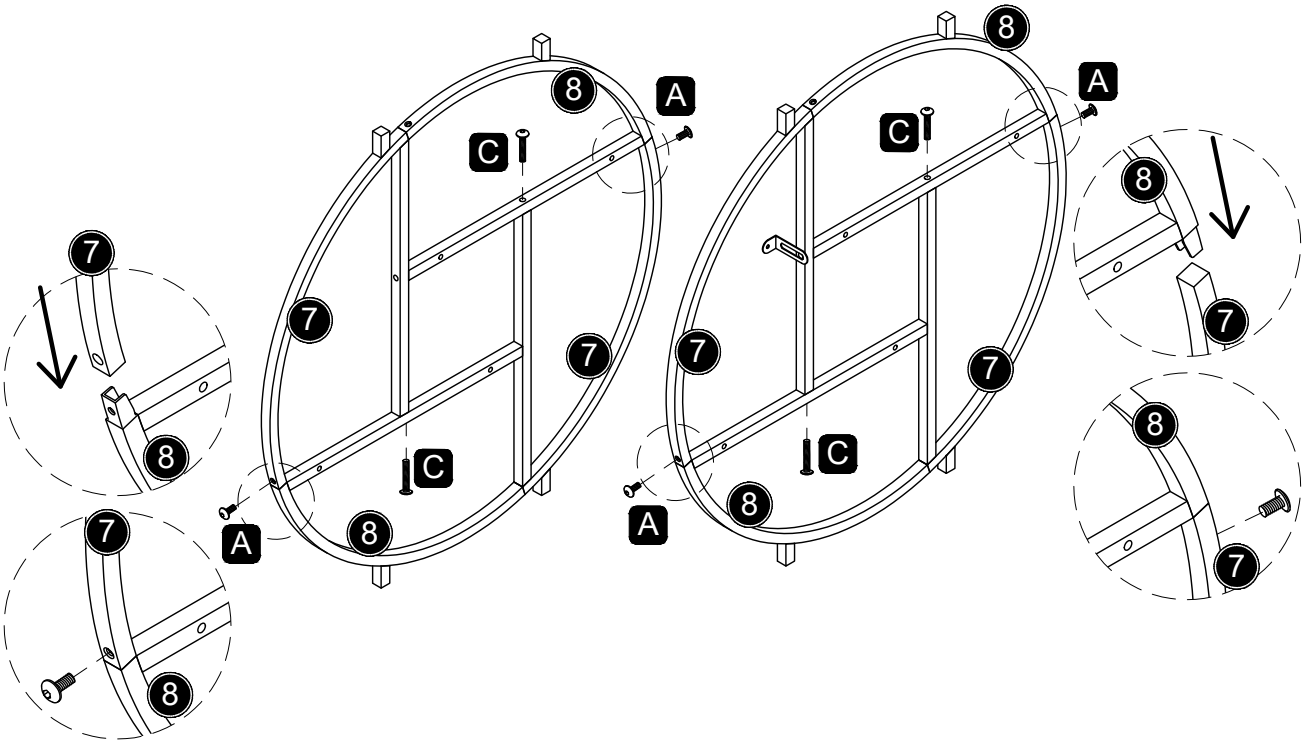

05

Jx8

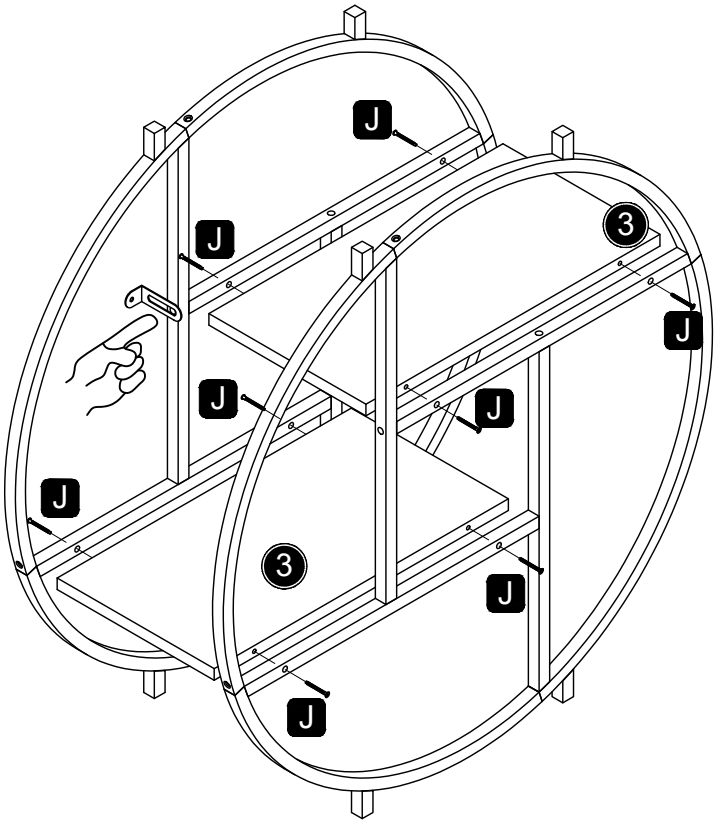

06

Cx4

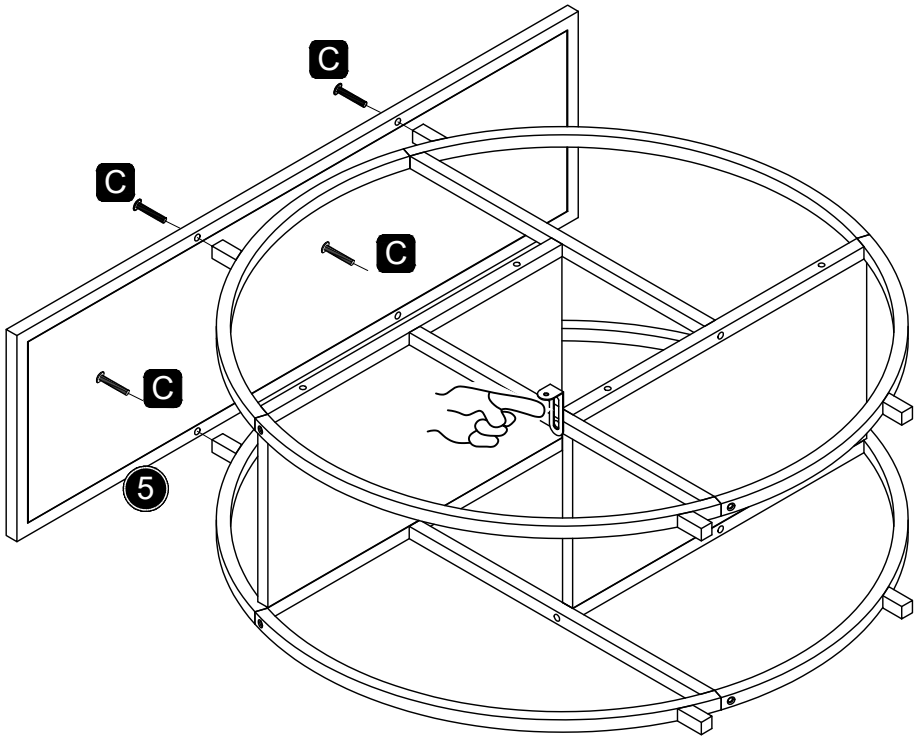

07

Bx4

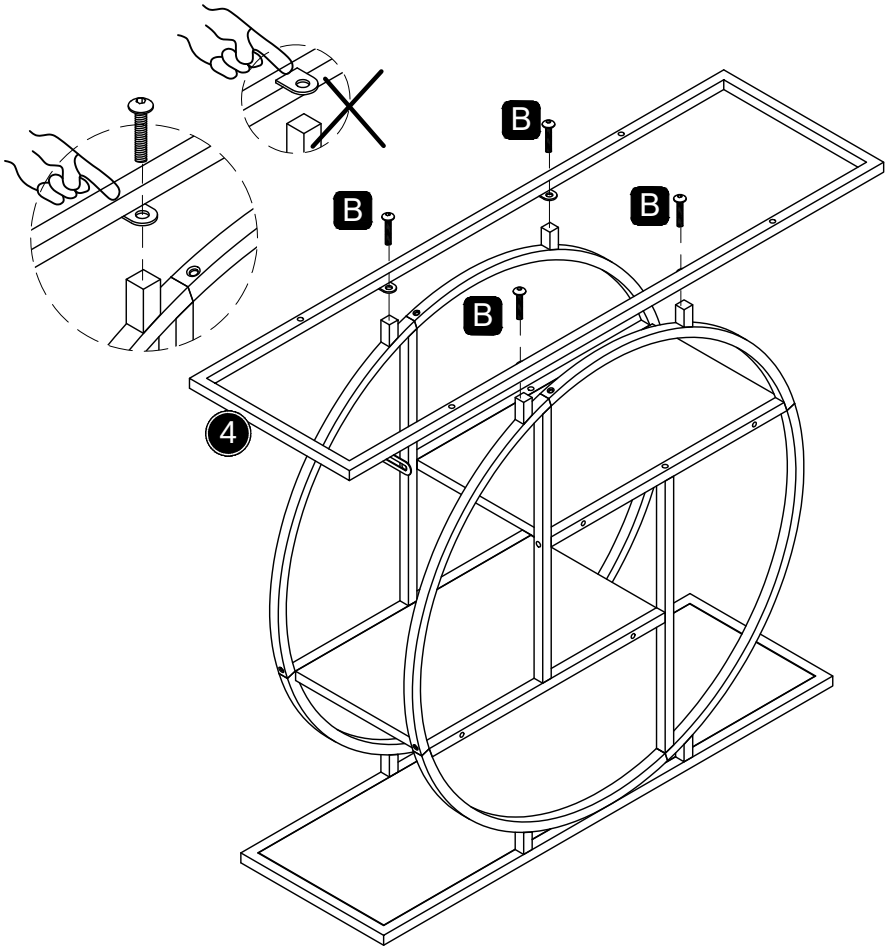

08

Bx4

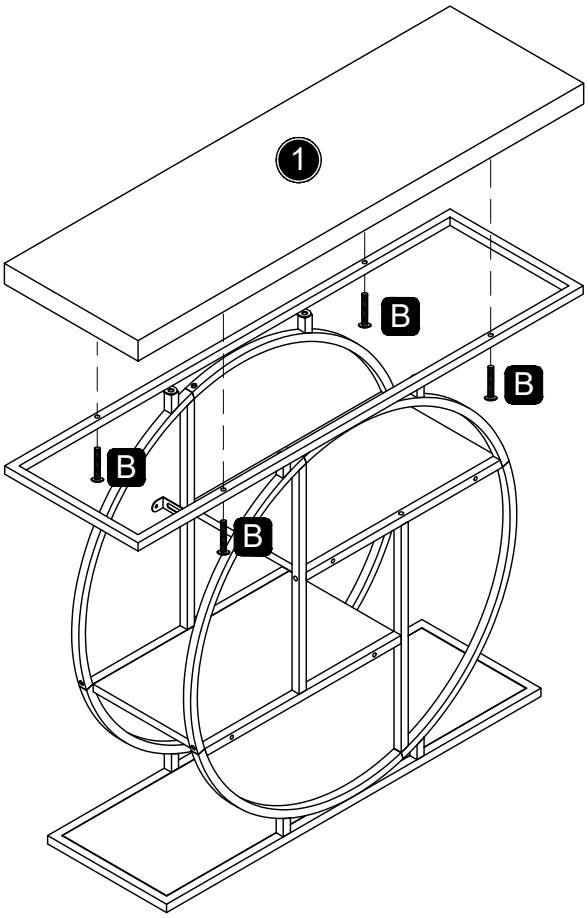

09

Hx1
Ix1

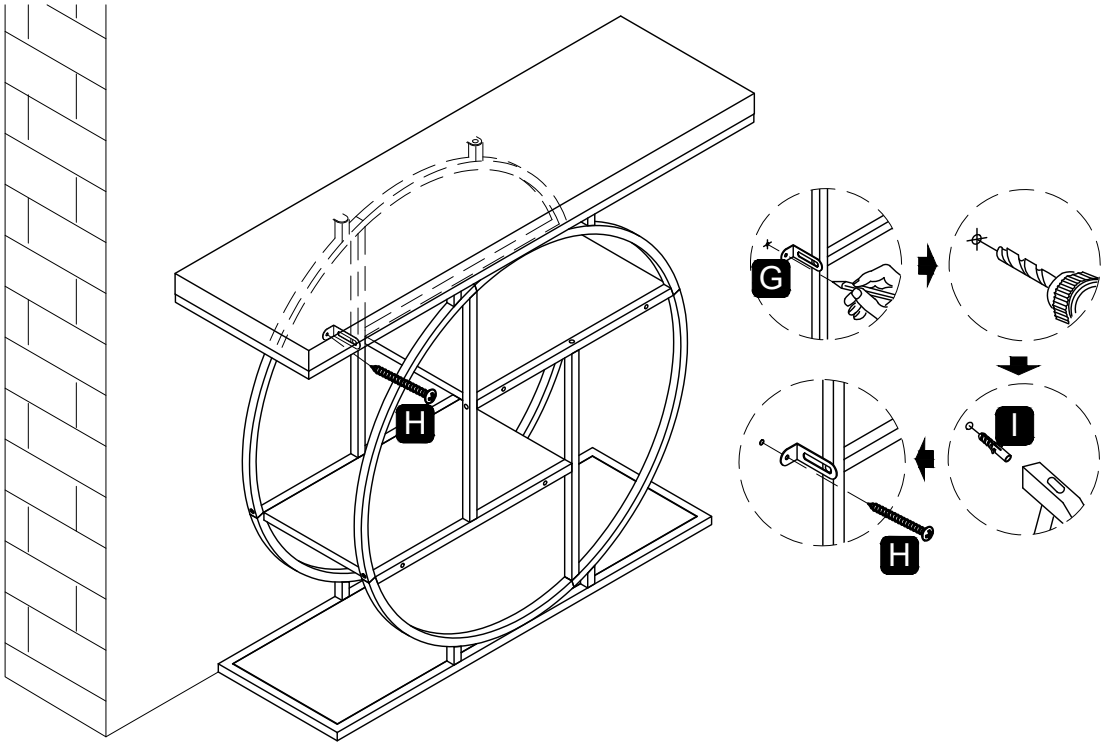

Done

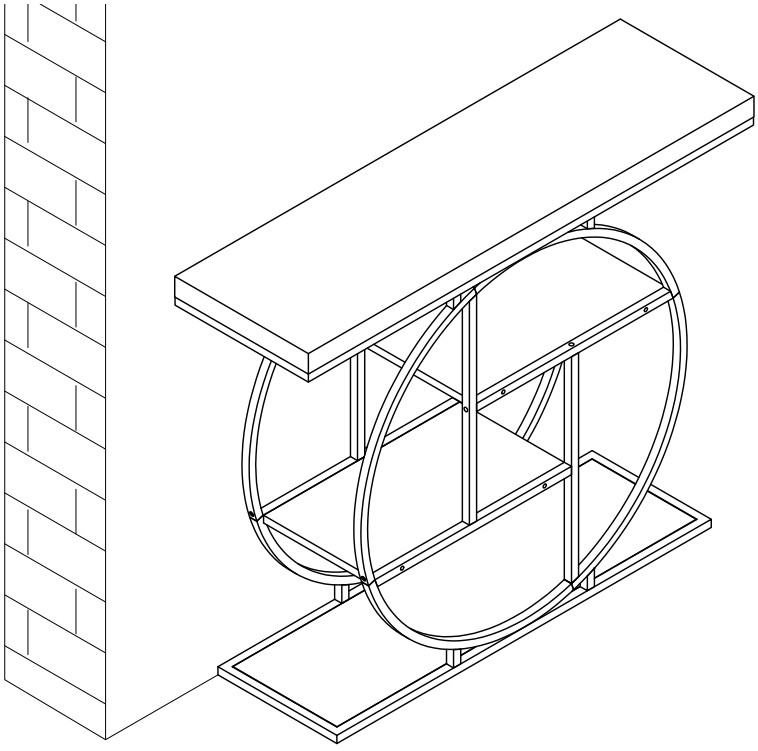

WARNING Risk of fire and electric shock EN

-  **INDOOR USE ONLY**
- **This product contains a light source of energy efficiency class <F>.**
- **The appliance must only be supplied at safety extra low voltage corresponding to the marking on the appliance.**
- To reduce the risk of strangulation the flexible wiring connected to this luminaire shall be effectively fixed to the wall if the wiring is within arm's reach.
- This appliance can be used by children aged from 8 years and above and persons with reduced physical, sensory or mental capabilities or lack of experience and knowledge if they have been given supervision or instruction concerning use of the appliance in a safe way and understand the hazards involved. Children shall not play with the appliance. Cleaning and user maintenance shall not be made by children without supervision.

AVERTISSEMENT Risque d'incendie et d'électrocution FR

-  **À USAGE INTÉRIEUR EXCLUSIVEMENT**
- **Ce produit contient une source lumineuse de classe d'efficacité énergétique <F>.**
- **L'appareil doit être alimenté uniquement sous la très basse tension de sécurité correspondant au marquage de l'appareil.**
- Pour réduire le risque d'étranglement, le câblage souple raccordé à ce luminaire doit être fixé efficacement au mur si le câblage se situe dans le volume d'accessibilité au toucher.
- Cet appareil peut être utilisé par des enfants âgés d'au moins 8 ans et par des personnes ayant des capacités physiques, sensorielles ou mentales réduites ou dénuées d'expérience ou de connaissance, s'ils (si elles) sont correctement surveillé(e)s ou si des instructions relatives à l'utilisation de l'appareil en toute sécurité leur ont été données et si les risques encourus ont été appréhendés. Les enfants ne doivent pas jouer avec l'appareil. Le nettoyage et l'entretien par l'usager ne doivent pas être effectués par des enfants sans surveillance.

WARNUNG Brand und Stromschlaggefahr DE

-  **NUR ZUR VERWENDUNG IN INNENRÄUMEN**
- **Dieses Produkt enthält eine Lichtquelle der Energieeffizienzklasse <F>.**
- **Das Gerät ist nur mit SELV entsprechend der Kennzeichnung auf dem Gerät zu versorgen.**
- Um die Gefahr einer Strangulierung zu verringern, müssen die an dieser Leuchte angeschlossenen flexiblen Kabel wirksam an der Wand befestigt werden, wenn sich die Kabel in Reichweite der Arme befinden.
- Dieses Gerät kann von Kindern ab 8 Jahren und darüber sowie von Personen mit verringerten physischen, sensorischen oder mentalen Fähigkeiten oder Mangel an Erfahrung und Wissen benutzt werden, wenn sie beaufsichtigt oder bezüglich des sicheren Gebrauchs des Gerätes unterwiesen wurden und die daraus resultierenden Gefahren verstehen. Kinder dürfen nicht mit dem Gerät spielen. Reinigung und Benutzer-Wartung dürfen nicht von Kindern ohne Beaufsichtigung durchgeführt werden.

ADVERTENCIA Riesgo de incendio y descarga eléctrica ES

-  **USO SOLO EN INTERIORES**
- **Este producto contiene una fuente de luz de clase de eficiencia energética <F>.**
- **El aparato solo debe alimentarse con una tensión de seguridad extra baja, conforme a la indicación marcada en el mismo.**
- Para reducir el riesgo de estrangulamiento, el cableado flexible conectado a esta luminaria debe fijarse eficazmente a la pared si el cableado está al alcance de la mano.
- Este aparato puede ser utilizado por niños a partir de 8 años y por personas con capacidades físicas, sensoriales o mentales reducidas o con falta de experiencia y conocimientos, siempre que hayan recibido supervisión o instrucciones sobre el uso seguro del aparato y comprendan los riesgos que conlleva. Los niños no deben jugar con el aparato. La limpieza y el mantenimiento por parte del usuario no deben ser realizados por niños sin supervisión.

ADVERTÊNCIA Risco de incêndio e choque elétrico PT

-  **USO APENAS EM INTERIORES.**
- **Este produto contém uma fonte luminosa de classe de eficiência energética <F>.**
- **O aparelho só deve ser alimentado com tensão de segurança extra baixa, conforme indicado na marcação do próprio aparelho.**
- Para reduzir o risco de estrangulamento, a cablagem flexível ligada a esta luminária deve ser fixada de forma eficaz à parede, se a cablagem estiver ao alcance da mão.
- Este aparelho pode ser utilizado por crianças com idade igual ou superior a 8 anos e por pessoas com capacidades físicas, sensoriais ou mentais reduzidas ou com falta de experiência e conhecimento, desde que tenham recebido supervisão ou instruções sobre a utilização segura do aparelho e compreendam os riscos envolvidos. As crianças não devem brincar com o aparelho. A limpeza e a manutenção pelo utilizador não devem ser feitas por crianças sem supervisão.

AVVERTENZE Rischio di incendio e scossa elettrica IT

-  **SOLO PER USO INTERNO**
- **Questo prodotto contiene una sorgente luminosa di classe di efficienza energetica <F>.**
- **L’apparecchio deve essere alimentato soltanto con tensione di sicurezza extra bassa, conforme alla marcatura riportata sull’apparecchio stesso.**
- Per ridurre il rischio di strangolamento, il cavo flessibile collegato a questo apparecchio deve essere fissato saldamente alla parete se si trova a portata di mano.
- Questo apparecchio può essere utilizzato da bambini di età superiore agli 8 anni e da persone con capacità fisiche, sensoriali o mentali ridotte o con mancanza di esperienza e conoscenza, purché siano stati istruiti o sorvegliati sull'uso sicuro dell'apparecchio e comprendano i pericoli che esso comporta. I bambini non devono giocare con l'apparecchio. La pulizia e la manutenzione da parte dell'utente non devono essere effettuate da bambini senza supervisione.

AVERTISMENT: Risc de incendiu și de electrocutare RO

-  DOAR PENTRU UTILIZARE ÎN INTERIOR

• Acest produs conține o sursă de lumină din clasa de eficiență energetică <F>.
• Aparatul trebuie alimentat exclusiv cu tensiune de siguranță foarte joasă, conform marcajului de pe aparat.
• Pentru a reduce riscul de strangulare, cablul flexibil conectat la acest corp de iluminat trebuie fixat corespunzător de perete, în cazul în care acesta se află la îndemâna mâinii.
• Acest aparat poate fi utilizat de copii cu vârsta de cel puțin 8 ani și de persoane cu capacități fizice, senzoriale sau mentale reduse sau cu lipsă de experiență și cunoștințe, cu condiția să fi primit supraveghere sau instrucțiuni privind utilizarea aparatului în condiții de siguranță și să înțeleagă pericolele implicate. Copiii nu trebuie să se joace cu aparatul.
Curățarea și întreținerea de către utilizator nu trebuie efectuate de copii fără supraveghere.

US

If you have any questions, please contact our customer care center, Our contact details are below:

001-877-644-9366

customerservice@aosom.com

Imported by Aosom LLC
7777 Center Ave. Suite 430
Huntington Beach, CA 92647-9998 USA
MADE IN CHINA

CA

If you have any questions, please contact our customer care center, Our contact details are below:

416-792-6088

customerservice@aosom.ca

Imported by Aosom Canada Inc.
Unit 33-1 Sparks Avenue, North York, Ontario, Canada
M2H 2W1
MADE IN CHINA

Si vous avez la moindre question, veuillez contacter notre centre d'assistance à la clientèle,Nos coordonnées sont les suivantes:

416-792-6088

customerservice@aosom.ca

Importé par Aosom Canada Inc.
Unité 33-1 Sparks Avenue, North York, Ontario, Canada M2H 2W1
Fabriqué en Chine

ES

Si tiene alguna pregunta, comuníquese con nuestro Centro de Atención al Cliente,Nuestros datos de contacto son los siguientes:

0034-931294512

atencioncliente@aosom.es

IMPORTADOR/Fabricante/REP:
SPANISH AOSOM, S.L.
C/ROC GROS,Nº15.08550, ELS HOSTALETS DE BALENYÀ, SPAIN.
B66295775
HECHO EN CHINA

Se tiver alguma dúvida, por favor contacte o nosso Centro de Atendimento ao Cliente,Os nossos dados de contacto são os seguintes:

0034-931294512

info@aosom.pt.

UK

If you have any questions, please contact our customer care center, Our contact details are below:

0044-800-240-4004

enquiries@mhstar.co.uk

IMPORTER ADDRESS:
MH STAR UK LTD
1 Northampton Cross Logistics Park
Northampton Cross Road
Northampton
Nn4 9FH
Tel: 0800 240 4050
enquiries@mhstar.co.uk
MADE IN CHINA

DE

Wenn Sie Fragen haben, wenden Sie sich bitte an unser Kundendienstzentrum,Unsere Kontaktdaten stehen unten:

0049-0(40)-87408465

service@aosom.de

ADRESSE DES IMPORTEURE/Hersteller/REP:
MH Handel GmbH
Wendenstraße 309
D-20537 Hamburg
Germany
IN CHINA HERGESTELLT

IT

In caso di dubbio, si prega di contattare il nostro centro assistenza clienti,I nostri dettagli di contatto sono di seguito:

0039-0249471447

clienti@aosom.it

IMPORTATO DA/Produttore/REP:
AOSOM Italy srl
Centro Direzionale Milanofiori
Strada 1 Palazzo F1
20057 Assago (MI)
P.I.: 08567220960
FATTO IN CINA

RO

Importator/Producător/REP:
Aosom Romania SRL
Str. Barbu Mumuleanu, nr. 30-32
Bucuresti, Sector 2
Tel: +40 312294730
clienti@aosom.ro
Fabricat in China

FR

Si vous avez la moindre question, veuillez contacter notre centre d'assistance à la clientèle,Nos coordonnées sont les suivantes:

0033-1-84166106

aosom@mhfrance.fr

Importé par/Fabricant/REP:
MH FRANCE
2 Rue Maurice Hartmann
92130 Issy Les Moulineaux
France
FABRIQUÉ EN CHINE

