AIYAPLAY

IN250600251V01_UK_DE_FR_ES_PT_IT

# 350-201V00

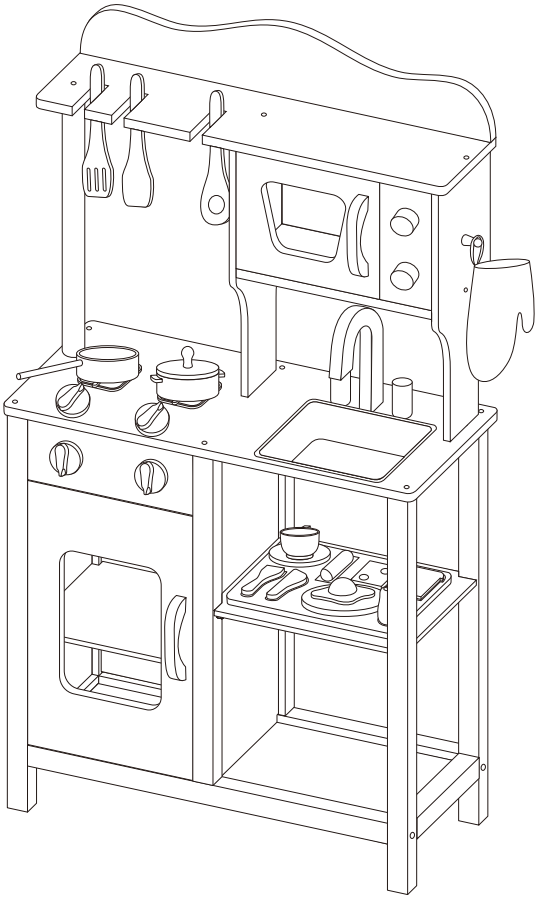

15 STEPS | 40MIN | 0-3

EN: **WARNING:** Suitable for children of 3+ years old;
DE: **ACHTUNG:** Geeignet für Kinder im Alter von 3+ Jahren;
FR: **ATTENTION:** Convient aux enfants de 3+ ans;
ES: **ADVERTENCIA:** Adecuado para los niños de 3+ años;
PT_**AVISO:** Adequado para crianças de 3+ anos;
IT: **ATTENZIONE:** Adatto a bambini di 3+ anni.

***EN*_IMPORTANT, RETAIN FOR FUTURE REFERENCE: READ CAREFULLY.**
***FR*_IMPORTANT : A LIRE ATTENTIVEMEN ET A CONSERVER POUR VOUS Y REFERER ULTERIEUREMENT.**
***ES*_IMPORTANTE, LEA Y GUARDE PARA FUTURAS REFERENCIAS.**
***PT*_IMPORTANTE, RETER PARA REFERÊNCIA FUTURA: LEIA ATENTAMENTE.**
***DE*_WICHTIG! SORGFÄLTIG LESEN UND FÜR SPÄTER NACHSCHLAGEN AUFBEWAHREN.**
***IT*_IMPORTANTE! CONSERVARE IL PRESENTE MANUALE PER FUTURO RIFERIMENTO E LEGGERLO ATTENTAMENTE.**

## EN

**WARNING:**

1. CHOKING HAZARD—Small parts. Not for children under 3 years.
2. Only allowed for adults to install, keep children away.
3. To be used under the direct supervision of an adult.
4. Place it on a flat and clean floor, Check all the parts are well connected before use.

**MAINTENANCE & CARE**

A. Keep all instructions and parts relating to this product for future reference.
B. Please wipe down with a dry or damp cloth.

## DE

**ACHTUNG:**

1. ERSTICKUNGSGEFAHR-Kleine Teile. Nicht für Kinder unter 3 Jahren geeignet.
2. Die Montage darf nur von Erwachsenen vorgenommen werden, halten Sie Kinder fern.
3. Es ist unter der direkten Aufsicht eines Erwachsenen zu verwenden.
4. Stellen Sie es auf einen flachen und sauberen Boden. Prüfen Sie, ob alle Teile vor der Verwendung gut verbunden sind.

**WARTUNG & PFLEGE**

A. Bewahren Sie alle Anweisungen und Teile, die sich auf dieses Produkt beziehen, zur späteren Verwendung auf.
B. Bitte wischen Sie es mit einem trockenen oder feuchten Tuch ab.

## FR

**ATTENTION:**

1. RISQUE D'ÉTOUFFEMENT - Petites pièces. Déconseillé aux enfants de moins de 3 ans.
2. Installation par des adultes uniquement, tenir les enfants à l'écart.
3. À utiliser sous la surveillance directe d'un adulte.
4. Posez-le sur un sol plat et propre. Vérifiez que toutes les pièces sont bien connecté es avant toute utilisation.

**ENTRETIEN ET MAINTENANCE**

A. Conservez toutes les instructions et les pièces relatives à ce produit pour pouvoir vous y référer ultérieurement.
B. Veuillez essuyer avec un chiffon sec ou humide.

## ES

**ADVERTENCIA:**

1. PELIGRO DE ASFIXIA: Incluidas piezas pequeñas. No es adecuado para los niños menores de 3 años.
2. La instalación sólo se puede realizar por los adultos, mantenga a los niños alejados al instalar el producto.
3. El producto debe ser utilizado bajo la supervisión directa de un adulto.
4. Colóquelo sobre un piso plano y limpio. Verifique si todas las piezas estén conectadas adecuadamente antes de utilizarlo.

**MANTENIMIENTO Y CUIDADO**

A. Guarde todas las instrucciones y piezas relativas juntas con este producto para las referencias futuras.

B. Límpielo con un paño seco o humedecido.

## PT

**AVISO:**

1. RISCO DE ASFIXIA—Peças pequenas. Não indicado para crianças menores de 3 anos.
2. Somente adultos podem instalar, mantenha as crianças afastadas.
3. Deve ser usado sob a supervisão direta de um adulto.
4. Coloque em um chão plano e limpo, verifique se todas as peças estão bem conectadas antes do uso.

**MANUTENÇÃO E CUIDADOS**

A. Guarde todas as instruções e peças relacionadas a este produto para referência futura.

B. Limpe com um pano seco ou úmido.

## IT

**AVVERTENZE:**

1. RISCHIO DI SOFFOCAMENTO — Parti piccole. Non adatte a bambini sotto i 3 anni.
2. Consentito solo agli adulti di installare, tenere lontani i bambini.
3. Da utilizzare sotto la diretta supervisione di un adulto.
4. Posizionaelo su una superficie piana e pulita, controllare che tutte le parti siano connesse correttamente prima dell'uso.

**MANUTENZIONE & CURA**

A. Conservare tutte le istruzioni e le parti relative a questo prodotto per riferimenti futuri.

B. Si prega si pulire passando un panno asciutto o inumidito.

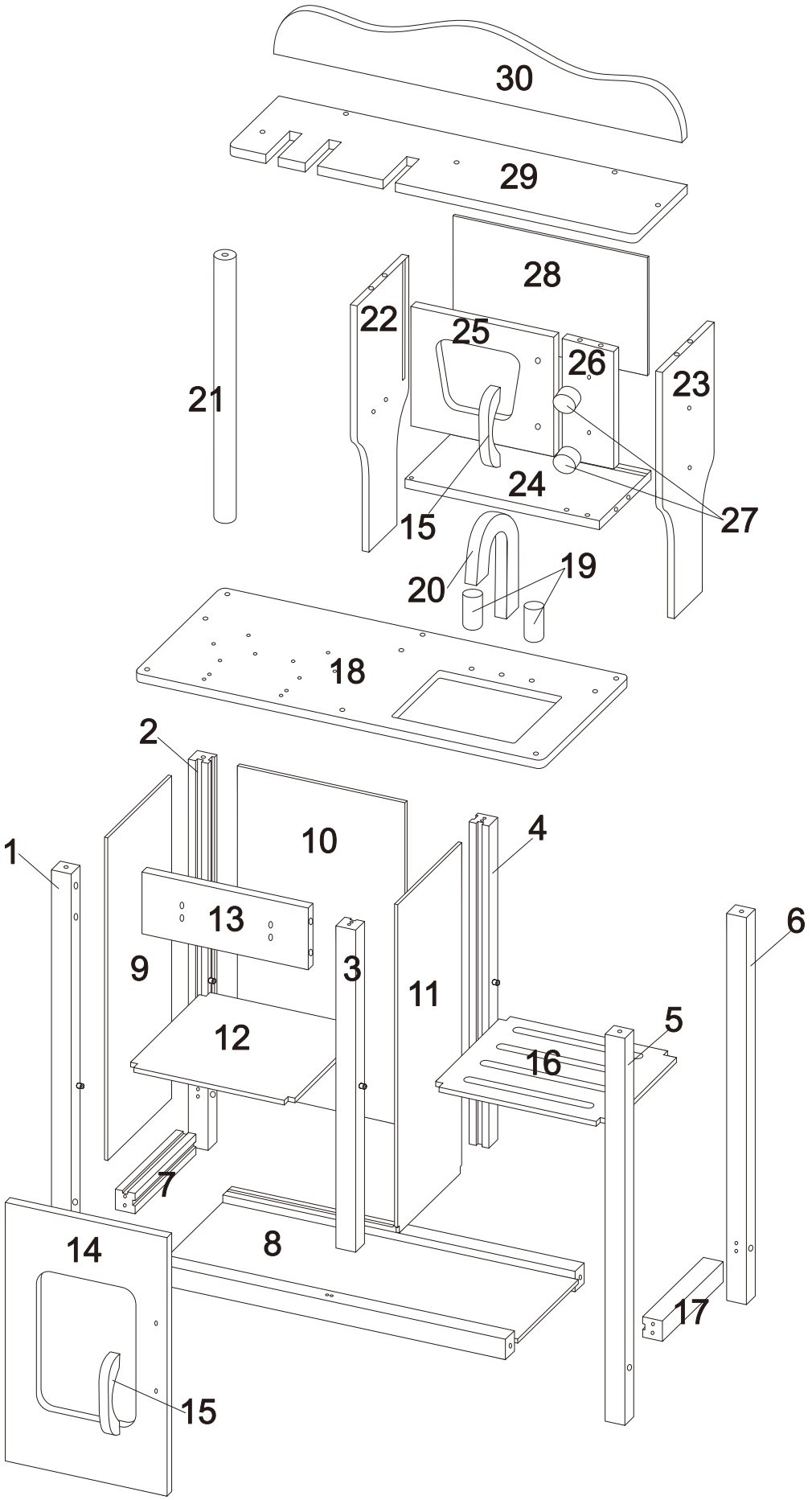
30
29
28
22
25
26
23
21
24
27
15
20
19
18
2
10
4
1
13
6
9
3
11
5
12
16
7
14
8
17
15

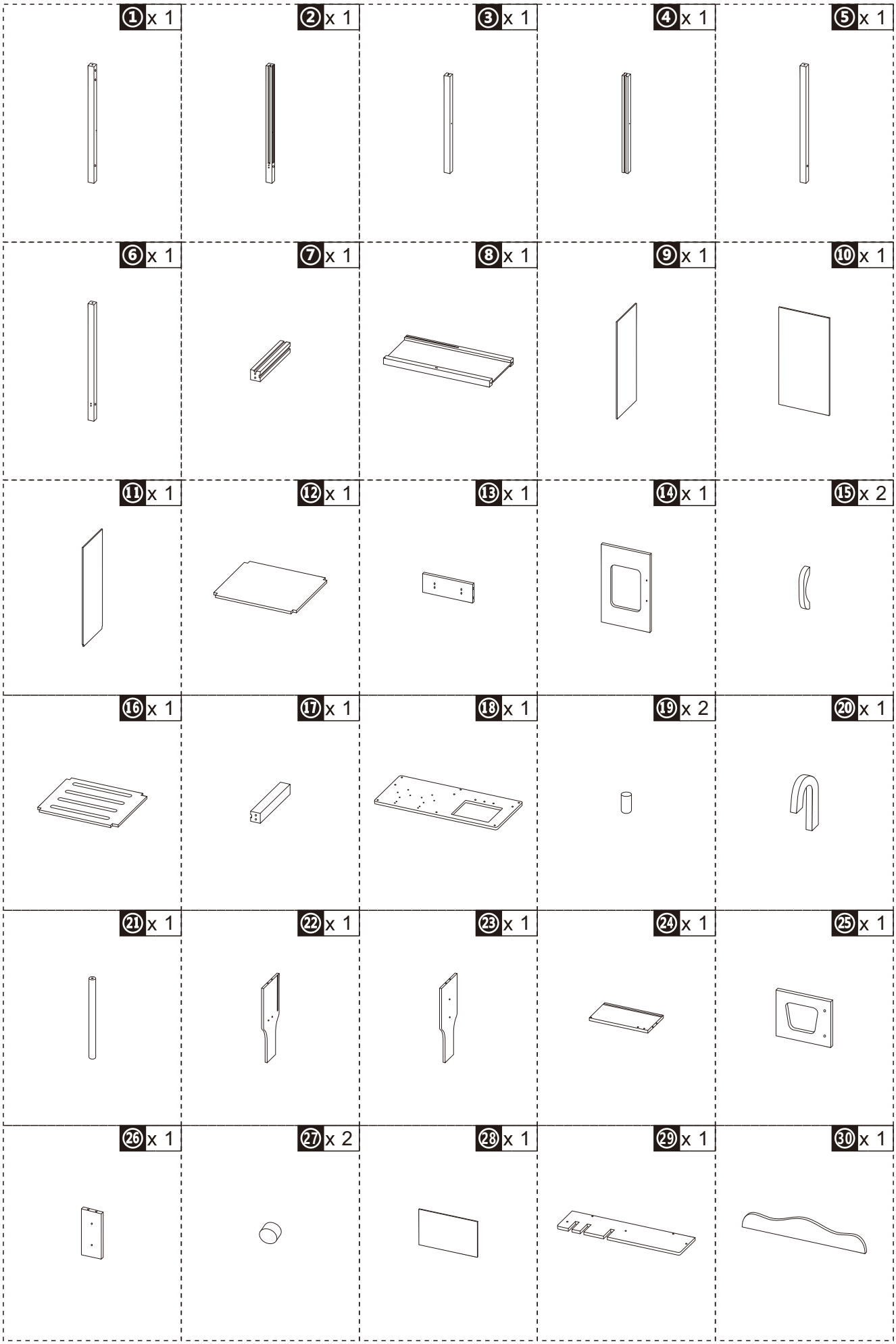
① x 1
② x 1
③ x 1
④ x 1
⑤ x 1
⑥ x 1
⑦ x 1
⑧ x 1
⑨ x 1
⑩ x 1
⑪ x 1
⑫ x 1
⑬ x 1
⑭ x 1
⑮ x 2
⑯ x 1
⑰ x 1
⑱ x 1
⑲ x 2
⑳ x 1
㉑ x 1
㉒ x 1
㉓ x 1
㉔ x 1
㉕ x 1
㉖ x 1
㉗ x 2
㉘ x 1
㉙ x 1
㉚ x 1

## HARDWARE

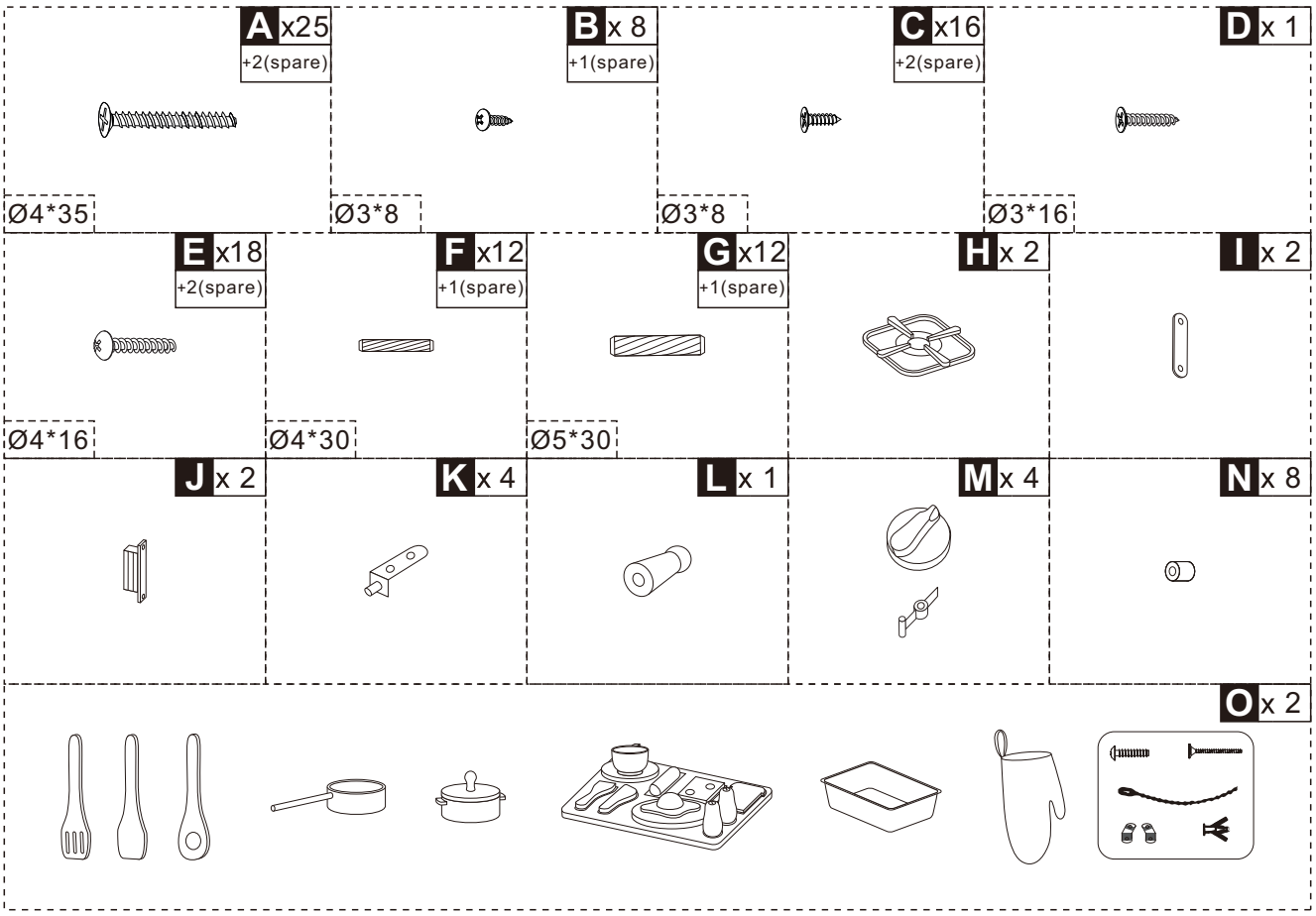


## 01

C*10
J*1
N*8

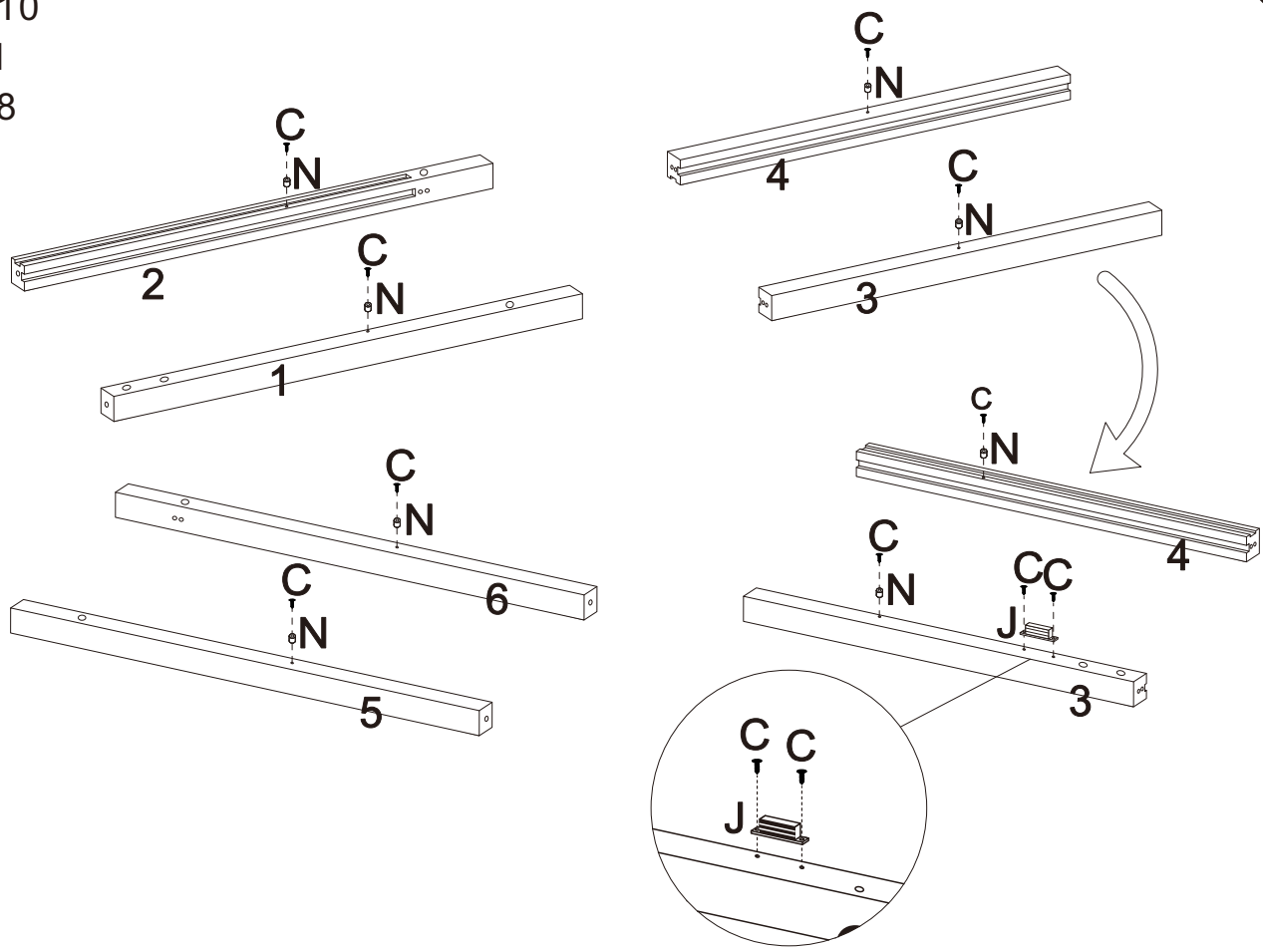

## 02

B*8
C*6
E*8
I*2
J*1
K*4
M*2

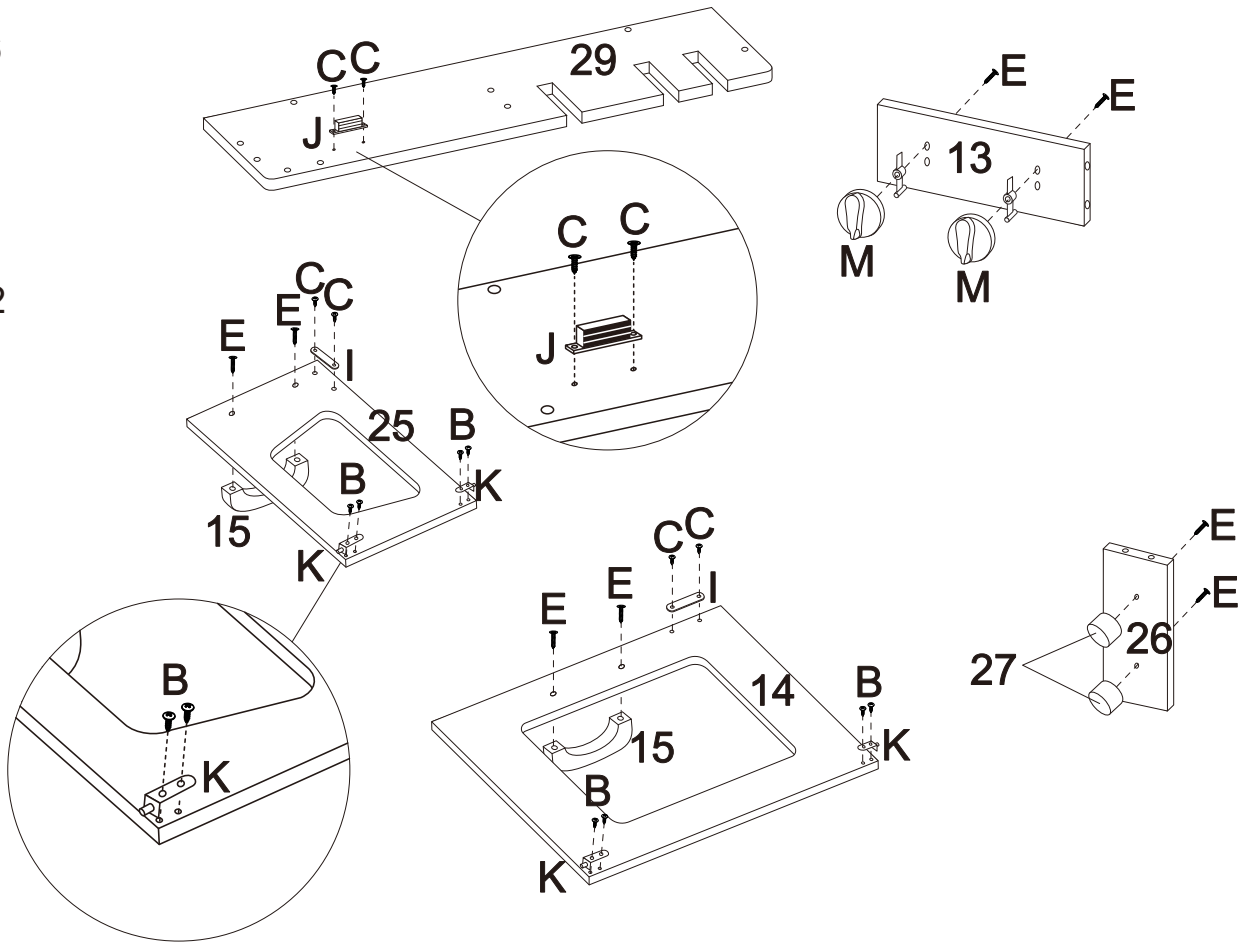


## 03

A*3
E*10
H*2
M*2

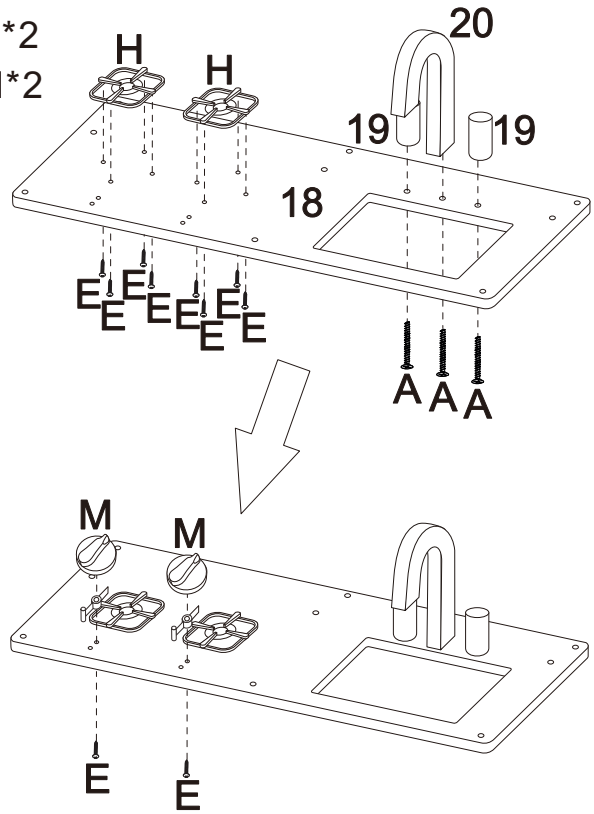


## 04

A*2
F*2

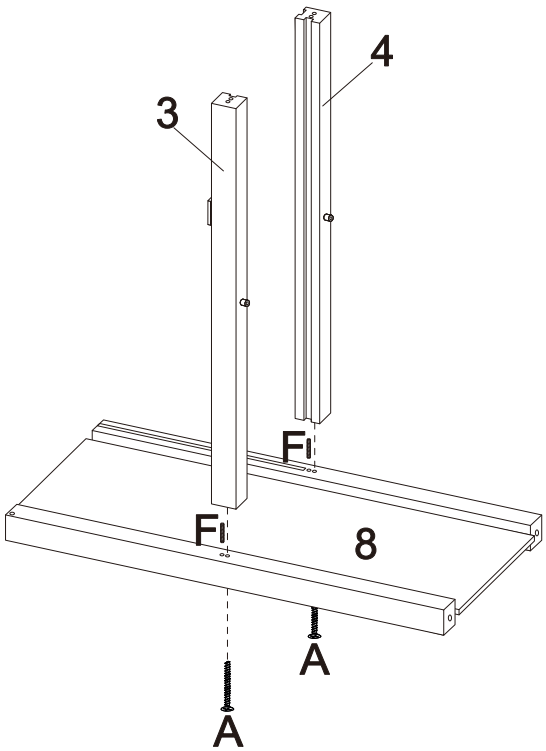

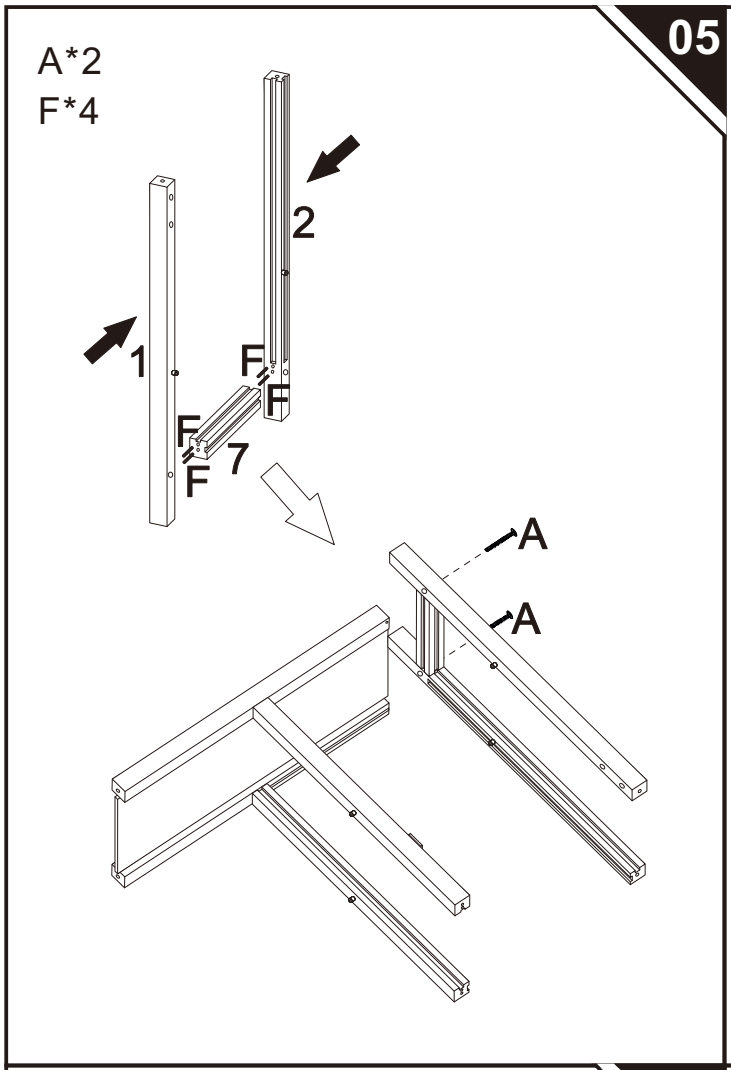
05
A*2
F*4
1
2
F
F
F
F
7
A
A

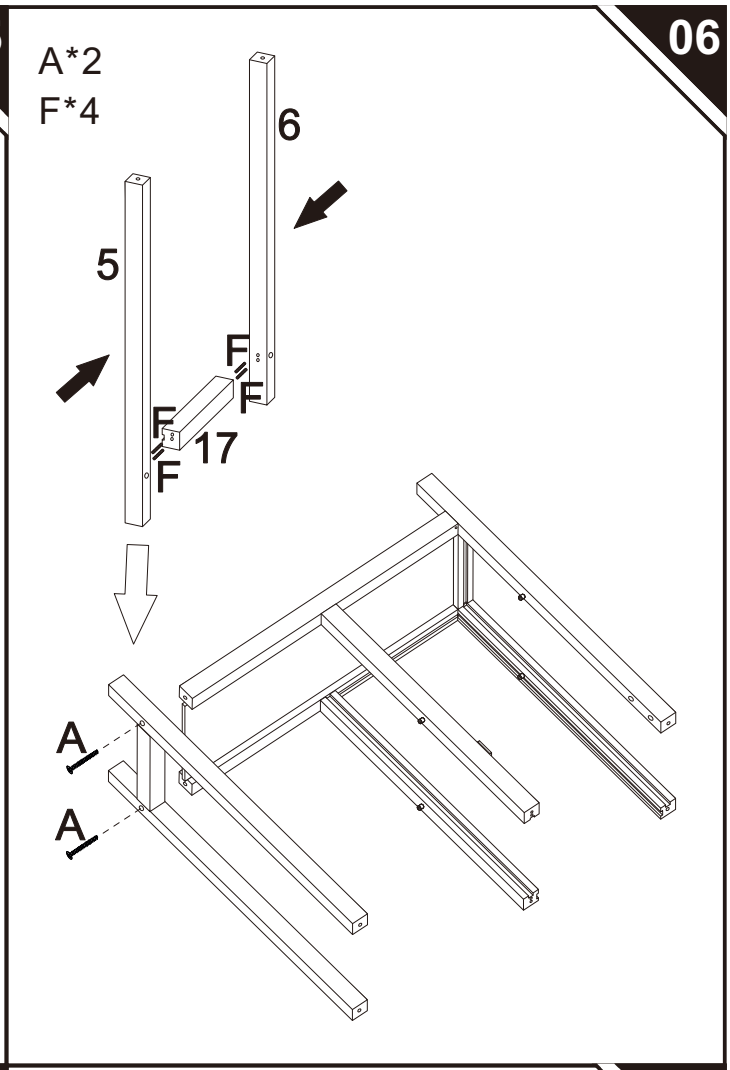
06
A*2
F*4
5
6
F
F
F
F
17
A
A

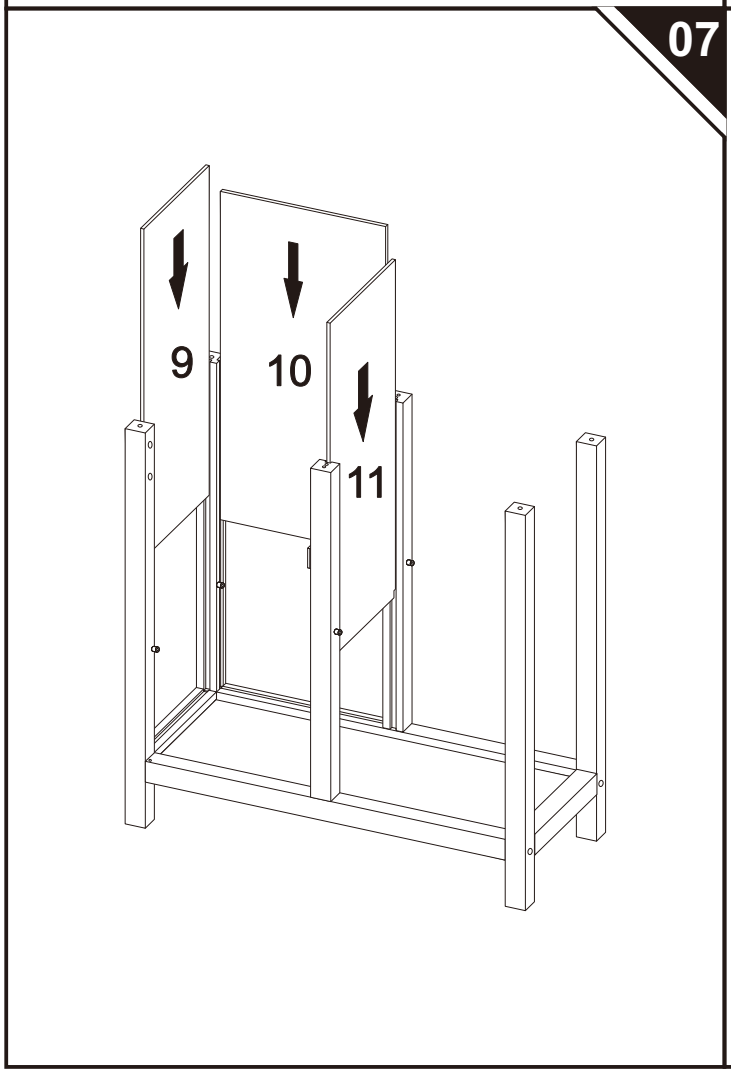
07
9
10
11

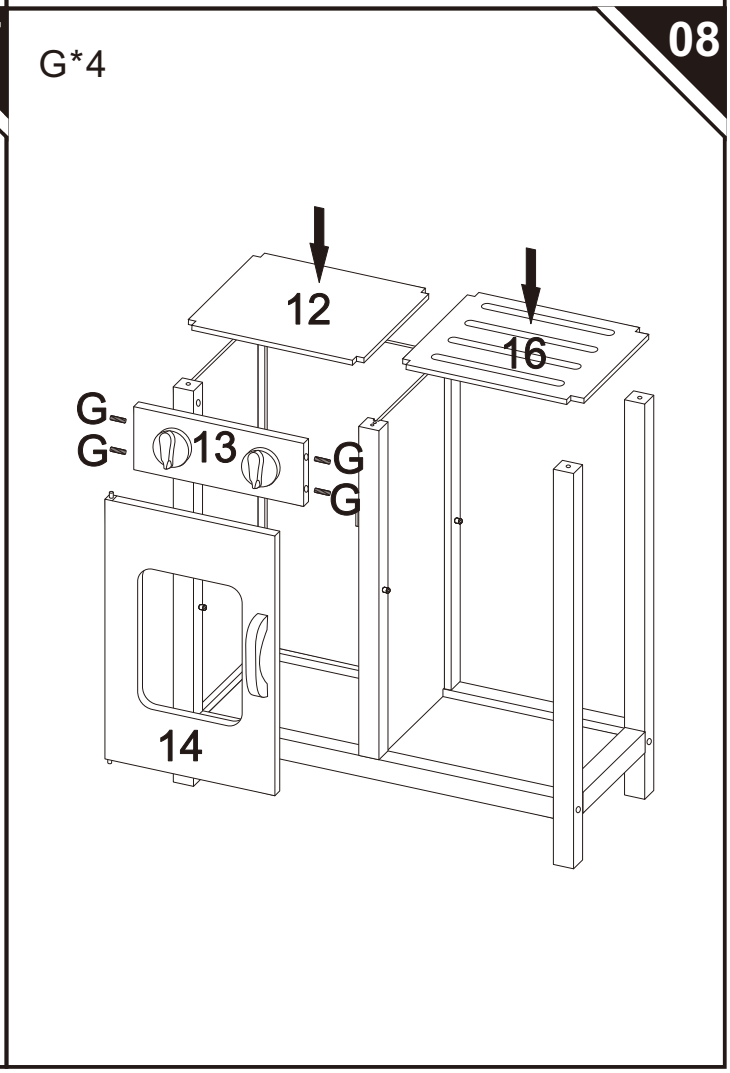
08
G*4
12
16
G
G
13
G
G
14

09

A*4
G*2

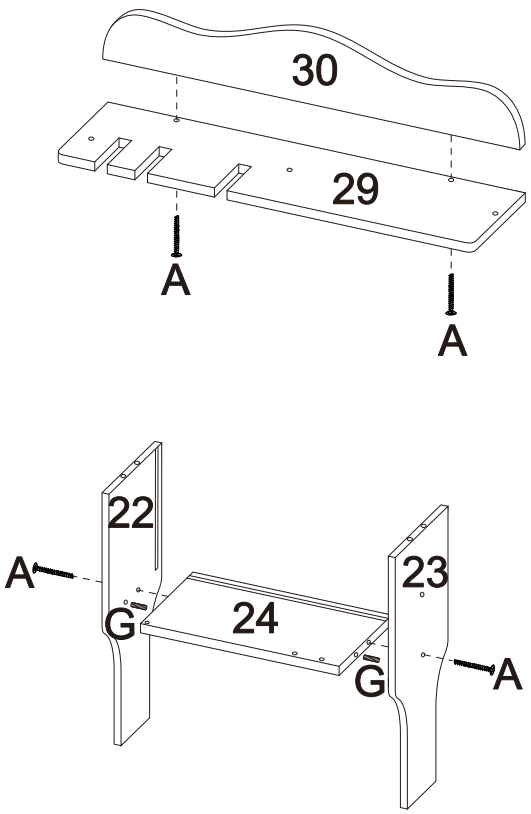


10

A*3
D*1
L*1

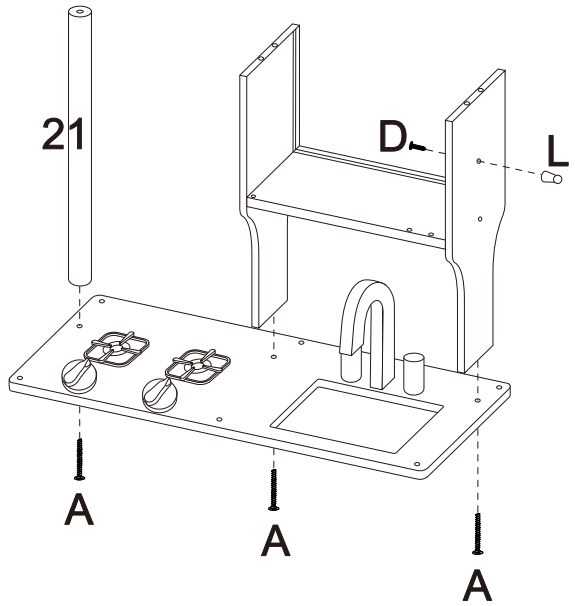


11

A*3
G*6

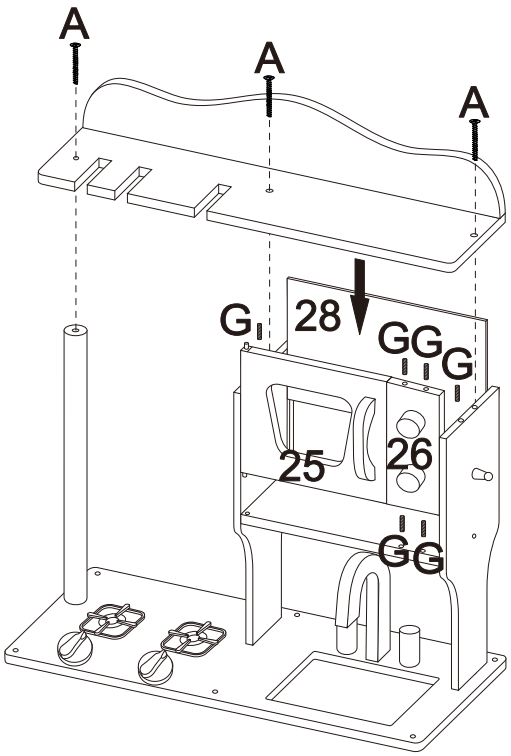


12

A*6
F*2

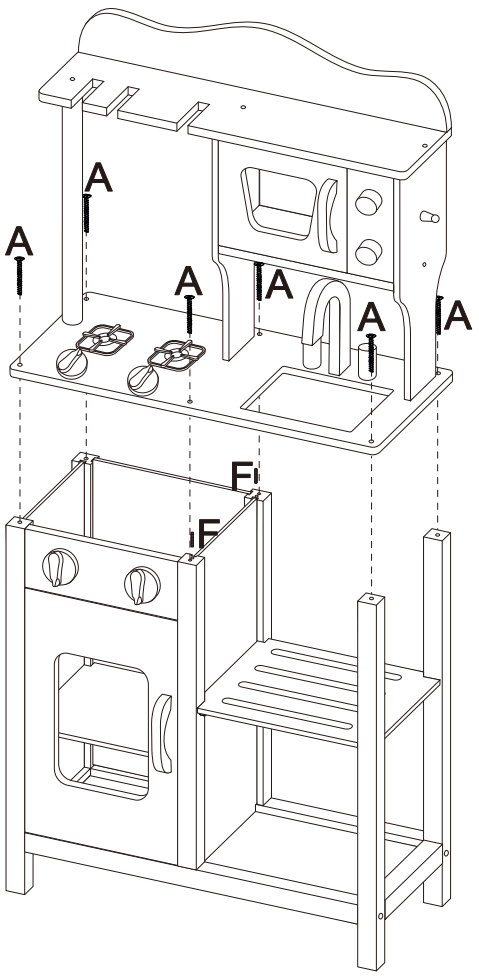

13

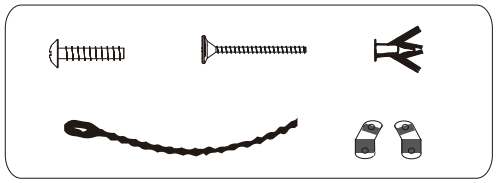

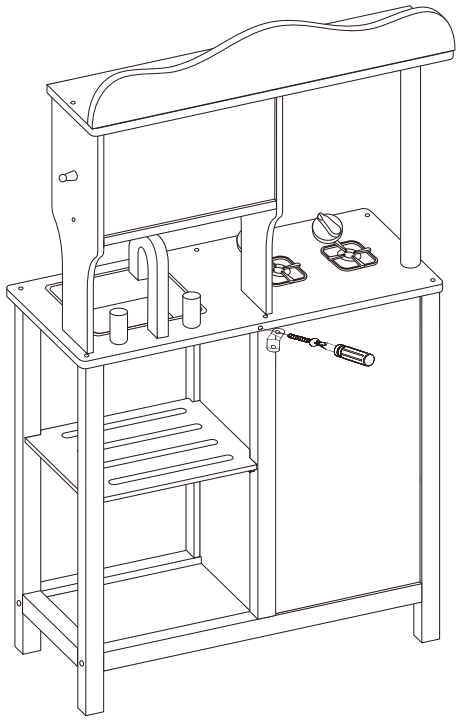

14

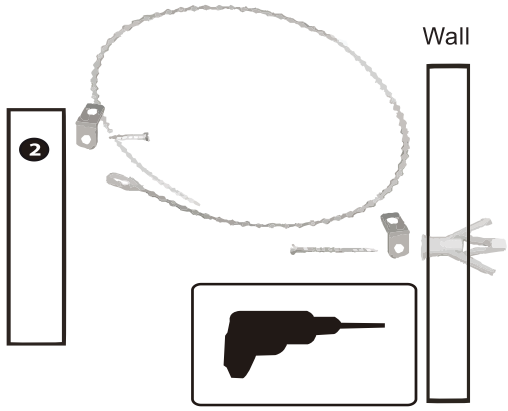


***EN***_Wall Drill Required for wall anchor hole (not included).

***FR***_Foret mural requis pour le trou d'ancrage mural (non inclus).

***DE***_Wandbohrer für Wandankerloch erforderlich (nicht enthalten).

***ES***_Se requiere taladro de pared para el agujero del anclaje de pared (no incluido).

***PT***_Broca de parede necessária para o furo do âncora de parede (não incluída).

***IT***_Trapano da parete richiesto per il foro dell'ancoraggio a parete (non incluso).

15

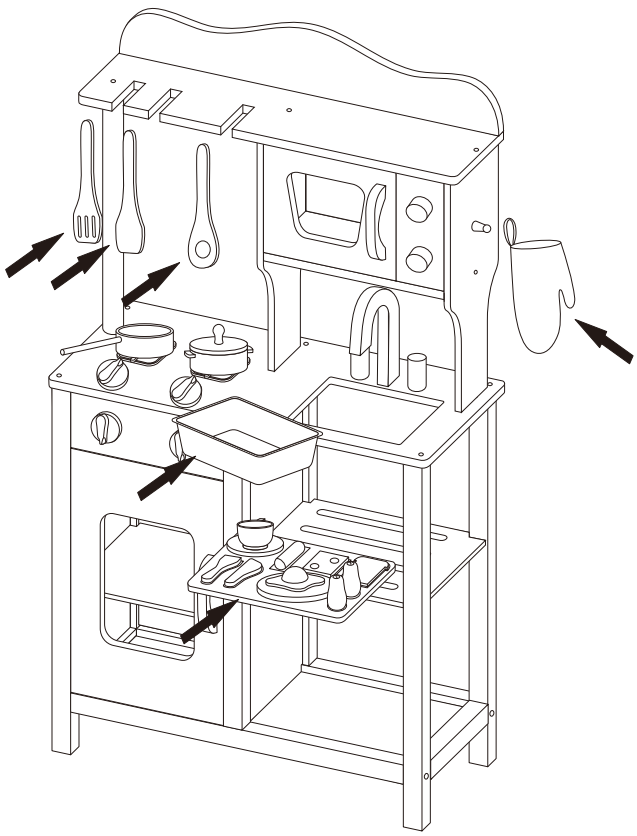

Done

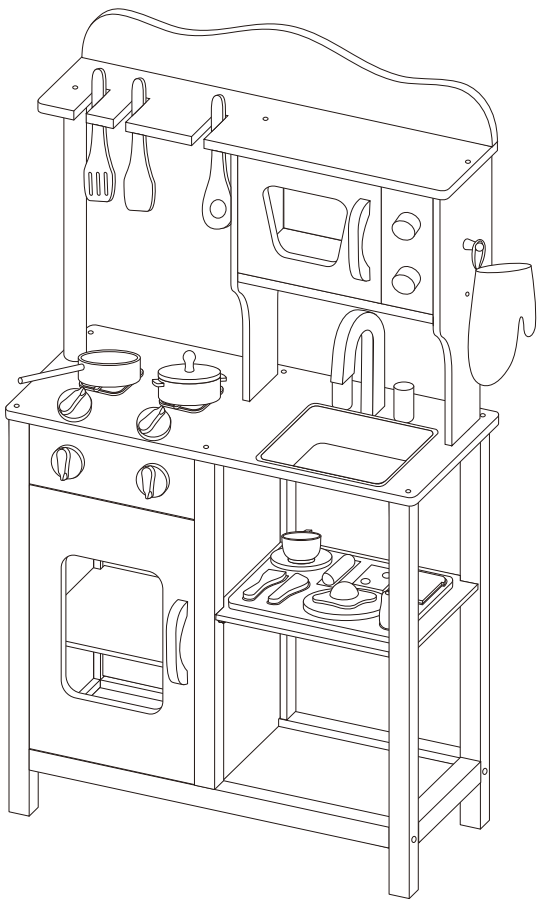

## UK

If you have any questions, please contact our customer care centre.
Our contact details are below:

0044-800-240-4004

enquiries@mhstar.co.uk

IMPORTER ADDRESS:
MH STAR UK LTD
Unit 27, Perivale Park,
Horsenden lane South
Perivale, UB6 7RH
MADE IN CHINA

## ES

Si tiene alguna pregunta, comuníquese con nuestro Centro de Atención al Cliente.
Nuestros datos de contacto son los siguientes:

0034-931294512

atencioncliente@aosom.es

Importador/Fabricante/REP:
Spanish Aosom, S.L.
C/ Roc Gros, nº 15. 08550, Els Hostalets de Balenyà, Spain.
B66295775
atencioncliente@aosom.es
TEL: 931294512
HECHO EN CHINA

## FR

Si vous avez la moindre question, veuillez contacter notre centre d'assistance à la clientèle.
Nos coordonnées sont les suivantes:

0033-1-84166106

aosom@mhfrance.fr

Importé par/Fabricant/REP:
MH France
2, rue Maurice Hartmann
92130 Issy-les-Moulineaux
France
Fabriqué en Chine

## PT

Se tiver alguma dúvida, por favor contacte o nosso Centro de Atendimento ao Cliente.
Os nossos dados de contacto são os seguintes:

0034-931294512

info@aosom.pt.

IMPORTADOR:
SPANISH AOSOM, S.L
C.ROC GROS N.15, 08550. ELS HOSTALETS DE BALENYÀ
TEL: 931294512 (SEG-SEX DAS 7:30H ÀS 16:30H)
INFO@AOSOM.PT
WWW.AOSOM.PT

## DE

Wenn Sie Fragen haben, wenden Sie sich bitte an unser Kundendienstzentrum.
Unsere Kontaktdaten stehen unten:

0049-0(40)-87408465

service@aosom.de

Importeur/Hersteller/REP:
MH Handel GmbH
Wendenstraße 309
D-20537 Hamburg
Germany
IN CHINA HERGESTELLT

## IT

In caso di dubbio, si prega di contattare il nostro centro assistenza clienti.
I nostri dettagli di contatto sono di seguito:

0039-0249471447

clienti@aosom.it

IMPORTATO DA/Produttore/REP:
AOSOM Italy srl
Centro Direzionale Milanofiori
Strada 1 Palazzo F1
20057 Assago (MI)
P.I.: 08567220960
FATTO IN CINA

Aosom