UK_FR_ES_PT_DE_IT_RO

IN250600101V02

800-286V70_800-286V90

JT62115 **KE82151**



Kettle and Toaster Set
Set bouilloire et grille-pain
Set de hervidor eléctrico y tostadora
Conjunto de chaleira e torradeira
Set aus Wasserkocher und Toaster
Set bollitore e tostapane
Set ceainic și prăjitor de pâine

***EN*_IMPORTANT, RETAIN FOR FUTURE REFERENCE: READ CAREFULLY.**
***FR*_IMPORTANT : A LIRE ATTENTIVEMEN ET A CONSERVER POUR VOUS Y REFERER ULTERIEUREMENT**
***ES*_IMPORTANTE, LEA Y GUARDE PARA FUTURAS REFERENCIAS.**
***PT*_IMPORTANTE, RETAR PARA REFERÉNCIA FUTURA: LEIA ATENTAMENTE.**
***DE*_WICHTIG! SORGFÄLTIG LESEN UND FÜR SPÄTER NACHSCHLAGEN AUFBEWAHREN.**
***IT*_IMPORTANTE! CONSERVARE IL PRESENTE MANUALE PER FUTURO RIFERIMENTO E LEGGERLO ATTENTAMENTE.**
***RO*_IMPORTANT, PĂSTRAȚI PENTRU REFERINȚĂ VIITOARE: CITIȚI CU ATENȚIE.**

EN

KETTLE

SAFETY INSTRUCTIONS

General

- Please read these instructions carefully. Retain this manual for future use.
- Use this appliance by following these instructions.
- This appliance can be used by children aged from 8 years and above and persons with reduced physical, sensory or mental capabilities or lack of experience and knowledge if they have been given supervision or instruction concerning use of the appliance in a safe way and understand the hazards involved. Children shall not play with the appliance. Cleaning and user maintenance shall not be made by children unless they are older than 8 and supervised.
- Keep the appliance and its cord out of reach of children less than 8 years.
- If the supply cord is damaged, it must be replaced by the manufacturer, its service agent or similarly qualified persons in order to avoid a hazard.
- This appliance is intended to be used in household and similar applications such as:
  – staff kitchen areas in shops, offices and other working environments;
  – farm houses;
  – by clients in hotels, motels and other residential type environments;
  – bed and breakfast type environments.
- Any repairs must be carried out by a qualified electrician. Never try to repair the appliance yourself.

Electricity and heat

- Before use, ensure the mains voltage matches the rating plate on the appliance.
- Make sure that you always use an earthed wall socket to connect the appliance.
- Before moving the appliance or if it is not in use, remove the plug from the mains socket.
- Remove the plug from the wall socket by pulling the plug, not the power cord.
- Check the appliance's power cord regularly, ensuring it is not damaged. Do not use the appliance if the power cord is damaged. Damaged power cords must be replaced by a qualified repair service.
- Some parts of this appliance can get hot. To prevent burning yourself, do not touch these parts.
- The appliance needs space for heat to escape, preventing the risk of a fire. Ensure the appliance has sufficient space around it. Keep this appliance away from flammable materials. Never cover this appliance.
- Keep the appliance, its power cord and plug away from hot surfaces, such as hobs and naked flames.
- Keep the appliance, its power cord and plug away from water and other liquids.

EN

During use

- The appliance must not be immersed.
- **WARNING** : Avoid spillage on the connector.
- **WARNING** : Potential injury may be caused from misuse.
- The heating element surface is subject to residual heat after use.
- If the kettle is overfilled, boiling water may be ejected.
- The appliance is only to be used with the stand provided.
- **CAUTION**: To prevent damage to the appliance, do not use aggressive cleaning agents when cleaning. Use a soft cloth and a mild detergent.
- **CAUTION**: Do not use the appliance if the enclosure is damaged or has visible cracks.
- **CAUTION**: Do not operate the kettle on an inclined plane. Do not switch on the kettle if there is no water in the kettle. Do not move the kettle while it is switched on.
-  **CAUTION** : Hot surfaces. Surfaces are liable to get hot during use.
- Regarding the instructions for details on how to clean the surfaces in contact with food, thanks to refer to the section "Cleaning and Maintenance".
- Never use the appliance outdoors.
- Place the appliance on a flat and stable surface.
- When not in use and before cleaning, remove the plug from the wall socket.
- Ensure the power cord does not hang over the edge of any surface.
- Never touch the appliance, its power cord or plug with wet hands.
- Never use the appliance in a humid room.
- Never immerse the appliance, the plug or the power cord in water or other liquid.
- Never reach for the appliance if it falls into water. Immediately remove the plug from the wall socket - do not use the appliance again.
- Only use the base supplied with the kettle. Never use the base for other purposes.
- Remove the kettle from the base, then fill with water from the tap. Never fill the kettle above the 'max' level.
- Only switch on the appliance after it has been filled with water. Only use cold water to fill.
- Whilst the appliance is in use, ensure the lid is securely closed.
- Never open the lid when the water is still boiling.
- Only water must be used in this appliance - do not use for other liquids.
- Fill the kettle with at least 0,75 litres of water.
- Before storing the appliance, allow it to cool to room temperature.
- Never use the appliance through an external timer or remote control.

OPERATION

This appliance is for domestic use only. It is not intended for commercial use.

Feture

1. Top lid
2. Spout
3. Body
4. Base
5. Insulation button
6. Reduce the temperature
7. Increase the temperature
8. Power button



Operation Instructions

1. This appliance is with 4 settings, insulation button, temperature selection buttons “+”, “-” and power button.
2. After electrifying, the buzzer beeps with a short sound. While the LED lamp flashes for 0.5 seconds. This appliance is in standby state, showing the actual water temperature.
3. Press the power button, the display shows 100 ° C. If no follow-up operation, this machine will come into the heating state after 3 seconds, until water boils. After boiling for 5 seconds, the buzzer beeps twice and stops heating, this appliance is in standby state, showing the actual water temperature.
4. Temperature selection mode: if you press “+” or “-” button, the temperature rises from 40 degrees, increase the appliance to 5 degrees, that is, every time you press “+”, the temperature value increases 5 degrees, press”-”, the temperature value reduces 5 degrees. After the temperature selected, you need to press the power button or the insulation button to heat.
5. Insulation mode: when this appliance comes into the selected temperature, if press the insulation button, then this appliance comes into insulation, can also press insulation button, exit insulation. When heating to the selected temperature, this appliance stops heating into insulation state. During heating process, you can also choose the insulation temperature and press the insulation button at any time, but above 90 ° C can't choose the insulation mode. In the insulation state, the ° C lamp flickers. If the ° C lamp does not flicker, the product is not in the insulation mode.
6. When this appliance works, the display screen dynamically displays the actual water temperature. During the heating process, you can press the power button at any time to cancel the heating state.
7. Only display the insulation temperature. When the water temperature is below 5 ° C to the insulation temperature, this appliance turns on heating and repeats the cycle. When you press the power button in the insulation state, this appliance returns to the standby state.
8. The holding time is set to 3 hours, if there is no follow-up operation, then automatically return to standby after 3 hours.

9. Memory mode: under working state, if the pot leaves the base, the digital tube shows 00. If the pot is put back to the base within 300 seconds, then this appliance continues to work as before. If the pot is put back to the base more than 300 seconds, then this appliance comes into standby state, show actual water temperature.

Display Error Code (open-circuit or short-circuit)



The two horizontal lights in the middle indicate that the sensor is open-circuit.



The two horizontal lights in the bottom indicate that the sensor is short-circuit.

Before use for the first time

- Remove all packing material.
- Clean the kettle by filling it with water and bringing to a boil – do this three times, disposing of the water each time.
- **Tip:** When boiling for the first time, you can use vinegar or special descaling agents.

Use

1. Make sure the spout is facing away from you.
2. Pull up the lid handle (1) to open the lid (2).
3. Fill the kettle with the required quantity of water (at least 0.75 liters, and a maximum of 1.7 liters). Never fill water above the 'max' limit - hot water could spatter out.

ATTENTION: Do not spill water on the base.

4. Close the lid.
5. Place the kettle on the base, then insert the plug in the wall socket. Press the power button.
6. The kettle is now switched on, and you can select the function according to the above operation instructions to boil the water.
7. When the water has come to a boil, remove the kettle from the base by the handle, and pour the water out.

ATTENTION: To prevent scalding, do not touch the hot water.

8. If you want to heat water without boiling it, you can switch the kettle off at any time.
9. Remove the plug from the wall socket when you have finished using the kettle.

Overheating safeguard

This kettle has an overheating safeguard. It will switch the kettle off if it is used without (sufficient) water. Before using the kettle again, allow it to cool down for at least 10 minutes.

CLEANING AND MAINTENANCE

- Remove the plug from the wall socket, and allow it cool down.
- Clean the kettle with a damp cloth. Never immerse the kettle in water. Never put the kettle in a dishwasher. Make sure that the electrical connections do not become damp.
- If the interior of the kettle becomes severely discoloured, clean it with a damp cloth and a little washing soda. After cleaning, rinse the jug very thoroughly.

ATTENTION:
- **Never use corrosive or scouring cleaning agents or sharp objects (such as knives or hard brushes) to clean the appliance.**
- **Before cleaning, unplug the appliance and wait for it to cool down.**

DESCALING

- This appliance has an integral heating element, which means limescale will not form. You do not need to descale this appliance.
- If you still wish to descale this appliance, follow these steps:

1. Unplug the appliance and wait for it to cool down.
2. Fill the kettle with a vinegar solution to the MAX level, and bring to the boil.
3. Leave the kettle with the vinegar solution to stand for a couple of hours.
4. Empty the kettle, fill with clean water to the MAX level, and bring to the boil. Empty the kettle. Repeat this process twice.

- **Never use ammonia or other products to descale the appliance. These can be injurious to your health. Only use a vinegar solution, or special descaling agents.**

SPECIFICATION

Product: Kettle
Model: 800-286V70 (KE82151)
Power consumption: 2500-3000W
Mains Voltage: 220-240V 50/60Hz
Made in China

Off mode power	P_O	[N/A]	W
Standby mode power	P_{SB}	0.22	W
Power management function	[N/A]		
Time to enter automatically off mode	T_O	[N/A]	Min
Time to enter automatically standby mode	T_{SB}	[N/A]	Min

TOASTER

IMPORTANT INSTRUCTIONS

- Before using this appliance, read all instructions. Retain this manual for future reference.
- This appliance can be used by children aged from 8 years and above and persons with reduced physical, sensory or mental capabilities or lack of experience and knowledge if they have been given supervision or instruction concerning use of the appliance in a safe way and understand the hazards involved. Children shall not play with the appliance. Cleaning and user maintenance shall not be made by children unless they are older than 8 and supervised.
- Keep the appliance and its cord out of reach of children less than 8 years.
- If the supply cord is damaged, it must be replaced by the manufacturer, its service agent or similarly qualified persons in order to avoid a hazard.
- This appliance is intended to be used in household and similar applications such as:
  – staff kitchen areas in shops, offices and other working environments;
  – farm houses;
  – by clients in hotels, motels and other residential type environments;
  – bed and breakfast type environments.
- The appliance must not be immersed.
-  **CAUTION** : Hot surfaces. Surfaces are liable to get hot during use.
- Regarding the instructions for details on how to clean the surfaces in contact with food, thanks to refer to the section "Cleaning and Maintenance".
- The appliance must not be used with an external timer or separate remote control system.
- The bread may burn, therefore do not use the toaster near or below combustible material, such as curtains.
- To prevent electrical hazards, do not immerse any part of the appliance or cord in water or other liquid.
- Children must be supervised when near the appliance.
- Always use the appliance on a dry and level surface.
- Do not use this appliance outdoors.
- When not in use and before cleaning, unplug the appliance from the socket.
- If the appliance is damaged or malfunctions in any way, do not use it. Return the appliance to an authorised service engineer for repair, as special tools are required.
- Regularly check the supply cord, ensuring there are no damages. If signs of damage occur, return the entire appliance to an authorised service engineer.
- Ensure the cord does not hang over a table or counter or touch hot surfaces. Let the unit cool before wrapping the cord around the base for storage.

- Parts of this appliance can become hot - do not touch to avoid burns. Do not store or cover the appliance until it has cooled down completely.
- Keep this appliance away from hot gas, electric burners, heated ovens and other heat sources.
- When cleaning this appliance, do not use harsh abrasives, caustic cleaners or oven cleaners.
- When using this appliance, ensure there is enough space on all sides, allowing air to circulate. Keep the appliance away from curtains, wall coverings, clothing, cloths and other flammable materials. Extra caution is required for surfaces that are not heat resistant – an insulated heat pad is recommended.
- This appliance is for household use only. Do not use for commercial purposes.
- When using the toaster, ensure the slide-out crumb tray is in place. Clean the crumb tray regularly – do not allow crumbs to build up.
- Do not use this appliance with ingredients containing sugar, jam or preserves.
- Whilst this appliance is in use, the temperature of surrounding surfaces may be high.
- Keep this appliance away from curtains, clothes and other flammable materials.
- When in use, do not leave this appliance unattended. Ensure it is switched off when not in use.
- Incorrect operation and improper handing can lead to malfunction of the appliance and injuries to the user.
- Before the first connecting of the appliance check that voltage indicated on the rating label corresponds to the mains voltage in your home.
- Do not leave the appliance switched on when not in use.
- Do not use other attachments than those supplied.
- Do not operate after malfunction or cord damage.
- Do not attempt to repair, adjust, or replace parts in the appliance. Check and repair the malfunctioning appliance in the nearest service center only.
- Keep the cord away from sharp edges and hot surfaces.
- Do not pull, twist, or wrap the power cord around appliance.
- Do not move the appliance until it cools down completely.
- Never use sharp objects to take out sliced bread! When taking out sliced bread, be careful not to damage the heating wires.
- Do not touch any metal part of the outer surface of the appliance as it may reach a very high temperature.
- Do not insert bread slices that are too thick or wrapped in aluminum foil to avoid electric shock or fire.

ATTENTION: TOO LONG TOASTING MAY CAUSE FIRE.

- Do not cover the toaster during operation.
- The bread may burn, therefore do not use the toaster near or below combustible material, such as curtains. They must be watched.

OPERATION

Features

1. Body
2. Slide-out crumb tray
3. Bread slot
4. Sliding lever
5. 6-Settings timer knob
6. Bread browning settings and time display window
7. Cancel button with indicator light
8. Reheat button with indicator light
9. Defrost button with indicator light
10. Base

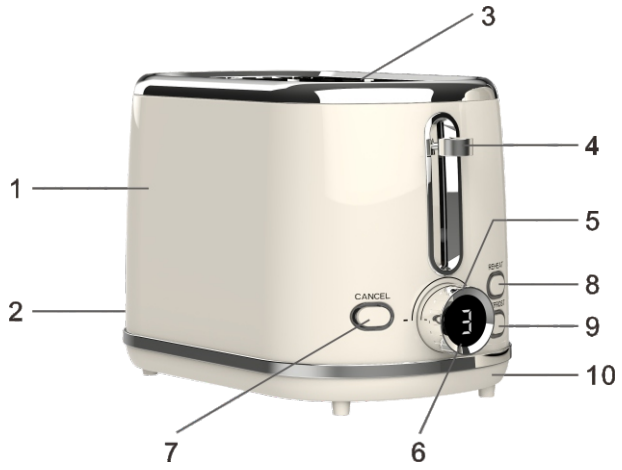

BEFORE THE FIRST USE

- Remove all packing material.
- Before using the toaster for the first time clean your toaster (see Chapter "**CARE AND CLEANING**"). Operate the toaster at least two times without bread but on the highest setting. Ventilate the room during this period.
- As all new electric heating elements, your toaster creates a new smell when it is first switched on. This is quite normal and not a cause for concern.
- If the power cord is damaged, to avoid danger, please do not repair or replace it by yourself, please contact the after-sales service personnel directly.
- Please check that the crumb tray is placed in the correct position.

TOASTING

- Plug the toaster to the power supply and place 1 or 2 slices of bread into the bread slots of the appliance.
- Using the control knob, select the desired browning (No.1 is the lightest and No.6 is the darkest). For first-time use, it is suggested to use No.3. Different types of bread and personal preference may require a different browning setting.
- Press the button until it sucks in the power to start toasting the bread.

Remark:

Bread browning setting will be displayed during the timer knob rotated, and corresponding browning time will be displayed.

- After the machine starts working, do not touch the top of the machine with your hands, be careful of burns.
- After the bread is baked, the press brake will automatically jump off and rise, please use bread clips to clip the bread out to prevent burning your hands.

- After the bread has been baked, wait for the machine to cool, pull out the bread crumb tray from the back of the machine, clean the crumb tray, clean it out and reinsert it into the machine.
- Put the machine away after cleaning it.

REHEAT FUNCTION:

- You can use reheat facility if ready bread got cold.
- Insert bread into the toaster and pull down the sliding lever. Set the knob to the reheat function setting on **REHEAT**. The indicator will light up.
- The cold bread can be reheated in short time without over browning.

DEFROST FUNCTION

- Press defrost function button **DEFROST** to prolong toasting time of frozen bread, thus the indicator light should light up.

CANCEL BUTTON

- Toasting can be reset anytime during toasting by pressing **CANCEL** button, thus the indicator light will shut down.

CRUMB TRAY

- The crumb tray is intended for collecting the crumbs, which fall on the base of the toaster while toasting.
- Pull the crumb tray out, empty and place it back.

CARE AND CLEANING

- Ensure that the appliance is unplugged before cleaning.
- Let the unit completely cool down.
- Do not use abrasive detergents, any organic solvents or aggressive chemicals.
- Clean off crumbs of bread.

STORAGE

- Switch off and unplug the appliance; let it completely cool.
- Complete all requirements of chapter **CARE AND CLEANING**.
- Reel on the power cord.
- Keep the appliance in a dry cool place.

SPECIFICATION

Product: Toaster
Model :800-286V70 (JT62115)
Power consumption: 750-900W
Mains Voltage: 220-240V 50/60Hz
Made In China

Off mode power	P_O	0.00	W
Standby mode power	P_{SB}	[N/A]	W
Power management function	[N/A]		
Time to enter automatically off mode	T_O	[N/A]	Min
Time to enter automatically standby mode	T_{SB}	[N/A]	Min

BOUILLOIRE

CONSIGNES DE SÉCURITÉ

Général

- Veuillez lire attentivement ces instructions. Conservez ce manuel pour une utilisation ultérieure.
- Utilisez cet appareil en suivant ces instructions.
- Cet appareil peut être utilisé par des enfants âgés d'au moins 8 ans et par des personnes ayant des capacités physiques, sensorielles ou mentales réduites ou dénuées d'expérience ou de connaissance, s'ils (si elles) sont correctement surveillé(e)s ou si des instructions relatives à l'utilisation de l'appareil en toute sécurité leur ont été données et si les risques encourus ont été appréhendés. Le nettoyage et l'entretien par l'usager ne doivent pas être effectués par des enfants sauf si elles ont plus de 8 ans et sous surveillance.
- Garder l'appareil et son cordon d'alimentation hors de la portée des enfants de moins de 8 ans.
- Les enfants ne doivent pas utiliser l'appareil comme un jouet.
- Si le câble d'alimentation est endommagé, il doit être remplacé par le fabricant, son service après vente ou des personnes de qualification similaire afin d'éviter un danger.
- Cet appareil est destiné à être utilisé dans des applications domestiques et analogues telles que:
  - des coins cuisines réservés au personnel dans des magasins, bureaux et autres environnements professionnels;
  - dans des fermes;
  - l'utilisation par les clients des hôtels, motels et autres environnements à caractère résidentiel;
  - des environnements du type chambres d'hôtes.
- Toute réparation doit être effectuée par un électricien qualifié. N'essayez jamais de réparer l'appareil vous-même.

Électricité et chaleur

- Avant d'utiliser l'appareil, assurez-vous que la tension du réseau correspond à celle indiquée sur la plaque signalétique de l'appareil.
- Veillez à toujours utiliser une prise murale mise à la terre pour brancher l'appareil.
- Avant de déplacer l'appareil ou s'il n'est pas utilisé, retirez la fiche de la prise de courant.
- Retirez la fiche de la prise murale en tirant sur la fiche et non sur le cordon d'alimentation.
- Vérifiez régulièrement le cordon d'alimentation de l'appareil et assurez-vous qu'il n'est pas endommagé. N'utilisez pas l'appareil si le cordon d'alimentation est endommagé. Les cordons d'alimentation endommagés doivent être remplacés par un service de réparation qualifié.

- Certaines parties de l'appareil peuvent être chaudes. Pour éviter de vous brûler, ne touchez pas ces pièces.
- L'appareil a besoin d'espace pour permettre à la chaleur de s'échapper, ce qui évite tout risque d'incendie. Veillez à ce que l'espace autour de l'appareil soit suffisant. Tenez l'appareil à l'écart des matériaux inflammables. Ne couvrez jamais l'appareil.
- Tenez l'appareil, son cordon d'alimentation et sa fiche éloignés des surfaces chaudes, telles que les plaques de cuisson et les flammes nues.
- Tenez l'appareil, son cordon d'alimentation et sa fiche à l'écart de l'eau et d'autres liquides.

Pendant l'utilisation

- L'appareil ne doit pas être immergé.
- **ATTENTION** : Eviter tout débordement sur le connecteur.
- **ATTENTION** : Une mauvaise utilisation peut entraîner des risques de blessures.
- La surface de l'élément chauffant présente une chaleur résiduelle après utilisation.
- Si la bouilloire est trop remplie, de l'eau bouillante peut être éjectée.
- L'appareil ne doit être utilisé qu'avec le socle qui lui est associé.
- **ATTENTION**: Pour éviter d'endommager l'appareil, ne pas utiliser d'agents nettoyants agressifs. Utiliser un chiffon doux et un détergent doux.
- **ATTENTION**: Ne pas utiliser l'appareil si l'enveloppe est endommagée ou présente des fissures visibles.
- **ATTENTION**: Ne pas utiliser la bouilloire sur un plan incliné. Ne pas mettre la bouilloire sous tension si elle ne contient pas d'eau. Ne pas déplacer l'appareil lorsqu'il est sous tension.
-  **ATTENTION**: Surfaces chaudes. Les surfaces sont susceptibles de devenir chaudes pendant l'utilisation.
- En ce qui concerne les informations détaillées sur la manière de nettoyer les surfaces en contact avec les aliments, référez-vous à la section "Nettoyage et Entretien".
- Ne jamais utiliser l'appareil à l'extérieur.
- Placez l'appareil sur une surface plane et stable.
- Lorsque l'appareil n'est pas utilisé et avant de le nettoyer, débranchez la fiche de la prise murale.
- Veillez à ce que le cordon d'alimentation ne pende pas sur le bord d'une surface.
- Ne touchez jamais l'appareil, son cordon d'alimentation ou sa fiche avec des mains mouillées.
- N'utilisez jamais l'appareil dans une pièce humide.
- Ne jamais immerger l'appareil, la fiche ou le cordon d'alimentation dans l'eau ou dans un autre liquide.

- Ne jamais saisir l'appareil s'il tombe dans l'eau. Débranchez immédiatement la fiche de la prise murale et n'utilisez plus l'appareil.
- Utilisez uniquement le socle fourni avec la bouilloire. N'utilisez jamais le socle à d'autres fins.
- Retirez la bouilloire de son socle, puis remplissez-la d'eau au robinet. Ne remplissez jamais la bouilloire au-delà du niveau « max ».
- Ne mettez l'appareil en marche qu'après l'avoir rempli d'eau. N'utilisez que de l'eau froide pour le remplissage.
- Lorsque l'appareil est en cours d'utilisation, veillez à ce que le couvercle soit bien fermé.
- N'ouvrez jamais le couvercle lorsque l'eau est encore en ébullition.
- L'appareil ne doit être utilisé qu'avec de l'eau, pas avec d'autres liquides.
- Remplissez la bouilloire avec au moins 0,75 litre d'eau.
- Avant de ranger l'appareil, laissez-le refroidir à température ambiante.
- N'utilisez jamais l'appareil à l'aide d'une minuterie externe ou d'une télécommande.

FONCTIONNEMENT

Cet appareil est destiné à un usage domestique uniquement. Il n'est pas destiné à un usage commercial.

Caractéristiques

1. Couvercle supérieur
2. Bec verseur
3. Corps
4. Base
5. Bouton d'isolation
6. Réduire la température
7. Augmenter la température
8. Bouton d'alimentation

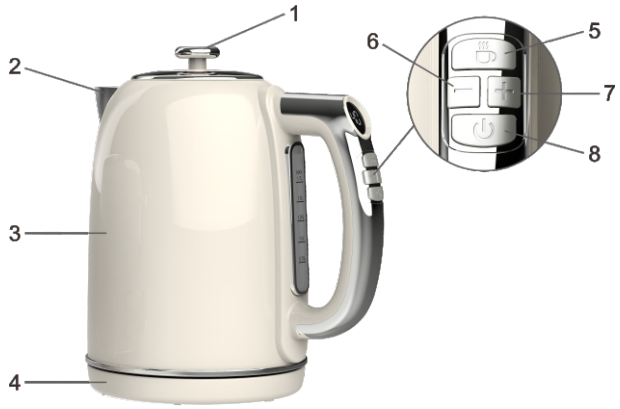

Instructions d'utilisation

1. Cet appareil dispose de 4 réglages, d'un bouton d'isolation, de boutons de sélection de température « + », « - » et d'un bouton d'alimentation.
2. Après la mise sous tension, le buzzer émet un bref signal sonore. La lampe LED clignote pendant 0,5 seconde. L'appareil est en veille et affiche la température réelle de l'eau.
3. Appuyez sur le bouton d'alimentation, l'écran affiche 100 °C. Si aucune autre opération n'est effectuée, l'appareil passe en mode chauffage après 3 secondes, jusqu'à ce que l'eau bouille. Après 5 secondes d'ébullition, le buzzer émet deux bips et arrête le chauffage. L'appareil est en veille et affiche la température réelle de l'eau.

4. Mode de sélection de la température : si vous appuyez sur le bouton « + » ou « - », la température augmente à partir de 40 degrés, par paliers de 5 degrés, c'est-à-dire que chaque fois que vous appuyez sur « + », la température augmente de 5 degrés, et chaque fois que vous appuyez sur « - », la température diminue de 5 degrés. Une fois la température sélectionnée, vous devez appuyer sur le bouton d'alimentation ou le bouton d'isolation pour chauffer.
5. Mode isolation : lorsque l'appareil atteint la température sélectionnée, si vous appuyez sur le bouton d'isolation, l'appareil passe en mode isolation. Vous pouvez également appuyer sur le bouton d'isolation pour quitter le mode isolation. Lorsqu'il chauffe à la température sélectionnée, l'appareil cesse de chauffer et passe en mode isolation. Pendant le processus de chauffage, vous pouvez également choisir la température d'isolation et appuyer sur le bouton d'isolation à tout moment, mais au-dessus de 90 °C, vous ne pouvez pas choisir le mode isolation. En mode isolation, le voyant °C clignote. Si le voyant °C ne clignote pas, l'appareil n'est pas en mode isolation.
6. Lorsque l'appareil fonctionne, l'écran affiche en temps réel la température réelle de l'eau. Pendant le processus de chauffage, vous pouvez appuyer à tout moment sur le bouton d'alimentation pour annuler le chauffage.
7. Affichez uniquement la température d'isolation. Lorsque la température de l'eau est inférieure à 5 °C par rapport à la température d'isolation, cet appareil active le chauffage et répète le cycle. Lorsque vous appuyez sur le bouton d'alimentation en mode isolation, cet appareil revient en mode veille.
8. La durée de maintien est réglée sur 3 heures. S'il n'y a pas d'opération de suivi, l'appareil revient automatiquement en mode veille après 3 heures.
9. Mode mémoire : en état de fonctionnement, si la casserole quitte la base, le tube numérique affiche 00. Si la casserole est replacée sur la base dans les 300 secondes, cet appareil continue de fonctionner comme auparavant. Si la casserole est replacée sur la base après plus de 300 secondes, cet appareil passe en état de veille et affiche la température réelle de l'eau.

Afficher le code d'erreur (circuit ouvert ou court-circuit)

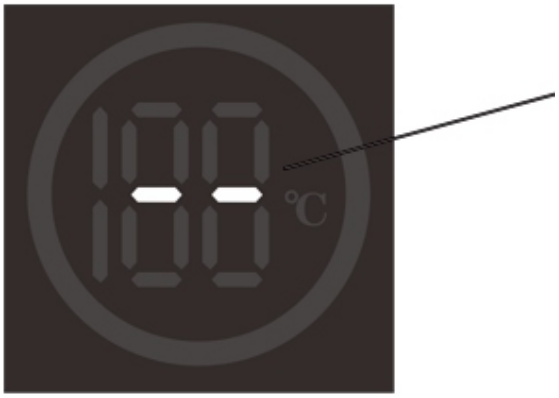

Les deux voyants horizontaux au milieu indiquent que le capteur est en circuit ouvert.

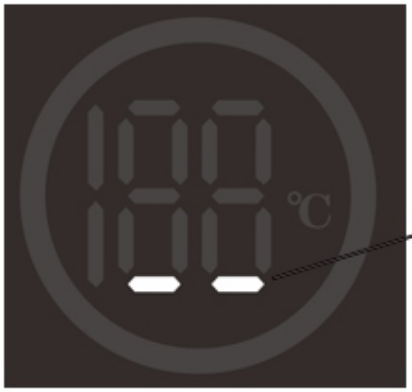

Les deux voyants horizontaux en bas indiquent que le capteur est en court-circuit.

Avant la première utilisation

- Retirez tout le matériel d'emballage.
- Nettoyez la bouilloire en la remplissant d'eau et en la portant à ébullition - faites-le trois fois, en jetant l'eau à chaque fois.
- **Conseil :** lors de la première ébullition, vous pouvez utiliser du vinaigre ou des détartrants spéciaux.

Utilisation

1. Veillez à ce que le bec verseur soit orienté dans la direction opposée à la vôtre.
2. Tirez la poignée du couvercle (1) vers le haut pour ouvrir le couvercle (2).
3. Remplissez la bouilloire avec la quantité d'eau nécessaire (au moins 0,75 litre et au maximum 1,7 litre). Ne remplissez jamais l'eau au-delà de la limite « max » : de l'eau chaude pourrait jaillir.

ATTENTION : Ne pas renverser d'eau sur la base.

4. Fermer le couvercle.
5. Placez la bouilloire sur le socle, puis insérez la fiche dans la prise murale. Appuyez sur le bouton d'alimentation.
6. La bouilloire est maintenant allumée et vous pouvez sélectionner la fonction selon les instructions ci-dessus pour faire bouillir l'eau.
7. Lorsque l'eau a commencé à bouillir, retirez la bouilloire de la base par la poignée et versez l'eau.

ATTENTION : Pour éviter les brûlures, ne touchez pas l'eau chaude.

8. Si vous souhaitez chauffer de l'eau sans la faire bouillir, vous pouvez éteindre la bouilloire à tout moment.
9. Retirez la fiche de la prise murale lorsque vous avez fini d'utiliser la bouilloire.

Protection contre la surchauffe

Cette bouilloire est équipée d'un dispositif de protection contre la surchauffe. Il éteint la bouilloire si elle est utilisée sans eau (suffisante). Avant de réutiliser la bouilloire, laissez-la refroidir pendant au moins 10 minutes.

NETTOYAGE ET ENTRETIEN

- Débranchez l'appareil et attendez qu'il refroidisse.
- Nettoyez la cruche avec un chiffon humide. Ne jamais immerger l'appareil dans l'eau. Ne mettez jamais l'appareil au lave-vaisselle. Ne laissez pas les connexions électriques s'humidifier.
- Si l'intérieur de la cruche se décolore fortement, nettoyez-la avec un chiffon humide et un peu de bicarbonate de soude. Après le nettoyage, rincez la carafe très soigneusement.

ATTENTION:
- **N'utilisez jamais de produits de nettoyage corrosifs ou abrasifs, ni d'objets pointus (tels que des couteaux ou des brosses dures) pour nettoyer l'appareil.**
- **Avant de procéder au nettoyage, débranchez l'appareil et attendez qu'il refroidisse.**

DESCALING

- Cet appareil est doté d'un élément chauffant intégré, ce qui empêche la formation de calcaire. Il n'est pas nécessaire de détartrer cet appareil.
- Si vous souhaitez néanmoins le détartrer, procédez comme suit :

1. Débranchez l'appareil et attendez qu'il refroidisse.
2. Remplissez la bouilloire d'une solution de vinaigre jusqu'au niveau MAX et portez à ébullition.
3. Laissez reposer la carafe avec la solution de vinaigre pendant quelques heures.
4. Videz la cruche, remplissez-la d'eau propre jusqu'au niveau maximal et portez-la à ébullition. Vider la cruche. Répétez ce processus deux fois.

- **N'utilisez jamais d'ammoniaque ou d'autres produits pour détartrer l'appareil. Ces produits peuvent être nocifs pour la santé. Utilisez uniquement une solution de vinaigre ou des détartrants spéciaux.**

SPECIFICATION

Produit : Bouilloire
Modèle : 800-286V90 (KE82151)
Consommation électrique : 1850-2200W
Voltage:220-240V 50/60Hz
Fabriqué en Chine

Puissance en mode arrêt	P_O	[N/A]	W
Puissance en mode veille	P_{SB}	0.22	W
Gestion de consommation énergétique	[N/A]		
Temps pour entrer automatiquement en mode arrêt	T_O	[N/A]	Min
Temps pour entrer automatiquement en mode veille	T_{SB}	[N/A]	Min

GRILLE-PAIN

INSTRUCTIONS IMPORTANTES

- Avant d'utiliser cet appareil, lisez toutes les instructions. Conservez ce manuel pour pouvoir vous y référer ultérieurement.
- Cet appareil peut être utilisé par des enfants âgés d'au moins 8 ans et par des personnes ayant des capacités physiques, sensorielles ou mentales réduites ou dénuées d'expérience ou de connaissance, s'ils (si elles) sont correctement surveillé(e)s ou si des instructions relatives à l'utilisation de l'appareil en toute sécurité leur ont été données et si les risques encourus ont été appréhendés. Le nettoyage et l'entretien par l'usager ne doivent pas être effectués par des enfants sauf si elles ont plus de 8 ans et sous surveillance.
- Garder l'appareil et son cordon d'alimentation hors de la portée des enfants de moins de 8 ans.
- Les enfants ne doivent pas utiliser l'appareil comme un jouet.
- Si le câble d'alimentation est endommagé, il doit être remplacé par le fabricant, son service après vente ou des personnes de qualification similaire afin d'éviter un danger.
- Cet appareil est destiné à être utilisé dans des applications domestiques et analogues telles que:
  – des coins cuisines réservés au personnel dans des magasins, bureaux et autres environnements professionnels;
  – dans des fermes;
  – l'utilisation par les clients des hôtels, motels et autres environnements à caractère résidentiel;
  – des environnements du type chambres d'hôtes.
- L'appareil ne doit pas être immergé.
-  **ATTENTION**: Surfaces chaudes. Les surfaces sont susceptibles de devenir chaudes pendant l'utilisation.
- En ce qui concerne les informations détaillées sur la manière de nettoyer les surfaces en contact avec les aliments, référez-vous à la section "Nettoyage et Entretien".
- L'appareil ne doit pas être utilisé avec une minuterie externe ou un système de commande à distance séparé.
- Le pain peut brûler, en conséquence, ne pas utiliser le grille-pain à proximité ou sous des matériaux combustibles, tels que des rideaux.
- Pour éviter les risques électriques, n'immergez aucune partie de l'appareil ou du cordon dans l'eau ou dans un autre liquide.
- Les enfants doivent être surveillés lorsqu'ils se trouvent à proximité de l'appareil.
- Utilisez toujours l'appareil sur une surface sèche et plane.

- N'utilisez pas cet appareil à l'extérieur.
- Lorsque l'appareil n'est pas utilisé et avant de le nettoyer, débranchez-le de la prise de courant.
- Si l'appareil est endommagé ou présente un quelconque dysfonctionnement, ne l'utilisez pas. Retournez l'appareil à un technicien agréé pour le faire réparer, car des outils spéciaux sont nécessaires.
- Vérifiez régulièrement le cordon d'alimentation et assurez-vous qu'il n'est pas endommagé. En cas de dommages, renvoyez l'ensemble de l'appareil à un technicien agréé.
- Veillez à ce que le cordon ne pende pas au-dessus d'une table ou d'un comptoir et ne touche pas de surfaces chaudes. Laissez l'appareil refroidir avant d'enrouler le cordon autour de la base pour le ranger.
- Les pièces de l'appareil peuvent devenir chaudes - ne les touchez pas pour éviter les brûlures. Ne rangez pas et ne couvrez pas l'appareil avant qu'il ne soit complètement refroidi.
- Gardez cet appareil à l'écart des brûleurs électriques ou à gaz chauds, des fours chauffés et autres sources de chaleur.
- Lors du nettoyage de l'appareil, n'utilisez pas de produits abrasifs, de nettoyants caustiques ou de nettoyants pour four.
- Lors de l'utilisation de l'appareil, veillez à ce qu'il y ait suffisamment d'espace de tous les côtés pour permettre à l'air de circuler. Tenez l'appareil éloigné des rideaux, des revêtements muraux, des vêtements, des torchons et autres matériaux inflammables. Des précautions supplémentaires sont nécessaires pour les surfaces qui ne sont pas résistantes à la chaleur - il est recommandé d'utiliser un coussin chauffant isolé.
- Cet appareil est destiné à un usage domestique uniquement. Ne l'utilisez pas à des fins commerciales.
- Lorsque vous utilisez le grille-pain, assurez-vous que le tiroir ramasse-miettes coulissant est en place. Nettoyez régulièrement le bac à miettes - ne laissez pas les miettes s'accumuler.
- N'utilisez pas cet appareil avec des ingrédients contenant du sucre, de la confiture ou des conserves.
- Pendant l'utilisation de l'appareil, la température des surfaces environnantes peut être élevée.
- Gardez cet appareil à l'écart des rideaux, des vêtements et d'autres matériaux inflammables.
- Lorsque l'appareil est utilisé, ne le laissez pas sans surveillance. Veillez à ce qu'il soit éteint lorsqu'il n'est pas utilisé.
- Une utilisation incorrecte et un maniement inapproprié peuvent entraîner un dysfonctionnement de l'appareil et des blessures pour l'utilisateur.
- Avant le premier branchement de l'appareil, vérifiez que la tension indiquée sur la plaque signalétique correspond à la tension du réseau électrique de votre domicile.
- Ne laissez pas l'appareil allumé lorsqu'il n'est pas utilisé.

- N'utilisez pas d'autres accessoires que ceux fournis.
- Ne pas faire fonctionner l'appareil après un dysfonctionnement ou un endommagement du cordon.
- N'essayez pas de réparer, de régler ou de remplacer les pièces de l'appareil. Vérifiez et réparez l'appareil défectueux uniquement dans le centre de service le plus proche.
- Tenir le cordon à l'écart des bords tranchants et des surfaces chaudes.
- Ne pas tirer, tordre ou enrouler le cordon d'alimentation autour de l'appareil.
- Ne déplacez pas l'appareil avant qu'il ne soit complètement refroidi.
- N'utilisez jamais d'objets pointus pour retirer les tranches de pain ! Lorsque vous retirez les tranches de pain, veillez à ne pas endommager les fils chauffants.
- Ne touchez aucune partie métallique de la surface extérieure de l'appareil, car elle peut atteindre une température très élevée.
- N'insérez pas de tranches de pain trop épaisses ou enveloppées dans du papier d'aluminium afin d'éviter tout risque d'électrocution ou d'incendie.

ATTENTION : UN GRILLAGE TROP LONG PEUT PROVOQUER UN INCENDIE.

- Ne couvrez pas le grille-pain pendant son fonctionnement.
- Le pain peut brûler, c'est pourquoi il ne faut pas utiliser le grille-pain à proximité ou en dessous de matériaux combustibles, tels que des rideaux. Il faut les surveiller.

FONCTIONNEMENT

Features

1. Corps
2. Plateau ramasse-miettes coulissant
3. Fente à pain
4. Levier coulissant
5. Bouton de minuterie à 6 réglages
6. Fenêtre d'affichage du réglage de brunissage du pain et du temps
7. Bouton d'annulation avec voyant lumineux
8. Bouton de réchauffage avec voyant lumineux
9. Bouton de décongélation avec voyant lumineux
10. Base



AVANT LA PREMIÈRE UTILISATION

- Retirez tout le matériel d'emballage.
- Avant d'utiliser le grille-pain pour la première fois, nettoyez-le (voir le chapitre « ENTRETIEN ET NETTOYAGE »). Faites fonctionner le grille-pain au moins deux fois sans pain, mais sur la position la plus élevée. Aérez la pièce pendant cette période.
- Comme tous les nouveaux éléments chauffants électriques, votre grille-pain dégage une odeur de neuf lorsqu'il est mis en marche pour la première fois. C'est tout à fait normal et il n'y a pas lieu de s'inquiéter.
- Si le cordon d'alimentation est endommagé, pour éviter tout danger, ne le réparez pas ou ne le remplacez pas vous-même, mais contactez directement le personnel du service après-vente.
- Veuillez vérifier que le tiroir à miettes est placé dans la bonne position.

GRILLE-PAIN

- Branchez le grille-pain à l'alimentation électrique et placez 1 ou 2 tranches de pain dans les fentes à pain de l'appareil.
- À l'aide du bouton de commande, sélectionnez le brunissage souhaité (n° 1 étant le plus clair et n° 6 le plus foncé). Pour la première utilisation, il est recommandé d'utiliser le n° 3. Différents types de pain et préférences personnelles peuvent nécessiter un réglage de brunissage différent.
- Appuyez sur le bouton jusqu'à ce qu'il s'allume pour commencer à griller le pain.

Remarque :

Le réglage de brunissage du pain s'affiche lorsque vous tournez le bouton de la minuterie, et le temps de brunissage correspondant s'affiche.

- Une fois que l'appareil a commencé à fonctionner, ne touchez pas le dessus de l'appareil avec vos mains, afin d'éviter toute brûlure.
- Une fois le pain cuit, le levier de freinage se soulève automatiquement. Veuillez utiliser des pinces à pain pour retirer le pain afin d'éviter de vous brûler les mains.

FONCTION RÉCHAUFFAGE :

- Vous pouvez utiliser la fonction de réchauffage si le pain prêt à consommer est froid.
- Insérez le pain dans le grille-pain et abaissez le levier coulissant. Réglez le bouton sur la fonction de réchauffage **REHEAT**. Le voyant s'allume.
- Le pain froid peut être réchauffé rapidement sans trop brunir.

FONCTION DÉCONGÉLATION

- Appuyez sur le bouton de la fonction de décongélation **DEFROST** pour prolonger le temps de grillage du pain congelé, le voyant doit alors s'allumer.

BOUTON ANNULER

- Le grillage peut être interrompu à tout moment pendant le grillage en appuyant sur le bouton **CANCEL**, le voyant s'éteindra alors.

PLATEAU À MIETTES

- Le tiroir ramasse-miettes est destiné à recueillir les miettes qui tombent sur la base du grille-pain pendant le grillage.
- Retirez le tiroir à miettes, videz-le et remettez-le en place.

ENTRETIEN ET NETTOYAGE

- Assurez-vous que l'appareil est débranché avant de le nettoyer.
- Laissez l'appareil refroidir complètement.
- N'utilisez pas de détergents abrasifs, de solvants organiques ou de produits chimiques agressifs.
- Nettoyez les miettes de pain.

RANGEMENT

- Éteignez et débranchez l'appareil ; laissez-le refroidir complètement.
- Suivez toutes les instructions du chapitre **ENTRETIEN ET NETTOYAGE**.
- Rebranchez le cordon d'alimentation.
- Conserver l'appareil dans un endroit sec et frais.

SPECIFICATION

Produit : Grille-pain
Modèle : 800-286V90 (JT62115)
Consommation électrique : 750-900W
Voltage:220V-240V~50/60Hz
Fabriqué en Chine

Puissance en mode arrêt	P_O	0.00	W
Puissance en mode veille	P_{SB}	[N/A]	W
Gestion de consommation énergétique	[N/A]		
Temps pour entrer automatiquement en mode arrêt	T_O	[N/A]	Min
Temps pour entrer automatiquement en mode veille	T_{SB}	[N/A]	Min

HERVIDOR

INSTRUCCIONES DE SEGURIDAD

General

- Lea atentamente estas instrucciones. Conserve este manual para uso futuro.
- Utilice este aparato siguiendo estas instrucciones.
- Este aparato puede ser utilizado por niños mayores de 8 años y personas con capacidades físicas, sensoriales o mentales reducidas o con falta de experiencia y conocimientos, siempre que hayan recibido supervisión o instrucciones sobre el uso seguro del aparato y comprendan los riesgos que conlleva. Los niños no deben jugar con el aparato. La limpieza y el mantenimiento por parte del usuario no deben ser realizados por niños menores de 8 años, salvo que estén supervisados.
- Mantenga el aparato y su cable fuera del alcance de los niños menores de 8 años.
- Si el cable de alimentación está dañado, debe ser sustituido por el fabricante, su agente de servicio o personas igualmente cualificadas para evitar cualquier peligro.
- Este aparato está destinado a ser utilizado en aplicaciones domésticas y similares, tales como:
  – cocinas para el personal en tiendas, oficinas y otros entornos de trabajo;
  – casas de campo;
  – por clientes en hoteles, moteles y otros entornos de tipo residencial;
  – entornos de tipo bed and breakfast.
- Cualquier reparación debe ser realizada por un electricista cualificado. No intente nunca reparar el aparato usted mismo.

Electricidad y calor

- Antes de utilizar el aparato, asegúrese de que la tensión de red coincide con la indicada en la placa de características del aparato.
- Asegúrese de utilizar siempre una toma de corriente con toma de tierra para conectar el aparato.
- Antes de mover el aparato o si no se utiliza, desenchúfelo de la toma de corriente.
- Desenchufe el aparato de la toma de corriente tirando de la clavija, no del cable de alimentación.
- Compruebe regularmente que el cable de alimentación del aparato no esté dañado. No utilice el aparato si el cable de alimentación está dañado. Los cables de alimentación dañados deben ser sustituidos por un servicio de reparaciones cualificado.
- Algunas partes de este aparato pueden calentarse. Para evitar quemarse, no toque estas piezas.
- El aparato necesita espacio para evacuar el calor, evitando el riesgo de incendio. Asegúrese de que haya suficiente espacio alrededor del aparato. Mantenga el aparato alejado de materiales inflamables. No cubra nunca el aparato.

- Mantenga el aparato, el cable de alimentación y el enchufe alejados de superficies calientes, como fogones y llamas.
- Mantenga el aparato, el cable de alimentación y el enchufe alejados del agua y otros líquidos.

Durante el uso

- El aparato no debe sumergirse.
- **ADVERTENCIA**: Evite derramar líquido sobre el conector.
- **ADVERTENCIA**: El uso incorrecto puede provocar lesiones.
- La superficie del elemento calefactor está sujeta a calor residual después de su uso.
- Si se llena demasiado la tetera, puede salpicar agua hirviendo.
- El aparato solo debe utilizarse con el soporte suministrado.
- **PRECAUCIÓN**: Para evitar daños en el aparato, no utilice productos de limpieza agresivos. Utilice un paño suave y un detergente suave.
- **PRECAUCIÓN**: No utilice el aparato si la carcasa está dañada o presenta grietas visibles.
- **PRECAUCIÓN**: No utilice la tetera en un plano inclinado. No encienda la tetera si no hay agua en su interior. No mueva la tetera mientras esté encendida.
-  **PRECAUCIÓN**: Superficies calientes. Las superficies pueden calentarse durante el uso.
- Para obtener instrucciones detalladas sobre cómo limpiar las superficies en contacto con los alimentos, consulte la sección «Limpieza y mantenimiento».
- No utilice nunca el aparato al aire libre.
- Coloque el aparato sobre una superficie plana y estable.
- Cuando no lo utilice y antes de limpiarlo, desenchúfelo de la toma de corriente.
- Asegúrese de que el cable de alimentación no cuelgue del borde de ninguna superficie.
- No toque nunca el aparato, el cable de alimentación ni el enchufe con las manos mojadas.
- No utilice nunca el aparato en una habitación húmeda.
- No sumerja nunca el aparato, el enchufe o el cable de alimentación en agua u otro líquido.
- No intente coger el aparato si se cae al agua. Retire inmediatamente el enchufe de la toma de corriente y no vuelva a utilizar el aparato.
- Utilice únicamente la base suministrada con el hervidor. No utilice nunca la base para otros fines.
- Retire el hervidor de la base y llénelo con agua del grifo. No llene nunca el hervidor por encima del nivel máximo.
- No encienda el aparato hasta que no esté lleno de agua. Utilice sólo agua fría para el llenado.

- Mientras utilice el aparato, asegúrese de que la tapa esté bien cerrada.
- No abra nunca la tapa cuando el agua esté hirviendo.
- En este aparato sólo debe utilizarse agua, no otros líquidos.
- Llene el hervidor de agua con al menos 0,75 litros de agua.
- Antes de guardar el aparato, déjelo enfriar a temperatura ambiente.
- No utilice nunca el aparato a través de un temporizador externo o un mando a distancia.

OPERACIÓN

Este aparato es sólo para uso doméstico. No está diseñado para uso comercial.

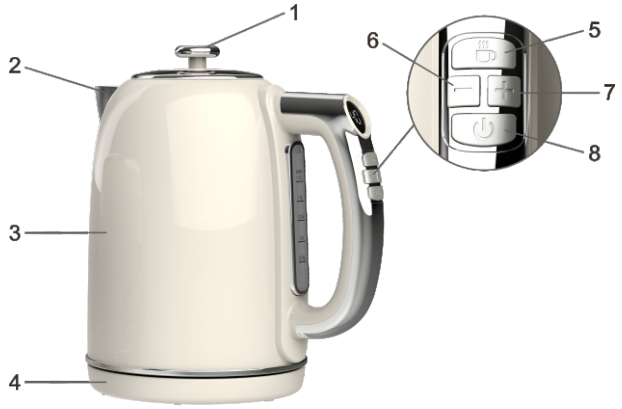

Feture

1. Tapa superior
2. Boquilla
3. Cuerpo
4. Base
5. Botón de aislamiento
6. Reducir la temperatura
7. Aumentar la temperatura
8. Botón de encendido

Instrucciones de uso

1. Este aparato tiene 4 ajustes: botón de aislamiento, botones de selección de temperatura «+», «-» y botón de encendido.
2. Después de conectarlo a la corriente, el zumbador emite un pitido breve. Mientras tanto, la luz LED parpadea durante 0,5 segundos. El aparato se encuentra en estado de espera y muestra la temperatura real del agua.
3. Pulse el botón de encendido y la pantalla mostrará 100 °C. Si no se realiza ninguna operación posterior, la máquina entrará en estado de calentamiento tras 3 segundos, hasta que el agua hierva. Tras hervir durante 5 segundos, el zumbador emitirá dos pitidos y dejará de calentar. El aparato se encontrará en estado de espera y mostrará la temperatura real del agua.
4. Modo de selección de temperatura: si pulsa el botón «+» o «-», la temperatura aumenta desde 40 grados, incrementando el aparato en 5 grados, es decir, cada vez que pulsa «+», el valor de la temperatura aumenta 5 grados, y si pulsa «-», el valor de la temperatura se reduce 5 grados. Una vez seleccionada la temperatura, debe pulsar el botón de encendido o el botón de aislamiento para calentar.
5. Modo de aislamiento: cuando este aparato alcanza la temperatura seleccionada, si se pulsa el botón de aislamiento, el aparato entra en modo de aislamiento; también se

puede pulsar el botón de aislamiento para salir del modo de aislamiento. Cuando se calienta hasta la temperatura seleccionada, este aparato deja de calentar y entra en estado de aislamiento. Durante el proceso de calentamiento, también se puede elegir la temperatura de aislamiento y pulsar el botón de aislamiento en cualquier momento, pero por encima de 90 °C no se puede elegir el modo de aislamiento. En el estado de aislamiento, la luz °C parpadea. Si la luz °C no parpadea, el producto no está en modo de aislamiento.

6. Cuando este aparato está en funcionamiento, la pantalla muestra dinámicamente la temperatura real del agua. Durante el proceso de calentamiento, puede pulsar el botón de encendido en cualquier momento para cancelar el estado de calentamiento.
7. Solo se muestra la temperatura de aislamiento. Cuando la temperatura del agua está por debajo de los 5 °C con respecto a la temperatura de aislamiento, este aparato enciende la calefacción y repite el ciclo. Cuando se pulsa el botón de encendido en estado de aislamiento, este aparato vuelve al estado de espera.
8. El tiempo de mantenimiento está fijado en 3 horas; si no hay ninguna operación posterior, vuelve automáticamente al estado de espera después de 3 horas.
9. Modo de memoria: en estado de funcionamiento, si la olla se retira de la base, el tubo digital muestra 00. Si la olla se vuelve a colocar en la base en un plazo de 300 segundos, este aparato continúa funcionando como antes. Si la olla se vuelve a colocar en la base después de más de 300 segundos, este aparato entra en estado de espera y muestra la temperatura real del agua.

Mostrar código de error (circuito abierto o cortocircuito)



Las dos luces horizontales en el medio indican que el sensor está en circuito abierto.



Las dos luces horizontales en la parte inferior indican que el sensor está en cortocircuito.

Antes de utilizarlo por primera vez

- Retire todo el material de embalaje.
- Limpia el hervidor llenándolo de agua y llevándolo a ebullición; hazlo tres veces, desechando el agua cada vez.
- **Consejo**: Cuando hierva por primera vez, puede utilizar vinagre o agentes desincrustantes especiales.

Utilice

1. Asegúrese de que el caño está orientado en sentido contrario a usted.
2. Tire hacia arriba del asa de la tapa (1) para abrir la tapa (2).
3. Llene el hervidor con la cantidad de agua necesaria (0,75 litros como mínimo y 1,7 litros como máximo). No llene nunca agua por encima del límite «máx», ya que podría salpicar agua caliente.

ATENCIÓN: No derrame agua sobre la base.

4. Cierre la tapa.
5. Coloque el hervidor sobre la base e inserte el enchufe en la toma de corriente. Pulsa el botón de encendido.
6. El hervidor ya está encendido y puede seleccionar la función según las instrucciones de funcionamiento anteriores para hervir el agua.
7. Cuando el agua haya llegado a ebullición, retire el hervidor de la base por el asa y vierta el agua.

ATENCIÓN: Para evitar quemaduras, no toque el agua caliente.

8. Si quieres calentar agua sin hervirla, puedes apagar el hervidor en cualquier momento.
9. Retire el enchufe de la toma de corriente cuando haya terminado de utilizar el hervidor.

Protección contra sobrecalentamiento

Este hervidor dispone de un dispositivo de seguridad contra sobrecalentamiento. Se apagará si se utiliza sin agua (suficiente). Antes de volver a utilizar la hervidora, deje que se enfríe durante al menos 10 minutos.

LIMPIEZA Y MANTENIMIENTO

- Retira el enchufe de la toma de corriente y deja que se enfríe.
- Limpie la jarra con un paño húmedo. No sumerjas nunca el aparato en agua. No introduzca nunca el aparato en el lavavajillas. No permita que las conexiones eléctricas se humedezcan.
- Si el interior de la jarra se decolora mucho, límpiala con un paño húmedo y un poco de sosa. Después de limpiarla, aclárela muy bien.

ATENCIÓN:
- **No utilice nunca productos de limpieza corrosivos o abrasivos ni objetos afilados (como cuchillos o cepillos duros) para limpiar el aparato.**
- **Antes de limpiar el aparato, desenchúfelo y espere a que se enfríe.**

DESCALCADO

- Este aparato tiene un elemento calefactor integrado, por lo que no se forma cal. No es necesario descalcificar el aparato.
- Si aún así desea descalcificar el aparato, siga estos pasos:

1. Desenchufe el aparato y espere a que se enfríe.
2. Llene el hervidor con una solución de vinagre hasta el nivel MAX y llévelo a ebullición.
3. Deje reposar la jarra con la solución de vinagre durante un par de horas.
4. Vacía la jarra, llénala de agua limpia hasta el nivel máximo y llévala a ebullición. Vacía la jarra. Repite este proceso dos veces.

- **No utilice nunca amoniaco u otros productos para descalcificar el aparato. Pueden ser perjudiciales para la salud. Utilice únicamente una solución de vinagre o productos desincrustantes especiales.**

ESPECIFICACIÓN

Producto: Hervidor
Modelo: 800-286V90 (KE82151)
Consumo de energía: 1850-2200W
Voltage: 220-240V 50/60Hz
Fabricado en China

Consumo en modo apagado	P_O	[N/A]	W
Consumo en modo de espera	P_{SB}	0.22	W
Función de gestión de energía	[N/A]		
Tiempo para entrar automáticamente en modo apagado	T_O	[N/A]	Min
Tiempo para entrar automáticamente en modo de espera	T_{SB}	[N/A]	Min

TOSTADORA

INSTRUCCIONES IMPORTANTES

- Antes de utilizar este aparato, lea todas las instrucciones. Conserve este manual para futuras consultas.
- Este aparato puede ser utilizado por niños mayores de 8 años y personas con capacidades físicas, sensoriales o mentales reducidas o con falta de experiencia y conocimientos, siempre que hayan recibido supervisión o instrucciones sobre el uso seguro del aparato y comprendan los riesgos que conlleva. Los niños no deben jugar con el aparato. La limpieza y el mantenimiento por parte del usuario no deben ser realizados por niños menores de 8 años, salvo que estén supervisados.
- Mantenga el aparato y su cable fuera del alcance de los niños menores de 8 años.
- Si el cable de alimentación está dañado, debe ser sustituido por el fabricante, su agente de servicio o personas igualmente cualificadas para evitar cualquier peligro.
- Este aparato está destinado a ser utilizado en aplicaciones domésticas y similares, tales como:
  – cocinas para el personal en tiendas, oficinas y otros entornos de trabajo;
  – casas de campo;
  – por clientes en hoteles, moteles y otros entornos de tipo residencial;
  – entornos de tipo bed and breakfast.
- El aparato no debe sumergirse.
-  **PRECAUCIÓN**: Superficies calientes. Las superficies pueden calentarse durante el uso.
- Para obtener instrucciones detalladas sobre cómo limpiar las superficies en contacto con los alimentos, consulte la sección «Limpieza y mantenimiento».
- El aparato no debe utilizarse con un temporizador externo ni con un sistema de control remoto independiente.
- El pan puede quemarse, por lo que no debe utilizar la tostadora cerca o debajo de materiales combustibles, como cortinas.
- Para evitar riesgos eléctricos, no sumerja ninguna parte del aparato o del cable en agua u otro líquido.
- Los niños deben ser supervisados cuando estén cerca del aparato.
- Utilice siempre el aparato sobre una superficie seca y nivelada.
- No utilice este aparato al aire libre.
- Cuando no esté en uso y antes de limpiarlo, desenchufe el aparato de la toma de corriente.
- Si el aparato está dañado o presenta algún tipo de avería, no lo utilice. Devuelva el aparato a un servicio técnico autorizado para su reparación, ya que se requieren herramientas especiales.

- Compruebe periódicamente que el cable de alimentación no esté dañado. En caso de daños, envíe todo el aparato a un servicio técnico autorizado.
- Asegúrese de que el cable no cuelga de una mesa o encimera ni toca superficies calientes. Deje enfriar el aparato antes de enrollar el cable alrededor de la base para guardarlo.
- Las partes de este aparato pueden calentarse - no las toque para evitar quemaduras. No guarde ni cubra el aparato hasta que se haya enfriado completamente.
- Mantenga este aparato alejado del gas caliente, quemadores eléctricos, hornos calientes y otras fuentes de calor.
- Cuando limpie este aparato, no utilice abrasivos fuertes, limpiadores cáusticos o limpiadores de hornos.
- Cuando utilice este aparato, asegúrese de que haya suficiente espacio en todos los lados para que circule el aire. Mantenga el aparato alejado de cortinas, revestimientos de paredes, ropa, paños y otros materiales inflamables. Tenga especial cuidado con las superficies que no sean resistentes al calor; se recomienda utilizar una almohadilla térmica aislante.
- Este aparato es sólo para uso doméstico. No lo utilice con fines comerciales.
- Cuando utilice el tostador, asegúrese de que la bandeja recogemigas esté en su sitio. Limpie la bandeja recogemigas con regularidad; no permita que se acumulen migas.
- No utilice este aparato con ingredientes que contengan azúcar, mermelada o conservas.
- Mientras este aparato esté en uso, la temperatura de las superficies circundantes puede ser elevada.
- Mantenga este aparato alejado de cortinas, ropa y otros materiales inflamables.
- Cuando esté en uso, no deje este aparato desatendido. Asegúrese de que esté apagado cuando no esté en uso.
- El manejo incorrecto y la manipulación inadecuada pueden provocar el mal funcionamiento del aparato y lesiones al usuario.
- Antes de conectar el aparato por primera vez, compruebe que la tensión indicada en la etiqueta de características se corresponde con la tensión de red de su vivienda.
- No deje el aparato encendido cuando no lo utilice.
- No utilice otros accesorios que no sean los suministrados.
- No utilice el aparato después de una avería o de que se haya dañado el cable.
- No intente reparar, ajustar o sustituir piezas del aparato. Revise y repare el aparato averiado sólo en el centro de servicio más cercano.
- Mantenga el cable alejado de bordes afilados y superficies calientes.
- No tire, retuerza ni enrolle el cable de alimentación alrededor del aparato.
- No mueva el aparato hasta que se enfríe completamente.
- Nunca utilice objetos afilados para sacar el pan de molde. Al sacar el pan de molde, tenga cuidado de no dañar los cables calefactores.
- No toque ninguna parte metálica de la superficie exterior del aparato, ya que puede alcanzar una temperatura muy elevada.

- No introduzca rebanadas de pan demasiado gruesas o envueltas en papel de aluminio para evitar descargas eléctricas o incendios.

ATENCIÓN: UN TOSTADO DEMASIADO PROLONGADO PUEDE PROVOCAR UN INCENDIO.

- No cubra el tostador durante el funcionamiento.
- El pan puede quemarse, por lo tanto no utilice el tostador cerca o debajo de material combustible, como cortinas. Deben vigilarse.

OPERACIÓN

Features

1. Cuerpo
2. Bandeja recogemigas extraíble
3. Ranura para pan
4. Palanca deslizante
5. Mando del temporizador con 6 posiciones
6. Ventana de visualización del tiempo y los ajustes de tostado del pan
7. Botón de cancelación con luz indicadora
8. Botón de recalentamiento con luz indicadora
9. Botón de descongelación con luz indicadora
10. Base



ANTES DEL PRIMER USO

- Retire todo el material de embalaje.
- Antes de utilizar el tostador por primera vez, límpielo (consulte el capítulo «CUIDADO Y LIMPIEZA»). Haga funcionar el tostador al menos dos veces sin pan pero en la posición más alta. Ventile la habitación durante este periodo.
- Como todos los elementos calefactores eléctricos nuevos, su tostador desprende un olor a nuevo cuando se enciende por primera vez. Esto es bastante normal y no es motivo de preocupación.
- Si el cable de alimentación está dañado, para evitar peligros, no lo repare ni lo cambie usted mismo, póngase en contacto directamente con el personal del servicio postventa.
- Por favor, compruebe que la bandeja recogemigas está colocada en la posición correcta.

TOSTADO

- Enchufe la tostadora a la toma de corriente y coloque 1 o 2 rebanadas de pan en las ranuras del aparato.
- Con el botón de control, seleccione el grado de tostado deseado (el n.º 1 es el más claro y el n.º 6 el más oscuro). Para el primer uso, se recomienda utilizar el n.º 3. Los diferentes tipos de pan y las preferencias personales pueden requerir un ajuste de tostado diferente.
- Pulse el botón hasta que se encienda para comenzar a tostar el pan.

Observación:

El ajuste de tostado del pan se mostrará mientras se gira el mando del temporizador, y se mostrará el tiempo de tostado correspondiente.

- Una vez que la máquina haya comenzado a funcionar, no toque la parte superior de la máquina con las manos, tenga cuidado de no quemarse.
- Una vez que el pan esté tostado, el freno de presión saltará automáticamente y se elevará, utilice pinzas para sacar el pan y evitar quemarse las manos.

FUNCIÓN DE RECALEDAMIENTO:

- Puede utilizar la función de recalentamiento si el pan ya preparado se ha enfriado.
- Introduzca el pan en la tostadora y baje la palanca deslizante. Ajuste el mando a la función de recalentamiento en **REHEAT**. El indicador se iluminará.
- El pan frío se puede recalentar en poco tiempo sin que se dore en exceso.

FUNCIÓN DESCONGELAR

- Pulse el botón de la función de descongelación **DEFROST** para prolongar el tiempo de tostado del pan congelado, con lo que se iluminará el indicador.

BOTÓN CANCELAR

- El tostado se puede reiniciar en cualquier momento durante el proceso pulsando el botón **CANCEL**, con lo que la luz indicadora se apagará.

BANDEJA DE MIGAS

- La bandeja recogemigas sirve para recoger las migas que caen sobre la base del tostador mientras se tuesta.
- Saque la bandeja recogemigas, vacíela y vuelva a colocarla.

CUIDADO Y LIMPIEZA

- Asegúrese de que el aparato está desenchufado antes de limpiarlo.
- Deje que el aparato se enfríe completamente.
- No utilice detergentes abrasivos, disolventes orgánicos ni productos químicos agresivos.
- Limpie las migas de pan.

ALMACENAMIENTO

- Apague y desenchufe el aparato; déjelo enfriar completamente.
- Cumpla todos los requisitos del capítulo **CUIDADO Y LIMPIEZA**.
- Enrolle el cable de alimentación.
- Guarde el aparato en un lugar seco y fresco.

ESPECIFICACIÓN

Producto: Tostadora
Modelo: 800-286V90 (JT62115)
Consumo de energía: 750-900W
Voltage:220-240V 50/60Hz
Fabricado en China

Consumo en modo apagado	P_O	0.00	W
Consumo en modo de espera	P_{SB}	[N/A]	W
Función de gestión de energía	[N/A]		
Tiempo para entrar automáticamente en modo apagado	T_O	[N/A]	Min
Tiempo para entrar automáticamente en modo de espera	T_{SB}	[N/A]	Min

CHALEIRA

INSTRUÇÕES DE SEGURANÇA

Geral

- Leia atentamente estas instruções. Guarde este manual para utilização futura.
- Utilize este aparelho seguindo estas instruções.
- Este aparelho pode ser utilizado por crianças com idade igual ou superior a 8 anos e por pessoas com capacidades físicas, sensoriais ou mentais reduzidas ou com falta de experiência e conhecimento, desde que tenham recebido supervisão ou instruções sobre a utilização segura do aparelho e compreendam os riscos envolvidos. As crianças não devem brincar com o aparelho. A limpeza e a manutenção pelo utilizador não devem ser realizadas por crianças, a menos que tenham mais de 8 anos e sejam supervisionadas.
- Mantenha o aparelho e o seu cabo fora do alcance de crianças com menos de 8 anos.
- Se o cabo de alimentação estiver danificado, deve ser substituído pelo fabricante, pelo seu agente de assistência ou por pessoas com qualificações semelhantes, a fim de evitar riscos.
- Este aparelho destina-se a ser utilizado em aplicações domésticas e similares, tais como:
  – cozinhas para funcionários em lojas, escritórios e outros ambientes de trabalho;
  – casas de quinta;
  – por clientes em hotéis, motéis e outros ambientes de tipo residencial;
  – ambientes de tipo bed and breakfast.
- Qualquer reparação deve ser efectuada por um eletricista qualificado. Nunca tente reparar o aparelho sozinho.

Eletricidade e calor

- Antes de utilizar o aparelho, verifique se a tensão de rede corresponde à indicada na placa de caraterísticas do aparelho.
- Certifique-se de que utiliza sempre uma tomada de parede com ligação à terra para ligar o aparelho.
- Antes de deslocar o aparelho ou se este não estiver a ser utilizado, retire a ficha da tomada de corrente.
- Retirar a ficha da tomada puxando pela ficha e não pelo cabo de alimentação.
- Verificar regularmente se o cabo de alimentação do aparelho não está danificado. Não utilizar o aparelho se o cabo de alimentação estiver danificado. Os cabos de alimentação danificados devem ser substituídos por um serviço de reparação qualificado.
- Algumas partes deste aparelho podem ficar quentes. Para evitar queimar-se, não tocar nessas partes.
- O aparelho necessita de espaço para a saída do calor, evitando o risco de incêndio. Certifique-se de que o aparelho tem espaço suficiente à sua volta. Mantenha este aparelho afastado de materiais inflamáveis. Nunca cubra este aparelho.

- Mantenha o aparelho, o cabo de alimentação e a ficha afastados de superfícies quentes, como placas de fogão e chamas abertas.
- Mantenha o aparelho, o cabo de alimentação e a ficha afastados da água e de outros líquidos.

Durante a utilização

- O aparelho não deve ser imerso.
- **ADVERTÊNCIA**: Evite derramar líquidos sobre o conector.
- **ADVERTÊNCIA**: O uso indevido pode causar ferimentos.
- A superfície do elemento de aquecimento fica sujeita a calor residual após o uso.
- Se a chaleira estiver muito cheia, a água a ferver pode ser ejetada.
- O aparelho só deve ser usado com o suporte fornecido.
- **CUIDADO**: Para evitar danos ao aparelho, não utilize produtos de limpeza agressivos durante a limpeza. Utilize um pano macio e um detergente suave.
- **CUIDADO**: Não utilize o aparelho se o invólucro estiver danificado ou apresentar fissuras visíveis.
- **CUIDADO**: Não utilize a chaleira em superfícies inclinadas. Não ligue a chaleira se não houver água dentro dela. Não mova a chaleira enquanto estiver ligada.
-  **CUIDADO**: Superfícies quentes. As superfícies podem ficar quentes durante a utilização.
- Para obter instruções detalhadas sobre como limpar as superfícies em contacto com alimentos, consulte a secção «Limpeza e manutenção».
- Nunca utilizar o aparelho ao ar livre.
- Colocar o aparelho numa superfície plana e estável.
- Quando não estiver a ser utilizado e antes de o limpar, retire a ficha da tomada de parede.
- Certifique-se de que o cabo de alimentação não fica pendurado na extremidade de qualquer superfície.
- Nunca tocar no aparelho, no cabo de alimentação ou na ficha com as mãos molhadas.
- Nunca utilizar o aparelho num local húmido.
- Nunca mergulhe o aparelho, a ficha ou o cabo de alimentação em água ou noutro líquido.
- Nunca pegue no aparelho se este cair na água. Retire imediatamente a ficha da tomada de parede - não volte a utilizar o aparelho.
- Utilize apenas a base fornecida com o jarro elétrico. Nunca utilize a base para outros fins.
- Retire a chaleira da base e encha com água da torneira. Nunca encha o jarro acima do nível “max”.
- Ligue o aparelho apenas depois de o ter enchido de água. Utilizar apenas água fria para encher.

- Enquanto o aparelho estiver a ser utilizado, certifique-se de que a tampa está bem fechada.
- Nunca abrir a tampa quando a água ainda estiver a ferver.
- Só deve ser utilizada água neste aparelho - não utilizar para outros líquidos.
- Encha a chaleira com pelo menos 0,75 litros de água.
- Antes de guardar o aparelho, deixe-o arrefecer até à temperatura ambiente.
- Nunca utilizar o aparelho através de um temporizador externo ou de um controlo remoto.

FUNCIONAMENTO

Este aparelho destina-se exclusivamente a uso doméstico. Não se destina a uma utilização comercial.

Fetura

1. Tampa superior
2. Bico3. Corpo
4. Base
5. Botão de isolamento
6. Reduzir a temperatura
7. Aumentar a temperatura
8. Botão de alimentação



Instruções de funcionamento

1. Este aparelho tem 4 configurações, botão de isolamento, botões de seleção de temperatura «+», «-» e botão de alimentação.
2. Após ligar à corrente, o alarme emite um sinal sonoro curto. Enquanto isso, a lâmpada LED pisca por 0,5 segundos. Este aparelho está em estado de espera, mostrando a temperatura real da água.
3. Pressione o botão liga/desliga, o visor mostra 100 °C. Se não houver nenhuma operação subsequente, esta máquina entrará no estado de aquecimento após 3 segundos, até que a água ferva. Após ferver por 5 segundos, o alarme soa duas vezes e para de aquecer, este aparelho está em estado de espera, mostrando a temperatura real da água.
4. Modo de seleção de temperatura: se pressionar o botão «+» ou «-», a temperatura sobe de 40 graus, aumentando o aparelho em 5 graus, ou seja, cada vez que pressionar «+», o valor da temperatura aumenta 5 graus, pressione «-», o valor da temperatura reduz 5 graus. Após selecionar a temperatura, precisa de pressionar o botão de alimentação ou o botão de isolamento para aquecer.
5. Modo de isolamento: quando este aparelho atinge a temperatura selecionada, se pressionar o botão de isolamento, então este aparelho entra em isolamento, também pode pressionar o botão de isolamento para sair do isolamento. Ao aquecer até a temperatura selecionada, este aparelho para de aquecer e entra em estado de

isolamento. Durante o processo de aquecimento, também pode escolher a temperatura de isolamento e pressionar o botão de isolamento a qualquer momento, mas acima de 90 °C não pode escolher o modo de isolamento. No estado de isolamento, a luz °C pisca. Se a luz °C não piscar, o produto não está no modo de isolamento.

6. Quando este aparelho funciona, o ecrã exibe dinamicamente a temperatura real da água. Durante o processo de aquecimento, pode pressionar o botão liga/desliga a qualquer momento para cancelar o estado de aquecimento.
7. Apenas exibe a temperatura de isolamento. Quando a temperatura da água está abaixo de 5 °C até a temperatura de isolamento, este aparelho liga o aquecimento e repete o ciclo. Quando pressiona o botão liga/desliga no estado de isolamento, este aparelho retorna ao estado de espera.
8. O tempo de espera é definido para 3 horas; se não houver operação subsequente, ele retornará automaticamente ao modo de espera após 3 horas.
9. Modo de memória: em estado de funcionamento, se a panela sair da base, o tubo digital mostra 00. Se a panela for colocada de volta na base dentro de 300 segundos, este aparelho continua a funcionar como antes. Se a panela for colocada de volta na base após mais de 300 segundos, este aparelho entra em estado de espera e mostra a temperatura real da água.

Exibir código de erro (circuito aberto ou curto-circuito)



As duas luzes horizontais no meio indicam que o sensor está em circuito aberto.



As duas luzes horizontais na parte inferior indicam que o sensor está em curto-circuito.

Antes da primeira utilização

- Remova todo o material de embalagem.
- Limpe a chaleira enchendo-a com água e levando-a a ferver - faça isto três vezes, deitando fora a água de cada vez.
- **Dica:** Quando ferver pela primeira vez, pode utilizar vinagre ou agentes descalcificantes especiais.

Utilização

1. Certifique-se de que o bico está virado para o lado oposto ao seu.
2. Puxe a pega da tampa (1) para cima para abrir a tampa (2).
3. Encha a chaleira com a quantidade de água necessária (no mínimo 0,75 litros e no máximo 1,7 litros). Nunca encha com água acima do limite “max” - a água quente pode salpicar para fora.

ATENÇÃO: Não derramar água sobre a base.

4. Fechar a tampa.
5. Coloque a chaleira na base e, em seguida, insira a ficha na tomada de parede. Prima o botão de alimentação.
6. A chaleira está agora ligada e pode selecionar a função de acordo com as instruções de funcionamento acima indicadas para ferver a água.
7. Quando a água estiver a ferver, retire a chaleira da base pela pega e deite a água fora.

ATENÇÃO: Para evitar escaldões, não tocar na água quente.

8. Se quiser aquecer água sem a ferver, pode desligar a chaleira em qualquer altura.
9. Retire a ficha da tomada de parede quando terminar de utilizar o jarro.

Proteção contra sobreaquecimento

Este jarro elétrico possui uma proteção contra o sobreaquecimento. Este desligará o jarro elétrico se for utilizado sem água (suficiente). Antes de voltar a utilizar o jarro, deixe-o arrefecer durante pelo menos 10 minutos.

LIMPEZA E MANUTENÇÃO

- Retire a ficha da tomada e deixe-a arrefecer.
- Limpar o jarro com um pano húmido. Nunca mergulhar o aparelho em água. Nunca colocar o aparelho na máquina de lavar louça. Não deixar que as ligações eléctricas fiquem húmidas.
- Se o interior do jarro ficar muito descolorido, limpe-o com um pano húmido e um pouco de soda. Após a limpeza, enxaguar muito bem o jarro.

ATENÇÃO:
- **Nunca utilize produtos de limpeza corrosivos ou abrasivos ou objectos afiados (como facas ou escovas duras) para limpar o aparelho.**
- **Antes de limpar, desligue o aparelho da tomada e espere que arrefeça.**

DESCALIBRAÇÃO

- Este aparelho possui um elemento de aquecimento integrado, o que significa que não se formará calcário. Não é necessário descalcificar este aparelho.
- Se, no entanto, desejar descalcificar o aparelho, siga os passos seguintes:

1. Desligue o aparelho da tomada e espere que arrefeça.
2. Encha o jarro com uma solução de vinagre até ao nível MÁX e deixe ferver.
3. Deixe o jarro com a solução de vinagre em repouso durante algumas horas.
4. Esvaziar o jarro, encher até ao nível máximo com água limpa e deixar ferver. Esvaziar o jarro. Repetir este processo duas vezes.

- **Nunca utilize amoníaco ou outros produtos para descalcificar o aparelho. Estes podem ser prejudiciais para a sua saúde. Utilize apenas uma solução de vinagre ou agentes descalcificantes especiais.**

ESPECIFICAÇÃO

Produto: Chaleira
Modelo: 800-286V90 (KE82151)
Consumo de energia:1850-2200W
Voltage:220-240V 50/60Hz
Fabricado na China

Consumo em modo desligado	P_O	[N/A]	W
Consumo em modo de espera	P_{SB}	0.22	W
Função de gestão de energia	[N/A]		
Tempo para entrar automaticamente no modo desligado	T_O	[N/A]	Min
Tempo para entrar automaticamente no modo de espera	T_{SB}	[N/A]	Min

TORRADEIRA

INSTRUÇÕES IMPORTANTES

- Antes de utilizar este aparelho, leia todas as instruções. Guarde este manual para referência futura.
- Este aparelho pode ser utilizado por crianças com idade igual ou superior a 8 anos e por pessoas com capacidades físicas, sensoriais ou mentais reduzidas ou com falta de experiência e conhecimento, desde que tenham recebido supervisão ou instruções sobre a utilização segura do aparelho e compreendam os riscos envolvidos. As crianças não devem brincar com o aparelho. A limpeza e a manutenção pelo utilizador não devem ser realizadas por crianças, a menos que tenham mais de 8 anos e sejam supervisionadas.
- Mantenha o aparelho e o seu cabo fora do alcance de crianças com menos de 8 anos.
- Se o cabo de alimentação estiver danificado, deve ser substituído pelo fabricante, pelo seu agente de assistência ou por pessoas com qualificações semelhantes, a fim de evitar riscos.
- Este aparelho destina-se a ser utilizado em aplicações domésticas e similares, tais como:
  – cozinhas para funcionários em lojas, escritórios e outros ambientes de trabalho;
  – casas de quinta;
  – por clientes em hotéis, motéis e outros ambientes de tipo residencial;
  – ambientes de tipo bed and breakfast.
- O aparelho não deve ser imerso.
-  **CUIDADO**: Superfícies quentes. As superfícies podem ficar quentes durante a utilização.
- Para obter instruções detalhadas sobre como limpar as superfícies em contacto com alimentos, consulte a secção «Limpeza e manutenção».
- O aparelho não deve ser utilizado com um temporizador externo ou um sistema de controlo remoto separado.
- O pão pode queimar, por isso não utilize a torradeira perto ou por baixo de materiais combustíveis, como cortinas.
- Para evitar riscos eléctricos, não mergulhe qualquer parte do aparelho ou do cabo em água ou outro líquido.
- As crianças devem ser vigiadas quando estiverem perto do aparelho.
- Utilize sempre o aparelho numa superfície seca e nivelada.
- Não utilizar este aparelho no exterior.
- Quando não estiver a ser utilizado e antes de o limpar, desligue o aparelho da tomada.
- Se o aparelho estiver danificado ou apresentar qualquer tipo de mau funcionamento, não o utilize. Entregue o aparelho a um técnico de assistência autorizado para reparação, pois são necessárias ferramentas especiais.

- Verifique regularmente se o cabo de alimentação não está danificado. Se houver sinais de danos, envie o aparelho completo para um serviço de assistência técnica autorizado.
- Certifique-se de que o cabo não fica pendurado sobre uma mesa ou balcão nem toca em superfícies quentes. Deixe o aparelho arrefecer antes de enrolar o cabo à volta da base para o guardar.
- As peças deste aparelho podem ficar quentes - não toque nelas para evitar queimaduras. Não guarde nem cubra o aparelho até que este tenha arrefecido completamente.
- Mantenha este aparelho afastado de gás quente, queimadores eléctricos, fornos aquecidos e outras fontes de calor.
- Ao limpar este aparelho, não utilize abrasivos fortes, produtos de limpeza cáusticos ou produtos de limpeza de fornos.
- Quando utilizar este aparelho, certifique-se de que existe espaço suficiente em todos os lados, permitindo a circulação do ar. Mantenha o aparelho afastado de cortinas, revestimentos de parede, roupas, panos e outros materiais inflamáveis. É necessário um cuidado extra com as superfícies que não são resistentes ao calor - recomenda-se a utilização de uma almofada térmica isolada.
- Este aparelho destina-se apenas a uso doméstico. Não o utilize para fins comerciais.
- Quando utilizar a torradeira, certifique-se de que o tabuleiro de recolha de migalhas deslizante está no lugar. Limpe regularmente o tabuleiro de migalhas - não deixe que se acumulem migalhas.
- Não utilize este aparelho com ingredientes que contenham açúcar, compota ou conservas.
- Enquanto este aparelho estiver a ser utilizado, a temperatura das superfícies circundantes pode ser elevada.
- Mantenha este aparelho afastado de cortinas, roupas e outros materiais inflamáveis.
- Quando estiver a ser utilizado, não deixe este aparelho sem vigilância. Certifique-se de que o aparelho está desligado quando não estiver a ser utilizado.
- Uma operação incorrecta e um manuseamento inadequado podem causar avarias no aparelho e ferimentos no utilizador.
- Antes da primeira ligação do aparelho, verifique se a tensão indicada na etiqueta de caraterísticas corresponde à tensão da rede eléctrica da sua casa.
- Não deixe o aparelho ligado quando não estiver a ser utilizado.
- Não utilizar outros acessórios para além dos fornecidos.
- Não utilizar o aparelho após uma avaria ou danos no cabo.
- Não tente reparar, ajustar ou substituir peças do aparelho. Verificar e reparar o aparelho avariado apenas no centro de assistência técnica mais próximo.
- Mantenha o cabo afastado de arestas afiadas e superfícies quentes.
- Não puxe, torça ou enrole o cabo de alimentação à volta do aparelho.
- Não mova o aparelho até que este arrefeça completamente.
- Nunca utilize objectos afiados para retirar as fatias de pão! Ao retirar as fatias de pão, tenha cuidado para não danificar os fios de aquecimento.

- Não toque em nenhuma parte metálica da superfície exterior do aparelho, pois este pode atingir uma temperatura muito elevada.
- Não introduzir fatias de pão demasiado grossas ou embrulhadas em folha de alumínio para evitar choques eléctricos ou incêndios.

ATENÇÃO: UMA TOSTAGEM DEMASIADO LONGA PODE PROVOCAR UM INCÊNDIO.

- Não tape a torradeira durante o funcionamento.
- O pão pode queimar, por isso não utilize a torradeira perto ou por baixo de material combustível, como cortinas. Estas devem ser vigiadas.

FUNCIONAMENTO

Features

1. Corpo
2. Tabuleiro para migalhas removível
3. Ranhura para pão
4. Alavanca deslizante
5. Botão do temporizador com 6 configurações
6. Configurações de torragem do pão e janela de exibição do tempo
7. Botão Cancelar com luz indicadora
8. Botão Reaquecer com luz indicadora
9. Botão Descongelar com luz indicadora
10. Base

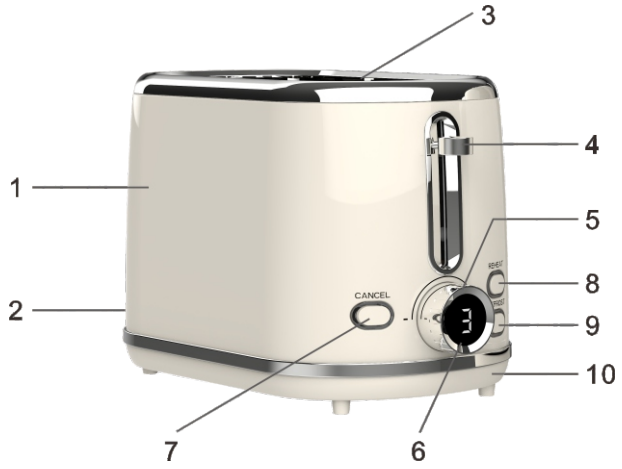

ANTES DA PRIMEIRA UTILIZAÇÃO

- Remova todo o material de embalagem.
- Antes de utilizar a torradeira pela primeira vez, limpe-a (ver capítulo “CUIDADOS E LIMPEZA”). Utilize a torradeira pelo menos duas vezes sem pão, mas na posição mais alta. Ventilar a sala durante este período.
- Como todos os novos elementos de aquecimento elétrico, a sua torradeira cria um cheiro a novo quando é ligada pela primeira vez. Este facto é perfeitamente normal e não é motivo de preocupação.
- Se o cabo de alimentação estiver danificado, para evitar qualquer perigo, não o repare ou substitua por si próprio, contacte diretamente o pessoal do serviço pós-venda.
- Verifique se o tabuleiro de recolha de migalhas está colocado na posição correta.

TORRAR

- Ligue a torradeira à fonte de alimentação e coloque 1 ou 2 fatias de pão nas ranhuras do aparelho.

- Usando o botão de controlo, selecione a torragem desejada (o n.º 1 é o mais claro e o n.º 6 é o mais escuro). Para a primeira utilização, sugere-se usar o n.º 3. Diferentes tipos de pão e preferências pessoais podem exigir uma configuração de torragem diferente.
- Pressione o botão até que ele sugue a energia para começar a torrar o pão.

Observação:

A configuração de torragem do pão será exibida durante a rotação do botão do temporizador, e o tempo de torragem correspondente será exibido.

- Depois que a máquina começar a funcionar, não toque na parte superior da máquina com as mãos, tome cuidado para não se queimar.
- Depois que o pão estiver torrado, a trava de pressão saltará automaticamente e se levantará. Use pinças para retirar o pão e evitar queimar as mãos.

FUNÇÃO DE REAQUECIMENTO:

- Pode utilizar a função de reaquecimento se o pão estiver frio.
- Coloque o pão na torradeira e puxe a alavanca deslizante para baixo. Coloque o botão na posição de reaquecimento em **REHEAT**. O indicador acenderá.
- O pão frio pode ser reaquecido em pouco tempo sem ficar demasiado tostado.

FUNÇÃO DESCONGELAR

- Pressione o botão da função de descongelamento **DEFROST** para prolongar o tempo de torragem do pão congelado, assim o indicador acenderá.

BOTÃO DE CANCELAR

- A torrada pode ser reiniciada a qualquer momento durante a torrada pressionando o botão **CANCEL**, assim a luz indicadora se apagará.

BANDEJA DE MIGALHAS

- O tabuleiro de migalhas destina-se a recolher as migalhas que caem na base da torradeira durante a tostagem.
- Retire o tabuleiro de migalhas, esvazie-o e volte a colocá-lo.

CUIDADOS E LIMPEZA

- Certifique-se de que o aparelho está desligado da tomada antes de o limpar.
- Deixar arrefecer completamente o aparelho.
- Não utilizar detergentes abrasivos, solventes orgânicos ou produtos químicos agressivos.
- Limpar as migalhas de pão.

ARMAZENAMENTO

- Desligar e retirar a ficha da tomada; deixar arrefecer completamente o aparelho.
- Cumprir todos os requisitos do capítulo **CUIDADOS E LIMPEZA**.
- Enrolar o cabo de alimentação.
- Guardar o aparelho num local seco e fresco.

ESPECIFICAÇÃO

Produto: Torradeira
Modelo: 800-286V90 (JT62115)
Consumo de energia: 750-900W
Voltage:220-240V 50/60Hz
Fabricado na China

Consumo em modo desligado	P_O	0.00	W
Consumo em modo de espera	P_{SB}	[N/A]	W
Função de gestão de energia	[N/A]		
Tempo para entrar automaticamente no modo desligado	T_O	[N/A]	Min
Tempo para entrar automaticamente no modo de espera	T_{SB}	[N/A]	Min

DE

WASSERKOCHER

SICHERHEITSHINWEISE

Allgemein

- Bitte lesen Sie diese Anleitung sorgfältig durch. Bewahren Sie diese Anleitung zur späteren Verwendung auf.
- Verwenden Sie das Gerät unter Beachtung dieser Anleitung.
- Dieses Gerät kann von Kindern ab 8 Jahren und darüber sowie von Personen mit verringerten physischen, sensorischen oder mentalen Fähigkeiten oder Mangel an Erfahrung und Wissen benutzt werden, wenn sie beaufsichtigt oder bezüglich des sicheren Gebrauchs des Gerätes unterwiesen wurden und die daraus resultierenden Gefahren verstehen. Kinder dürfen nicht mit dem Gerät spielen. Reinigung und Benutzer-Wartung dürfen nicht durch Kinder durchgeführt werden, es sei denn, sie sind älter als 8 Jahre und beaufsichtigt.
- Kinder jünger als 8 Jahre sind vom Gerät und der Anschlussleitung fernzuhalten.
- Wenn die Netzanschlussleitung dieses Gerätes beschädigt wird, muss sie durch den Hersteller oder seinen Kundendienst oder eine ähnlich qualifizierte Person ersetzt werden, um Gefährdungen zu vermeiden.
- Dieses Gerät ist dazu bestimmt, im Haushalt und ähnlichen Anwendungen verwendet zu werden, wie beispielsweise:
  - in Küchen für Mitarbeiter in Läden, Büros und anderen gewerblichen Bereichen;
  - in landwirtschaftlichen Anwesen;
  - von Kunden in Hotels, Motels und anderen Wohneinrichtungen;
  - in Frühstückspensionen.
- Alle Reparaturen müssen von einem qualifizierten Elektriker durchgeführt werden. Versuchen Sie niemals, das Gerät selbst zu reparieren.

Elektrizität und Wärme

- Vergewissern Sie sich vor dem Gebrauch, dass die Netzspannung mit dem Typenschild des Geräts übereinstimmt.
- Achten Sie darauf, dass Sie immer eine geerdete Steckdose für den Anschluss des Geräts verwenden.
- Ziehen Sie den Stecker aus der Steckdose, bevor Sie das Gerät bewegen oder wenn es nicht benutzt wird.
- Ziehen Sie den Stecker aus der Steckdose, indem Sie am Stecker ziehen, nicht am Netzkabel.
- Überprüfen Sie das Netzkabel des Geräts regelmäßig und stellen Sie sicher, dass es nicht beschädigt ist. Verwenden Sie das Gerät nicht, wenn das Netzkabel beschädigt ist. Beschädigte Netzkabel müssen durch einen qualifizierten Reparaturdienst ersetzt werden.
- Einige Teile des Geräts können heiß werden. Um Verbrennungen zu vermeiden, sollten Sie diese Teile nicht berühren.

- Das Gerät braucht Platz, damit die Wärme entweichen kann und die Gefahr eines Brandes vermieden wird. Achten Sie darauf, dass um das Gerät herum ausreichend Platz vorhanden ist. Halten Sie das Gerät von brennbaren Materialien fern. Decken Sie das Gerät niemals ab.
- Halten Sie das Gerät, das Netzkabel und den Stecker von heißen Oberflächen, wie z. B. Kochfeldern und offenen Flammen, fern.
- Halten Sie das Gerät, das Netzkabel und den Stecker von Wasser und anderen Flüssigkeiten fern.

Während der Nutzung

- Das Gerät darf nicht in Wasser eingetaucht werden.
- **WARNUNG**: Keine Flüssigkeit darf auf die Gerätesteckverbindung überlaufen;
- **WARNUNG**: Möglichen Verletzungen durch Fehlanwendung;
- Die Oberfläche des Heizelements verfügt nach der Anwendung noch über Restwärme.
- Kochendes Wasser kann herausspritzen, wenn der Wasserkessel überfüllt wird.
- Das Gerät darf nur mit der vorgesehenen Abstellvorrichtung benutzt werden.
- **ACHTUNG**: Um Schäden am Gerät zu vermeiden, verwenden Sie zum Reinigen keine aggressiven Reinigungsmittel. Verwenden Sie ein weiches Tuch und ein mildes Reinigungsmittel.
- **ACHTUNG**: Benutzen sie das Gerät nicht, wenn die Oberfläche gerissen ist.
- **ACHTUNG**: Betreiben Sie den Wasserkocher nicht auf einer schrägen Fläche. Schalten Sie den Wasserkocher nicht ein, wenn sich kein Wasser im Wasserkocher befindet. Bewegen Sie den Wasserkocher nicht, während er eingeschaltet ist.
-  **ACHTUNG** : heiße Oberfläche. Während des Betriebs des Gerätes kann die Temperatur der berührbaren Oberfläche sehr hoch sein.
- Bezüglich der Anweisungen zur Reinigung der Oberflächen, die mit Lebensmitteln in Berührung kommen, verweisen wir auf den Abschnitt „Reinigung und Wartung“.
- Verwenden Sie das Gerät niemals im Freien.
- Stellen Sie das Gerät auf eine ebene und stabile Fläche.
- Ziehen Sie bei Nichtgebrauch und vor der Reinigung den Stecker aus der Steckdose.
- Achten Sie darauf, dass das Netzkabel nicht über die Kante einer Oberfläche hinaushängt.
- Berühren Sie das Gerät, das Netzkabel und den Stecker niemals mit nassen Händen.
- Verwenden Sie das Gerät niemals in einem feuchten Raum.
- Tauchen Sie das Gerät, den Stecker oder das Netzkabel niemals in Wasser oder andere Flüssigkeiten ein.
- Greifen Sie niemals nach dem Gerät, wenn es ins Wasser gefallen ist. Ziehen Sie sofort den Stecker aus der Steckdose - benutzen Sie das Gerät nicht mehr.

- Verwenden Sie nur den mit dem Wasserkocher gelieferten Sockel. Verwenden Sie den Sockel niemals für andere Zwecke.
- Nehmen Sie den Wasserkocher vom Sockel und füllen Sie ihn mit Wasser aus dem Wasserhahn. Füllen Sie den Wasserkocher nie über den Maximalstand hinaus.
- Schalten Sie das Gerät erst ein, nachdem Sie es mit Wasser gefüllt haben. Verwenden Sie zum Befüllen nur kaltes Wasser.
- Vergewissern Sie sich, dass der Deckel fest verschlossen ist, während das Gerät in Betrieb ist.
- Öffnen Sie niemals den Deckel, wenn das Wasser noch kocht.
- In diesem Gerät darf nur Wasser verwendet werden - verwenden Sie es nicht für andere Flüssigkeiten.
- Füllen Sie den Wasserkocher mit mindestens 0,75 Liter Wasser.
- Lassen Sie das Gerät vor der Lagerung auf Zimmertemperatur abkühlen.
- Verwenden Sie das Gerät niemals über eine externe Zeitschaltuhr oder Fernbedienung.

BETRIEB

Das Gerät ist nur für den häuslichen Gebrauch bestimmt, nicht für den professionellen Gebrauch.

Fettzellen

1. Oberer Deckel
2. Auslauf
3. Gehäuse
4. Sockel
5. Isolierungstaste
6. Temperatur verringern
7. Temperatur erhöhen
8. Ein-/Aus-Taste



Bedienungsanleitung

1. Dieses Gerät verfügt über 4 Einstellungen, eine Isolierungstaste, Temperaturwahltasten „+“, „-“ und eine Ein-/Aus-Taste.
2. Nach dem Einschalten ertönt ein kurzer Signalton. Die LED-Lampe blinkt 0,5 Sekunden lang. Das Gerät befindet sich im Standby-Modus und zeigt die aktuelle Wassertemperatur an.
3. Drücken Sie den Ein-/Aus-Schalter, auf dem Display wird 100 °C angezeigt. Wenn keine weiteren Bedienungsschritte erfolgen, schaltet das Gerät nach 3 Sekunden in den Heizmodus, bis das Wasser kocht. Nach 5 Sekunden Kochzeit ertönt zweimal ein Signalton und das Gerät schaltet die Heizung aus. Das Gerät befindet sich im Standby-Modus und zeigt die aktuelle Wassertemperatur an.

4. Temperaturwahlmodus: Wenn Sie die Taste „+“ oder „-“ drücken, steigt die Temperatur von 40 Grad um jeweils 5 Grad, d. h. jedes Mal, wenn Sie „+“ drücken, erhöht sich der Temperaturwert um 5 Grad, wenn Sie „-“ drücken, verringert sich der Temperaturwert um 5 Grad. Nachdem Sie die Temperatur ausgewählt haben, müssen Sie die Ein-/Aus-Taste oder die Isolierungstaste drücken, um zu heizen.
5. Isolationsmodus: Wenn dieses Gerät die ausgewählte Temperatur erreicht hat und Sie die Isolationstaste drücken, wechselt das Gerät in den Isolationsmodus. Sie können auch die Isolationstaste drücken, um den Isolationsmodus zu verlassen. Wenn das Gerät auf die ausgewählte Temperatur aufgeheizt ist, stoppt es den Heizvorgang und wechselt in den Isolationsmodus. Während des Heizvorgangs können Sie auch die Isolationstemperatur auswählen und jederzeit die Isolationstaste drücken, aber oberhalb von 90 °C kann der Isolationsmodus nicht ausgewählt werden. Im Isolationsmodus blinkt die °C-Anzeige. Wenn die °C-Anzeige nicht blinkt, befindet sich das Produkt nicht im Isolationsmodus.
6. Wenn dieses Gerät in Betrieb ist, zeigt das Display dynamisch die tatsächliche Wassertemperatur an. Während des Heizvorgangs können Sie jederzeit die Ein-/Aus-Taste drücken, um den Heizzustand abzubrechen.
7. Zeigt nur die Isolierungstemperatur an. Wenn die Wassertemperatur unter 5 °C bis zur Isolierungstemperatur liegt, schaltet dieses Gerät die Heizung ein und wiederholt den Zyklus. Wenn Sie im Isolierungszustand die Ein-/Aus-Taste drücken, kehrt dieses Gerät in den Standby-Zustand zurück.
8. Die Haltezeit ist auf 3 Stunden eingestellt. Wenn keine Folgeoperation erfolgt, kehrt das Gerät nach 3 Stunden automatisch in den Standby-Zustand zurück.
9. Speichermodus: Im Betriebszustand zeigt die Digitalanzeige 00 an, wenn der Topf vom Sockel genommen wird. Wenn der Topf innerhalb von 300 Sekunden wieder auf den Sockel gestellt wird, arbeitet das Gerät wie zuvor weiter. Wenn der Topf nach mehr als 300 Sekunden wieder auf den Sockel gestellt wird, wechselt das Gerät in den Standby-Zustand und zeigt die tatsächliche Wassertemperatur an.

Fehlercode anzeigen (offener Stromkreis oder Kurzschluss)

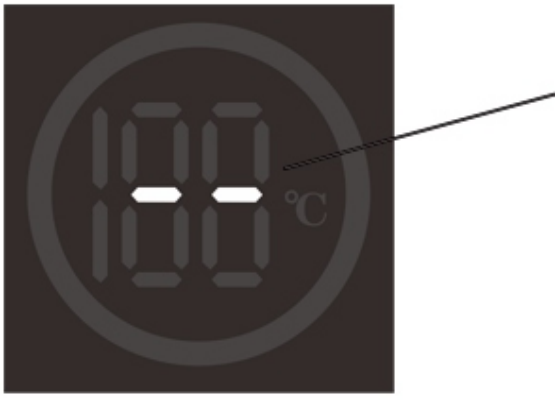

Die beiden horizontalen Lichter in der Mitte zeigen an, dass der Sensor einen offenen Stromkreis hat.

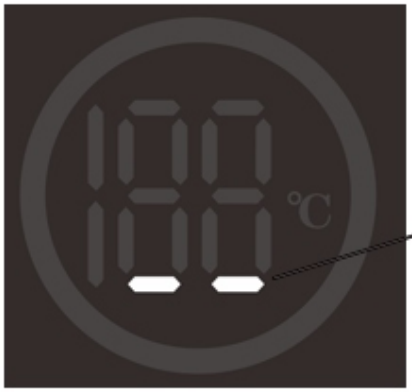

Die beiden horizontalen Lichter unten zeigen an, dass der Sensor einen Kurzschluss hat.

Vor dem ersten Gebrauch

- Entfernen Sie alles Verpackungsmaterial.
- Reinigen Sie den Wasserkocher, indem Sie ihn mit Wasser füllen und zum Kochen bringen - machen Sie dies dreimal und entsorgen Sie jedes Mal das Wasser.
- Tipp: Wenn Sie zum ersten Mal kochen, können Sie Essig oder spezielle Entkalkungsmittel verwenden.

Verwenden Sie

1. Achten Sie darauf, dass der Auslauf von Ihnen weg zeigt.
2. Ziehen Sie den Deckelgriff (1) nach oben, um den Deckel (2) zu öffnen.
3. Füllen Sie den Wasserkocher mit der erforderlichen Wassermenge (mindestens 0,75 Liter und maximal 1,7 Liter). Füllen Sie nie mehr Wasser ein als bis zur Höchstgrenze - es könnte heißes Wasser herausspritzen.

ACHTUNG: Schütten Sie kein Wasser auf den Sockel.

4. Schließen Sie den Deckel.
5. Stellen Sie den Wasserkocher auf den Sockel und stecken Sie dann den Stecker in die Steckdose. Drücken Sie die Einschalttaste.
6. Der Wasserkocher ist nun eingeschaltet, und Sie können die Funktion gemäß den obigen Anweisungen auswählen, um das Wasser zum Kochen zu bringen.
7. Wenn das Wasser kocht, nehmen Sie den Wasserkocher am Griff vom Sockel und gießen Sie das Wasser aus.

ACHTUNG: Um Verbrühungen zu vermeiden, sollten Sie das heiße Wasser nicht berühren.

8. Wenn Sie Wasser erhitzen wollen, ohne es zu kochen, können Sie den Wasserkocher jederzeit ausschalten.
9. Ziehen Sie den Stecker aus der Steckdose, wenn Sie den Wasserkocher nicht mehr benutzen.

Überhitzungsschutz

Dieser Wasserkocher hat eine Überhitzungssicherung. Sie schaltet den Wasserkocher aus, wenn er ohne (ausreichend) Wasser verwendet wird. Lassen Sie den Wasserkocher mindestens 10 Minuten lang abkühlen, bevor Sie ihn wieder benutzen.

REINIGUNG UND WARTUNG

- Ziehen Sie den Stecker aus der Steckdose, und lassen Sie ihn abkühlen.
- Reinigen Sie die Kanne mit einem feuchten Tuch. Tauchen Sie das Gerät niemals in Wasser ein. Geben Sie das Gerät nicht in die Spülmaschine. Achten Sie darauf, dass die elektrischen Anschlüsse nicht feucht werden.
- Wenn das Innere der Kanne stark verfärbt ist, reinigen Sie es mit einem feuchten Tuch und etwas Waschsoda. Spülen Sie die Kanne nach der Reinigung sehr gründlich aus.

ACHTUNG!
- **Verwenden Sie niemals ätzende oder scheuernde Reinigungsmittel oder scharfe Gegenstände (z. B. Messer oder harte Bürsten) zur Reinigung des Geräts.**
- **Ziehen Sie vor der Reinigung den Netzstecker und warten Sie, bis das Gerät abgekühlt ist.**

ENTSCHÄRFUNG

- Dieses Gerät hat ein integriertes Heizelement, so dass sich kein Kalk bilden kann. Sie brauchen das Gerät nicht zu entkalken.
- Wenn Sie das Gerät dennoch entkalken möchten, gehen Sie wie folgt vor:

1. Ziehen Sie den Netzstecker und warten Sie, bis das Gerät abgekühlt ist.
2. Füllen Sie den Wasserkocher bis zum MAX-Füllstand mit einer Essiglösung und bringen Sie sie zum Kochen.
3. Lassen Sie den Krug mit der Essiglösung einige Stunden lang stehen.
4. Leeren Sie den Krug aus, füllen Sie ihn bis zum Höchststand mit sauberem Wasser und bringen Sie es zum Kochen. Leeren Sie die Kanne aus. Wiederholen Sie diesen Vorgang zweimal.

- **Verwenden Sie niemals Ammoniak oder andere Produkte zum Entkalken des Geräts. Diese können gesundheitsschädlich sein. Verwenden Sie nur eine Essiglösung oder spezielle Entkalkungsmittel.**

SPEZIFIKATION

Produkt: Wasserkocher
Modell: 800-286V90 (KE82151)
Leistungsaufnahme: 1850-2200W
Voltage:220-240V 50/60Hz
Hergestellt in China

Leistung im Aus-Zustand	P_O	[N/A]	W
Leistung im Bereitschaftszustand	P_{SB}	0.22	W
Stromsparfunktion	[N/A]		
Die Zeit, nach der das Gerät automatisch in den Aus-Zustand umschaltet	T_O	[N/A]	Min
Die Zeit, nach der das Gerät automatisch in den Bereitschaftszustand umschaltet	T_{SB}	[N/A]	Min

DE

TOASTER

WICHTIGE HINWEISE

- Bevor Sie das Gerät benutzen, lesen Sie alle Anweisungen. Bewahren Sie diese Anleitung zum späteren Nachschlagen auf.
- Dieses Gerät kann von Kindern ab 8 Jahren und darüber sowie von Personen mit verringerten physischen, sensorischen oder mentalen Fähigkeiten oder Mangel an Erfahrung und Wissen benutzt werden, wenn sie beaufsichtigt oder bezüglich des sicheren Gebrauchs des Gerätes unterwiesen wurden und die daraus resultierenden Gefahren verstehen. Kinder dürfen nicht mit dem Gerät spielen. Reinigung und Benutzer-Wartung dürfen nicht durch Kinder durchgeführt werden, es sei denn, sie sind älter als 8 Jahre und beaufsichtigt.
- Kinder jünger als 8 Jahre sind vom Gerät und der Anschlussleitung fernzuhalten.
- Wenn die Netzanschlussleitung dieses Gerätes beschädigt wird, muss sie durch den Hersteller oder seinen Kundendienst oder eine ähnlich qualifizierte Person ersetzt werden, um Gefährdungen zu vermeiden.
- Dieses Gerät ist dazu bestimmt, im Haushalt und ähnlichen Anwendungen verwendet zu werden, wie beispielsweise:
  - in Küchen für Mitarbeiter in Läden, Büros und anderen gewerblichen Bereichen;
  - in landwirtschaftlichen Anwesen;
  - von Kunden in Hotels, Motels und anderen Wohneinrichtungen;
  - in Frühstückspensionen.
- Das Gerät darf nicht in Wasser eingetaucht werden.
-  **ACHTUNG** : heiße Oberfläche. Während des Betriebs des Gerätes kann die Temperatur der berührbaren Oberfläche sehr hoch sein.
- Bezüglich der Anweisungen zur Reinigung der Oberflächen, die mit Lebensmitteln in Berührung kommen, verweisen wir auf den Abschnitt „Reinigung und Wartung“.
- Dieses Gerät ist nicht dazu bestimmt, mit einer externen Zeitschaltuhr oder einem separaten Fernwirksystem betrieben zu werden.
- Brot kann brennen. Deshalb Brotröster nie in der Nähe oder unterhalb von brennbaren Materialien wie Gardinen verwenden.
- Um elektrische Gefahren zu vermeiden, darf kein Teil des Geräts oder des Kabels in Wasser oder andere Flüssigkeiten getaucht werden.
- Kinder müssen beaufsichtigt werden, wenn sie sich in der Nähe des Geräts aufhalten.
- Verwenden Sie das Gerät immer auf einer trockenen und ebenen Fläche.
- Verwenden Sie das Gerät nicht im Freien.
- Ziehen Sie bei Nichtgebrauch und vor der Reinigung den Stecker aus der Steckdose.
- Verwenden Sie das Gerät nicht, wenn es beschädigt ist oder in irgendeiner Weise nicht

richtig funktioniert. Bringen Sie das Gerät zur Reparatur zu einem autorisierten Servicetechniker, da Spezialwerkzeuge erforderlich sind.

- Überprüfen Sie regelmäßig das Netzkabel und stellen Sie sicher, dass es keine Schäden aufweist. Bei Anzeichen von Beschädigungen bringen Sie das gesamte Gerät zu einem autorisierten Servicetechniker.
- Achten Sie darauf, dass das Kabel nicht über einen Tisch oder eine Theke hängt oder heiße Oberflächen berührt. Lassen Sie das Gerät abkühlen, bevor Sie das Kabel zur Aufbewahrung um den Sockel wickeln.
- Teile des Geräts können heiß werden - nicht berühren, um Verbrennungen zu vermeiden. Lagern Sie das Gerät nicht und decken Sie es nicht ab, bis es vollständig abgekühlt ist.
- Halten Sie das Gerät von heißem Gas, elektrischen Brennern, beheizten Öfen und anderen Wärmequellen fern.
- Verwenden Sie zur Reinigung des Geräts keine scharfen Scheuermittel, ätzenden Reinigungsmittel oder Ofenreiniger.
- Achten Sie bei der Verwendung des Geräts darauf, dass auf allen Seiten genügend Platz vorhanden ist, damit die Luft zirkulieren kann. Halten Sie das Gerät von Vorhängen, Wandverkleidungen, Kleidung, Tüchern und anderen brennbaren Materialien fern. Besondere Vorsicht ist bei Oberflächen geboten, die nicht hitzebeständig sind - es wird eine isolierte Heizunterlage empfohlen.
- Dieses Gerät ist nur für den Hausgebrauch bestimmt. Verwenden Sie es nicht für gewerbliche Zwecke.
- Achten Sie bei der Verwendung des Toasters darauf, dass die ausziehbare Krümelschublade eingesetzt ist. Reinigen Sie die Krümelschublade regelmäßig, damit sich keine Krümel ansammeln können.
- Verwenden Sie das Gerät nicht mit zuckerhaltigen Zutaten, Marmelade oder Konfitüre.
- Während des Betriebs dieses Geräts kann die Temperatur der umgebenden Oberflächen hoch sein.
- Halten Sie das Gerät von Vorhängen, Kleidung und anderen brennbaren Materialien fern.
- Lassen Sie das Gerät nicht unbeaufsichtigt, wenn es in Gebrauch ist. Stellen Sie sicher, dass das Gerät ausgeschaltet ist, wenn es nicht benutzt wird.
- Falsche Bedienung und unsachgemäße Handhabung können zu Fehlfunktionen des Geräts und zu Verletzungen des Benutzers führen.
- Überprüfen Sie vor dem ersten Anschließen des Geräts, ob die auf dem Typenschild angegebene Spannung mit der Netzspannung in Ihrer Wohnung übereinstimmt.
- Lassen Sie das Gerät nicht eingeschaltet, wenn es nicht benutzt wird.
- Verwenden Sie keine anderen als die mitgelieferten Zubehörteile.
- Nehmen Sie das Gerät nicht in Betrieb, wenn eine Fehlfunktion vorliegt oder das Kabel beschädigt ist.
- Versuchen Sie nicht, Teile des Geräts zu reparieren, einzustellen oder auszutauschen. Überprüfen und reparieren Sie ein defektes Gerät nur im nächstgelegenen Service-Center.

- Halten Sie das Kabel von scharfen Kanten und heißen Oberflächen fern.
- Ziehen, verdrehen oder wickeln Sie das Netzkabel nicht um das Gerät.
- Bewegen Sie das Gerät nicht, bevor es vollständig abgekühlt ist.
- Benutzen Sie niemals scharfe Gegenstände zum Herausnehmen von Brotscheiben! Achten Sie beim Herausnehmen von Brotscheiben darauf, dass Sie die Heizdrähte nicht beschädigen.
- Berühren Sie keine Metallteile an der Außenseite des Geräts, da diese eine sehr hohe Temperatur erreichen können.
- Legen Sie keine zu dicken oder in Alufolie eingewickelten Brotscheiben ein, um einen elektrischen Schlag oder Brand zu vermeiden.

ACHTUNG: ZU LANGES TOASTEN KANN FEUER VERURSACHEN.

- Decken Sie den Toaster während des Betriebs nicht ab.
- Das Brot kann verbrennen, verwenden Sie den Toaster daher nicht in der Nähe oder unter brennbarem Material, wie z. B. Vorhängen. Sie müssen beobachtet werden.

BETRIEB

Features

1. Gehäuse
2. Herausziehbare Krümelfach
3. Brotschlitz
4. Schiebehebel
5. Timer-Drehknopf mit 6 Einstellungen
6. Bräunungsstufen und Zeitanzeigefenster
7. Abbruch-Taste mit Kontrollleuchte
8. Aufwärm-Taste mit Kontrollleuchte
9. Auftau-Taste mit Kontrollleuchte
10. Sockel

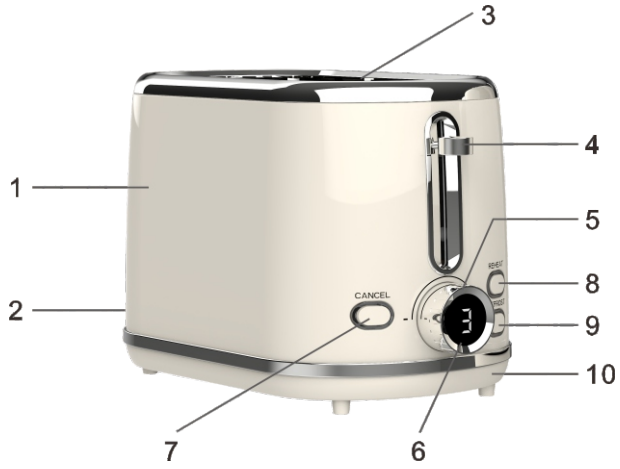

VOR DER ERSTEN BENUTZUNG

- Entfernen Sie alles Verpackungsmaterial.
- Reinigen Sie Ihren Toaster vor dem ersten Gebrauch (siehe Kapitel „PFLEGE UND REINIGUNG“). Betreiben Sie den Toaster mindestens zwei Mal ohne Brot, aber auf höchster Stufe. Lüften Sie während dieser Zeit den Raum.
- Wie alle neuen elektrischen Heizelemente entwickelt Ihr Toaster beim ersten Einschalten einen neuen Geruch. Das ist ganz normal und kein Grund zur Besorgnis.
- Wenn das Netzkabel beschädigt ist, sollten Sie es nicht selbst reparieren oder austauschen, sondern sich direkt an den Kundendienst wenden, um Gefahren zu vermeiden.
- Vergewissern Sie sich, dass die Krümelschublade in der richtigen Position angebracht ist.

TOASTEN

- Schließen Sie den Toaster an die Stromversorgung an und legen Sie 1 oder 2 Scheiben Brot in die Brotschlitze des Geräts.
- Wählen Sie mit dem Drehknopf die gewünschte Bräunungsstufe (Nr. 1 ist die hellste und Nr. 6 die dunkelste). Bei der ersten Verwendung wird empfohlen, die Stufe Nr. 3 zu wählen. Je nach Brotsorte und persönlicher Vorliebe kann eine andere Bräunungsstufe erforderlich sein.
- Drücken Sie die Taste, bis das Gerät Strom aufnimmt und mit dem Toasten des Brotes beginnt.

Hinweis:

Die Bräunungsstufe wird beim Drehen des Timer-Knopfes angezeigt, ebenso wie die entsprechende Bräunungszeit.

- Berühren Sie nach dem Start des Geräts nicht die Oberseite des Geräts mit den Händen, um Verbrennungen zu vermeiden.
- Nach dem Toasten springt die Bremsvorrichtung automatisch heraus und hebt sich. Verwenden Sie bitte Brotklemmen, um das Brot herauszunehmen, damit Sie sich nicht die Hände verbrennen.

AUFWÄRMFUNKTION:

- Sie können die Aufwärmfunktion verwenden, wenn das fertige Brot kalt geworden ist.
- Legen Sie das Brot in den Toaster und ziehen Sie den Schieberegler nach unten. Stellen Sie den Drehknopf auf die Aufwärmfunktion „**REHEAT**“. Die Kontrollleuchte leuchtet auf.
- Das kalte Brot kann in kurzer Zeit aufgewärmt werden, ohne dass es zu stark bräunt.

AUFTAUFUNKTION

- Drücken Sie die Auftaufunktionstaste „**DEFROST**“, um die Toastzeit für gefrorenes Brot zu verlängern. Die Kontrollleuchte sollte dabei aufleuchten.

STORNIERUNGSTASTE

- Der Toastvorgang kann jederzeit während des Toastens durch Drücken der Taste **CANCEL** abgebrochen werden, woraufhin die Kontrollleuchte erlischt.

KRÜMELSCHUBLADE

- Das Krümelfach ist zum Auffangen der Krümel gedacht, die beim Toasten auf den Boden des Toasters fallen.
- Ziehen Sie das Krümelfach heraus, leeren Sie es und setzen Sie es wieder ein.

PFLEGE UND REINIGUNG

- Vergewissern Sie sich, dass das Gerät vor der Reinigung vom Stromnetz getrennt ist.
- Lassen Sie das Gerät vollständig abkühlen.
- Verwenden Sie keine scheuernden Reinigungsmittel, organische Lösungsmittel oder aggressive Chemikalien.
- Entfernen Sie Brotkrümel.

LAGERUNG

- Schalten Sie das Gerät aus und ziehen Sie den Netzstecker; lassen Sie es vollständig abkühlen.
- Befolgen Sie alle Anweisungen im Kapitel **PFLEGE UND REINIGUNG**.
- Rollen Sie das Netzkabel auf.
- Bewahren Sie das Gerät an einem trockenen, kühlen Ort auf.

SPEZIFIKATION

Produkt: Toaster
Modell: 800-286V90 (JT62115)
Leistungsaufnahme: 750-900W
Voltage:220-240V 50/60Hz
Hergestellt in China

Leistung im Aus-Zustand	P_O	0.00	W
Leistung im Bereitschaftszustand	P_{SB}	[N/A]	W
Stromsparfunktion	[N/A]		
Die Zeit, nach der das Gerät automatisch in den Aus-Zustand umschaltet	T_O	[N/A]	Min
Die Zeit, nach der das Gerät automatisch in den Bereitschaftszustand umschaltet	T_{SB}	[N/A]	Min

BOLLITORE

ISTRUZIONI DI SICUREZZA

Generale

- Leggere attentamente queste istruzioni. Conservare questo manuale per un uso futuro.
- Utilizzare l'apparecchio seguendo queste istruzioni.
- Questo apparecchio può essere utilizzato da bambini di età superiore agli 8 anni e da persone con ridotte capacità fisiche, sensoriali o mentali o con mancanza di esperienza e conoscenza, purché siano stati istruiti sull'uso sicuro dell'apparecchio e ne comprendano i rischi. I bambini non devono giocare con l'apparecchio. La pulizia e la manutenzione da parte dell'utente non devono essere effettuate da bambini di età inferiore agli 8 anni, salvo che siano sorvegliati.
- Tenere l'apparecchio e il suo cavo fuori dalla portata dei bambini di età inferiore agli 8 anni.
- Se il cavo di alimentazione è danneggiato, deve essere sostituito dal produttore, dal suo agente di assistenza o da persone qualificate in modo simile per evitare pericoli.
- Questo apparecchio è destinato all'uso domestico e ad applicazioni simili, quali:
  – cucine per il personale in negozi, uffici e altri ambienti di lavoro;
  – case coloniche;
  – da parte di clienti in alberghi, motel e altri ambienti di tipo residenziale;
  – ambienti di tipo bed and breakfast.
- Qualsiasi riparazione deve essere effettuata da un elettricista qualificato. Non tentare mai di riparare l'apparecchio da soli.

Elettricità e calore

- Prima dell'uso, accertarsi che la tensione di rete corrisponda a quella indicata sulla targhetta dell'apparecchio.
- Assicurarsi di utilizzare sempre una presa a muro con messa a terra per collegare l'apparecchio.
- Prima di spostare l'apparecchio o se non viene utilizzato, togliere la spina dalla presa di corrente.
- Estrarre la spina dalla presa di corrente tirando la spina e non il cavo di alimentazione.
- Controllare regolarmente il cavo di alimentazione dell'apparecchio per verificare che non sia danneggiato. Non utilizzare l'apparecchio se il cavo di alimentazione è danneggiato. I cavi di alimentazione danneggiati devono essere sostituiti da un servizio di riparazione qualificato.
- Alcune parti di questo apparecchio possono diventare calde. Per evitare di scottarsi, non toccare queste parti.
- L'apparecchio ha bisogno di spazio per la fuoriuscita del calore, evitando il rischio di incendio. Assicurarsi che l'apparecchio abbia uno spazio sufficiente intorno a sé. Tenere l'apparecchio lontano da materiali infiammabili. Non coprire mai l'apparecchio.

- Tenere l'apparecchio, il cavo di alimentazione e la spina lontano da superfici calde, come piani di cottura e fiamme libere.
- Tenere l'apparecchio, il cavo di alimentazione e la spina lontano da acqua e altri liquidi.

Durante l'uso

- L'apparecchio non deve essere immerso in acqua.
- **AVVERTENZA**: evitare di versare liquidi sul connettore.
- **AVVERTENZA**: un uso improprio può causare lesioni.
- La superficie dell'elemento riscaldante è soggetta a calore residuo dopo l'uso.
- Se il bollitore è troppo pieno, l'acqua bollente potrebbe fuoriuscire.
- L'apparecchio deve essere utilizzato solo con il supporto in dotazione.
- **ATTENZIONE**: per evitare danni all'apparecchio, non utilizzare detergenti aggressivi durante la pulizia. Utilizzare un panno morbido e un detergente delicato.
- **ATTENZIONE**: non utilizzare l'apparecchio se l'involucro è danneggiato o presenta crepe visibili.
- **ATTENZIONE**: non utilizzare il bollitore su una superficie inclinata. Non accendere il bollitore se non contiene acqua. Non spostare il bollitore mentre è acceso.
-  **ATTENZIONE**: superfici calde. Le superfici possono diventare calde durante l'uso.
- Per informazioni dettagliate sulla pulizia delle superfici a contatto con gli alimenti, consultare la sezione “Pulizia e manutenzione”.
- Non utilizzare mai l'apparecchio all'aperto.
- Posizionare l'apparecchio su una superficie piana e stabile.
- Quando non viene utilizzato e prima della pulizia, togliere la spina dalla presa di corrente.
- Assicurarsi che il cavo di alimentazione non penda dal bordo di una superficie.
- Non toccare mai l'apparecchio, il cavo di alimentazione o la spina con le mani bagnate.
- Non utilizzare mai l'apparecchio in un ambiente umido.
- Non immergere mai l'apparecchio, la spina o il cavo di alimentazione in acqua o altri liquidi.
- Non raggiungere mai l'apparecchio se cade in acqua. Togliere immediatamente la spina dalla presa di corrente - non utilizzare più l'apparecchio.
- Utilizzare esclusivamente la base fornita con il bollitore. Non utilizzare mai la base per altri scopi.
- Rimuovere il bollitore dalla base, quindi riempirlo con acqua dal rubinetto. Non riempire mai il bollitore oltre il livello “massimo”.
- Accendere l'apparecchio solo dopo averlo riempito d'acqua. Per il riempimento utilizzare solo acqua fredda.

- Quando l'apparecchio è in funzione, assicurarsi che il coperchio sia ben chiuso.
- Non aprire mai il coperchio quando l'acqua è ancora in ebollizione.
- In questo apparecchio deve essere utilizzata solo acqua, non utilizzare per altri liquidi.
- Riempire il bollitore con almeno 0,75 litri d'acqua.
- Prima di riporre l'apparecchio, lasciarlo raffreddare a temperatura ambiente.
- Non utilizzare mai l'apparecchio tramite un timer esterno o un telecomando.

FUNZIONAMENTO

Questo apparecchio è destinato esclusivamente all'uso domestico. Non è destinato all'uso commerciale.

Fetura

1. Coperchio superiore
2. Beccuccio
3. Corpo
4. Base
5. Pulsante di isolamento
6. Ridurre la temperatura
7. Aumentare la temperatura
8. Pulsante di accensione



Istruzioni per il funzionamento

1. Questo apparecchio è dotato di 4 impostazioni, pulsante di isolamento, pulsanti di selezione della temperatura “+”, “-” e pulsante di accensione.
2. Dopo l'accensione, il cicalino emette un breve segnale acustico. Nel frattempo, la spia LED lampeggia per 0,5 secondi. L'apparecchio è in stato di standby e mostra la temperatura effettiva dell'acqua.
3. Premere il pulsante di accensione, il display mostra 100 °C. Se non viene eseguita alcuna operazione successiva, dopo 3 secondi l'apparecchio entra in modalità di riscaldamento fino a quando l'acqua bolle. Dopo 5 secondi di ebollizione, il cicalino emette due segnali acustici e interrompe il riscaldamento, l'apparecchio è in stato di standby e mostra la temperatura effettiva dell'acqua.
4. Modalità di selezione della temperatura: se si preme il pulsante “+” o “-”, la temperatura aumenta da 40 gradi, aumentando l'apparecchio di 5 gradi, ovvero ogni volta che si preme “+”, il valore della temperatura aumenta di 5 gradi, mentre premendo “-” il valore della temperatura diminuisce di 5 gradi. Dopo aver selezionato la temperatura, è necessario premere il pulsante di accensione o il pulsante di isolamento per riscaldare.

5. Modalità isolamento: quando l'apparecchio raggiunge la temperatura selezionata, se si preme il pulsante di isolamento, l'apparecchio entra in modalità isolamento; è anche possibile premere il pulsante di isolamento per uscire dalla modalità isolamento. Quando raggiunge la temperatura selezionata, l'apparecchio smette di riscaldare ed entra in modalità isolamento. Durante il processo di riscaldamento, è anche possibile scegliere la temperatura di isolamento e premere il pulsante di isolamento in qualsiasi momento, ma al di sopra dei 90 °C non è possibile scegliere la modalità isolamento. In modalità isolamento, la spia °C lampeggia. Se la spia °C non lampeggia, il prodotto non è in modalità isolamento.
6. Quando l'apparecchio è in funzione, il display mostra dinamicamente la temperatura effettiva dell'acqua. Durante il processo di riscaldamento, è possibile premere il pulsante di accensione in qualsiasi momento per annullare lo stato di riscaldamento.
7. Visualizza solo la temperatura di isolamento. Quando la temperatura dell'acqua è inferiore a 5 °C rispetto alla temperatura di isolamento, questo apparecchio attiva il riscaldamento e ripete il ciclo. Quando si preme il pulsante di accensione in modalità isolamento, questo apparecchio torna in modalità standby.
8. Il tempo di mantenimento è impostato su 3 ore; se non viene eseguita alcuna operazione successiva, dopo 3 ore l'apparecchio torna automaticamente in modalità standby.
9. Modalità memoria: in stato di funzionamento, se la pentola viene rimossa dalla base, il display digitale mostra 00. Se la pentola viene riposizionata sulla base entro 300 secondi, l'apparecchio continua a funzionare come prima. Se la pentola viene riposizionata sulla base dopo più di 300 secondi, l'apparecchio entra in stato di standby e mostra la temperatura effettiva dell'acqua.

Visualizzare il codice di errore (circuito aperto o cortocircuito)



Le due luci orizzontali al centro indicano che il sensore è in circuito aperto.



Le due luci orizzontali in basso indicano che il sensore è in cortocircuito.

Prima del primo utilizzo

- Rimuovere tutto il materiale d'imballaggio.
- Pulire il bollitore riempiendolo d'acqua e portandolo a ebollizione - farlo per tre volte, eliminando ogni volta l'acqua.
- **Suggerimento:** quando si fa bollire per la prima volta, si può usare l'aceto o uno speciale decalcificante.

Utilizzo

1. Assicurarsi che il beccuccio sia rivolto verso l'esterno.
2. Tirare verso l'alto la maniglia del coperchio (3) per aprire il coperchio (2).
3. Riempire il bollitore con la quantità d'acqua richiesta (almeno 0,75 litri e un massimo di 1,7 litri). Non riempire mai l'acqua oltre il limite “massimo”: l'acqua calda potrebbe fuoriuscire.

ATTENZIONE: Non versare acqua sulla base.

4. Chiudere il coperchio.
5. Posizionare il bollitore sulla base, quindi inserire la spina nella presa di corrente. Premere il pulsante di accensione.
6. A questo punto il bollitore è acceso e per far bollire l'acqua si può selezionare la funzione secondo le istruzioni di cui sopra.
7. Quando l'acqua è giunta a ebollizione, rimuovere il bollitore dalla base afferrandolo per la maniglia e versare l'acqua.

ATTENZIONE: Per evitare scottature, non toccare l'acqua calda.

8. Se si desidera riscaldare l'acqua senza farla bollire, è possibile spegnere il bollitore in qualsiasi momento.
9. Una volta terminato l'utilizzo del bollitore, rimuovere la spina dalla presa di corrente.

Protezione contro il surriscaldamento

Questo bollitore è dotato di una protezione contro il surriscaldamento. Se il bollitore viene utilizzato senza acqua (sufficiente), si spegne. Prima di riutilizzare il bollitore, lasciarlo raffreddare per almeno 10 minuti.

PULIZIA E MANUTENZIONE

- Togliere la spina dalla presa di corrente e lasciarlo raffreddare.
- Pulire la caraffa con un panno umido. Non immergere mai l'apparecchio in acqua. Non mettere mai l'apparecchio in lavastoviglie. Non lasciare che i collegamenti elettrici si inumidiscano.
- Se l'interno della caraffa si scolorisce gravemente, pulirla con un panno umido e un po' di soda. Dopo la pulizia, sciacquare accuratamente la caraffa.

ATTENZIONE:
- **Non utilizzare mai detergenti corrosivi o abrasivi o oggetti affilati (come coltelli o spazzole dure) per pulire l'apparecchio.**
- **Prima di procedere alla pulizia, scollegare l'apparecchio e attendere che si raffreddi.**

DESCALING

- Questo apparecchio è dotato di un elemento riscaldante integrato che impedisce la formazione di calcare. Non è necessario decalcificare l'apparecchio.
- Se si desidera comunque decalcificare l'apparecchio, procedere come segue:

1. Scollegare l'apparecchio e attendere che si raffreddi.
2. Riempire il bollitore con una soluzione di aceto fino al livello MAX e portare a ebollizione.
3. Lasciare riposare la brocca con la soluzione di aceto per un paio d'ore.
4. Svuotare la brocca, riempirla fino al livello massimo con acqua pulita e portarla a ebollizione. Svuotare la brocca. Ripetere questo processo due volte.

- **Non utilizzare mai ammoniaca o altri prodotti per decalcificare l'apparecchio. Possono essere dannosi per la salute. Usare solo una soluzione di aceto o agenti decalcificanti speciali.**

SPECIFICA

Prodotto: Bollitore
Modello: 800-286V90 (KE82151)
Consumo di energia: 1850-2200W
Voltage:220-240V 50/60Hz
Prodotto in Cina

Potenza in modalità spenta	P_O	[N/A]	W
Potenza in modalità standby	P_{SB}	0.22	W
Funzione di gestione dell'alimentazione	[N/A]		
Tempo di attivazione automatica della modalità spenta	T_O	[N/A]	Min
Tempo di attivazione automatica della modalità standby	T_{SB}	[N/A]	Min

TOSTAPANE

ISTRUZIONI IMPORTANTI

- Prima di utilizzare questo apparecchio, leggere tutte le istruzioni. Conservare il presente manuale per future consultazioni.
- Questo apparecchio può essere utilizzato da bambini di età superiore agli 8 anni e da persone con ridotte capacità fisiche, sensoriali o mentali o con mancanza di esperienza e conoscenza, purché siano stati istruiti sull'uso sicuro dell'apparecchio e ne comprendano i rischi. I bambini non devono giocare con l'apparecchio. La pulizia e la manutenzione da parte dell'utente non devono essere effettuate da bambini di età inferiore agli 8 anni, salvo che siano sorvegliati.
- Tenere l'apparecchio e il suo cavo fuori dalla portata dei bambini di età inferiore agli 8 anni.
- Se il cavo di alimentazione è danneggiato, deve essere sostituito dal produttore, dal suo agente di assistenza o da persone qualificate in modo simile per evitare pericoli.
- Questo apparecchio è destinato all'uso domestico e ad applicazioni simili, quali:
  – cucine per il personale in negozi, uffici e altri ambienti di lavoro;
  – case coloniche;
  – da parte di clienti in alberghi, motel e altri ambienti di tipo residenziale;
  – ambienti di tipo bed and breakfast.
- L'apparecchio non deve essere immerso in acqua.
-  **ATTENZIONE**: superfici calde. Le superfici possono diventare calde durante l'uso.
- Per informazioni dettagliate sulla pulizia delle superfici a contatto con gli alimenti, consultare la sezione “Pulizia e manutenzione”.
- L'apparecchio non deve essere utilizzato con un timer esterno o un sistema di controllo remoto separato.
- Il pane potrebbe bruciarsi, pertanto non utilizzare il tostapane vicino o sotto materiali combustibili, come tende.
- Per evitare rischi elettrici, non immergere alcuna parte dell'apparecchio o del cavo in acqua o altri liquidi.
- I bambini devono essere sorvegliati quando si trovano in prossimità dell'apparecchio.
- Utilizzare sempre l'apparecchio su una superficie asciutta e piana.Non utilizzare l'apparecchio all'aperto.
- Quando non si utilizza l'apparecchio e prima di pulirlo, scollegarlo dalla presa di corrente.
- Se l'apparecchio è danneggiato o non funziona in alcun modo, non utilizzarlo. Riportare l'apparecchio a un tecnico autorizzato per la riparazione, poiché sono necessari strumenti speciali.

- Controllare regolarmente il cavo di alimentazione per verificare che non vi siano danni. Se si riscontrano segni di danneggiamento, restituire l'intero apparecchio a un tecnico autorizzato.
- Assicurarsi che il cavo non sia appeso a un tavolo o a un bancone o che non tocchi superfici calde. Lasciare raffreddare l'apparecchio prima di avvolgere il cavo intorno alla base per riporlo.
- Le parti di questo apparecchio possono diventare calde: non toccarle per evitare ustioni. Non riporre o coprire l'apparecchio finché non si è raffreddato completamente.
- Tenere l'apparecchio lontano da gas caldo, bruciatori elettrici, forni riscaldati e altre fonti di calore.
- Quando si pulisce l'apparecchio, non utilizzare abrasivi aggressivi, detergenti caustici o detergenti per forni.
- Quando si utilizza l'apparecchio, assicurarsi che vi sia spazio sufficiente su tutti i lati, in modo da consentire la circolazione dell'aria. Tenere l'apparecchio lontano da tende, rivestimenti, indumenti, panni e altri materiali infiammabili. È necessario prestare particolare attenzione alle superfici non resistenti al calore: si consiglia di utilizzare un tappetino termico isolato.
- Questo apparecchio è destinato esclusivamente all'uso domestico. Non utilizzare per scopi commerciali.
- Quando si utilizza il tostapane, assicurarsi che il vassoio raccoglibriciole estraibile sia in posizione. Pulire regolarmente il vassoio raccoglibriciole - non lasciare che si accumulino briciole.
- Non utilizzare questo apparecchio con ingredienti contenenti zucchero, marmellata o conserve.
- Quando l'apparecchio è in funzione, la temperatura delle superfici circostanti può essere elevata.
- Tenere l'apparecchio lontano da tende, vestiti e altri materiali infiammabili.
- Quando è in uso, non lasciare l'apparecchio incustodito. Assicurarsi che sia spento quando non è in uso.
- Un funzionamento non corretto e un uso improprio possono causare il malfunzionamento dell'apparecchio e lesioni all'utente.
- Prima del primo collegamento dell'apparecchio, verificare che la tensione indicata sulla targhetta corrisponda alla tensione di rete della propria abitazione.
- Non lasciare l'apparecchio acceso quando non viene utilizzato.
- Non utilizzare accessori diversi da quelli in dotazione.
- Non mettere in funzione l'apparecchio dopo un malfunzionamento o un danneggiamento del cavo.
- Non tentare di riparare, regolare o sostituire le parti dell'apparecchio. Controllare e riparare l'apparecchio malfunzionante solo presso il centro di assistenza più vicino.
- Tenere il cavo lontano da bordi taglienti e superfici calde.
- Non tirare, attorcigliare o avvolgere il cavo di alimentazione intorno all'apparecchio.

- Non spostare l'apparecchio finché non si è raffreddato completamente.
- Non utilizzare mai oggetti appuntiti per estrarre il pane a fette! Quando si estrae il pane a fette, fare attenzione a non danneggiare i fili di riscaldamento.
- Non toccare le parti metalliche della superficie esterna dell'apparecchio perché potrebbero raggiungere temperature molto elevate.
- Non inserire fette di pane troppo spesse o avvolte in fogli di alluminio per evitare scosse elettriche o incendi.

ATTENZIONE: UNA TOSTATURA TROPPO PROLUNGATA PUÒ CAUSARE INCENDI.

- Non coprire il tostapane durante il funzionamento.
- Il pane può bruciare, pertanto non utilizzare il tostapane vicino o sotto materiale combustibile, come ad esempio le tende. È necessario tenerle sotto controllo.

FUNZIONAMENTO

Fetura

1. Corpo
2. Vassoio raccogli briciole estraibile
3. Fessura per il pane
4. Leva scorrevole
5. Manopola del timer a 6 impostazioni
6. Impostazioni di doratura del pane e finestra di visualizzazione del tempo
7. Pulsante di annullamento con spia luminosa
8. Pulsante di riscaldamento con spia luminosa
9. Pulsante di scongelamento con spia luminosa
10. Base

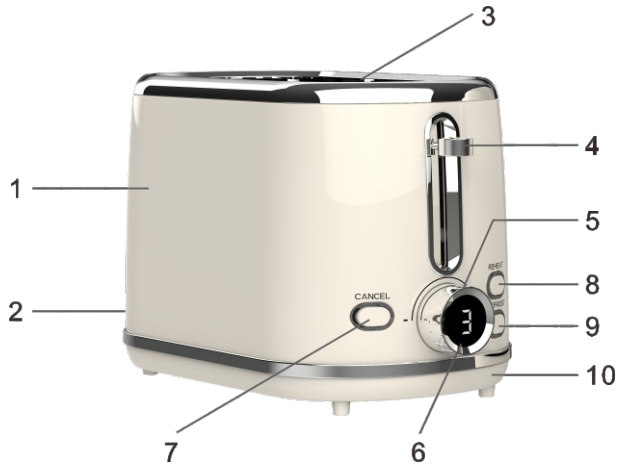

PRIMA DEL PRIMO UTILIZZO

- Rimuovere tutto il materiale d'imballaggio.
- Prima di utilizzare il tostapane per la prima volta, pulirlo (vedere il capitolo “CURA E PULIZIA”). Far funzionare il tostapane almeno due volte senza pane ma con l'impostazione più alta. Durante questo periodo, ventilare l'ambiente.
- Come tutti i nuovi elementi riscaldanti elettrici, il tostapane emette un odore di nuovo quando viene acceso per la prima volta. Questo è del tutto normale e non è motivo di preoccupazione.
- Se il cavo di alimentazione è danneggiato, per evitare pericoli, non ripararlo o sostituirlo da soli, ma contattare direttamente il personale del servizio di assistenza.
- Controllare che il vassoio raccoglibriciole sia posizionato correttamente.

TOSTATURA

- Collegare il tostapane alla presa di corrente e inserire 1 o 2 fette di pane nelle fessure dell'apparecchio.
- Utilizzando la manopola di controllo, selezionare il grado di doratura desiderato (il n. 1 è il più chiaro e il n. 6 il più scuro). Per il primo utilizzo, si consiglia di selezionare il n. 3. A seconda del tipo di pane e delle preferenze personali, potrebbe essere necessario impostare un grado di doratura diverso.
- Premere il pulsante fino a quando non si accende per iniziare a tostare il pane.

Osservazione:

L'impostazione di doratura del pane verrà visualizzata durante la rotazione della manopola del timer e verrà visualizzato il tempo di doratura corrispondente.

- Dopo che la macchina ha iniziato a funzionare, non toccare la parte superiore della macchina con le mani, fare attenzione alle ustioni.
- Dopo che il pane è stato cotto, il fermo a pressione salterà automaticamente e si solleverà, utilizzare le pinze per il pane per estrarre il pane ed evitare di scottarsi le mani.

FUNZIONE RISCALDAMENTO:

- È possibile utilizzare la funzione di riscaldamento se il pane pronto si è raffreddato.
- Inserire il pane nel tostapane e abbassare la leva scorrevole. Impostare la manopola sulla funzione di riscaldamento su **REHEAT**. L'indicatore si accenderà.
- Il pane freddo può essere riscaldato in breve tempo senza dorarsi eccessivamente.

FUNZIONE SCONGELAMENTO

- Premere il pulsante della funzione di scongelamento **DEFROST** per prolungare il tempo di tostatura del pane congelato, quindi la spia dovrebbe accendersi.

PULSANTE ANNULLA

- La tostatura può essere interrotta in qualsiasi momento durante il processo premendo il pulsante **CANCEL**, quindi la spia si spegnerà.

VASSOIO RACCOGLIBRICIOLE

- Il vassoio raccogli briciole serve a raccogliere le briciole che cadono sulla base del tostapane durante la tostatura.
- Estrarre il vassoio raccogli briciole, svuotarlo e riporlo.

CURA E PULIZIA

- Assicurarsi che l'apparecchio sia scollegato prima della pulizia.
- Lasciare raffreddare completamente l'apparecchio.
- Non utilizzare detergenti abrasivi, solventi organici o sostanze chimiche aggressive.
- Eliminare le briciole di pane.

CONSERVAZIONE

- Spegnere e scollegare l'apparecchio; lasciarlo raffreddare completamente.
- Completare tutte le operazioni descritte nel capitolo **CURA E PULIZIA**.

- Avvolgere il cavo di alimentazione.
- Conservare l'apparecchio in un luogo fresco e asciutto.

SPECIFICA

Prodotto: Tostapane
Modello: 800-286V90 (JT62115)
Consumo di energia: 750-900W
Voltage:220-240V 50/60Hz
Prodotto in Cina

Potenza in modalità spenta	P_O	0.00	W
Potenza in modalità standby	P_{SB}	[N/A]	W
Funzione di gestione dell'alimentazione	[N/A]		
Tempo di attivazione automatica della modalità spenta	T_O	[N/A]	Min
Tempo di attivazione automatica della modalità standby	T_{SB}	[N/A]	Min

CEAIUL DE ApĂ

INSTRUCTIUNI DE SIGURANȚĂ

Informații generale

- Vă rugăm să citiți cu atenție aceste instrucțiuni. Păstrați acest manual pentru utilizare ulterioară.
- Utilizați acest aparat respectând aceste instrucțiuni.
- Acest aparat poate fi utilizat de copii cu vârsta de peste 8 ani și de persoane cu capacități fizice, senzoriale sau mentale reduse sau cu lipsă de experiență și cunoștințe, dacă au fost supravegheați sau instruiți cu privire la utilizarea aparatului în condiții de siguranță și înțeleg pericolele implicate. Copiii nu trebuie să se joace cu aparatul. Curățarea și întreținerea de către utilizator nu trebuie efectuate de copii, cu excepția cazului în care aceștia au peste 8 ani și sunt supravegheați.
- Păstrați aparatul și cablul său la îndemâna copiilor cu vârsta sub 8 ani.
- Dacă cablul de alimentare este deteriorat, acesta trebuie înlocuit de producător, de agentul său de service sau de persoane cu calificare similară, pentru a evita pericolele.
- Acest aparat este destinat utilizării în gospodărie și în aplicații similare, cum ar fi:
  – bucătării pentru personal în magazine, birouri și alte medii de lucru;
  – ferme;
  – de către clienți în hoteluri, moteluri și alte medii de tip rezidențial;
  – medii de tip pensiune.
- Orice reparație trebuie efectuată de un electrician autorizat. Nu încercați niciodată să reparați aparatul pe cont propriu.

Electricitate și încălzire

- Înainte de utilizare, asigurați-vă că tensiunea de alimentare corespunde cu cea indicată pe plăcuța de identificare a aparatului.
- Asigurați-vă că utilizați întotdeauna o priză de perete cu împământare pentru conectarea aparatului.
- Înainte de a muta aparatul sau dacă acesta nu este utilizat, scoateți ștecherul din priză.
- Scoateți ștecherul din priză trăgând de ștecher, nu de cablul de alimentare.
- Verificați periodic cablul de alimentare al aparatului, asigurându-vă că nu este deteriorat. Nu utilizați aparatul dacă cablul de alimentare este deteriorat. Cablurile de alimentare deteriorate trebuie înlocuite de un serviciu de reparații autorizat.
- Anumite părți ale acestui aparat se pot încălzi. Pentru a evita arsurile, nu atingeți aceste părți.
- Aparatul are nevoie de spațiu pentru ca căldura să se disipeze, prevenind astfel riscul de incendiu. Asigurați-vă că aparatul are suficient spațiu liber în jurul său. Țineți acest aparat la distanță de materiale inflamabile. Nu acoperiți niciodată acest aparat.

- Țineți aparatul, cablul de alimentare și ștecherul la distanță de suprafețe fierbinți, cum ar fi plitele și flăcările deschise.
- Țineți aparatul, cablul de alimentare și ștecherul la distanță de apă și alte lichide.

În timpul utilizării

- Aparatul nu trebuie scufundat în apă.
- **AVERTISMENT**: Evitați vărsarea de lichide pe conector.
- **AVERTISMENT**: Utilizarea necorespunzătoare poate provoca leziuni.
- Suprafața elementului de încălzire este supusă căldurii reziduale după utilizare.
- Dacă ceainicul este umplut excesiv, apa clocotită poate fi ejectată.
- Aparatul trebuie utilizat numai cu suportul furnizat.
- **ATENȚIE**: Pentru a preveni deteriorarea aparatului, nu utilizați agenți de curățare agresivi la curățare. Utilizați o cârpă moale și un detergent ușor.
- **ATENȚIE**: Nu utilizați aparatul dacă carcasa este deteriorată sau prezintă fisuri vizibile.
- **ATENȚIE**: Nu utilizați ceainicul pe o suprafață înclinată. Nu porniți ceainicul dacă nu există apă în interiorul acestuia. Nu mutați ceainicul în timp ce este pornit.
-  **ATENȚIE**: Suprafețe fierbinți. Suprafețele se pot încălzi în timpul utilizării.
- Pentru instrucțiuni detaliate privind curățarea suprafețelor care intră în contact cu alimentele, consultați secțiunea „Curățare și întreținere”.
- Nu folosiți niciodată aparatul în aer liber.
- Așezați aparatul pe o suprafață plană și stabilă.
- Când nu îl folosiți și înainte de curățare, scoateți ștecherul din priza de perete.
- Asigurați-vă că cablul de alimentare nu atârnă peste marginea vreunei suprafețe.
- Nu atingeți niciodată aparatul, cablul de alimentare sau ștecherul cu mâinile ude.
- Nu folosiți niciodată aparatul într-o încăpere umedă.
- Nu scufundați niciodată aparatul, ștecherul sau cablul de alimentare în apă sau în alt lichid.
- Nu încercați niciodată să recuperați aparatul dacă acesta cade în apă. Scoateți imediat ștecherul din priză – nu mai folosiți aparatul.
- Folosiți numai soclul furnizat împreună cu ceainicul. Nu folosiți niciodată soclul în alte scopuri.
- Scoateți ceainicul de pe soclu, apoi umpleți-l cu apă de la robinet. Nu umpleți niciodată ceainicul peste nivelul „max”.
- Porniți aparatul numai după ce a fost umplut cu apă. Folosiți numai apă rece pentru umplere.
- În timpul utilizării aparatului, asigurați-vă că capacul este bine închis.

- Nu deschideți niciodată capacul când apa încă fierbe.
- În acest aparat trebuie utilizată numai apă – nu îl folosiți pentru alte lichide.
- Umpleți fierbătorul cu cel puțin 0,75 litri de apă.
- Înainte de a depozita aparatul, lăsați-l să se răcească la temperatura camerei.
- Nu utilizați niciodată aparatul prin intermediul unui temporizator extern sau al unei telecomenzi.

FUNCȚIONARE

Acest aparat este destinat exclusiv uzului casnic. Nu este destinat utilizării comerciale.

Caracteristici

1. Capac superior
2. Gura de scurgere
3. Corp
4. Bază
5. Buton de izolare
6. Reducere temperatură
7. Creștere temperatură
8. Buton de pornire

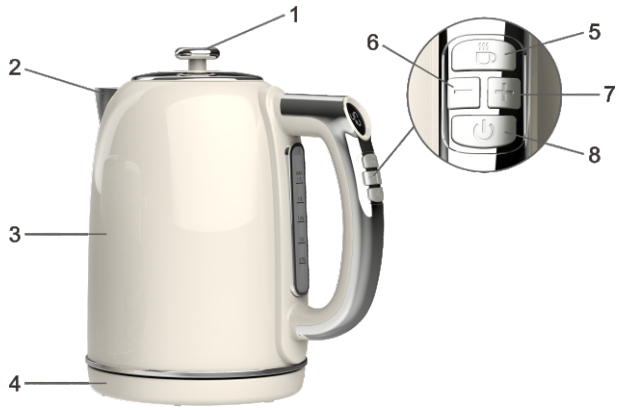

Instrucțiuni de utilizare

1. Acest aparat dispune de 4 setări, un buton de izolare, butoane de selectare a temperaturii „+”, „-” și un buton de pornire.
2. După conectarea la rețea, soneria emite un semnal sonor scurt. În același timp, LED-ul clipește timp de 0,5 secunde. Aparatul se află în stare de așteptare, afișând temperatura actuală a apei.
3. Apăsați butonul de pornire; afișajul indică 100 °C. Dacă nu se efectuează nicio operațiune ulterioară, aparatul va intra în starea de încălzire după 3 secunde, până când apa fierbe. După ce apa fierbe timp de 5 secunde, soneria emite două semnale sonore și încălzirea se oprește; aparatul se află în starea de așteptare, afișând temperatura actuală a apei.
4. Modul de selectare a temperaturii: dacă apăsați butonul „+” sau „-”, temperatura crește începând de la 40 de grade, cu pași de câte 5 grade; adică, de fiecare dată când apăsați „+”, valoarea temperaturii crește cu 5 grade, iar dacă apăsați „-”, valoarea temperaturii scade cu 5 grade. După selectarea temperaturii, trebuie să apăsați butonul de pornire sau butonul de menținere a temperaturii pentru a porni încălzirea.
5. Modul de menținere a temperaturii: când aparatul atinge temperatura selectată, dacă apăsați butonul de menținere a temperaturii, acesta intră în modul de menținere; puteți apăsa din nou butonul respectiv pentru a ieși din acest mod. Când se încălzește până la temperatura selectată, aparatul oprește încălzirea și trece în starea de menținere a temperaturii. În timpul procesului de încălzire, puteți alege temperatura de menținere și

apăsa butonul de menținere în orice moment, dar la temperaturi peste 90 °C nu se poate selecta modul de menținere. În starea de menținere a temperaturii, indicatorul °C pâlpâie. Dacă indicatorul °C nu pâlpâie, produsul nu se află în modul de menținere a temperaturii.

6. Când acest aparat funcționează, ecranul de afișare prezintă în mod dinamic temperatura reală a apei. În timpul procesului de încălzire, puteți apăsa butonul de pornire în orice moment pentru a anula starea de încălzire.
7. Se afișează doar temperatura de menținere. Când temperatura apei scade sub 5 °C față de temperatura de menținere, acest aparat activează încălzirea și repetă ciclul. Când apăsați butonul de pornire în starea de menținere, acest aparat revine la starea de așteptare.
8. Timpul de menținere este setat la 3 ore; dacă nu se efectuează nicio operațiune ulterioară, aparatul revine automat la starea de așteptare după 3 ore.
9. Modul de memorie: în timpul funcționării, dacă vasul este îndepărtat de pe soclu, afișajul digital indică 00. Dacă vasul este așezat din nou pe soclu în termen de 300 de secunde, aparatul continuă să funcționeze ca înainte. Dacă vasul este așezat din nou pe soclu după mai mult de 300 de secunde, aparatul intră în starea de așteptare și afișează temperatura actuală a apei.

Afișează codul de eroare (circuit deschis sau scurtcircuit)



Cele două lumini orizontale din mijloc indică faptul că senzorul se află în circuit deschis.



Cele doua lumini orizontale din partea de jos indică faptul că senzorul este scurtcircuitat.

Înainte de prima utilizare

- Îndepărtați toate materialele de ambalare.
- Curățați ceainicul umplându-l cu apă și aducând-o la fierbere – repetați această operațiune de trei ori, aruncând apa de fiecare dată.
- **Sfat**: La prima fierbere, puteți folosi oțet sau agenți speciali de îndepărtare a depunerilor de calcar.

Utilizare

1. Asigurați-vă că gura de scurgere este îndreptată în direcția opusă față de dumneavoastră.
2. Trageți în sus de mânerul capacului (1) pentru a deschide capacul (2).
3. Umpleți ceainicul cu cantitatea necesară de apă (cel puțin 0,75 litri și cel mult 1,7 litri). Nu umpleți niciodată cu apă peste limita „max” – apa fierbinte ar putea să țâșnească afară.

ATENȚIE: Nu vărsați apă pe soclu.

4. Închideți capacul.
5. Așezați ceainicul pe soclu, apoi introduceți ștecherul în priza de perete. Apăsați butonul de pornire.
6. Ceainicul este acum pornit și puteți selecta funcția conform instrucțiunilor de utilizare de mai sus pentru a fierbe apa.
7. Când apa a ajuns la punctul de fierbere, ridicați ceainicul de pe soclu ținându-l de mâner și turnați apa.

ATENȚIE: Pentru a evita opărirea, nu atingeți apa fierbinte.

8. Dacă doriți să încălziți apa fără a o aduce la fierbere, puteți opri ceainicul în orice moment.
9. Scoateți ștecherul din priză după ce ați terminat de folosit ceainicul.

Dispozitiv de protecție împotriva supraîncălzirii

Acest fierbător este prevăzut cu un sistem de protecție împotriva supraîncălzirii. Acesta se va opri automat dacă este utilizat fără apă (suficientă). Înainte de a folosi din nou fierbătorul, lăsați-l să se răcească timp de cel puțin 10 minute.

CURĂȚARE ȘI ÎNTREȚINERE

- Scoateți ștecherul din priză și lăsați-l să se răcească.
- Curățați ceainicul cu o cârpă umedă. Nu scufundați niciodată ceainicul în apă. Nu puneți niciodată ceainicul în mașina de spălat vase. Asigurați-vă că conexiunile electrice nu se umezesc.
- Dacă interiorul ceainicului se decolorează puternic, curățați-l cu o cârpă umedă și puțin bicarbonat de sodiu. După curățare, clătiți foarte bine ceainicul.

ATENȚIE:
- **Nu folosiți niciodată agenți de curățare corozivi sau abrazivi, nici obiecte ascuțite (cum ar fi cuțite sau perii dure) pentru a curăța aparatul.**
- **Înainte de curățare, deconectați aparatul de la priză și așteptați să se răcească.**

ÎNDEPĂRTAREA CALCARULUI

- Acest aparat are un element de încălzire integrat, ceea ce înseamnă că nu se va forma depunere de calcar. Nu este necesar să decalcificați acest aparat.
- Dacă totuși doriți să decalcificați acest aparat, urmați pașii de mai jos:

1. Deconectați aparatul de la priză și așteptați să se răcească.
2. Umpleți ceainicul cu o soluție de oțet până la nivelul MAX și aduceți-o la fierbere.
3. Lăsați ceainicul cu soluția de oțet să stea câteva ore.
4. Goliți ceainicul, umpleți-l cu apă curată până la nivelul MAX și aduceți-o la fierbere. Goliți ceainicul. Repetați acest proces de două ori.

- **Nu folosiți niciodată amoniac sau alte produse pentru a îndepărta depunerile de calcar de pe aparat. Acestea pot fi dăunătoare pentru sănătate. Folosiți numai o soluție de oțet sau agenți speciali de îndepărtare a depunerilor de calcar.**

SPECIFICAȚII

Produs: Fierbător de apă
Model: 800-286V90 (KE82151)
Consum de energie: 1850-2200 W
Tensiune de alimentare: 220-240V 50/60Hz
Fabricat în China

Consum în modul oprit	P_O	[N/A]	W
Consum în modul standby	P_{SB}	0.22	W
Funcție de gestionare a energiei	[N/A]		
Timpul până la intrarea automată în modul oprit	T_O	[N/A]	Min
Timpul până la intrarea automată în modul standby	T_{SB}	[N/A]	Min

PRĂJITOR DE PÂINE

INSTRUCTIUNI DE SIGURANȚĂ

- Înainte de a utiliza acest aparat, citiți toate instrucțiunile. Păstrați acest manual pentru a-l putea consulta ulterior.
- Acest aparat poate fi utilizat de copii cu vârsta de peste 8 ani și de persoane cu capacități fizice, senzoriale sau mentale reduse sau cu lipsă de experiență și cunoștințe, dacă au fost supravegheați sau instruiți cu privire la utilizarea aparatului în condiții de siguranță și înțeleg pericolele implicate. Copiii nu trebuie să se joace cu aparatul. Curățarea și întreținerea de către utilizator nu trebuie efectuate de copii, cu excepția cazului în care aceștia au peste 8 ani și sunt supravegheați.
- Păstrați aparatul și cablul său la îndemâna copiilor cu vârsta sub 8 ani.
- Dacă cablul de alimentare este deteriorat, acesta trebuie înlocuit de producător, de agentul său de service sau de persoane calificate în mod similar, pentru a evita pericolele.
- Acest aparat este destinat utilizării în gospodărie și în aplicații similare, cum ar fi:
  – bucătării pentru personal în magazine, birouri și alte medii de lucru;
  – ferme;
  – de către clienți în hoteluri, moteluri și alte medii de tip rezidențial;
  – medii de tip pensiune.
- Aparatul nu trebuie scufundat în apă.
-  **ATENȚIE**: Suprafețe fierbinți. Suprafețele se pot încălzi în timpul utilizării.
- Pentru instrucțiuni detaliate privind curățarea suprafețelor care intră în contact cu alimentele, consultați secțiunea „Curățare și întreținere”.
- Aparatul nu trebuie utilizat cu un temporizator extern sau un sistem de telecomandă separat.
- Pâinea se poate arde, de aceea nu utilizați prăjitorul de pâine în apropierea sau sub materiale combustibile, cum ar fi perdelele.
- Pentru a preveni riscurile electrice, nu scufundați nicio parte a aparatului sau a cablului în apă sau în alt lichid.
- Copiii trebuie supravegheați atunci când se află în apropierea aparatului.
- Utilizați întotdeauna aparatul pe o suprafață uscată și orizontală.
- Nu utilizați acest aparat în aer liber.
- Când nu îl utilizați și înainte de curățare, deconectați aparatul de la priză.
- Dacă aparatul este deteriorat sau prezintă orice fel de defecțiune, nu îl utilizați. Duceți aparatul la un tehnician de service autorizat pentru reparații, deoarece sunt necesare unelte speciale.
- Verificați periodic cablul de alimentare, asigurându-vă că nu prezintă deteriorări. Dacă observați semne de deteriorare, duceți întregul aparat la un tehnician de service autorizat.

- Asigurați-vă că cablul nu atârnă peste o masă sau un blat și nu atinge suprafețe fierbinți. Lăsați aparatul să se răcească înainte de a înfășura cablul în jurul bazei pentru depozitare.
- Anumite părți ale acestui aparat se pot încălzi – nu le atingeți pentru a evita arsurile. Nu depozitați și nu acoperiți aparatul până când nu s-a răcit complet.
- Țineți acest aparat la distanță de gazul fierbinte, arzătoarele electrice, cuptoarele încălzite și alte surse de căldură.
- Când curățați acest aparat, nu folosiți abrazivi puternici, detergenți caustici sau produse de curățat pentru cuptoare.
- Când utilizați acest aparat, asigurați-vă că există suficient spațiu liber pe toate părțile, pentru a permite circulația aerului. Țineți aparatul la distanță de perdele, tapet, haine, cârpe și alte materiale inflamabile. Este necesară o atenție sporită în cazul suprafețelor care nu sunt rezistente la căldură – se recomandă utilizarea unei plăci izolatoare termice.
- Acest aparat este destinat exclusiv uzului casnic. Nu îl utilizați în scopuri comerciale.
- Când utilizați prăjitorul de pâine, asigurați-vă că tava glisantă pentru firimituri este așezată la locul ei. Curățați tava pentru firimituri în mod regulat – nu lăsați firimiturile să se acumuleze.
- Nu utilizați acest aparat cu ingrediente care conțin zahăr, gem sau conserve.
- În timpul utilizării acestui aparat, temperatura suprafețelor din jur poate fi ridicată.
- Țineți acest aparat la distanță de perdele, haine și alte materiale inflamabile.
- Când este în funcțiune, nu lăsați acest aparat nesupravegheat. Asigurați-vă că este oprit când nu este utilizat.
- Utilizarea incorectă și manipularea necorespunzătoare pot duce la funcționarea defectuoasă a aparatului și la rănirea utilizatorului.
- Înainte de prima conectare a aparatului, verificați dacă tensiunea indicată pe eticheta tehnică corespunde tensiunii rețelei electrice din locuința dumneavoastră.
- Nu lăsați aparatul pornit când nu îl utilizați.
- Nu folosiți alte accesorii decât cele furnizate.
- Nu utilizați aparatul după o defecțiune sau în cazul în care cablul de alimentare este deteriorat.
- Nu încercați să reparați, să reglați sau să înlocuiți piese ale aparatului. Verificați și reparați aparatul defect numai la cel mai apropiat centru de service.
- Țineți cablul de alimentare departe de muchii ascuțite și suprafețe fierbinți.
- Nu trageți, nu răsuciți și nu înfășurați cablul de alimentare în jurul aparatului.
- Nu mutați aparatul până când nu se răcește complet.
- Nu folosiți niciodată obiecte ascuțite pentru a scoate feliile de pâine! Când scoateți feliile de pâine, aveți grijă să nu deteriorați firele de încălzire.
- Nu atingeți nicio parte metalică a suprafeței exterioare a aparatului, deoarece aceasta poate atinge o temperatură foarte ridicată.
- Nu introduceți felii de pâine prea groase sau învelite în folie de aluminiu, pentru a evita electrocutarea sau incendiul.

ATENȚIE: PRĂJIREA PREA ÎNDELUNGATĂ POATE PROVOCA UN INCENDIU.

- Nu acoperiți prăjitorul de pâine în timpul funcționării.
- Pâinea se poate arde, prin urmare nu folosiți prăjitorul de pâine în apropierea sau sub materiale inflamabile, cum ar fi perdelele. Acestea trebuie supravegheate.

FUNCȚIONARE

Caracteristici

1. Corpul aparatului
2. Tava extensibilă pentru firimituri
3. Fanta pentru pâine
4. Maneta glisantă
5. Butonul cronometrului cu 6 setări
6. Fereastra de afișare a setărilor de rumenire a pâinii și a timpului
7. Butonul de anulare cu indicator luminos
8. Butonul de reîncălzire cu indicator luminos
9. Butonul de decongelare cu indicator luminos
10. Baza

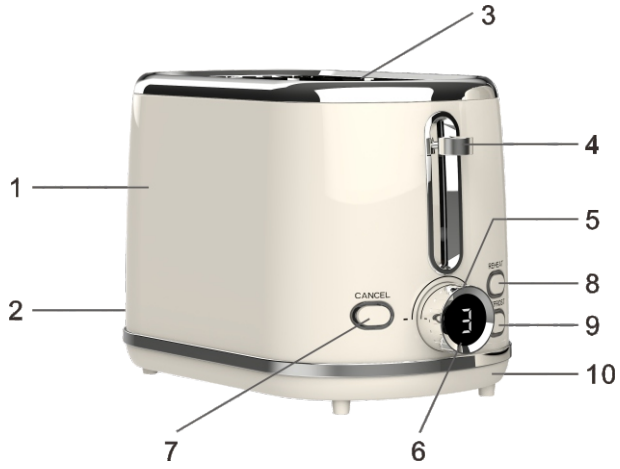

ÎNAINTE DE PRIMA UTILIZARE

- Îndepărtați toate materialele de ambalare.
- Înainte de a folosi prăjitorul de pâine pentru prima dată, curățați-l (consultați capitolul „**ÎNGRIJIRE ȘI CURĂȚARE**”). Porniți prăjitorul de pâine de cel puțin două ori fără pâine, dar la cea mai mare setare. Aerisiți încăperea în timpul acestei operațiuni.
- Ca toate elementele de încălzire electrice noi, prăjitorul de pâine emană un miros specific la prima pornire. Acest lucru este absolut normal și nu reprezintă un motiv de îngrijorare.
- Dacă cablul de alimentare este deteriorat, pentru a evita pericolele, vă rugăm să nu îl reparați sau să îl înlocuiți singuri; contactați direct personalul de service post-vânzare.
- Vă rugăm să verificați dacă tava pentru firimituri este așezată în poziția corectă.

PRĂJIREA

- Conectați prăjitorul de pâine la sursa de alimentare și introduceți 1 sau 2 felii de pâine în fantele aparatului.
- Folosind butonul de control, selectați gradul de rumenire dorit (nr. 1 este cel mai deschis, iar nr. 6 este cel mai închis). La prima utilizare, se recomandă setarea nr. 3. Diferitele tipuri de pâine și preferințele personale pot necesita o setare diferită a gradului de rumenire.
- Apăsați butonul până când aparatul se pornește pentru a începe prăjirea pâinii.

Observație:

În timpul rotirii butonului cronometrului, se va afișa setarea de rumenire a pâinii, precum și timpul corespunzător de rumenire.

- După ce aparatul începe să funcționeze, nu atingeți partea superioară a acestuia cu mâinile; aveți grijă să nu vă ardeți.
- După ce pâinea s-a copt, presă de copt se va ridica automat; vă rugăm să folosiți clești pentru pâine pentru a scoate pâinea, pentru a evita să vă ardeți mâinile.
- După ce pâinea s-a copt, așteptați ca aparatul să se răcească, scoateți tava pentru firimituri din partea din spate a aparatului, curățați-o, goliți-o și reintroduceți-o în aparat.
- Puneți aparatul la loc după ce l-ați curățat.

FUNCȚIA DE REÎNCĂLZIRE:

- Puteți folosi funcția de reîncălzire dacă pâinea gata preparată s-a răcit.
- Introduceți pâinea în prăjitorul de pâine și trageți în jos maneta glisantă. Reglați butonul pe poziția funcției de reîncălzire, „**REHEAT**”. Indicatorul se va aprinde.
- Pâinea rece poate fi reîncălzită rapid, fără a se rumeni excesiv.

FUNCȚIA DE DEZGHEȚARE

- Apăsați butonul funcției de decongelare **DEFROST** pentru a prelungi timpul de prăjire al pâinii congelate; în acest fel, indicatorul luminos ar trebui să se aprindă.

BUTONUL „ANULARE”

- Procesul de prăjire poate fi oprit în orice moment în timpul prăjirii prin apăsarea butonului **CANCEL**, iar indicatorul luminos se va stinge.

TĂVIȚĂ PENTRU FIRIȚE

- Tava pentru firimituri este destinată colectării firimiturilor care cad pe baza prăjitorului de pâine în timpul prăjirii.
- Scoateți tava pentru firimituri, goliți-o și puneți-o la loc.

ÎNGRIJIRE ȘI CURĂȚARE

- Asigurați-vă că aparatul este deconectat de la priză înainte de curățare.
- Lăsați aparatul să se răcească complet.
- Nu folosiți detergenți abrazivi, solvenți organici sau substanțe chimice agresive.
- Îndepărtați firimiturile de pâine.

DEPOZITARE

- Opriți aparatul și scoateți-l din priză; lăsați-l să se răcească complet.
- Respectați toate instrucțiunile din capitolul „**ÎNTREȚINERE ȘI CURĂȚARE**”.
- Înfășurați cablul de alimentare.
- Păstrați aparatul într-un loc uscat și răcoros.

SPECIFICAȚII

Produs: Prăjitor de pâine
Model :800-286V90 (JT62115)
Consum de energie: 750-900 W
Tensiune de alimentare: 220-240V 50/60Hz
Fabricat în China

Consum în modul oprit	P_O	0.00	W
Consum în modul standby	P_{SB}	[N/A]	W
Funcție de gestionare a energiei	[N/A]		
Timpul până la intrarea automată în modul oprit	T_O	[N/A]	Min
Timpul până la intrarea automată în modul standby	T_{SB}	[N/A]	Min

US

If you have any questions, please contact our customer care center, Our contact details are below:

001-877-644-9366

customerservice@aosom.com

Imported by Aosom LLC
7777 Center Ave. Suite 430
Huntington Beach, CA 92647-9998 USA
MADE IN CHINA

CA

If you have any questions, please contact our customer care center, Our contact details are below:

416-792-6088

customerservice@aosom.ca

Imported by Aosom Canada Inc.
Unit 33-1 Sparks Avenue, North York, Ontario, Canada
M2H 2W1
MADE IN CHINA

Si vous avez la moindre question, veuillez contacter notre centre d'assistance à la clientèle,Nos coordonnées sont les suivantes:

416-792-6088

customerservice@aosom.ca

Importé par Aosom Canada Inc.
Unité 33-1 Sparks Avenue, North York, Ontario, Canada M2H 2W1
Fabriqué en Chine

ES

Si tiene alguna pregunta, comuníquese con nuestro Centro de Atención al Cliente,Nuestros datos de contacto son los siguientes:

0034-931294512

atencioncliente@aosom.es

IMPORTADOR/Fabricante/REP:
SPANISH AOSOM, S.L.
C/ROC GROS,Nº15.08550, ELS HOSTALETS DE BALENYÀ, SPAIN.
B66295775
HECHO EN CHINA

Se tiver alguma dúvida, por favor contacte o nosso Centro de Atendimento ao Cliente,Os nossos dados de contacto são os seguintes:

0034-931294512

info@aosom.pt.

UK

If you have any questions, please contact our customer care center, Our contact details are below:

0044-800-240-4004

enquiries@mhstar.co.uk

IMPORTER ADDRESS:
MH STAR UK LTD
1 Northampton Cross Logistics Park
Northampton Cross Road
Northampton
Nn4 9FH
Tel: 0800 240 4050
enquiries@mhstar.co.uk
MADE IN CHINA

DE

Wenn Sie Fragen haben, wenden Sie sich bitte an unser Kundendienstzentrum,Unsere Kontaktdaten stehen unten:

0049-0(40)-87408465

service@aosom.de

ADRESSE DES IMPORTEURE/Hersteller/REP:
MH Handel GmbH
Wendenstraße 309
D-20537 Hamburg
Germany
IN CHINA HERGESTELLT

IT

In caso di dubbio, si prega di contattare il nostro centro assistenza clienti,I nostri dettagli di contatto sono di seguito:

0039-0249471447

clienti@aosom.it

IMPORTATO DA/Produttore/REP:
AOSOM Italy srl
Centro Direzionale Milanofiori
Strada 1 Palazzo F1
20057 Assago (MI)
P.I.: 08567220960
FATTO IN CINA

RO

Importator/Producător/REP:
Aosom Romania SRL
Str. Barbu Mumuleanu, nr. 30-32
Bucuresti, Sector 2
Tel: +40 312294730
clienti@aosom.ro
Fabricat in China

FR

Si vous avez la moindre question, veuillez contacter notre centre d'assistance à la clientèle,Nos coordonnées sont les suivantes:

0033-1-84166106

aosom@mhfrance.fr

Importé par/Fabricant/REP:
MH FRANCE
2 Rue Maurice Hartmann
92130 Issy Les Moulineaux
France
FABRIQUÉ EN CHINE



Aosom