IN250500287V01

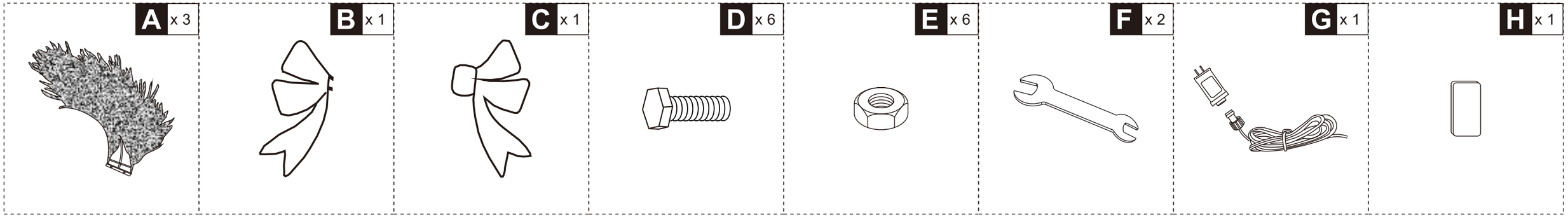

1.

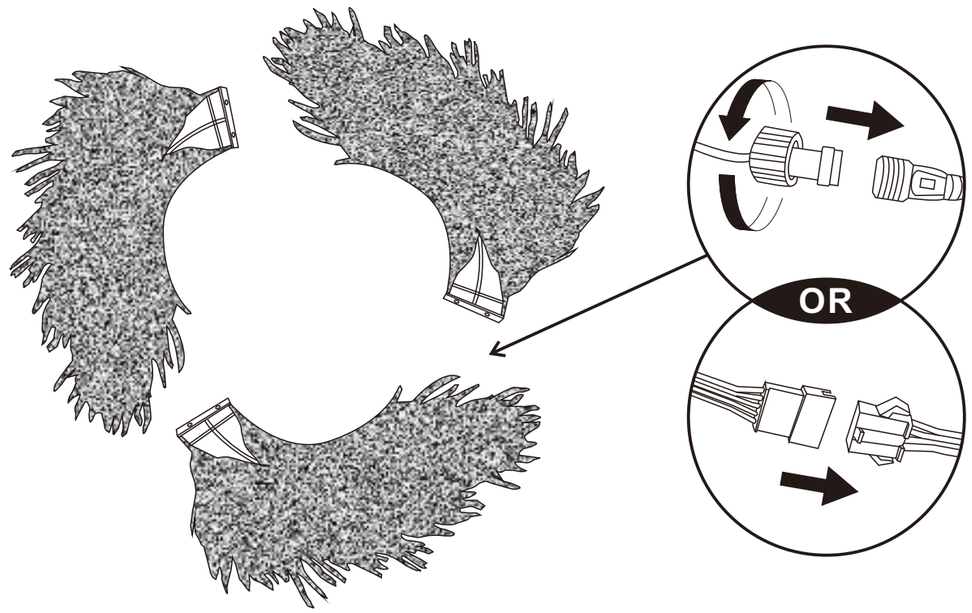

2.

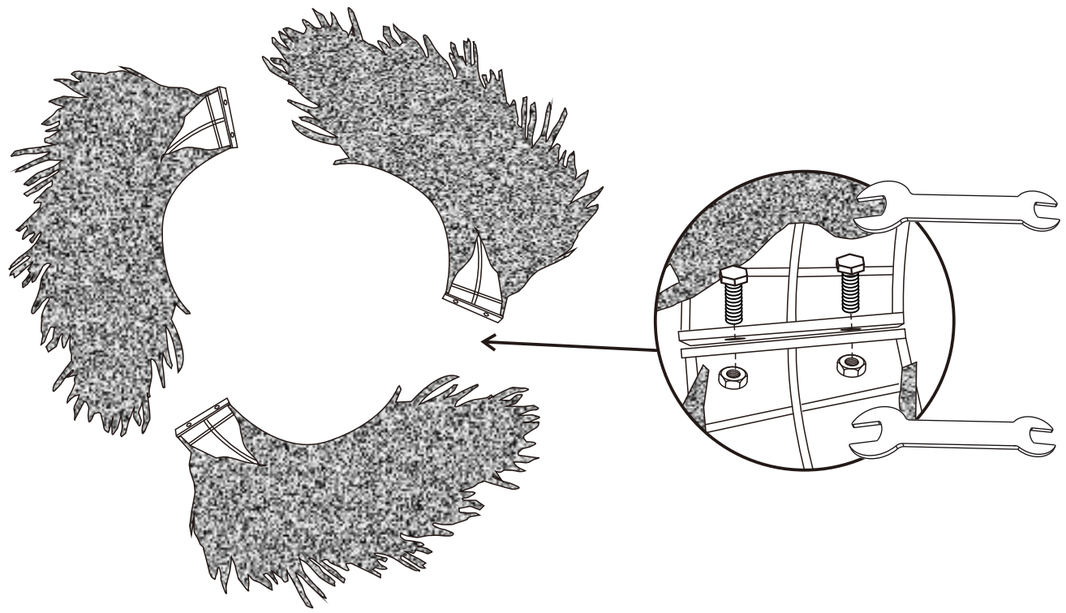

3.

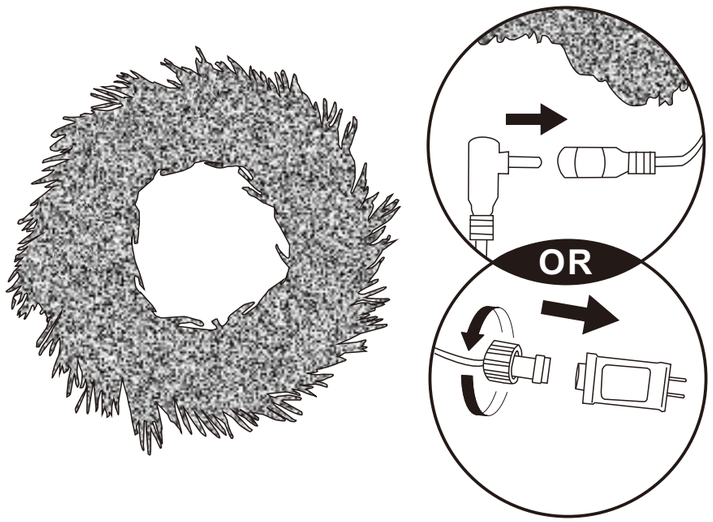

4.

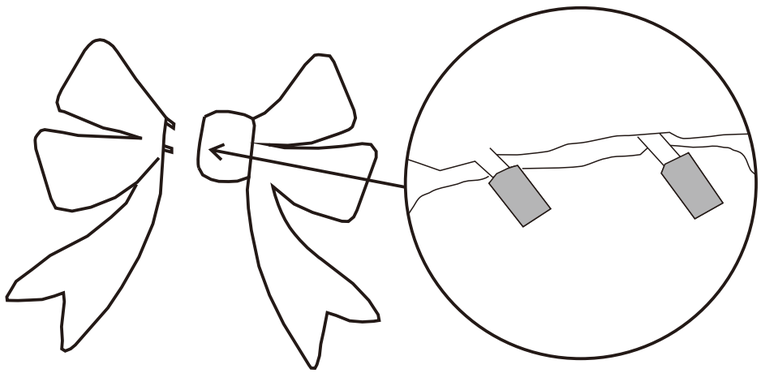

5.

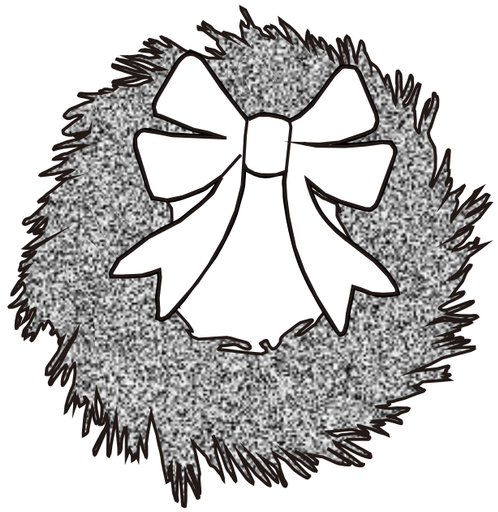

*EN*_Assembly video please scan the QR code.
*FR*_Vidéo d'assemblage, veuillez scanner le code QR.
*ES*_Montagevideo scannen Sie bitte den QR-Code ein.
*PT*_Vídeo de montagem por favor digitalizar o código QR.
*DE*_Video de montaje, escanea el código QR.
*IT*_Scansionare il codice QR per il Video di Assemblaggio.
*RO*_Video asamblare vă rugăm să scanați codul QR.

HOMCOM

EN

Warning
1.Do not connect the chain to the supply while it is in the packing.
2.Only use the included transformer.
3.FOR INDOOR USE ONLY.
4.The lamps are not replaceable.
5. Do not allow this product to come into contact with direct heat or flame.
6.Do not interconnect parts of this lighting chain with parts of another manufacturer's lighting chain.
7.Wires may come wrapped around frame pieces, Locate and unwrap wires before assembly.
Warning - Risk of electric shock if lamps are broken or missing. Do not use.
Shaping the Tree Branches
You can shape the tree branches working with each row individually, and working your way from the inner tips outward on each branch. Shape the tips to fill gaps between branches to make the tree full and natural looking.
The branches need to be expanded manually and take some time to get the final effect of the picture. If the tree is decorated with artificial snow, it is normal for some of it to fall off, just as real snow would.
Storage
Remove all holiday decorations. Gently press tips back into center branch. Raise all branches to original upright position taking care not to place undue pressure on the attached ends of the branches. When disassembling tree, a twisting motion will help to separate the sections from each other. All tree parts can be put back into the carton and should be stored in a cool, dry place.

FR

Avertissement
1. N'utilisez que le transformateur fourni
2. À USAGE INTÉRIEUR EXCLUSIVEMENT
3. Ne pas brancher la guirlande sur son alimentation lorsqu'elle est dans son emballage.
4. Les lampes ne sont pas remplaçables.
5. Ne pas exposer ce produit à une source de chaleur directe ou à une flamme.
6. Ne pas raccorder des éléments de cette guirlande lumineuse à ceux d'une guirlande d'un autre fabricant.
7. Les fils peuvent être enroulés autour des éléments du cadre. Repérez-les et dérouler-les avant le montage.
Avertissement - Risque d'électrocution si des ampoules sont cassées ou manquantes. Ne pas utiliser.
Mise en forme des branches de l'arbre
Vous pouvez mettre en forme les branches de l'arbre en travaillant chaque rangée individuellement, en partant des extrémités intérieures vers l'extérieur sur chaque branche. Façonnez les extrémités pour combler les espaces entre les branches afin de donner à l'arbre un aspect plein et naturel.
Les branches doivent être déployées manuellement et cela prend un certain temps pour obtenir l'effet final souhaité. Si l'arbre est décoré de neige artificielle, il est normal qu'une partie tombe, tout comme le ferait de la vraie neige.
Rangement
Retirez toutes les décorations de Noël. Repoussez délicatement les pointes vers la branche centrale. Remettez toutes les branches dans leur position verticale d'origine en veillant à ne pas exercer de pression excessive sur les extrémités fixées des branches. Lors du démontage de l'arbre, un mouvement de torsion aidera à séparer les sections les unes des autres. Toutes les pièces de l'arbre peuvent être replacées dans le carton et doivent être rangées dans un endroit frais et sec.

ES

Advertencia
1. No conecte la cadena a la red eléctrica mientras esté dentro del embalaje.
2. Utilice únicamente el transformador incluido.
3. SOLO PARA USO EN INTERIORES.
4. Las lámparas no son reemplazables.
5. No permita que este producto entre en contacto con fuentes de calor directo o llamas.
6. No conecte partes de esta cadena luminosa con partes de cadenas luminosas de otros fabricantes.
7. Los cables pueden quedar enredados alrededor de las piezas del armazón; localícelos y desenróllelos antes del montaje.
Advertencia: riesgo de descarga eléctrica si las lámparas están rotas o faltan. No lo utilice.
Dar forma a las ramas del árbol
Puede dar forma a las ramas del árbol trabajando con cada fila por separado y avanzando desde las puntas interiores hacia el exterior en cada rama. Dé forma a las puntas para rellenar los huecos entre las ramas y conseguir que el árbol tenga un aspecto frondoso y natural.
Las ramas deben expandirse manualmente y lleva algo de tiempo conseguir el efecto final de la imagen. Si el árbol está decorado con nieve artificial, es normal que parte de ella se caiga, al igual que ocurriría con la nieve real.
Almacenamiento
Retire todos los adornos navideños. Presione suavemente las puntas hacia la rama central. Levante todas las ramas hasta su posición vertical original, teniendo cuidado de no ejercer una presión excesiva sobre los extremos unidos de las ramas. Al desmontar el árbol, un movimiento giratorio le ayudará a separar las secciones entre sí. Todas las piezas del árbol pueden volver a colocarse en la caja de cartón y deben almacenarse en un lugar fresco y seco.

PT

Aviso
1. Não ligue a corrente à fonte de alimentação enquanto estiver na embalagem.
2. Utilize apenas o transformador incluído.
3. APENAS PARA USO INTERIOR.
4. As lâmpadas não são substituíveis.
5. Não permita que este produto entre em contacto com calor direto ou chamas.
6. Não interligue peças desta corrente de iluminação com peças de correntes de iluminação de outros fabricantes.
7. Os fios podem estar enrolados nas peças da estrutura. Localize e desenrole os fios antes da montagem.
Aviso - Risco de choque elétrico se as lâmpadas estiverem partidas ou em falta. Não utilize.
Moldar os ramos da árvore
Pode moldar os ramos da árvore trabalhando cada fila individualmente e avançando das pontas internas para o exterior em cada ramo. Molde as pontas para preencher as lacunas entre os ramos, de modo a tornar a árvore cheia e com um aspeto natural.
Os ramos têm de ser expandidos manualmente e demoram algum tempo a atingir o efeito final da imagem. Se a árvore estiver decorada com neve artificial, é normal que parte dela caia, tal como aconteceria com a neve verdadeira.
Armazenamento
Retire todas as decorações festivas. Pressione suavemente as pontas de volta para o ramo central. Levante todos os ramos para a posição vertical original, tendo o cuidado de não exercer pressão excessiva nas extremidades fixadas dos ramos. Ao desmontar a árvore, um movimento de torção ajudará a separar as secções umas das outras. Todas as partes da árvore podem ser colocadas de volta na caixa e devem ser armazenadas num local fresco e seco.

DE

Warnung
1. Die Lichterkette darf nicht an die Netzversorgung angeschlossen werden, wenn sie noch in der Verpackung ist.
2. Die mitgelieferte Spannungsversorgung.
3. NUR ZUR VERWENDUNG IN INNENRÄUMEN
4. Die Lampen sind nicht austauschbar.
5. Setzen Sie dieses Produkt keiner direkten Hitze oder offenen Flamme aus.
6. Verbinden Sie keine Teile dieser Lichterkette mit Teilen einer Lichterkette eines anderen Herstellers.
7. Die Kabel können sich um Rahmenteile gewickelt haben. Suchen Sie die Kabel vor dem Zusammenbau und wickeln Sie sie ab.
Warnung – Stromschlaggefahr, wenn Lampen zerbrochen sind oder fehlen. Nicht verwenden.
Formen der Baumzweige
Sie können die Baumzweige formen, indem Sie jede Reihe einzeln bearbeiten und sich an jedem Zweig von den inneren Spitzen nach außen vorarbeiten. Formen Sie die Spitzen so, dass Lücken zwischen den Zweigen gefüllt werden, damit der Baum voll und natürlich aussieht.
Die Zweige müssen manuell ausgebreitet werden, und es dauert etwas, bis der endgültige Effekt des Bildes erreicht ist. Wenn der Baum mit Kunstschnee verziert ist, ist es normal, dass etwas davon abfällt, genau wie bei echtem Schnee.
Lagerung
Entfernen Sie alle Weihnachtsdekorationen. Drücken Sie die Spitzen vorsichtig zurück in den mittleren Ast. Bringen Sie alle Äste wieder in ihre ursprüngliche aufrechte Position und achten Sie dabei darauf, keinen übermäßigen Druck auf die befestigten Enden der Äste auszuüben. Beim Auseinanderbauen des Baumes hilft eine Drehbewegung dabei, die einzelnen Teile voneinander zu trennen. Alle Baumteile können wieder in den Karton gelegt und an einem kühlen, trockenen Ort gelagert werden.

RO

Avertisment
1. Nu conectați lanțul la sursa de alimentare cât timp se află în ambalaj.
2. Utilizați numai transformatorul inclus.
3. NUMAI PENTRU UTILIZARE ÎN INTERIOR.
4. Becurile nu pot fi înlocuite.
5. Nu lăsați acest produs să intre în contact direct cu surse de căldură sau flacără.
6. Nu conectați părți ale acestui lanț luminos cu părți ale lanțului luminos al altui producător.
7. Firele pot fi înfășurate în jurul pieselor cadrului. Localizați și desfășurați firele înainte de asamblare.
Avertisment - Există riscul de electrocutare dacă becurile sunt sparte sau lipsesc. Nu utilizați produsul.
Modelarea ramurilor bradului
Puteți modela ramurile bradului lucrând cu fiecare rând în parte și pornind de la vârfurile interioare spre exterior pe fiecare ramură. Modelați vârfurile pentru a umple golurile dintre ramuri, astfel încât bradul să aibă un aspect plin și natural.
Ramurile trebuie extinse manual și este nevoie de ceva timp pentru a obține efectul final din imagine. Dacă bradul este decorat cu zăpadă artificială, este normal ca o parte din aceasta să cadă, la fel cum s-ar întâmpla cu zăpada adevărată.
Depozitare
Îndepărtați toate decorațiunile de sărbători. Apăsați ușor vârfurile înapoi în ramura centrală. Ridicați toate ramurile în poziția verticală inițială, având grijă să nu exercitați o presiune excesivă asupra capetelor atașate ale ramurilor. La demontarea bradului, o mișcare de răsucire va ajuta la separarea secțiunilor una de alta. Toate părțile bradului pot fi puse înapoi în cutie și trebuie depozitate într-un loc răcoros și uscat.

IT

Avvertenza
1. Non collegare la catena all'alimentazione mentre si trova ancora nella confezione.
2. Utilizzare esclusivamente il trasformatore in dotazione.
3. SOLO PER USO INTERNO.
4. Le lampadine non sono sostituibili.
5. Non esporre questo prodotto a fonti di calore diretto o fiamme libere.
6. Non collegare parti di questa catena luminosa con parti di catene luminose di altri produttori.
7. I cavi potrebbero essere avvolti attorno alle parti del telaio; individuarli e srotolarli prima del montaggio.
Avvertenza - Rischio di scossa elettrica se le lampadine sono rotte o mancanti. Non utilizzare.
Modellare i rami dell'albero
É possibile modellare i rami dell'albero lavorando su ogni fila singolarmente e procedendo dalle punte interne verso l'esterno su ciascun ramo. Modellare le punte per riempire gli spazi vuoti tra i rami in modo da rendere l'albero pieno e dall'aspetto naturale.
I rami devono essere espansi manualmente e occorre un po' di tempo per ottenere l'effetto finale dell'immagine. Se l'albero è decorato con neve artificiale, è normale che parte di essa cada, proprio come farebbe la neve vera.
Conservazione
Rimuovere tutte le decorazioni natalizie. Premere delicatamente le punte verso il ramo centrale. Sollevare tutti i rami nella posizione verticale originale, facendo attenzione a non esercitare una pressione eccessiva sulle estremità dei rami. Quando si smonta l'albero, un movimento rotatorio aiuterà a separare le sezioni l'una dall'altra. Tutte le parti dell'albero possono essere riposte nella scatola e devono essere conservate in un luogo fresco e asciutto.

PL

Ostrzeżenie
1. Nie podłączaj łańcucha do źródła zasilania, gdy znajduje się on w opakowaniu.
2. Używaj wyłącznie dołączonego transformatora.
3. WYŁĄCZNIE DO UŻYTKU WEWNĘTRZNEGO.
4. Żarówki nie nadają się do wymiany.
5. Nie dopuścić do kontaktu produktu z bezpośrednim źródłem ciepła lub płomieniem.
6. Nie łączyć elementów tego łańcucha świetlnego z elementami łańcucha świetlnego innego producenta.
7. Przewody mogą być owinięte wokół elementów ramy. Przed montażem należy je zlokalizować I rozwinąć.
Ostrzeżenie – Ryzyko porażenia prądem w przypadku uszkodzenia lub braku żarówek. Nie używać.
Kształtowanie gałęzi drzewka
Można kształtować gałęzie drzewka, pracując nad każdym rzędem osobno i przechodząc od wewnętrznych końcówek na zewnątrz każdej gałęzi. Należy ukształtować końcówki tak, aby wypełnić luki między gałęziami, dzięki czemu drzewko będzie wyglądało na pełne I naturalne.
Gałęzie należy rozłożyć ręcznie, a uzyskanie efektu widocznego na zdjęciu może zająć trochę czasu. Jeśli drzewko jest ozdobione sztucznym śniegiem, to normalne jest, że część śniegu opada, tak jak w przypadku prawdziwego śniegu.
Przechowywanie
Zdejmij wszystkie ozdoby świąteczne. Delikatnie wciśnij końcówki z powrotem do środkowej gałęzi. Podnieś wszystkie gałęzie do pierwotnej pozycji pionowej, uważając, aby nie wywierać nadmiernego nacisku na przymocowane końce gałęzi. Podczas demontażu drzewka ruch obrotowy pomoże oddzielić sekcje od siebie. Wszystkie części drzewka można włożyć z powrotem do kartonu i przechowywać w chłodnym, suchym miejscu.

Input voltage	100-240V	100-240V	100-240V	100-240V	100-240V	115V	115V	120V	120V	120V	120V	120V	120V	120V	120V	220-240V	220-240V	220-240V	230V	230V	230V	230-240V	230-240V	230-240V	230-240V	230-240V	230-240V	230-240V
Input AC frequency	50/60HZ	50/60HZ	50/60HZ	50/60HZ	50/60HZ	60HZ	60HZ	60HZ	60HZ	60HZ	60HZ	60HZ	60HZ	60HZ	60HZ	50/60HZ	50/60HZ	50/60HZ	60HZ	60HZ	60HZ	50/60HZ	50HZ	50HZ	50HZ	50HZ	50HZ	50HZ
Output voltage	12V	12V	12V	29-33V	29-33V	12V	12V	12V	12V	12V	12V	12V	30V	30V	30V	31V	31V	31V	5V	13V	13V	4.5V	4.5V	12V	12V	12V	12V	12V
Output current	0.3A	0.5A	1A	0.17-0.22A	0.1-0.13A	1A	0.7A	1.7A	0.7A	800MA	1.25A	2A	0.12A	0.2A	0.28A	0.12A	0.2A	0.3A	0.3A	0.7A	0.8A	0.3A	300MA	700MA	800MA	1000MA	1200MA	1700MA
Output power	3.6W	6W	12W	5.4-6.6W	3.2-4W	12W	8.46W	20W	8.4W	9.6W	15.6W	24W	3.6W	6W	8.4W	3.6W	6W	9W	1.39W	9W	10.26W	1.35W	1.5W	8.4W	9.6W	12W	15W	20W
Average active efficiency	81.99%	82.51%	84.36%	6W	3.6W	83.26%	82.83%	86.77%	72%	84.36%	86.34%	86.83%	75.80%	79.20%	81.50%	70%	72%	76%	67.27%	77.24%	77.49%	58%	80.35%	84.18%	84.35%	77.85%	78.25%	79%
Efficiency at low load (10 %)		0.43W	1.44W			82.06%		83.98%		1.44W	83.24%	84.80%											0.21W	1.4W	1.44W	3.27W	3.87W	4.21W
No-load power consumption	0.059W	0.057W	0.435W	0.5W	0.5W	0.06W	0.055W	40W	0.1W	0.054W	40W	40W	0.09W	0.076W	0.072W	0.102W	0.112W	0.105W	0.05W	0.1W	0.1W	0.3W	0.06W	0.515W	0.535W	1.65W	1.85W	1.98W

US IMPORTANT, RETAIN FOR FUTURE REFERENCE: READ CAREFULLY.

If you have any questions, please contact our customer care center, Our contact details are below:
001-877-644-9366
customerservice@aosom.com
Imported by Aosom LLC
7777 Center Ave. Suite 430
Huntington Beach, CA 92647-9998 USA
MADE IN CHINA

UK IMPORTANT, RETAIN FOR FUTURE REFERENCE: READ CAREFULLY.

If you have any questions, please contact our customer care center, Our contact details are below:
0044-800-240-4004
enquiries@mhstar.co.uk
MPORTER ADDRESS:
MH STAR UK Ltd
1 Northampton Cross Logistics Park
Northampton Cross Road
Northampton
NN4 9FH
MADE IN CHINA

DE WICHTIG! SORFGFÄLTIG LESEN UND FÜR SPÄTERES NACHSCHLAGEN AUFBEWAHREN.

Wenn Sie Fragen haben, wenden Sie sich bitte an unser Kundendienstzentrum,Unsere Kontaktdaten stehen unten:
0049-0(40)-87408465
service@aosom.de
ADRESSE DES IMPORTEURE/Hersteller/REP:
MH Handel GmbH Wendenstraße 309 D-20537 Hamburg Germany
IN CHINA HERGESTELLT

IT IMPORTANTE! CONSERVARE IL PRESENTE MANUALE PER FUTURO RIFERIMENTO E LEGGERLO ATTENTAMENTE.

In caso di dubbio, si prega di contattare il nostro centro assistenza clienti,I nostri dettagli di contatto sono di seguito:
0039-0249471447
clienti@aosom.it
IMPORTATO DA/Produttore/REP:
AOSOM Italy srl Centro Direzionale Milanofiori Strada 1 Palazzo F1 20057 Assago (MI) P.I.: 08567220960
FATTO IN CINA

ES IMPORTANTE, LEA Y GUARDE PARA FUTURAS REFERENCIAS.

Si tiene alguna pregunta, comuníquese con nuestro Centro de Atención al Cliente,Nuestros datos de contacto son los siguientes:
0034-931294512
atencioncliente@aosom.es
IMPORTADOR/Fabricante/REP:
SPANISH AOSOM, S.L.
C/ROC GROS,Nº15.08550, ELS HOSTALETS DE BALENYÀ, SPAIN. B66295775
HECHO EN CHINA

PT IMPORTANTE, RETER PARA REFERÊNCIA FUTURA: LEIA ATENTAMENTE.

Se tiver alguma dúvida, por favor contacte o nosso Centro de Atendimento ao Cliente,Os nossos dados de contacto são os seguintes:
0034-931294512
info@aosom.pt.
IMPORTADOR/Fabricante/REP:
SPANISH AOSOM, S.L C.ROC GROS N.15, 08550. ELS HOSTALETS DE BALENYÀ
FEITO NA CHINA

CA IMPORTANT, RETAIN FOR FUTURE REFERENCE: READ CAREFULLY.

If you have any questions, please contact our customer care center, Our contact details are below:
416-792-6088
customerservice@aosom.ca
Imported by Aosom Canada Inc.
7270 Woodbine Avenue, Unit 307, Markham,
Ontario Canada L3R 4B9
MADE IN CHINA

IMPORTANT:A LIRE ATTENTIVEMENT ET À CONSERVER POUR CONSULTATION ULTÉRIEURE.

Si vous avez la moindre question, veuillez contacter notre centre d'assistance à la clientèle,Nos coordonnées sont les suivantes:
416-792-6088
customerservice@aosom.ca
Importé par Aosom Canada Inc.
7270 Woodbine Avenue, unité 307, Markham,
Ontario Canada L3R 4B9
FABRIQUÉ EN CHINE

FR IMPORTANT:A LIRE ATTENTIVEMENT ET À CONSERVER POUR CONSULTATION ULTÉRIEURE.

Si vous avez la moindre question, veuillez contacter notre centre d'assistance à la clientèle,Nos coordonnées sont les suivantes:
0033-1-84166106
aosom@mhfrance.fr
Importé par/Fabricant/REP:
MH FRANCE
2 Rue Maurice Hartmann
92130 Issy Les Moulineaux
France
FABRIQUÉ EN CHINE

FR
Cet appareil, ses accessoires, cordons et batteries se recyclent
REPRISE À LA LIVRAISON OU À DÉPOSER EN MAGASIN OU À DÉPOSER EN DÉCHÈTERIE
Points de collecte sur www.quefairedemesdechets.fr
Privilégiez la réparation ou le don de votre appareil !