AIYAPLAY

IN240701643V02_FR_DE_ES_IT_PT_RO

370-372V90

EN

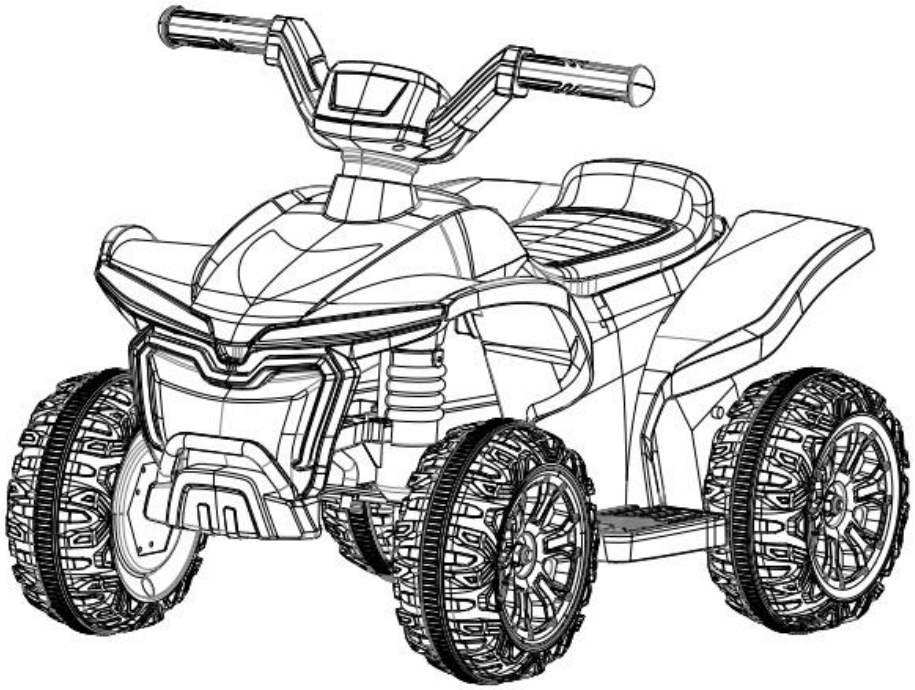

Ride On Car

CE

WARNING
Must be assembled by an adult.

- **Suitable for 18 months+.**
- **Maximum user weight:30kg.**

Read and understand this entire manual before using!

Please keep this manual for future reference as it contains important information. Before first time use, charge the battery for at least 4-6 hours, but no more than 10 hours.

OWNER'S MANUAL

A About your new vehicles

On the purchase of your new Ride-on.

This ride-on car will provide your child with many miles of riding of enjoyment. To help assure you and your rider a safe ride we ask you to please read this manual carefully, and keep it for future reference.

Follow the recommendations in this manual, they are designed to improve the safety and operation of your ride-on car and its rider.

Toys intended to be assembled by an adult shall:

- Have packaging and instructions that prominently indicate that the article is to be assembled by an adult:
- Have assembly instructions that highlight any connections that are important for the safe use of the toy, for example connections that prevent failures that may be, or cause, hazards;
- Have instructions that include information on the potential hazards resulting from incorrect assembly if his could reasonably result in the creation of a hazard.

Specification

Battery	6V 4.5AH x1
Charger	6V 500mA
Input	Depend on local voltage
Motor	6V 15W 380#

Suitable age: 18+ months
Charge time: 4-6 hours
Load capacity: under 30kg
Speed: 2.5KM/H

⚠ BATTERY INFORMATION

- Non-rechargeable batteries are not to be recharged. battery is not replaceable.
- If removable rechargeable batteries are used, the are only to be charged under adult supervision.
- Remove rechargeable batteries from the product before charging.
- Do not mix old and new batteries. Do not mix different types of batteries: alkaline, standard (carbon-zinc)or rechargeable (nickel-cadmium).
- Insert batteries as indicated inside the battery compartment, anode to anode, cathode to cathode.
- Remove batteries during long periods of non-use. Always remove exhausted batteries from the product .Battery leakage and corrosion can damage this product . Dispose of batteries safely.
- Never short circuit the battery terminals.

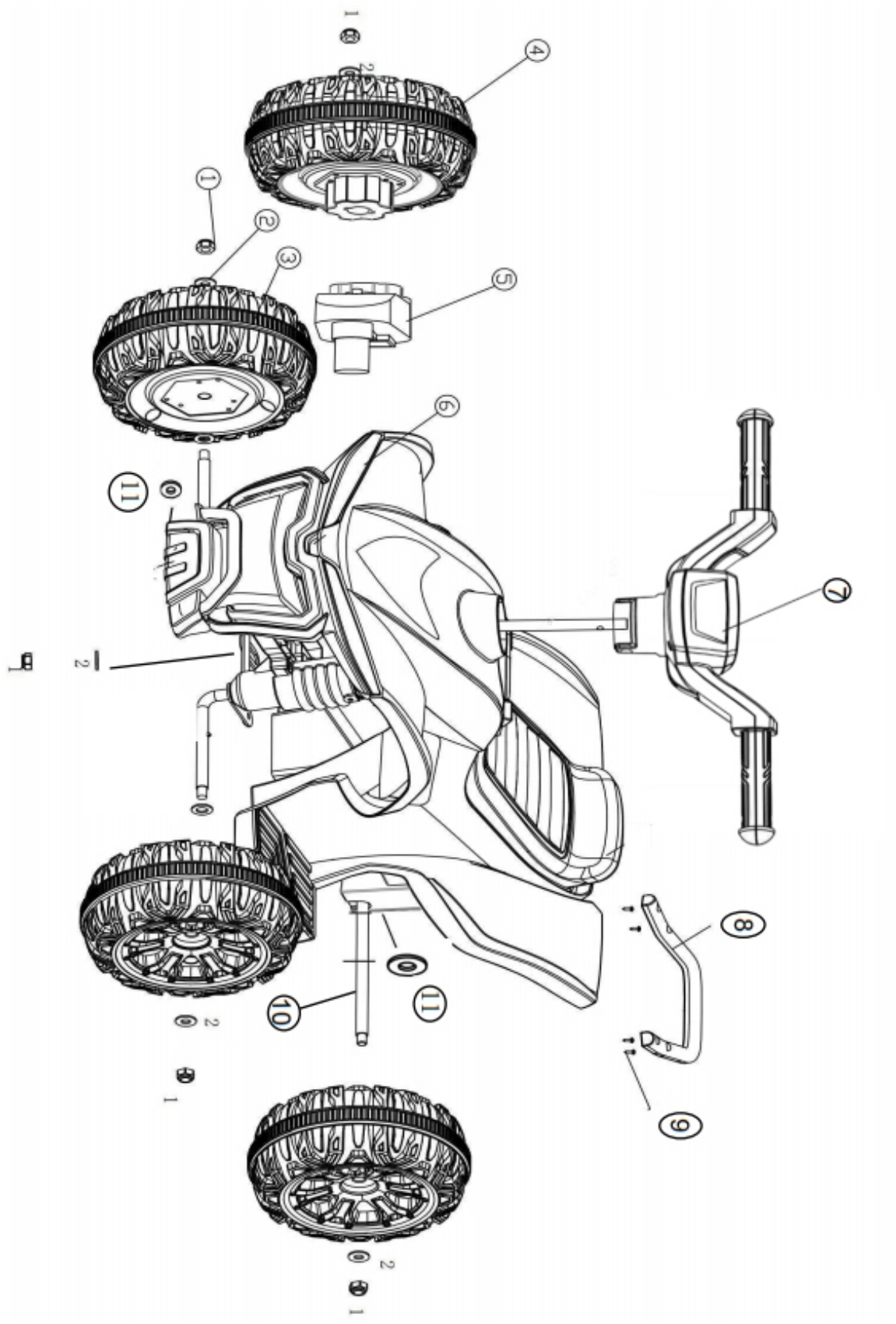

C Parts List

① 
M8 nut x5

② 
Ø8 gasket x5

③ 
Wheel x3

④ 
Driving wheel x1

⑤ 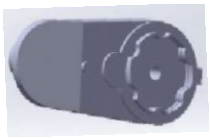
Motor x1

⑥ 
Vehicle body x1

⑦ 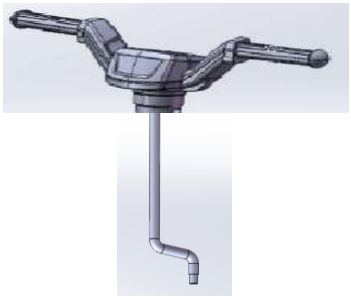
Handle bar x1

⑧ 
Tail bracket x1

⑨ 
Ø4*12 screw x4+1

⑩ 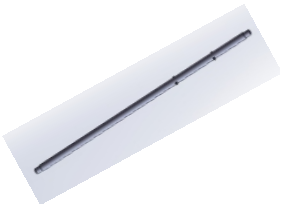
Aft shaft x1

⑪ 
Ø10 gasket x4

⑫ 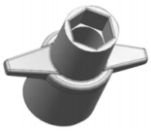
x2

⑬ 

Assembly tools required:

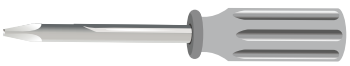

Screwdriver
(not included)

⚠ WARNING:

PREVENT INJURIES AND DEATHS:

- **ADULT ASSEMBLY ONLY.**
- Always remove protective material and poly bags and dispose before assembly.
- **WARNING:** Protective equipment should be worn. Protective equipment should be worn, such as safety helmet, protective knee pads, protective elbow pads. Always wear shoes and sit in the seat when operating the vehicle.
- Only drive on level ground. Never use on the lawn.
- Keep your hands, hair, and clothes away from moving parts.
- Never leave child unattended. Direct adult supervision is required. Always keep child in view when child is in vehicle.
- To reduce the risk of injury, adult supervision is required. Never use in roadways, near motor vehicles, on or near steep inclines or steps, swimming pools or other bodies of water, always wear shoes, and never allow more than 1 rider.
- Never use in unsafe conditions such as snow, rain, loose dirt, mud, sand, or gravel, otherwise may result in an unexpected accident such as tipping over, and could damage the electrical system or battery.
- **WARNING:** Not to be used in traffic.
- This toy should be used with caution since skill is required to avoid falls or collisions causing injury to the user or third parties.
- **WARNING:** This toy has no brake.
- The electric toy shall be regularly examined for damage to the supply cord, plug, enclosure or other parts, and in the event of damage, it shall not be used until the damage has been repaired.
- Use only battery(ies) and charger specified by the manufacturer.

WARNING :RISK OF FIRE. Do not bypass. Replace only with 7A.

Rules for safe Riding

Keep children with in safe riding areas

- Never use in roadway, near motor vehicles, on lawn space, on or near steep inclines or steps, swimming pools or other bodies of water;
- Use the toy only on flat surfaces. such as inside your house, garden or playground.
- Never use in the dark. A child could encounter unexpected obstacles and have an accident. operate the vehicle only in the daytime or a well-lit area.
- It is prohibited to change the circuit or add other electric parts
- Inspect wires and connections of the vehicle periodically.
- Do not let any child touch the wheels or be near them when the car is moving.
- This vehicle has adjustable play seat belts. please instruct children how to tie the safety belt before using, guarantee the security.

Wheel Assembly

1. Front wheel installation

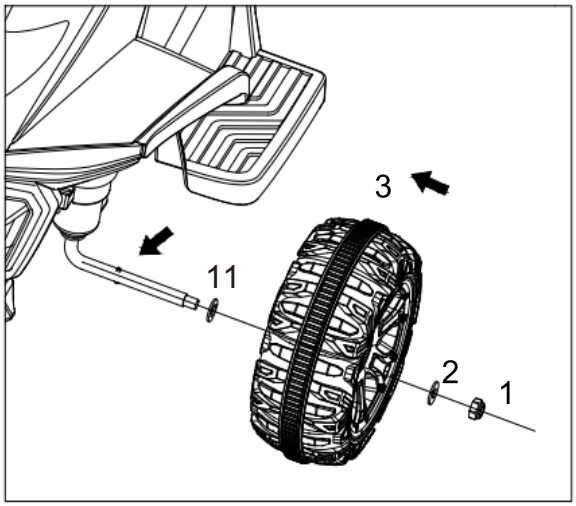

First insert the gasket into the steering shaft, and then insert the front wheel into the steering shaft against the gasket to the steering shaft limit, and finally insert the gasket into the steering shaft and tighten it with M8 nuts.

2. Rear wheel mounting

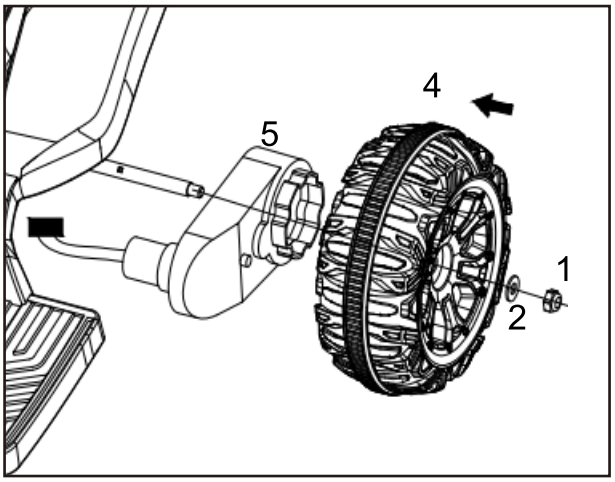

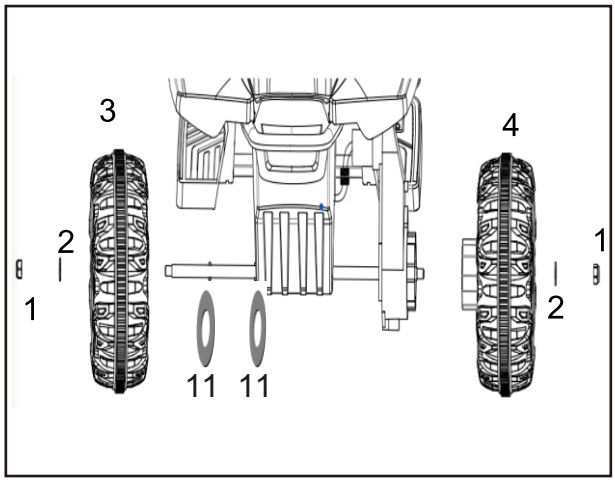

(Rear view)

First, the motor (on the right) is removed from the box inside the car seat, then it is mounted in the corresponding direction, and the rear axle is passed through the motor. Put the rear wheels into the motor after passing the rear axle in the plum direction, and then use the gaskets to cover the rear axle with M8 tighten the nuts and fix them.

3. Handlebar installation

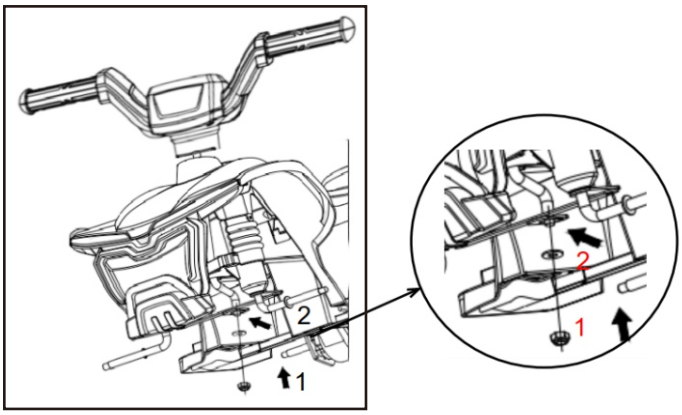

Insert the handle bar into the body shaft hole and pass through the connecting plate, and finally insert the gasket and tighten it with M8 nut;

4. Tails tock mounting

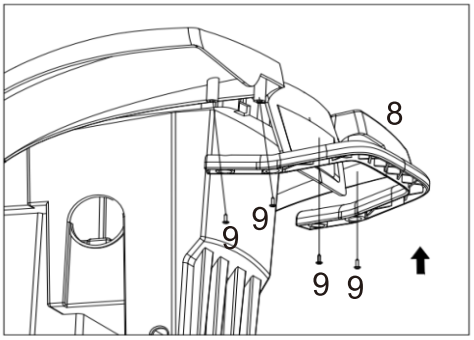

Align the tail frame holes and place them in the rear screw stud of the body, then use Ø4*12 self-tapping screws to lock and secure.

5.Connect the motor and power

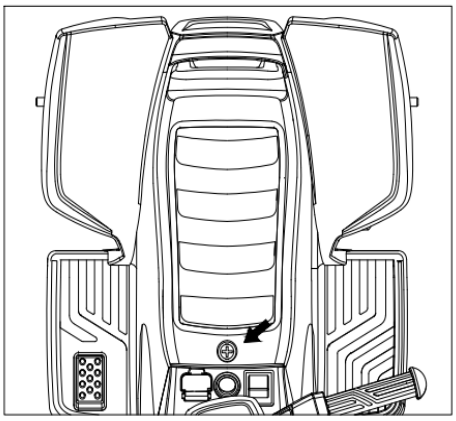

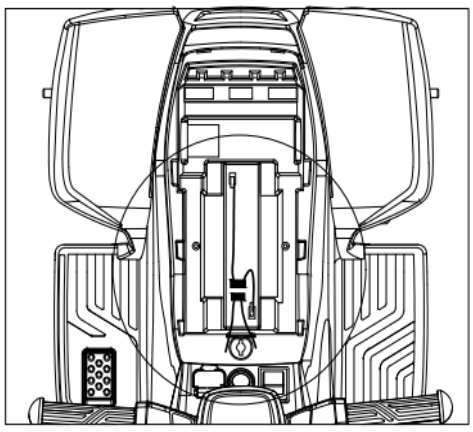

First remove the screws on the seat with a Phillips screwdriver, then insert the two wiring plugs in the battery compartment to match, and finally put the seat into the body and lock it with screws.

G Charging

⚠ WARNING

ONLY AN ADULT CAN CHARGE AND RECHARGE THE BATTERY!

⚠ WARNING

This product with charging protection: when charging, all functions will be cut off!
Only an adult can charge and recharge the battery!

- The **POWER SWITCH** must be turned in **OFF** position when charging.
- Before the first use, you should charge the battery for 4-6 hours. Do not recharge the battery for more than 10 hours to avoid overheating the charger.
- When the vehicle begins to run slowly, recharge the battery.
- After each use or once a month minimum recharge time as 8 to 12 hours, less than 20 hours at most.
- Use the only rechargeable battery and charger supplied with your vehicle.
- NEVER substitute the battery or the charger with another brand. Using another battery or charger may cause a fire or explosion.
- Do not use the battery or charger for any other product.

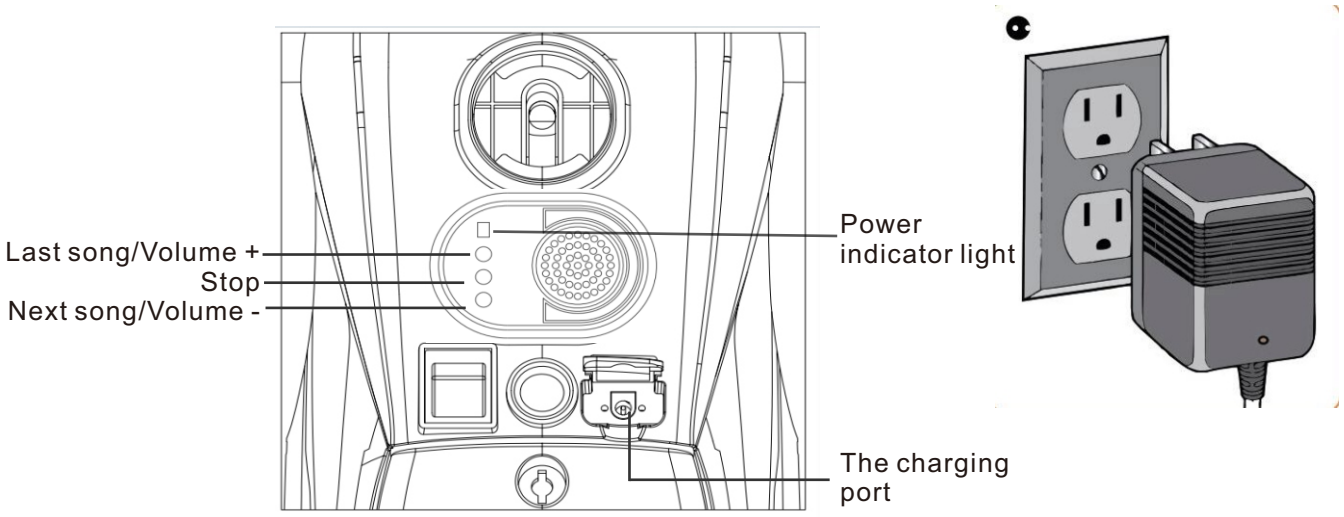

1. Plug the charger port into the socket.
2. Insert the charger plug into the wall socket. The battery will start charging.

BATTERY CHARGING WARNINGS

General Safety Warnings

- ⚠ "Read all instructions before using this appliance”
- ⚠ "This appliance can be used by children aged from 8 years and above and persons with reduced physical, sensory or mental capabilities or lack of experience and knowledge if they have been given supervision or instruction concerning use of the appliance in a safe way and understand the hazards involved”
- ⚠ "Children shall not play with the appliance”
- ⚠ "Cleaning and user maintenance shall not be made by children without supervision”

Electrical Safety Warnings

- ⚠ "If the supply cord is damaged, it must be replaced by the manufacturer, its service agent or similarly qualified persons in order to avoid a hazard”
- ⚠ "Do not use outdoors"
- ⚠ "Do not immerse in water or other liquids”
- ⚠ "Disconnect from supply when not in use”

Charger-Specific Warnings

- ⚠ "Use only with batteries specified by the manufacturer”
- ⚠ "Ensure correct polarity when connecting batteries”
- ⚠ "Do not charge damaged or leaking batteries”
- ⚠ "Remove batteries if appliance is not to be used for extended periods”
- ⚠ "Do not short-circuit the output terminals”

G Troubleshooting Guide

Problem	Possible Cause	Solution
Vehicle does not run	Battery low on power	Recharge battery.
	Thermal fuse has tripped	Reset fuse, see <Fuse>
	Battery connector or wires are loose	Check that the battery connectors are firmly plugged into each other. If wires are loose around the motor ***contact your distributor please.***
	Battery is dead	Replace battery, ***contact your distributor please.***
	Electrical system is damaged	***Contact your distributor please.***
	Motor is damaged	***Contact your distributor please.***
Vehicle does not run very long	Battery is under charged	Check that the battery connectors are firmly plugged into each other when recharging
	Battery is old	Replace battery, ***contact your distributor please.***
Vehicle runs sluggishly	Battery low on power	Recharge battery, ***contact your distributor please.***
	Battery is old	Replace battery, ***contact your distributor please.***
	Vehicle is overload	Reduce weight on vehicle.
	Vehicle is being used in harsh conditions	Avoid using vehicle in harsh conditions ,see <Safety>.
Vehicle needs a push to go forward	Poor contact of wires or Connectors	Check that the battery connectors are firmly plugged into each other. If wires are loose around the motor, ***contact your distributor please.***
	“Dead Spot” on motor	A dead spot means the electric power is not being delivered to the terminal connection and the vehicle needs repair. ***Contact your distributor please.***
Difficult shifting from forward to reverse or vice-versa	Attempting to shift while the vehicle is motion	Completely stop the vehicle and shift, see <Use Your New Vehicle>
Loud grinding or clicking noises coming from motor or gear box	Motor or gears are damaged	***Contact your distributor please.***
Battery will not recharge	Battery connector or adapter connector is loose	Check that the battery connectors are firmly plugged into each other.
	Charger not plugged in	Check that the battery charger is plugged into a working wall outlet.
	Charger is not working	***Contact your distributor please.***
Charger feels warm when recharging	This is normal and not a cause for concern	

Completely read through this manual and the troubleshooting guide table before calling. If you still need help resolving the problem ***Contact your distributor please.***

- It is parents' responsibility to check main parts of the toy before using. Must regularly examine for potential hazard, such as the battery charge, cable or cord, plug, screws are fastening enclosure of other parts and that in the event of such damage, the toy must not be used until that damage had been properly removed.
- Make sure the plastic parts of the vehicle are not cracked or broken.
- Occasionally use a lightweight oil to lubricate moving parts such as wheels.
- Park the vehicle indoors or cover it with a tarp to protect it from wet weather.
- Keep the vehicle away from sources of heat, such as stoves and heaters Plastic parts may melt.
- Recharge the battery after each use. Only an adult can handle the battery. Recharge the battery at least once a month when the vehicle Raider is not being used.
- Do not wash the vehicle with a hose. Do not wash the vehicle with soap and water. Do not drive the vehicle in rainy or snowy weather. Water will damage the motor, electric system and battery.
- Clean the vehicle with a soft, dry cloth. To restore shine to plastic parts use a non-wax furniture polish. Do not use car wax. Do not use abrasive cleaners.
- Do not drive the vehicle in loose dirt, sand or fine gravel which could damage the moving parts, motors or the electric system.
- When not using, all the electrical source should be turn off. Turn off the power switch and disconnect the battery connection.

Fuse

The battery features a thermal fuse with a rest fuse that will automatically trip and cut all power to the vehicle if the motor, electric system or battery is overloaded. The fuse will reset and power will be restored after the unit is turned OFF for 20 seconds and then turned ON again. If the thermal fuse trips repeatedly during normal use, the vehicle may need repair. ***Contact your distributor please.***

To avoid losing power, follow these guidelines:

- Do not overload the vehicle.
- Do not tow anything behind the vehicle.
- Do not drive up steep slopes.
- Do not drive into fixed objects, which may cause the wheels to spin, causing the motor to overheat.
- Do not drive in very hot weather, components may overheat.
- Do not allow water or other liquids to come in contact with the battery or other electric components.
- Do not tamper with the electric system. Doing so may create a short, causing the fuse to trip.

Disposal of Battery





- Your sealed lead-acid battery must be recycled or disposed of in an environmentally sound manner.
- Do not dispose of your lead-acid battery in a fire. The battery may explode or leak.
- Do not dispose of a lead-acid battery in your regular, household trash. The incineration, land filling or mixing of sealed lead-acid batteries with household trash is prohibited by law.

AIYAPLAY

IN240701643V02_FR_DE_ES_IT_PT_RO

370-372V90

FR

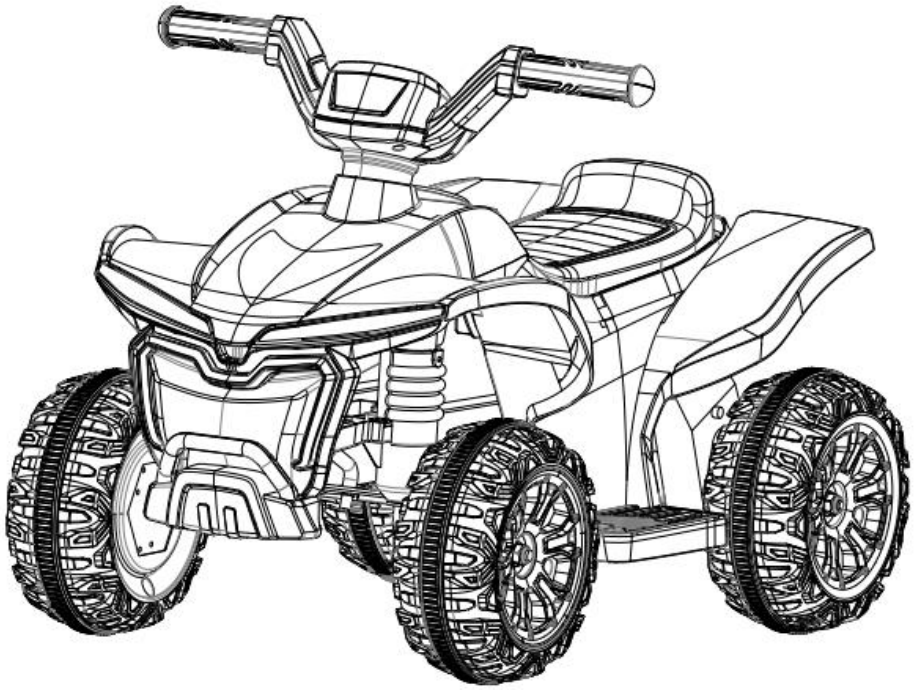

Voiture électrique pour enfants

CE

ATTENTION
Ce véhicule doit être assemblé par un adulte.

- **Convient pour les 18 mois et plus.**
- **Poids maximum de l'utilisateur: 30 kg.**

Lisez et comprenez l'intégralité de ce manuel avant de l'utiliser !

Veuillez conserver ce manuel pour référence ultérieure car il contient des informations importantes. Avant la première utilisation, chargez la batterie au moins 4 à 6 heures, mais pas plus de 10 heures.

MANUEL DE L'UTILISATEUR

A À propos de votre nouveau véhicule

Félicitations pour l'achat de votre nouvelle voiture pour enfants.
Ce jouet offrira à votre enfant de nombreux kilomètres de plaisir. Pour aider à garantir une conduite sécuritaire, nous vous demandons de lire attentivement ce manuel et de le conserver pour référence future.
Suivez les recommandations de ce manuel, elles sont conçues pour assurer la sécurité et le fonctionnement de votre voiture et de son conducteur.

Le jouet destiné à être assemblé par un adulte doit :
- Avoir un emballage et des instructions qui indiquent clairement que l'article doit être assemblé par un adulte :
- Avoir des instructions d'assemblage qui mettent en évidence toutes les connexions importantes pour l'utilisation sûre du jouet, par exemple des connexions qui empêchent les défaillances qui peuvent être ou causer des dangers ;
- Avoir des instructions qui incluent des informations sur les dangers potentiels résultant d'un assemblage incorrect si cela peut raisonnablement entraîner la création d'un danger.

SPÉCIFICATIONS:

Batterie	6V 4.5AH x1
Chargeur Entrée	6V 500mA
	Dépend de la tension locale
Moteur	6V 15W 380#

Âge approprié: 18+ mois
Temps de charge: 4 à 6 heures
Capacité de charge: Moins de 30 kg
Vitesse: 2.5KM/H

⚠ INFORMATIONS SUR LA BATTERIE

- Les piles non rechargeables ne doivent pas être rechargées.
- Si des piles rechargeables amovibles sont utilisées, elles ne doivent être rechargées que sous la surveillance d'un adulte.
- Retirez les piles rechargeables du produit avant de les charger.
- Ne mélangez pas des piles anciennes et des piles neuves. Ne pas mélanger différents types de piles: alcalines, standard (carbone-zinc) ou rechargeables (nickel-cadmium).
- Insérez les piles comme indiqué à l'intérieur du compartiment, à piles, anode contre anode, cathode contre cathode.
- Retirez les piles pendant les longues périodes de non-utilisation. Retirez toujours les piles épuisées du produit. Les fuites et la corrosion des piles peuvent endommager ce produit. Jettez les piles au rebut en toute sécurité.
- Ne court-circuitez jamais les bornes des piles.

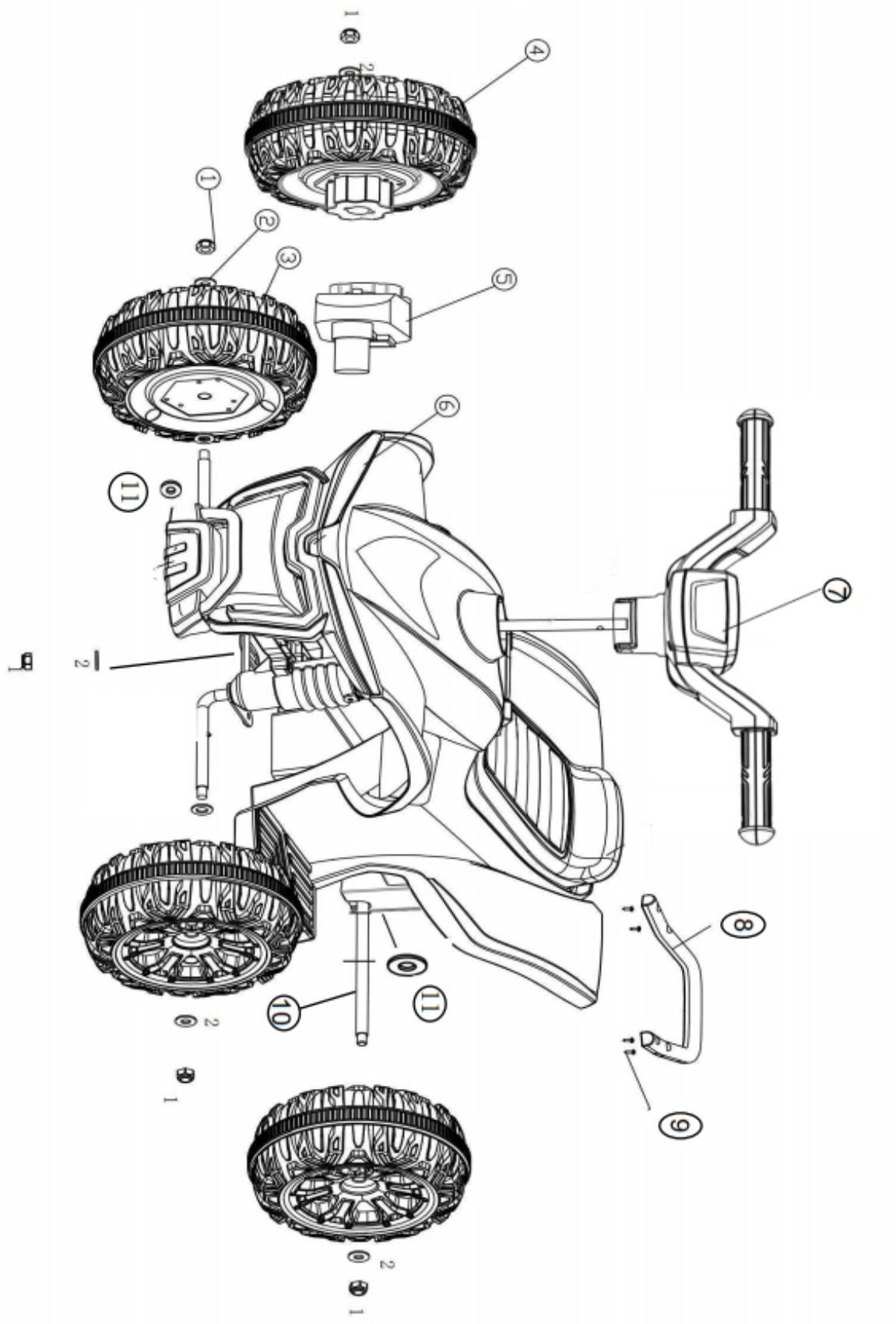

C Liste des pièces

① 
M8 Écrou x5

② 
Ø8 Joint x5

③ 
Roue x3

④ 
Roue motrice x1

⑤ 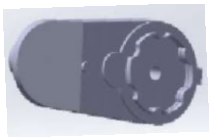
Moteur x1

⑥ 
Carrosserie de véhicule x1

⑦ 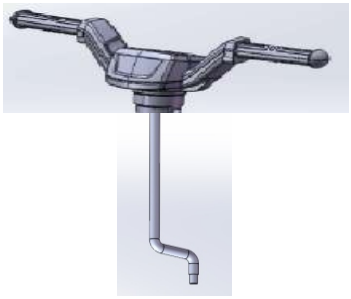
Guidon x1

⑧ 
Support de queue x1

⑨ 
Vis Ø4*12 x4+1

⑩ 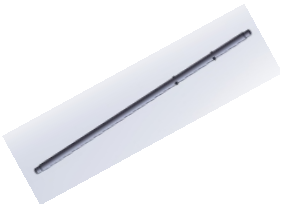
Arbre arrière x1

⑪ 
Ø10 Joint x4

⑫ 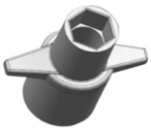
x2

⑬ 

Outils d'assemblage nécessaires:

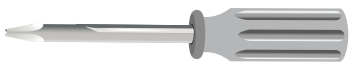
Tournevis (non inclus)

Attention:

PRÉVENIR LES BLESSURES ET LES DÉCÈS :

- **ASSEMBLAGE PAR UN ADULTE UNIQUEMENT**
- Toujours enlever le matériel de protection et les sacs en poly et les éliminer avant l'assemblage.
- **ATTENTION:**Il convient de porter un équipement de protection, casque de sécurité, genouillères et coudières de protection. Portez toujours des chaussures et asseyez-vous sur le siège lorsque vous utilisez le véhicule.
- Ne roulez que sur un terrain plat. Ne jamais utiliser sur la pelouse.
- Gardez vos mains, vos cheveux et vos vêtements loin des pièces en mouvement.
- Ne jamais laisser l'enfant sans surveillance. La surveillance directe d'un adulte est nécessaire. Gardez toujours l'enfant en vue lorsqu'il est dans le véhicule.
- Pour réduire le risque de blessure, la surveillance d'un adulte est nécessaire. Ne jamais utiliser sur les routes, à proximité de véhicules à moteur, sur ou à proximité de pentes ou de marches raides, de piscines ou d'autres étendues d'eau, toujours porter des chaussures, et ne jamais autoriser plus d'un passager.
- Ne jamais utiliser dans des conditions dangereuses telles que la neige, la pluie, la terre meuble, la boue, le sable ou le gravier, car cela pourrait provoquer un accident inattendu, comme le renversement, et endommager le système électrique ou la batterie.
- **ATTENTION:** Ne pas utiliser sur la voie publique.
- Ce jouet doit être utilisé avec prudence, car il faut savoir éviter les chutes ou les collisions qui pourraient causer des blessures à l'utilisateur ou à des tiers.
- **ATTENTION:** Ce jouet n'a pas de frein.
- Le jouet électrique doit être examiné régulièrement pour détecter tout dommage au cordon d'alimentation, à la fiche, au boîtier ou à d'autres pièces, et en cas de dommage, il ne doit pas être utilisé tant que la réparation n'a pas été effectuée.
- Utiliser uniquement la (les) batterie(s) et le chargeur spécifiés par le fabricant.

ATTENTION : RISQUE D'INCENDIE. Ne pas contourner. Remplacez uniquement par 7A.

Règles pour une conduite sécuritaire

Gardez les enfants dans des zones de conduite sûres.

- Utilisez le jouet uniquement sur des surfaces planes. Par exemple : à l'intérieur de votre maison, de votre jardin ou de votre aire de jeux.
- Ne jamais utiliser ce véhicule dans l'obscurité. Un enfant peut rencontrer des obstacles inattendus et avoir un accident. N'utilisez le véhicule que pendant la journée ou dans un endroit bien éclairé.
- Il est interdit de changer le circuit ou d'ajouter d'autres pièces électriques
- Inspectez périodiquement les fils et les connexions du véhicule.
- Ne laissez aucun enfant toucher les roues ou s'en approcher lorsque la véhicule est en mouvement.
- Ce véhicule est équipé de ceintures de sécurité réglables. Veuillez indiquer aux enfants à attacher la ceinture de sécurité avant de l'utiliser, afin de garantir la sécurité.

Assemblage des roues

1. Installation de la roue avant

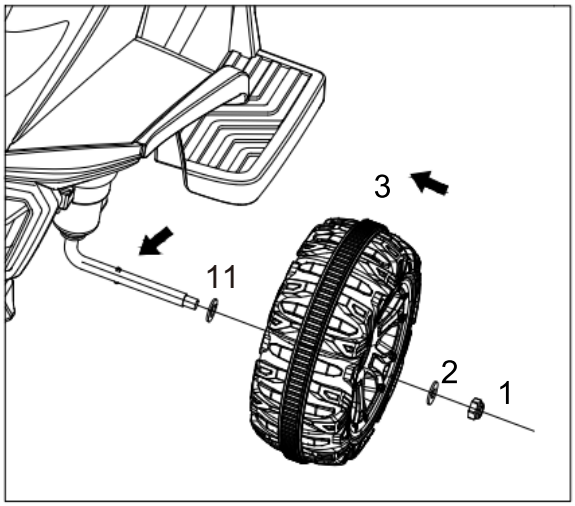

Insérez d'abord la rondelle dans l'arbre de direction, puis insérez la roue avant dans l'arbre de direction contre la rondelle jusqu'à la butée de l'arbre de direction. Enfin, insérez la rondelle dans l'arbre de direction et serrez-la avec des écrous M8.

2. Montage de la roue arrière

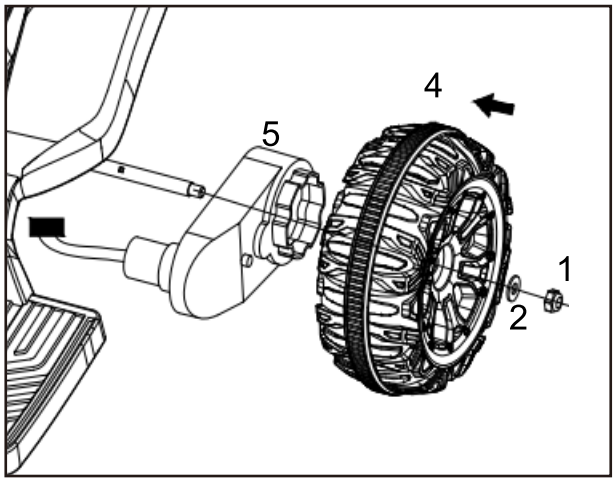

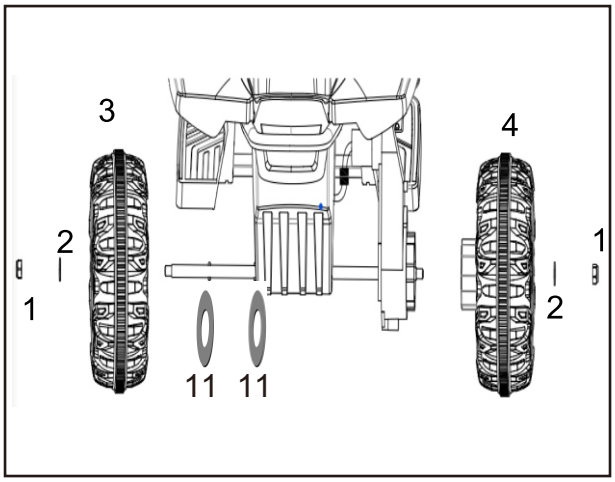

(vue arrière)

D'abord, retirez le moteur (à droite) de la boîte à l'intérieur du siège de la voiture, puis montez-le dans la direction correspondante.

Passez l'essieu arrière à travers le moteur. Insérez les roues arrière dans le moteur après avoir passé l'essieu arrière dans la direction du support en forme de prune, puis utilisez les rondelles pour couvrir l'essieu arrière et serrez les écrous M8 pour les fixer.

3. Installation du guidon

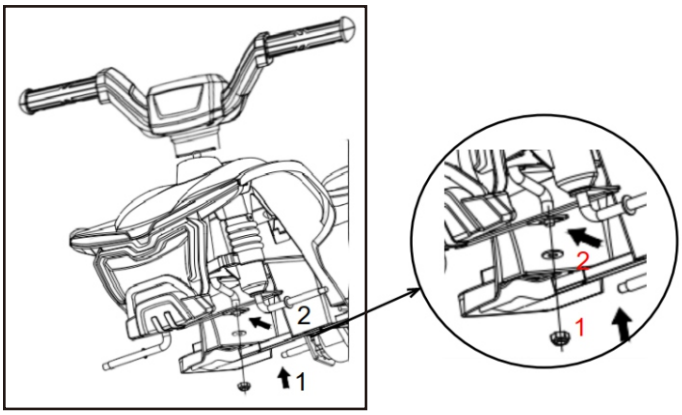

Insérez la barre de poignée dans le trou de l'arbre du corps et faites-la passer à travers la plaque de liaison, puis insérez enfin la rondelle et serrez-la avec l'écrou M8

4. Montage du cadre arrière

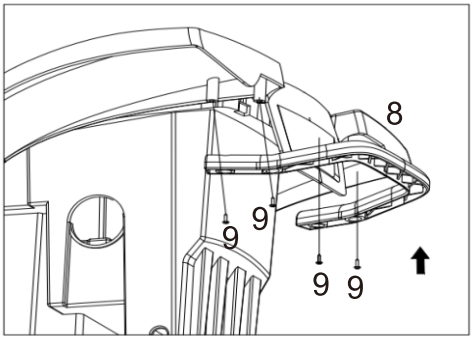

Alignez les trous du cadre arrière et placez-les dans la vis arrière du corps, puis utilisez des vis autotaraudeuses de Ø4*12 pour verrouiller et fixer.

5. Connectez le moteur et l'alimentation

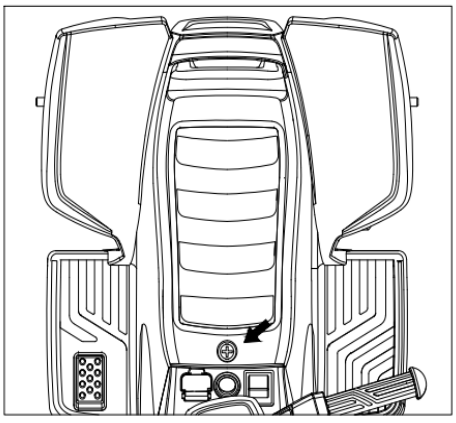

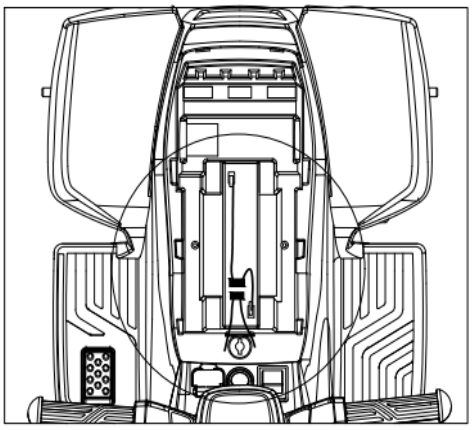

Retirez d'abord les vis sur le siège avec un tournevis cruciforme, puis insérez les deux fiches de câblage dans le compartiment de la batterie pour les faire correspondre. Enfin, mettez le siège dans le corps et verrouillez-le avec des vis.

G Charge

⚠ATTENTION

SEUL UN ADULTE PEUT CHARGER ET RECHARGER LA BATTERIE !

⚠ATTENTION

Ce produit avec protection de charge: lors de la charge, toutes les fonctions seront coupées ! Seul un adulte peut charger et recharger la batterie !

- L'INTERRUPTEUR D'ALIMENTATION doit être mis en position **OFF** pendant la charge.
- Avant la première utilisation, vous devez charger la batterie pendant 4 à 6 heures. Ne rechargez pas la batterie pendant plus de 10 heures pour éviter la surchauffe du chargeur.
- Lorsque le véhicule commence à rouler lentement, rechargez la batterie.
- Après chaque utilisation ou une fois par mois, le temps de recharge minimum doit être de 8 à 12 heures, moins de 20 heures au maximum.
- Utilisez uniquement la batterie rechargeable et le chargeur fournis avec votre véhicule. Ne JAMAIS substituer la batterie ou le chargeur par uneautre marque. L'utilisation d'une autre batterie ou d'un autre chargeur peut provoquerun incendie ou une explosion.
- Ne pas utiliser la batterie ou le chargeur pour tout autre produit.

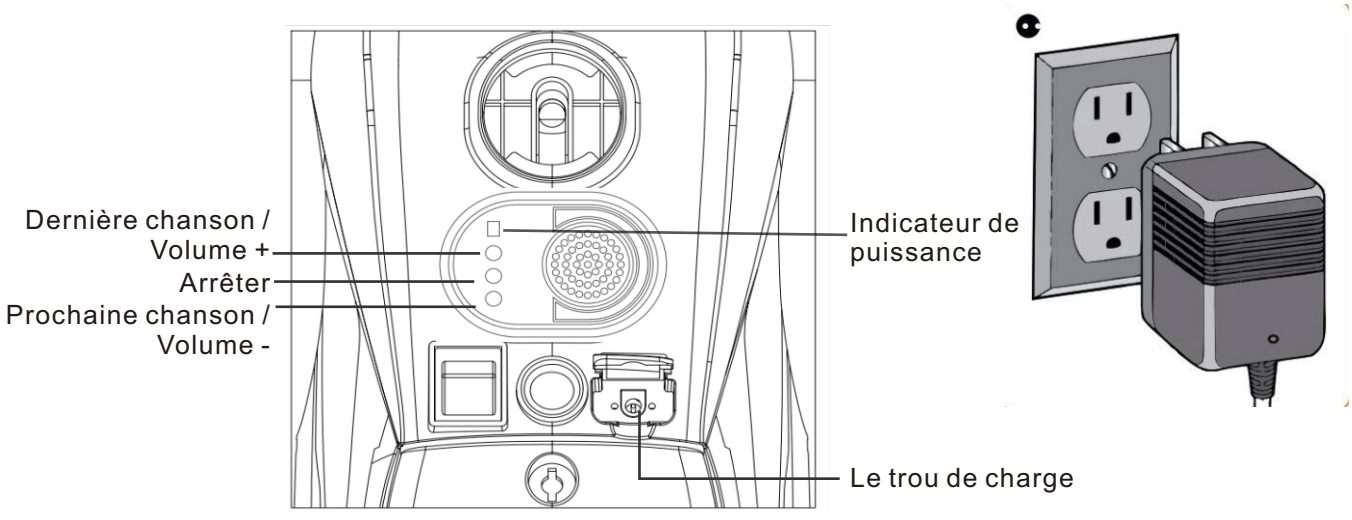

1. Branchez le port du chargeur dans la prise.
2. Insérez la fiche du chargeur dans la prise murale. La batterie commencera à se charger.

AVERTISSEMENTS SUR LA RECHARGE ACCUMULATEURS

Consignes générales de sécurité

- ⚠ «Lire toutes les instructions avant d'utiliser cet appareil»
- ⚠ «Cet appareil n'est pas prévu pour être utilisé par des personnes (y compris les enfants) dont les capacités physiques, sensorielles ou mentales sont réduites, ou des personnes dénuées d'expérience ou de connaissance, sauf si elles ont pu bénéficier, par l'intermédiaire d'une personne responsable de leur sécurité, d'une surveillance ou d'instructions préalables concernant l'utilisation de l'appareil.»
- ⚠ «Il convient de surveiller les enfants pour s'assurer qu'ils ne jouent pas avec l'appareil.»
- ⚠ «Le nettoyage et l'entretien par l'utilisateur ne doivent pas être effectués par des enfants sans surveillance»

Avertissements de sécurité électrique

- ⚠ «Si le câble d'alimentation est endommagé, il doit être remplacé par le fabricant, son service après-vente ou des personnes de qualification similaire afin d'éviter un danger.»
- ⚠ «Ne pas utiliser à l'extérieur»
- ⚠ «Ne pas immerger dans l'eau ou autres liquides»
- ⚠ «Déconnecter du réseau lorsqu'il n'est pas utilisé»

Avertissements spécifiques au chargeur

- ⚠ « Utiliser uniquement l'unité d'alimentation fournie avec cet appareil.»
- ⚠ « Assurez-vous de la polarité correcte lors du branchement des batteries »
- ⚠ « Ne chargez pas des batteries endommagées ou qui fuient »
- ⚠ « Retirez les batteries si l’appareil ne doit pas être utilisé pendant de longues périodes »
- ⚠ « Ne mettez pas en court-circuit les bornes de sortie »

Guide de Dépannage

Problème	Cause Possible	Solution
Le véhicule ne court pas	Pile faible sur le pouvoir	Rechargez la pile.
	Le fusible thermique s'est déclenché	Réinitialisez le fusible, voir <Fusible>
	Le connecteur de pile ou les fils sont lâches	*Vérifiez que les connecteurs de la pile sont fermement connectés les uns aux autres. Si les fils sont lâches autour du moteur, contactez votre distributeur.*
	La pile est morte	Remplacez la pile, *veuillez contacter votre distributeur.*
	Le système électrique est endommagé	***Veuillez contacter votre distributeur.***
	Le moteur est endommagé	***Veuillez contacter votre distributeur.***
Le véhicule ne court pas très longtemps	La pile est sous chargée	Vérifiez que les connecteurs de la pile sont fermement connectés les uns aux autres pendant la recharge
	La pile est vieille	*Remplacez la pile, veuillez contacter votre distributeur.*
Le véhicule roule lentement	Pile faible sur le pouvoir	*Rechargez la pile, veuillez contacter votre distributeur.*
	La pile est vieille	*Remplacez la pile, veuillez contacter votre distributeur s'il vous plaît.*
	Le véhicule est en surcharge	Réduisez le poids sur le véhicule. Le poids maximum de l'utilisateur est de 30 kg.
	Le véhicule est utilisé dans des conditions difficiles	Évitez d'utiliser le véhicule dans des conditions difficiles, voir <Sécurité>.
Le véhicule a besoin d'un coup de pouce pour avancer	Mauvais contact des fils ou des connecteurs	*Vérifiez que les connecteurs de la pile sont fermement connectés les uns aux autres. Si les fils sont lâches autour du moteur, veuillez contacter votre distributeur.*
	"Point mort" sur le moteur	*Un point mort signifie que l'énergie électrique n'est pas livrée au terminal et que le véhicule doit être réparé. Veuillez contacter votre distributeur.*
Passage difficile d'avant en arrière ou inversement	Tenter de changer de vitesse alors que le véhicule est en mouvement	Arrêtez complètement le véhicule et changez de vitesse, voir <Utiliser votre véhicule>
Bruits de grincement ou de claquement provenant du moteur ou de la boîte de vitesses	Le moteur ou les engrenages sont endommagés	***Vérifiez que les connecteurs de la pile sont fermement connectés les uns aux autres.***
La pile ne se recharge pas	Le connecteur de la pile ou le connecteur de l'adaptateur est desserré	Check that the battery connectors are firmly plugged into each other.
	Chargeur non branché	Vérifiez que le chargeur de pile est branché sur une prise murale en état de fonctionnement.
	Le chargeur ne fonctionne pas	***Veuillez contacter votre distributeur.***
Le chargeur se réchauffe pendant la charge	C'est normal et ne pose pas aucun problème	

Lisez attentivement ce manuel et le tableau du guide de dépannage avant d'appeler. Si vous avez encore besoin d'aide pour résoudre le problème, contactez votre distributeur.

- Il est de la responsabilité des parents de vérifier les pièces principales du jouet avant de l'utiliser, doivent examiner régulièrement les dangers potentiels, tels que la batterie, la charge, le câble ou le cordon, la fiche, les vis et le boîtier de fixation des autres pièces et qu'en cas de dommages, le jouet ne doit pas être utilisé tant que ces dommages n'ont pas été correctement éliminés.
- Assurez-vous que les pièces en plastique du véhicule ne sont pas fissurées ou cassées.
- Utilisez occasionnellement une huile légère pour lubrifier les pièces mobiles telles que les roues.
- Garez le véhicule à l'intérieur ou couvrez-le d'une bâche pour le protéger des intempéries.
- Gardez le véhicule à l'écart des sources de chaleur, telles que les poêles et les appareils de chauffage. Les pièces en plastique peuvent fondre.
- Rechargez la batterie après chaque utilisation. Seul un adulte peut manipuler la batterie. Rechargez la batterie au moins une fois par mois lorsque le véhicule n'est pas utilisé.
- Ne lavez pas le véhicule avec un tuyau. Ne lavez pas le véhicule à l'eau et au savon. Ne conduisez pas le véhicule par temps de pluie ou de neige. L'eau endommagera le moteur, le système électrique et la batterie.
- Nettoyez le véhicule avec un chiffon doux et sec. Pour redonner de l'éclat aux pièces en plastique, utilisez un cirage pour meubles sans cire. N'utilisez pas de cire pour voiture. N'utilisez pas de nettoyants abrasifs.
- Ne conduisez pas le véhicule dans de la saleté, du sable ou du gravier fin qui pourraient endommager les pièces mobiles, les moteurs ou le système électrique.
- Lorsque le véhicule n'est pas utilisé, toute la source électrique doit être éteinte. Éteignez l'interrupteur d'alimentation et débranchez la connexion de la batterie.

Fusibile

La batterie comporte un fusible thermique avec un fusible de repos qui se déclenche automatiquement et coupe toute l'alimentation du véhicule si le moteur, le système électrique ou la batterie est surchargé. Le fusible se rétablira et le courant sera rétabliaprès que l'appareil aitéteéteint pendant 20 secondes, puis rallumé. Si le fusiblethermique se déclencheàplusieurs reprises pendant l'utilisation normale, le véhiculepeut avoir besoin d'être réparé. ***Veuillez contacter votre distributeur.***

Pouréviter toute perte de puissance, suivez ces instructions :

- Ne surchargez pas le véhicule.
- Ne remorquez rien derrière le véhicule.
- Ne roulez pas sur des pentes raides.
- N'entrez pas dans des objets fixes, ce qui pourrait faire tourner les roues et entraîner une surchauffe du moteur.
- Ne conduisez pas par temps très chaud, les composants pourraient surchauffer.
- Ne laissez pas l'eau ou d'autres liquides entrer en contact avec la batterie ou d'autres composants électriques.
- Ne modifiez pas le système électrique. Cela pourrait créer un court-circuit et provoquer le déclenchement du fusible.

Mise au rebut de la batterie





- Votre batterie au plomb scellée doit être recyclée ou éliminée de manière écologique.
- Ne jetez pas votre batterie au plomb au feu. La batterie peut exploser ou fuir.
- Ne jetez pas une batterie au plomb dans vos ordures ménagères ordinaires. L'incinération, l'enfouissement ou le mélange de batteries au plomb scellées avec les ordures ménagères sont interdits par la loi.

AIYAPLAY

IN240701643V02_FR_DE_ES_IT_PT_RO

370-372V90

DE

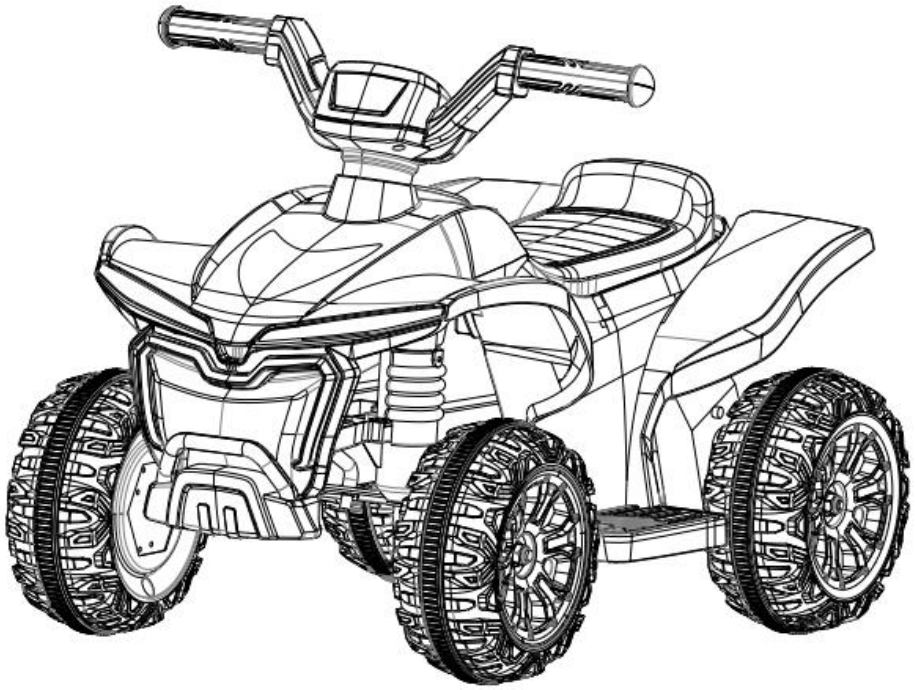

Elektroauto für Kinder

CE

ACHTUNG:
Muss von einem Erwachsenen zusammengebaut werden.

- **Geeignet für Kinder ab 18 Monaten.**
- **Maximales Benutzergewicht: 30 kg**

Lesen und verstehen Sie das gesamte Handbuch, bevor Sie es verwenden!
Bitte bewahren Sie dieses Handbuch für spätere Referenz auf, da es wichtige Informationen enthält. Vor der ersten Verwendung laden Sie den Akku mindestens 4 bis 6 Stunden, aber nicht mehr als 10 Stunden.

BENUTZERHANDBUCH

A Über Ihr neues Fahrzeug

Herzlichen Glückwunsch zum Kauf Ihres neuen Kinderautos.
Dieses Spielzeug wird Ihrem Kind viele Kilometer voller Spaß bieten. Um eine sichere Fahrt zu gewährleisten, bitten wir Sie, dieses Handbuch sorgfältig zu lesen und für zukünftige Referenzen aufzubewahren.
Befolgen Sie die Empfehlungen in diesem Handbuch, sie sind darauf ausgelegt, die Sicherheit und Funktionsfähigkeit Ihres Autos und seines Fahrers zu gewährleisten.

Ein Spielzeug, das von Erwachsenen zusammengebaut werden soll, muss:
- Eine Verpackung und Anleitungen haben, die deutlich angeben, dass der Artikel von einem Erwachsenen zusammengebaut werden muss:
- Montageanleitungen zu haben, die alle wichtigen Verbindungen für die sichere Verwendung des Spielzeugs hervorheben, zum Beispiel Verbindungen, die Ausfälle verhindern, die Gefahren darstellen oder verursachen können;
- Anweisungen bereitzustellen, die Informationen über mögliche Gefahren aufgrund einer fehlerhaften Montage enthalten, wenn dies vernünftigerweise zu einer Gefährdung führen kann.

SPEZIFIKATIONEN:

Batterie	6V 4.5AH x1
Ladegerät	6V 500mA
Vorspeise	Hängt von der lokalen Spannung ab
Motor	6V 15W 380#

Angemessenes Alter: 18+ Monate
Ladezeit: 4 bis 6 Stunden
Tragfähigkeit: Weniger als 30 kg
Geschwindigkeit: 2.5KM/H

⚠ BATTERIEINFORMATIONEN

● Nicht wiederaufladbare Batterien dürfen nicht aufgeladen werden.
● Wenn wiederaufladbare Batterien verwendet werden, dürfen diese nur unter Aufsicht eines Erwachsenen aufgeladen werden.
● Entfernen Sie die wiederaufladbaren Batterien aus dem Produkt, bevor Sie sie aufladen .
● Mischen Sie keine alten und neuen Batterien. Vermischen Sie nicht verschiedene Batterietypen: alkalische, Standard (Kohle-Zink) oder wiederaufladbare. (Nickel-Cadmium).
● Setzen Sie die Batterien wie im Batteriefach angezeigt ein, Pluspol an Pluspol, Minuspol an Minuspol.
● Entfernen Sie die Batterien bei längeren Nichtgebrauchszeiten. Entfernen Sie immer leere Batterien aus dem Produkt. Auslaufende und korrodierende Batterien können das Produkt beschädigen. Entsorgen Sie die Batterien sicher.
● Kurzschließen Sie niemals die Batteriepole.

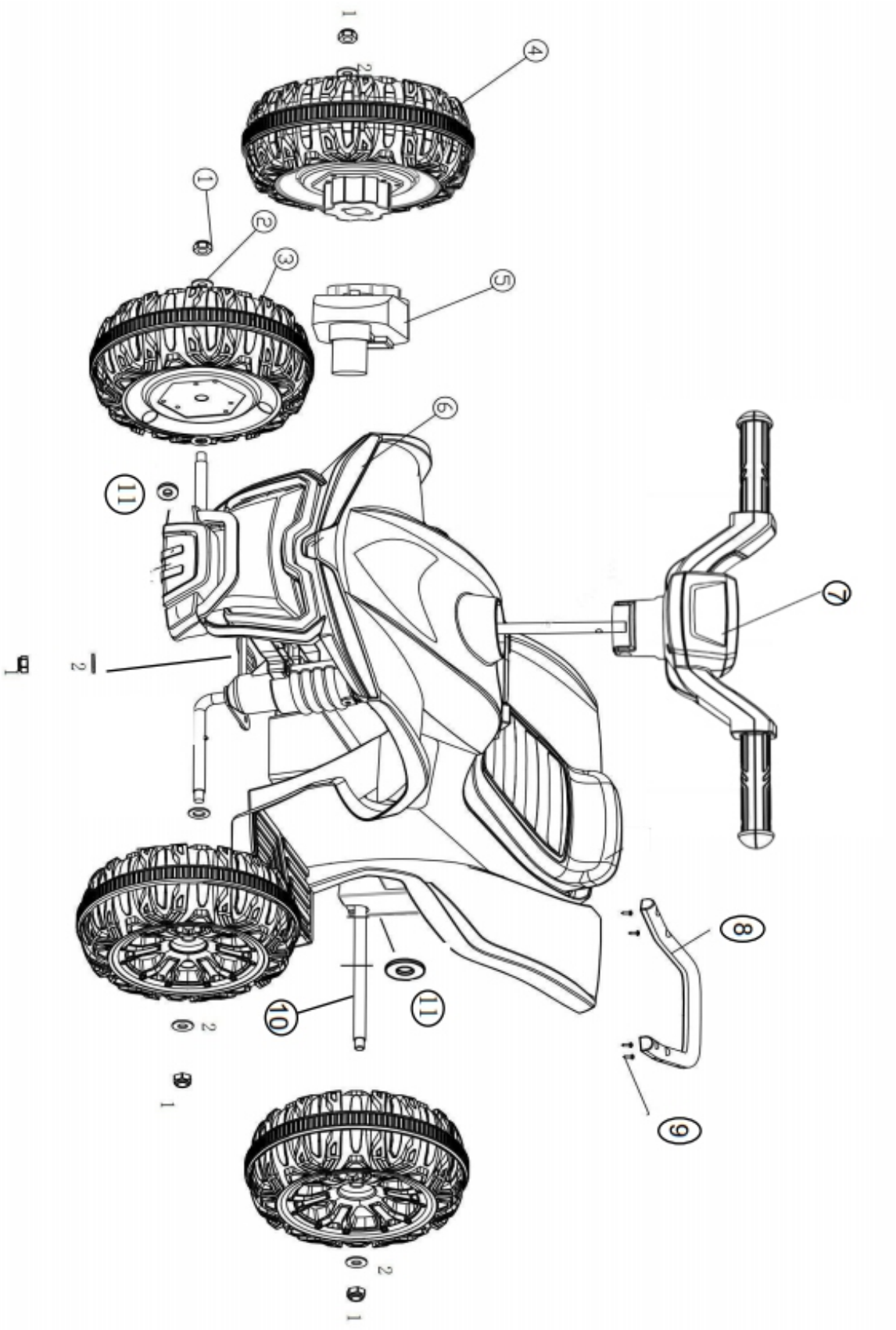
1
2
4
1
2
3
5
6
11
7
2
8
9
10
11
2
1
6
2
1

C Stückliste

① 
M8 Mutter x5

② 
Ø8 Gelenk x5

③ 
Rad x3

④ 
Antriebsrad x1

⑤ 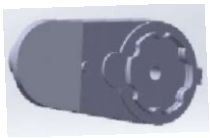
Motor x1

⑥ 
Fahrzeugkarosserie x1

⑦ 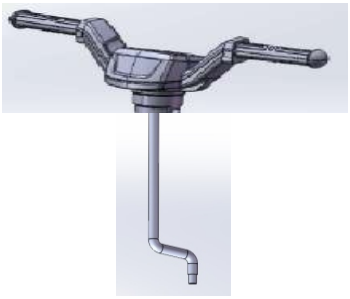
Lenker x1

⑧ 
Schwanzstütze x1

⑨ 
Schraube Ø4*12 x4+1

⑩ 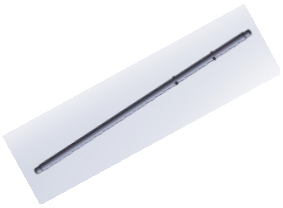
Hinterer Baum x1

⑪ 
Ø10 Gelenk x4

⑫ 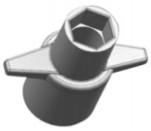
x2

⑬ 

Erforderliches Montagewerkzeug:

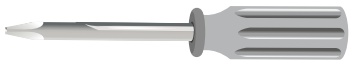

Schraubenzieher
(nicht enthalten)

⚠ACHTUNG:

VERLETZUNGEN UND TODE VERHINDERN:

● ZUSAMMENBAU DURCH ERWACHSENE NUR.
● Immer Schutzmaterial und Polybeutel entfernen und vor dem Zusammenbau entsorgen.
● ACHTUNG. Mit Schutzausrüstung zu benutzen, z. B. Schutzhelm, Knieschützer und Ellbogenschützer. Tragen Sie immer Schuhe und setzen Sie sichauf den Sitz, wenn Sie das Fahrzeug betreiben.
● Fahren Sie nur auf ebenem Gelände. Niemals auf dem Rasen benutzen.
● Halten Sie Ihre Hände, Haare und Kleidung von beweglichen Teilen fern.
● Lassen Sie ein Kind niemals unbeaufsichtigt. Direkte Aufsicht durch einen Erwachsenen ist erforderlich. Halten Sie Ihr Kind immer im Blickfeld, wenn sich das Kind im Fahrzeug befindet.
● Um die Verletzungsgefahr zu verringern, ist die Beaufsichtigung durch einen Erwachsenen erforderlich. Niemals im Straßenverkehr, in der Nähe von Kraftfahrzeugen, auf oder in der Nähe von steilen Steigungen oder Stufen, Schwimmbädern oder anderen Gewässern benutzen, immer Schuhe tragen und niemals mehr als 1 Fahrer zulassen.
● Niemals unter unsicheren Bedingungen wie Schnee, Regen, losem Schmutz, Schlamm, Sand oder Kies verwenden, da dies sonst zu einem unerwarteten Unfall wie Umkippen führen und das elektrische System oder die Batterie beschädigen könnte.
● ACHTUNG: Nicht im Straßenverkehr zu verwenden.
● Dieses Spielzeug sollte mit Vorsicht benutzt werden, da Geschicklichkeit erforderlich ist, um Stürze oder Zusammenstöße zu vermeiden, bei denen der Benutzer oder Dritte verletzt werden könnten.
● ACHTUNG: Dieses Spielzeug hat keine Bremse.
● Das elektrische Spielzeug ist regelmäßig auf Beschädigungen am Zuleitungskabel, Stecker, Gehäuse oder anderen Teilen zu untersuchen; bei Beschädigungen darf es nicht verwendet werden, bis die Schäden behoben sind.
● Verwenden Sie nur den/die vom Hersteller angegebenen Akku(s) und das Ladegerät.

WARNUNG: BRANDGEFAHR. Nicht überbrücken. Nur durch 7A ersetzen.

Regeln für sicheres Fahren

Halten Sie Kinder in sicheren Fahrbereichen.
● Verwenden Sie das Spielzeug nur auf ebenen Flächen. Zum Beispiel: in Ihrem Haus, Garten oder auf dem Spielplatz.
● Verwenden Sie dieses Fahrzeug niemals im Dunkeln. Ein Kind könnte auf unerwartete Hindernisse stoßen und einen Unfall haben. Benutzen Sie das Fahrzeug nur tagsüber oder an einem gut beleuchteten Ort.
● Es ist verboten, den Schaltkreis zu verändern oder weitere elektrische Teile hinzuzufügen.
● Überprüfen Sie regelmäßig die Kabel und Verbindungen des Fahrzeugs.
● Lassen Sie kein Kind die Räder berühren oder sich ihnen nähern, während das Fahrzeug in Bewegung ist.
● Dieses Fahrzeug ist mit verstellbaren Sicherheitsgurten ausgestattet. Bitte weisen Sie die Kinder an, den Sicherheitsgurt vor der Benutzung anzulegen, um die Sicherheit zu gewährleisten.

Montage der Räder

1. Montage des Vorderrades

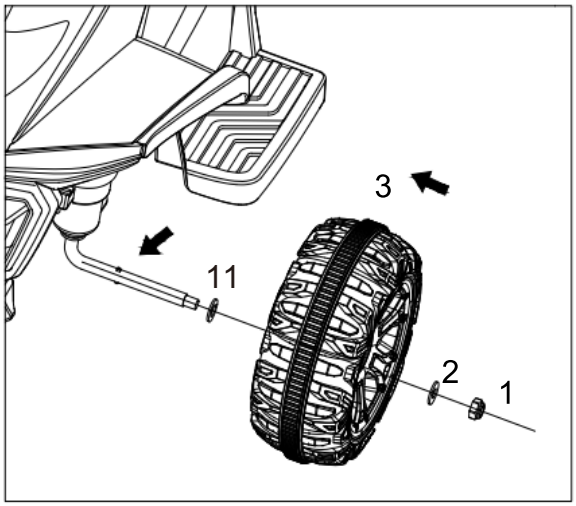

Setzen Sie zuerst die Unterlegscheibe auf die Lenkachse, setzen Sie dann das Vorderr ad auf die Lenkachse gegen die Unterlegscheibe bis zum Anschlag der Lenkachse. Set zen Sie schließlich die Unterlegscheibe auf die Lenkachse und befestigen Sie sie mit M 8-Muttern.

2. Montage des Hinterrades

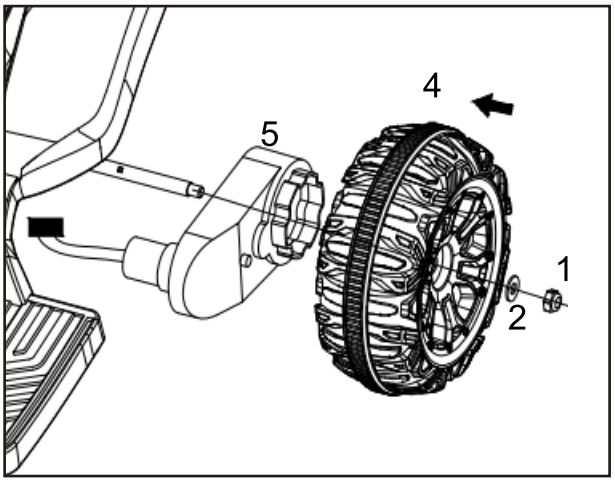

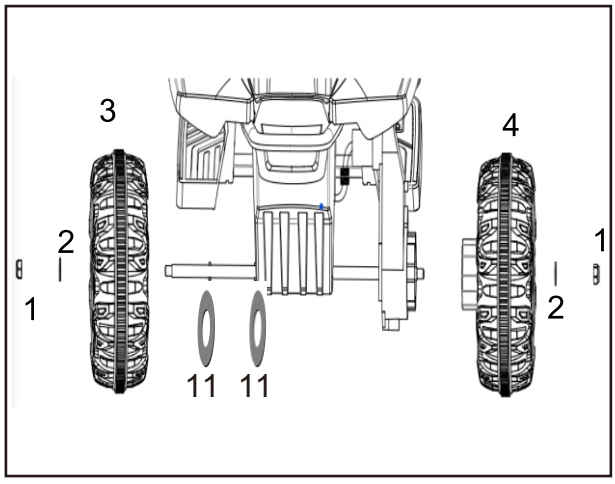

(Rückansicht)

Entfernen Sie zunächst den Motor (rechts) aus der Box im Inneren des Autositzes und bauen Sie ihn dann in der entsprechenden Richtung ein.
Führen Sie die Hinterachse durch den Motor. Setzen Sie die Hinterräder in den Motor ein, nachdem Sie die Hinterachse in Richtung des pflaumenförmigen Trägers geführt haben, und verwenden Sie dann die Unterlegscheiben, um die Hinterachse abzudecken und ziehen Sie die M8-Muttern fest.

3. Lenkerinstallation

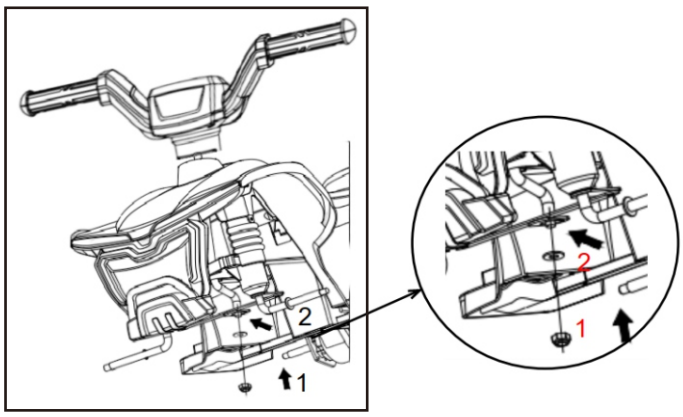

Setzen Sie den Griffstab in die Bohrung des Schafts ein, führen Sie ihn durch die Verbindungsplatte, legen Sie schließlich die Unterlegscheibe auf und ziehen Sie sie mit der M8-Mutter fest;

4 Montage des Rückrahmens

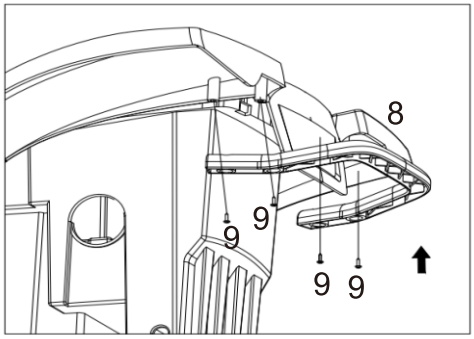

Richten Sie die Löcher des hinteren Rahmens aus und setzen Sie sie in die hintere Schraube des Gehäuses ein, dann verwenden Sie selbstschneidende Schrauben Ø4*12 zum Verriegeln und Befestigen.

5. Schließen Sie den Motor und die Stromversorgung an

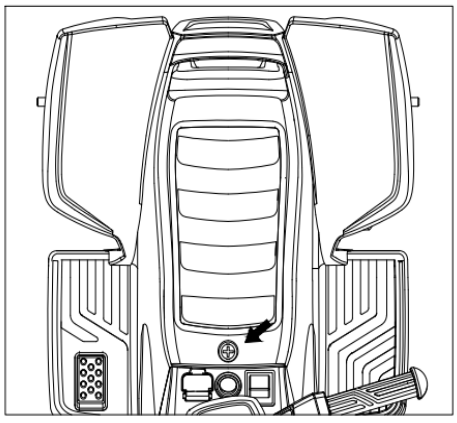

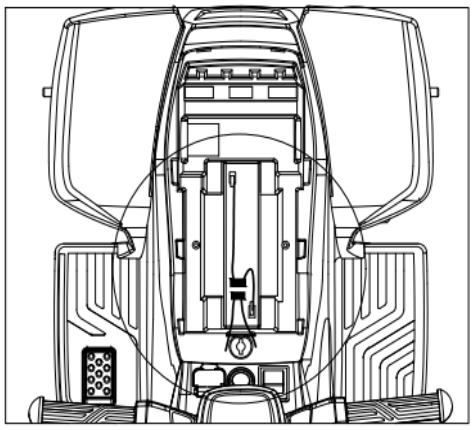

Entfernen Sie zunächst die Schrauben am Sitz mit einem Kreuzschlitzschraubendreher, dan n führen Sie die beiden Stecker in das Batteriefach ein, um sie anzuschließen. Zum Schluss setzen Sie den Sitz in das Gehäuse ein und sichern ihn mit Schrauben.

G Ladung

⚠ACHTUNG

NUR EIN ERWACHSENER DARF DEN AKKU LADEN UND WIEDERAUFLADEN!

⚠ACHTUNG

Dieses Produkt mit Ladeschutz: Während des Ladevorgangs werden alle Funktionen abgeschaltet! Nur ein Erwachsener darf die Batterie laden und aufladen!

● Der NETZSCHALTER muss während des Ladens auf OFF gestellt werden.
● Vor der ersten Verwendung sollte der Akku 4 bis 6 Stunden lang aufgeladen werden. Laden Sie den Akku nicht länger als 10 Stunden, um eine Überhitzung des Ladegeräts zu vermeiden.
● Wenn das Fahrzeug langsam zu fahren beginnt, laden Sie den Akku auf.
● Nach jeder Nutzung oder mindestens einmal im Monat sollte die Mindestladezeit 8 bis 12 Stunden betragen, maximal jedoch weniger als 20 Stunden.
● Verwenden Sie ausschließlich den wiederaufladbaren Akku und das Ladegerät, die mit Ihrem Fahrzeug geliefert wurden. NIEMALS den Akku oder das Ladegerät durch eine andere Marke ersetzen.
Die Verwendung einer anderen Batterie oder eines anderen Ladegeräts kann einen Brand oder eine Explosion verursachen.
● Verwenden Sie den Akku oder das Ladegerät nicht für andere Produkte.

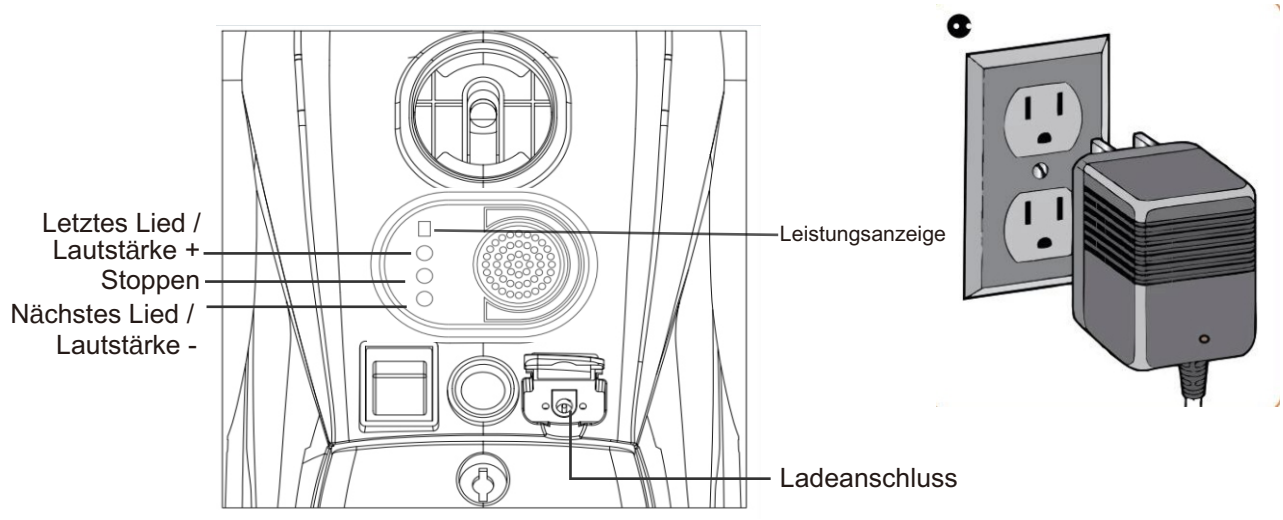

1. Stecken Sie das Ladegerät in die Steckdose.
2. Stecken Sie das Netzteil in die Steckdose. Der Akku beginnt sich aufzuladen.

WARNUNGEN ZUM LADEVORGANG DER BATTERIEN

Allgemeine Sicherheitshinweise

- ⚠ "Lesen Sie alle Anweisungen, bevor Sie dieses Gerät verwenden”
- ⚠ "Dieses Gerät kann von Kindern ab 8 Jahren und darüber sowie von Personen mit verringerten physischen, sensorischen oder mentalen Fähigkeiten oder Mangel an Erfahrung und Wissen benutzt werden, wenn sie beaufsichtigt oder bezüglich des sicheren Gebrauchs des Gerätes unterwiesen wurden und die daraus resultierenden Gefahren verstehen.”
- ⚠ "Kinder dürfen nicht mit dem Gerät spielen.”
- ⚠ "Reinigung und Benutzer-Wartung dürfen nicht von Kindern ohne Beaufsichtigung durchgeführt werden.”

Elektrische Sicherheitswarnungen

- ⚠ "Wenn die Netzanschlussleitung dieses Gerätes beschädigt wird, muss sie durch den Hersteller oder seinen Kundendienst oder eine ähnlich qualifizierte Person ersetzt werden, um Gefährdungen zu vermeiden.”
- ⚠ "Nicht im Freien verwenden" (falls nur für Innenbereich bestimmt)
- ⚠ "Nicht in Wasser oder anderen Flüssigkeiten tauchen”
- ⚠ "Vom Netz trennen, wenn nicht in Gebrauch”

Ladegerät-spezifische Warnhinweise

- ⚠ „Nur mit vom Hersteller angegebenen Batterien verwenden“
- ⚠ „Beim Einlegen der Batterien auf die korrekte Polung achten“
- ⚠ „Beschädigte oder auslaufende Batterien nicht aufladen“
- ⚠ „Batterien entfernen, wenn das Gerät über längere Zeit nicht verwendet wird”
- ⚠ „Schließen Sie die Ausgangsklemmen nicht kurz“

Fehlerbehebungsleitfaden

Problem	Mögliche Ursache	Lösung
Fahrzeug läuft nicht	Batterie gering	Batterie aufladen.
	Thermische Sicherung ist ausgetrippt	Neu erstellen Fuse, sehen <Fuse>
	Batterie-Stecker oder Drähte sind lose	*Überprüfen Sie, ob die Batterieanschlüsse fest ineinander gesteckt sind. Wenn die Drähte rund um den Motor locker sind, wenden Sie sich bitte an Ihren Händler.*
	Akku läuft nicht	*Ersetzen Sie die Batterie, kontaktieren Sie bitte Ihren Händler.*
	Elektrisches System ist beschädigt	***Bitte kontaktieren Sie bitte Ihren Händler.***
	Motor ist beschädigt	***Bitte kontaktieren Sie bitte Ihren Händler.***
Fahrzeug läuft nicht sehr weit.	Batterie ist unter Aufladung	Überprüfen Sie, ob die Batterieanschlüsse beim Aufladen fest ineinander gesteckt werden.
	Batterie ist alt	*Ersetzen Sie die Batterie, kontaktieren Sie bitte Ihren Händler.*
Fahrzeug läuft schleppend	Batterie gering	*Laden Sie die Batterie auf, wenden Sie sich bitte an Ihren Händler.*
	Batterie ist alt	*Ersetzen Sie die Batterie, kontaktieren Sie bitte Ihren Händler.*
	Fahrzeug ist überlastet	Das Gewicht auf dem Fahrzeug reduzieren. Das maximale Nutzergewicht beträgt 30kg.
	Fahrzeug wird unter harten Bedingungen eingesetzt	Vermeiden Sie den Einsatz von Fahrzeugen unter harten Bedingungen, siehe <Sicherheit>.
Um weiterzufahren, braucht Fahrzeug einen Vorstoß	Schlechter Kontakt von Drähten oder Steckverbindern.	*Überprüfen Sie, ob die Batterieanschlüsse fest ineinander gesteckt sind. Wenn die Drähte um den Motor herum lose sind, wenden Sie sich bitte an Ihren Händler.*
	“Toter Spot " auf Motor	*Ein toter Spot bedeutet, dass der Strom nicht an den Anschlussanschluss geliefert wird und das Fahrzeug repariert werden muss. Wenden Sie sich bitte an Ihren Händler.*
Schwierige Verschiebung von vorne nach umgekehrt oder umgekehrt.	Versuch, sich zu verschieben, während das Fahrzeug in Bewegung ist.	Stoppen Sie das Fahrzeug vollständig und verschieben Sie es, siehe < Nutzen Sie Ihr Ride-On >
Lautes Schleifen oder Klickgeräusche aus Motor oder Getriebe	Motor oder Getriebe ist beschädigt.	***Wenden Sie sich bitte an Ihren Händler.***
Batterie wird nicht aufgeladen	Batterie-Stecker oder Adapter-Stecker ist locker	Überprüfen Sie, ob die Batterieanschlüsse fest ineinander gesteckt sind.
	Ladegerät nicht einstecken	Überprüfen Sie, ob das Ladegerät in eine funktionierende Steckdose gesteckt wird.
	Ladegerät funktioniert nicht	***Wenden Sie sich bitte an Ihren Händler.***
Ladegerät fühlt sich beim Aufladen warm	Das ist normal und kein Grund zur Sorge	

Lesen Sie dieses Handbuch und die Fehlerbehebungstabelle vor dem Aufruf vollständig durch. Wenn Sie noch Hilfe bei der Lösung des Problems benötigen, wenden Sie sich bitte an Ihren Händler.

- Es liegt in der Verantwortung der Eltern, die wichtigsten Teile des Spielzeugs vor der Verwendung zu prüfen und regelmäßig auf mögliche Gefahren zu untersuchen, wie z.B. den Akku, das Ladegerät, das Kabel oder die Schnur, den Stecker, die Schrauben sind die Befestigungen der sonstigen Teile, und dass im Falle einer solchen Beschädigung das Spielzeug nicht verwendet werden darf, bis die Beschädigung ordnungsgemäß entfernt wurde.
- Stellen Sie sicher, dass die Kunststoffteile des Fahrzeugs nicht gerissen oder gebrochen sind.
- Verwenden Sie gelegentlich ein leichtes Öl, um bewegliche Teile, wie z. B. Räder, zu schmieren.
- Stellen Sie das Fahrzeug in einer Halle ab oder decken Sie es mit einer Plane ab, um es vor nassem Wetter zu schützen.
- Halten Sie das Fahrzeug von Wärmequellen, wie z. B. Öfen und Heizungen, fern. Kunststoffteile können schmelzen.
- Laden Sie den Akku nach jedem Gebrauch wieder auf. Der Akku darf nur von einem Erwachsenen gehandhabt werden. Laden Sie den Akku mindestens einmal im Monat auf, wenn das Fahrzeug Raider nicht verwendet wird.
- Waschen Sie das Fahrzeug nicht mit einem Schlauch. Waschen Sie das Fahrzeug nicht mit Seife und Wasser. Fahren Sie das Fahrzeug nicht bei Regen- oder Schneewetter. Wasser beschädigt den Motor, das elektrische System und den Akku.
- Reinigen Sie das Fahrzeug mit einem weichen, trockenen Tuch. Um den Glanz von Kunststoffteilen wiederherzustellen, verwenden Sie eine wachsfreie Möbelpolitur. Verwenden Sie kein Autowachs. Verwenden Sie keine scheuernden Reinigungsmittel.
- Fahren Sie das Fahrzeug nicht auf losem Schmutz, Sand oder feinem Kies, die bewegliche Teile, Motoren oder das elektrische System beschädigen könnten.
- Wenn das Gerät nicht benutzt wird, sollten alle elektrischen Quellen ausgeschaltet werden. Schalten Sie den Netzschalter aus und trennen Sie den Batterieanschluss.

Der Akku verfügt über eine Thermosicherung mit einer Ruhesicherung, dieautomatisch auslöst und die gesamte Stromversorgung des Fahrzeugs unterbricht,wenn der Motor, das elektrische System oder der Akku überlastet wird. DieSicherung wird zurückgesetzt und die Stromversorgung wird wiederhergestellt,nachdem die Einheit 20 Sekunden lang auf AUS und dann wieder auf EIN geschaltetwurde. Wenn die Thermosicherung bei normalem Gebrauch wiederholt auslöst,muss das Fahrzeug möglicherweise repariert werden. Wenden Sie sich bitte an Ihren Händler.

Um einen Stromausfall zu vermeiden, befolgen Sie diese Richtlinien:

- Überladen Sie das Fahrzeug nicht.
- Schleppen Sie keine Gegenstände hinterm Fahrzeug ab.
- Fahren Sie nicht an steilen Hängen hoch.
- Fahren Sie nicht gegen feste Gegenstände, was zum Durchdrehen der Räder und damit zur Überhitzung des Motors führen kann.
- Fahren Sie nicht bei sehr heißem Wetter, Komponenten können sich überhitzen.
- Lassen Sie kein Wasser oder andere Flüssigkeiten in Kontakt mit dem Akku oder anderen elektrischen Komponenten kommen.
- Nehmen Sie keine Eingriffe in das elektrische System vor. Anderenfalls kann ein Kurzschluss entstehen, der zum Auslösen der Sicherung führen kann.

Unsere Produkte sind geeignet für die Standards ASTM F963; GB6675; EN71 und EN62115.

Entsorgen der Batterie

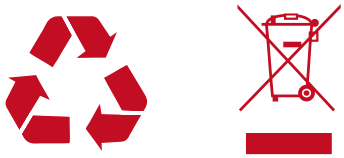

- Ihre verschlossene Blei-Säure-Batterie muss recycelt oder umweltgerecht entsorgt werden.
- Entsorgen Sie Ihre Bleibatterie nicht in einem Feuer. Die Batterie kann explodieren oder auslaufen.
- Entsorgen Sie eine Blei-Säure-Batterie nicht im normalen Hausmüll. Das Verbrennen, Deponieren oder Vermischen von verschlossenen Blei-Säure-Batterien mit Hausmüll ist gesetzlich verboten.

AIYAPLAY

IN240701643V02_FR_DE_ES_IT_PT_RO

370-372V90

ES

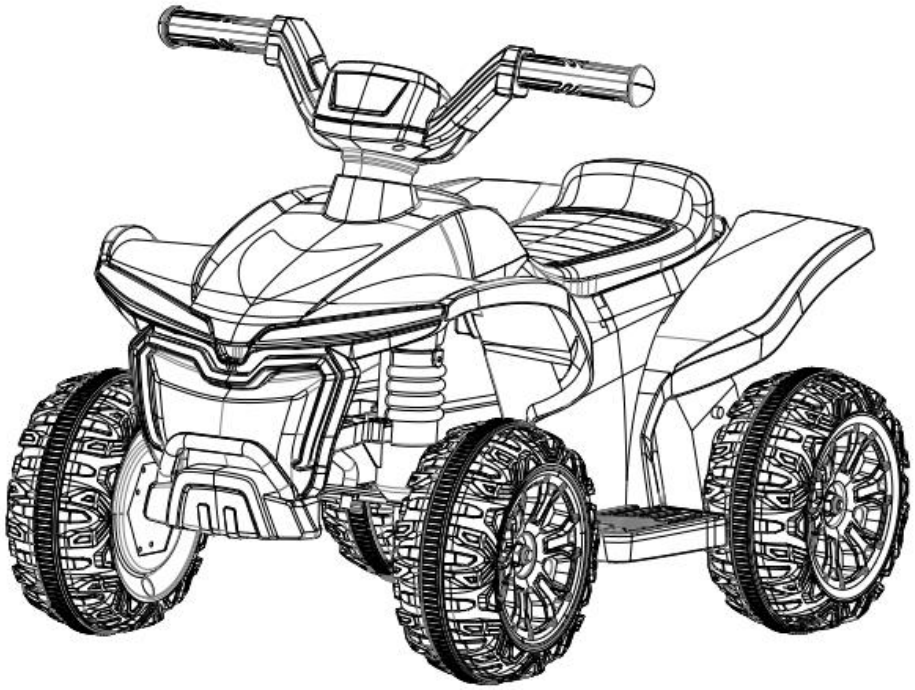

Coche eléctrico para niños

CE

ADVERTENCIA:
Debe ser ensamblado por un adulto.

* Apto para mayores de 18 meses.
* Peso máximo del usuario: 30 kg

Lea y comprenda completamente el manual antes de su uso!
Conserve este manual para futuras referencias, ya que contiene información importante. Antes del primer uso, cargue la batería durante al menos 4-6 horas, pero no más de 10 horas.

Manual de Usuario

A Con respecto a su nuevo vehículo

Felicidades por la compra de tu nuevo coche de juguete para niños.
Este juguete proporcionará a su niño horas de diversión. Para garantizar un uso seguro, le rogamos que lea atentamente este manual y lo conserve para futuras consultas.
Sigue las recomendaciones contenidas en este manual, están diseñadas para garantizar la seguridad y el funcionamiento de tu auto y su conductor.
Un juguete que debe ser ensamblado por un adulto debe:
- Tener un embalaje e instrucciones que indiquen claramente que el artículo debe ser ensamblado por un adulto
Tener instrucciones de montaje que destaquen todas las conexiones importantes para el uso seguro del juguete, por ejemplo, conexiones que prevengan fallos que puedan representar o causar peligros
Proporcionar instrucciones que contengan información sobre los posibles peligros debidos a un montaje defectuoso, cuando esto pueda razonablemente comportar un riesgo.

ESPECIFICACIONES:

Batería	6V 4.5AH x1
Cargador	6V 500mA
Entrante	Depende del voltaje local
Motor	6V 15W 380#

Edad adecuada: 18+ meses
Tiempo de carga: 4 a 6 horas
Capacidad máxima de carga: menos de 30 kg
Velocidad: 2.5KM/H

⚠ INFORMACIÓN SOBRE LAS BATERÍAS

● Las pilas no recargables no deben recargarse.
● Si se utilizan pilas recargables, deben cargarse únicamente bajo la supervisión de un adulto.
● Retirar las pilas recargables del producto antes de recargarlas.
● No mezclar pilas viejas y nuevas. No mezclar diferentes tipos de pilas: alcalinas, estándar (carbón-zinc) o recargables (níquel-cadmio).
● Insertar las pilas como se indica en el compartimento de pilas, polo positivo con polo positivo, polo negativo con polo negativo.
● Retirar las pilas si no se va a utilizar el producto durante un período prolongado.
Siempre retire las pilas agotadas del producto. Las pilas que gotean o se corroen pueden dañar el producto. Deseche las pilas de forma segura.
● Nunca haga un cortocircuito en los polos de la pila.

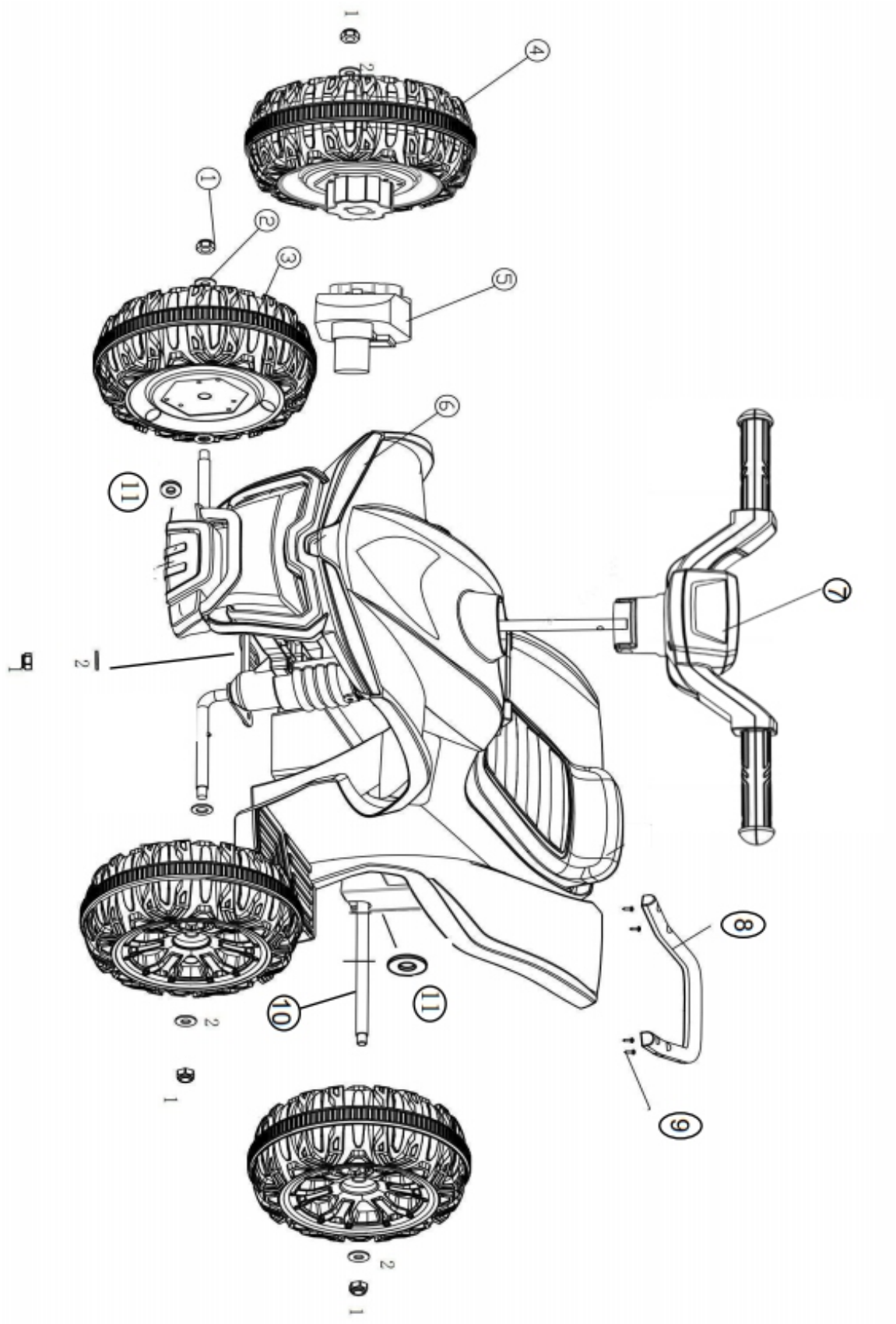

C

① 
Dado M8 x5

② 
Ø8 Junta x5

③ 
Línea x3

④ 
Rueda motriz x1

⑤ 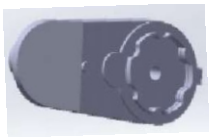
Motor x1

⑥ 
carrocería del vehículo x1

⑦ 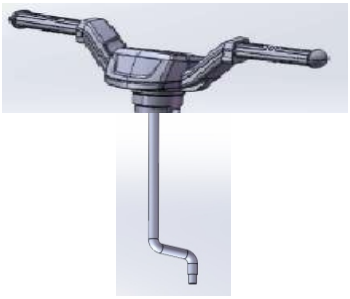
Manillar x1

⑧ 
soporte de cola x1

⑨ 
Tornillo Ø4*12 x4+1

⑩ 
Árbol trasero x1

⑪ 
Ø10 realmente x4

⑫ 
x2

⑬ 

Herramientas de montaje necesarias:

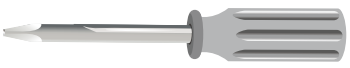
destornillador (no incluido)

⚠ADVERTENCIAS:

PREVENCIÓN DE LESIONES Y MUERTE:

● MONTAJE EXCLUSIVO PARA ADULTOS.

● Antes del montaje, retire y deseche todo el material protector y las bolsas de plástico.

● ADVERTENCIA: Conviene utilizar equipo de protección: casco de seguridad, rodilleras y coderas de protección. Siempre lleve zapatos y siéntese enel asiento al manejar el vehículo.

● Conduzca únicamente en suelos planos. Nunca lo use en césped.

● Mantenga las manos, el cabello y la ropa alejados de las piezas en movimiento.

● Nunca deje solo a un niño. Se requiere supervisión directa de un adulto. Siempre mantenga al niño a la vista cuando se encuentre en el vehículo.

● Para reducir el riesgo de lesiones, es obligatoria la supervisión de un adulto. Nunca lo use en carreteras, cerca de vehículos motorizados, en pendientes pronunciadas o cerca de ellas, escaleras, piscinas u otros cuerpos de agua; siempre lleve zapatos y no permita que vayan más de un pasajero.

● Nunca lo use en condiciones inseguras como nieve, lluvia, tierra suelta, barro, arena o grava, ya que podría causar accidentes inesperados como volcaduras y dañar el sistema eléctrico o la batería.

● ADVERTENCIA: No utilizar en lugares con tráfico.

● Este juguete debe usarse con precaución, ya que se requiere habilidad para evitar caídas o colisiones que causen lesiones al usuario o terceros.

● ADVERTENCIA: Este juguete no tiene freno.

● El juguete eléctrico debe ser inspeccionado regularmente en busca de daños en el cable de alimentación, enchufe, carcasa u otras piezas; en caso de daños, no se use hasta que los daños hayan sido reparados.

● Use únicamente las baterías y el cargador especificados por el fabricante.

PRECAUCIÓN: PELIGRO DE INCENDIO. No cortocircuite. Reemplace únicamente con un fusible de 7 A.

Reglas para una conducción segura

Mantén a los niños en áreas de conducción seguras.

● Utiliza el juguete únicamente en superficies planas. Por ejemplo: en casa, en el jardín o en el parque infantil.

● Nunca utilices este vehículo en la oscuridad. Un niño podría encontrarse con obstáculos imprevistos y sufrir un accidente. Usa el vehículo únicamente durante el día o en un lugar bien iluminado.

● Está prohibido modificar el circuito o añadir componentes eléctricos adicionales.

● Revisa regularmente los cables y las conexiones del vehículo.

● No permitas que un niño toque las ruedas o se acerque a ellas mientras el vehículo está en movimiento.

● Este vehículo está equipado con cinturones de seguridad ajustables. Por favor, instruya a los niños a usar el cinturón de seguridad antes del uso para garantizar su seguridad.

Montaje de las ruedas

1. Montaje de la rueda delantera

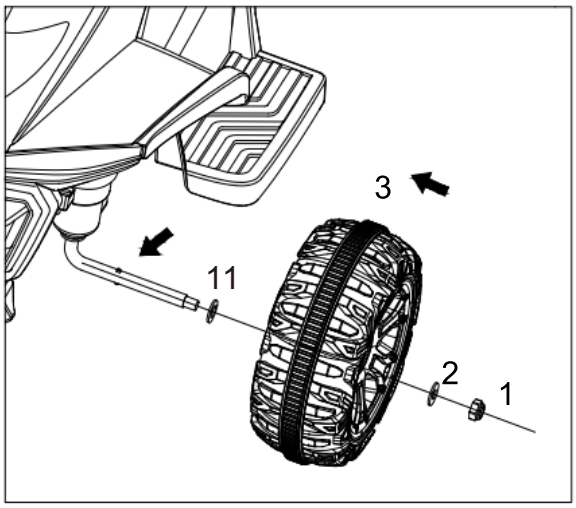

Primero, coloque la arandela en el eje de la dirección, luego monte la rueda delantera en el eje de dirección contra la arandela hasta que llegue al final del eje. Finalmente, coloque la arandela en el eje de dirección y fíjela con las tuercas M8.

2. Montaje de la rueda trasera

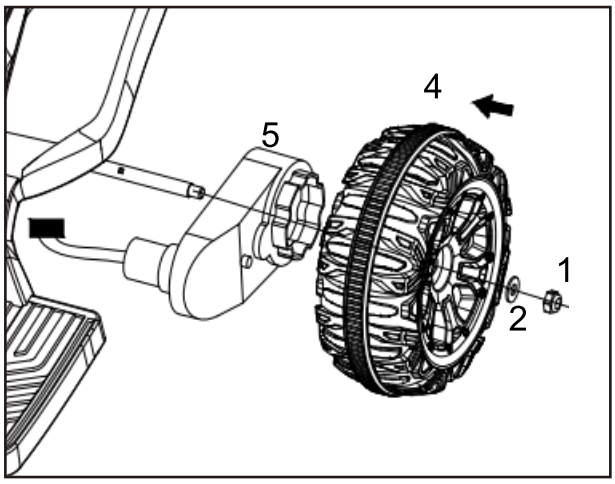

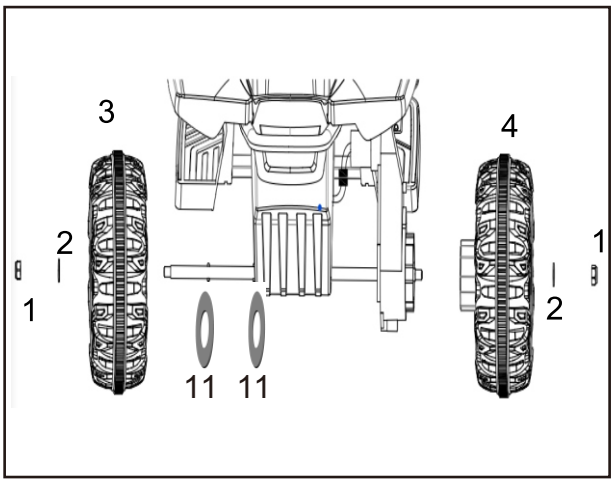

(Retro)

Primero, retira el motor (a la derecha) de la caja dentro del asiento del auto y luego instálalo en la dirección correcta.
Conduce el eje trasero a través del motor. Inserta las ruedas traseras en el motor después de guiar el eje trasero en la dirección del soporte en forma de ciruela, luego utiliza las arandelas para cubrir el eje trasero y aprieta las tuercas M8.

3. Instalación del manillar

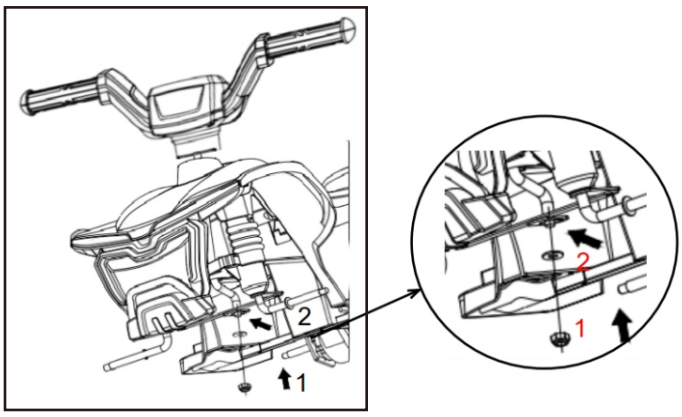

Inserte la barra de manija en el orificio del eje del cuerpo y pásela a través de la placa de conexión, y finalmente inserte la arandela y apriétela con la tuerca M8;

4. Montaje del bastidor trasero

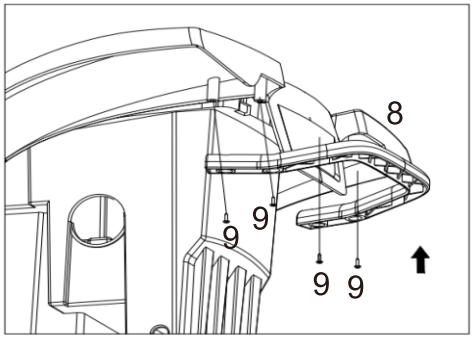

Alinear los orificios del bastidor trasero e insertarlos en el perno trasero de la carcasa, luego utilizar tornillos autorroscantes Ø4*12 para el bloqueo y la fijación.

5. Conecte el motor y la alimentación

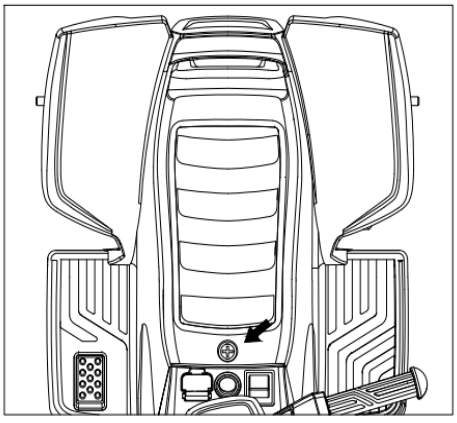

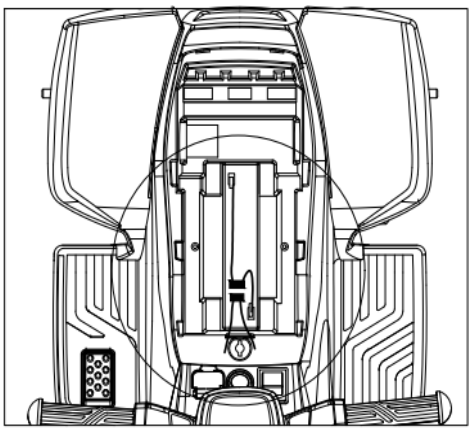

Primero, retire los tornillos del asiento con un destornillador Phillips y luego inserte los dos conectores en el compartimento de la batería para conectarlos. Finalmente, inserte el asiento en la carcasa y fíjelo con los tornillos.

⚠ATENCIÓN

¡SOLO UN ADULTO PUEDE RECARGAR LA BATERÍA Y VOLVER A CARGARLA!

⚠ATENCIÓN

Este producto tiene protección de carga: durante la recarga todas las funciones se desactivan. ¡Solo un adulto puede cargar y recargar la batería!

● El interruptor NETZSCHALTER debe estar en posición OFF durante la carga.
● Antes del primer uso, la batería debe cargarse durante 4-6 horas.
No cargue la batería por más de 10 horas para evitar el sobrecalentamiento del cargador.
● Si el vehículo comienza a moverse lentamente, recargue la batería.
● Después de cada uso o al menos una vez al mes, el tiempo de carga mínimo debe ser de 8 a 12 horas, pero nunca superar las 20 horas.
● Utilizar exclusivamente la batería recargable y el cargador proporcionados con el vehículo.
NUNCA sustituir la batería o el cargador por otra marca.
El uso de una batería diferente o de un cargador distinto puede provocar un incendio o una explosión.
● No utilice la batería o el cargador para otros productos.

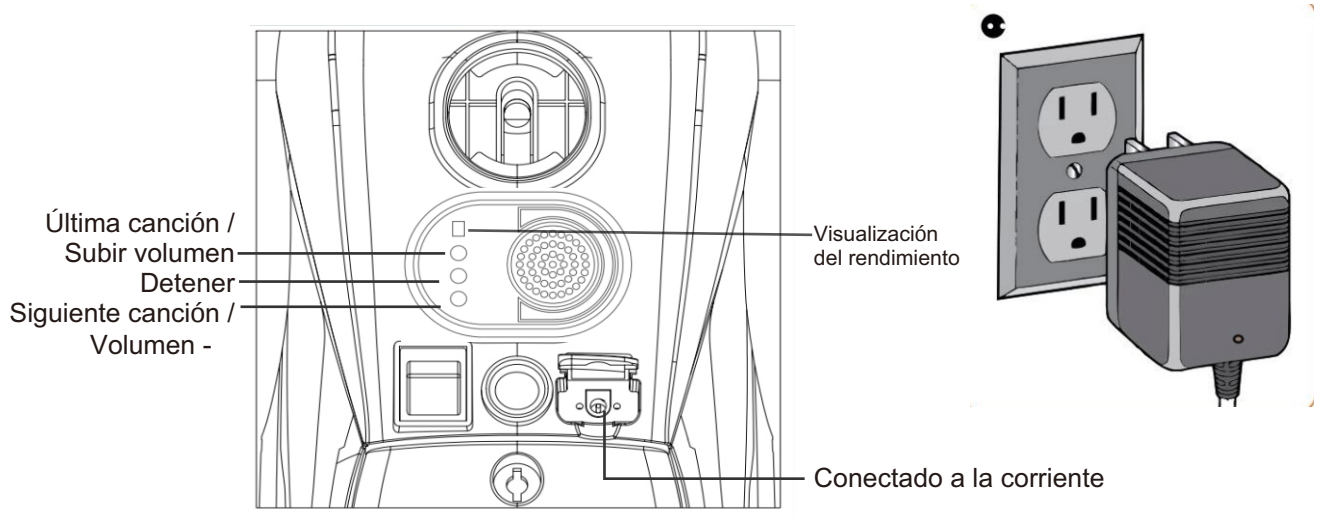

1. Inserte el cargador en la toma de corriente.
2. Enchufe el adaptador de corriente a la toma de corriente. La batería comenzará a cargarse.

ADVERTENCIAS SOBRE LA CARGA DE LAS BATERÍAS

Advertencias generales de seguridad

- ⚠ "Lea todas las instrucciones antes de usar este aparato”
- ⚠ "Este aparato puede ser utilizado por niños de 8 años o más y por personas con capacidades físicas, sensoriales o mentales reducidas o carentes de experiencia y conocimiento, siempre que hayan recibido supervisión o instrucciones sobre el uso seguro del aparato y entiendan los riesgos involucrados”
- ⚠ "Los niños no deben jugar con el aparato”
- ⚠ "La limpieza y el mantenimiento por parte del usuario no deben ser realizados por niños sin supervisión”

Advertencias de seguridad eléctrica

- ⚠ "Si el cable de alimentación está dañado, debe ser reemplazado por el fabricante, su agente de servicio o personas con cualificaciones similares para evitar riesgos”
- ⚠ "No usar al aire libre”
- ⚠ "No sumergir en agua u otros líquidos”
- ⚠ "Desconecte de la fuente de alimentación cuando no esté en uso”

Advertencias específicas del cargador

- ⚠ "Usar únicamente con baterías especificadas por el fabricante”
- ⚠ "Asegúrese de la polaridad correcta al conectar las baterías”
- ⚠ "No cargue baterías dañadas o que goteen”
- ⚠ "Extraiga las baterías si el aparato no va a ser utilizado durante períodos prolongados”
- ⚠ "No acorte los terminales de salida”

Guida alla risoluzione dei problemi

Problema	Causa Posible	Solución
El kart no funciona	Baja carga de batería	Recarga la batería.
	Fusible térmico se ha disparado	Restablecer fusible, ver <Fusible>.
	El conector de la batería o los cables están sueltos.	Verifique que los conectores de la batería estén firmemente conectados entre sí. Si hay cables sueltos alrededor del motor, *póngase en contacto con su distribuidor.*
	La batería está muerta	Replace battery, *contact your distributor please.*
	El sistema eléctrico está dañado.	Replace battery,*contact your distributor please.*
	Motor está dañado	*Póngase en contacto con su distribuidor por favor.*
El kart no puede correr por mucho tiempo	Baja carga de batería	Verifique que los conectores de la batería estén firmemente conectados entre sí al recargar.
	Batería vieja	Reemplace la batería,*contacte a su distribuidor por favor.*
El kart corre lentamente	Baja carga de batería	Reemplace la batería, *contacte a su distribuidor por favor.*
	Batería vieja	*Reemplace la batería,contacte a su distribuidor por favor.*
	El kart está sobrecargado.	Reducir el peso en el vehículo.
	El kart está siendo utilizado en condiciones severas.	Evite utilizar el vehículo en condiciones adversas, consulte <Seguridad>.
El kart necesita un empujón para seguir adelante.	Mal contacto de cables o conectores.	Verifique que los conectores de la batería estén firmemente conectados entre sí. Si hay cables sueltos alrededor del motor, *comuníquese con su distribuidor, por favor.*
	"Punto Muerto" en el motor	Un punto muerto significa que la energía eléctrica no se está entregando al conectar el terminal y que el vehículo necesita reparación. *Póngase en contacto con su distribuidor por favor.*
Difícil cambio de marcha (de hacia adelante a hacia atrás o viceversa)	Intentar cambiar de marcha mientras el kart está en movimiento	Detenga completamente el vehículo y cambie de puesto, vea <Usar Su kart >
Ruidos fuertes de chasquidos o chasquidos procedentes del kart o caja de engranajes	Motor o engranajes dañados	*Póngase en contacto con su distribuidor por favor.*
La batería no se recarga	El conector de batería o el conector del adaptador están sueltos.	Verifique que los conectores de la batería estén firmemente conectados entre sí.
	Cargador suelto.	Compruebe que el cargador de la batería esté enchufado en un tomacorriente de pared que funcione bien.
	El cargador no está funcionando.	*Póngase en contacto con su distribuidor por favor.*
El cargador se calienta cuando se carga	Esto es normal y no es motivo de preocupación.	

Lea completamente este manual y la tabla de guía de solución de problemas antes de hacer llamada. Si aún necesita ayuda para resolver el problema, comuníquese con su distribuidor, por favor.

Fusibile J

- Es responsabilidad de los padres revisar las partes principales del juguete antes de usarlo.
- Deben examinarse regularmente para detectar posibles peligros, tales como la batería, la carga, el cable o la cuerda, el enchufe, los tornillos que sujetan el marco de otras partes.
- En caso de daños, el juguete no debe ser usado hasta que ese daño haya sido corregido adecuadamente.
- Asegúrese de que las piezas de plástico de la motocicleta no estén agrietadas o rotas.
- A veces utilice un aceite liviano por motivo de lubricar las piezas móviles, por ejemplo, las ruedas.
- Estacione el vehículo en interiores o cúbralo con una lona para protegerlo de la humedad.
- Mantenga la motocicleta alejada de fuentes de calor, por ejemplo, estufas y calentadores. Las piezas de plástico se pueden derretir.
- Recargue la batería después de cada uso. La batería sólo puede manejarse por adulto. Recargue la batería al menos una vez al mes cuando el vehículo Raider no esté siendo utilizado.
- No lave el vehículo con una manguera. No lave el vehículo con agua y jabón. No conduzca el vehículo en tiempo de lluvia o nieve, ya que el agua dañará el motor, el sistema eléctrico y la batería.
- Limpie el vehículo con un paño suave y seco. Para restaurar el brillo de las piezas de plástico, use un abrillantador para muebles sin cera. No utilice cera de automóvil. No utilice limpiadores abrasivos.
- No conduzca la motocicleta sobre tierra suelta, arena o grava fina, de lo contrario, podría causar daños a las piezas móviles, los motores o el sistema eléctrico de la motocicleta.
- Cuando no esté en uso, toda la fuente eléctrica debe estar apagada. Apague el interruptor de encendido y desconecte la conexión de la batería.

K Fuse

La batería cuenta con un fusible térmico con un fusible de descanso que sedisparar automá ticamente y cortará toda la energía al vehículo si el motor, elsistema eléctrico o la batería están sobrecargados. El fusible se restablecerá y laenergía se restablecerádespués de que la unidad se apague durante 20 segundos yluego se vuelva a encender. Si el fusible térmico se dispara repetidamente duranteel uso normal, el vehículo puede necesitar reparación. Póngase en contacto con sudistribuidor por favor.

Para evitar perder energía, siga estas pautas:

- No sobrecargue el vehículo.
- No remolque nada detrás del vehículo.
- No conduzca por pendientes pronunciadas.
- No conduzca en objetos fijos, ya que las ruedas podrían girarse y el motor podría sobrecalentarse.
- No conduzca en climas muy calurosos, los componentes pueden sobrecalentarse.
- No permita que el agua u otros líquidos entren en contacto con la batería u otros componentes eléctricos.
- No altere el sistema eléctrico, lo que puede causar un cortocircuito, haciendo que el fusible se dispare.

Nuestros productos son adecuados para ASTM F963; GB6675; EN71 y Estándar EN62115.

Eliminación de la batería





- Su batería de plomo-ácido sellada debe ser reciclada o desechada demanera respetuosa con el medio ambiente.
- No coloque su batería de plomo-ácido al fuego, de lo contrario, la bateríapuede explotar o salir fugas.
- No deseche una batería de plomo-ácido junta con la basura domésticahabitual. De acuerdo con la ley, la incineración, vertido o mezcla de bateríasde plomo-ácido selladas con basura doméstica está prohibido

AIYAPLAY

IN240701643V02_FR_DE_ES_IT_PT_RO

370-372V90

IT

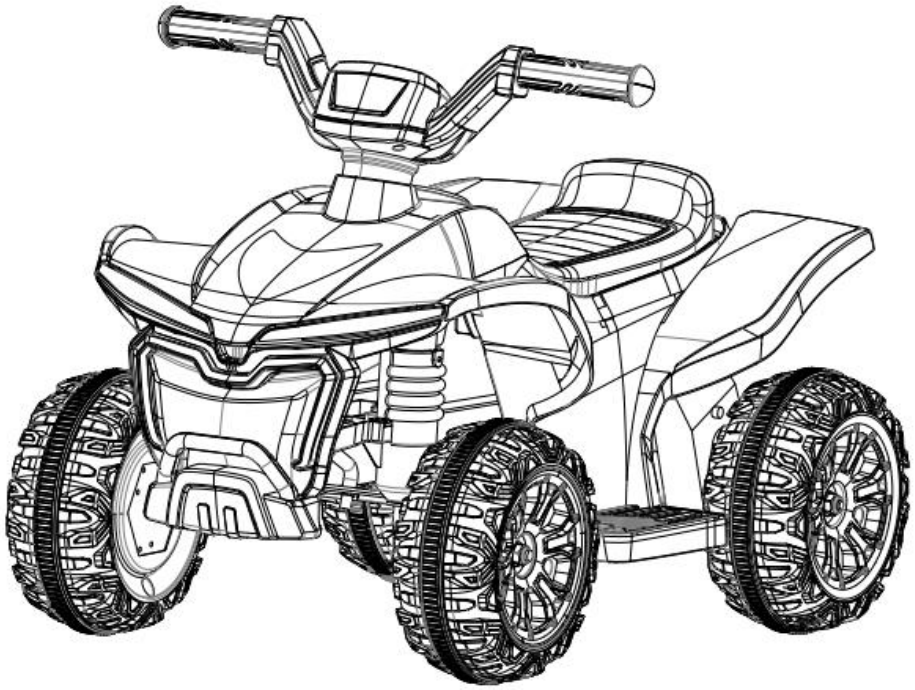

Auto elettrica per bambini

CE

AVVERTENZA:
Deve essere assemblato da un adulto.

***Adatto a bambini di età superiore ai 18 mesi.**
***Peso massimo dell'utente: 30 kg.**

Leggere e comprendere interamente il manuale prima dell'utilizzo!
Si prega di conservare questo manuale per future referenze, poiché contiene informazioni importanti. Prima del primo utilizzo, caricare la batteria per almeno 4-6 ore, ma non più di 10 ore.

MANUALE UTENTE

A A proposito del vostro nuovo veicolo

Congratulazioni per l'acquisto della tua nuova auto per bambini.
Questo giocattolo offrirà al vostro bambino chilometri di divertimento. Per garantire una guida sicura, vi preghiamo di leggere attentamente questo manuale e conservarlo per future consultazioni.
Seguite le raccomandazioni contenute in questo manuale, sono concepite per garantire la sicurezza e la funzionalità della vostra auto e del suo conducente.
Un giocattolo che deve essere assemblato da un adulto deve:
- Avere un imballaggio e istruzioni che indicano chiaramente che l'articolo deve essere assemblato da un adulto:
Avere istruzioni di montaggio che evidenzino tutti i collegamenti importanti per l'uso sicuro del giocattolo, ad esempio collegamenti che prevengano guasti che potrebbero rappresentare o causare pericoli;
Fornire istruzioni che contengano informazioni sui possibili pericoli dovuti a un montaggio difettoso, qualora ciò possa ragionevolmente comportare un rischio.

SPECIFICAZIONI:

Batterie	6V 4.5AH x1
Caricatore	6V 500mA
Antipasto	Dipende dalla tensione locale
Motor	6V 15W 380#

Età adeguata: 18+ mesi
Tempo di caricamento: 4 bis 6 Stunden
Portata massima: meno di 30 kg
Velocità: 2.5KM/H

⚠ INFORMAZIONI SULLE BATTERIE

● Le batterie non ricaricabili non devono essere ricaricate.
● Se vengono utilizzate batterie ricaricabili, devono essere caricate solo sotto la supervisione di un adulto.
● Rimuovere le batterie ricaricabili dal prodotto prima di ricaricarle.
● Non mescolare batterie vecchie e nuove. Non mescolare diversi tipi di batterie: alcaline, standard (carbone-zinco) o ricaricabili (nichel-cadmio).
● Inserire le batterie come indicato nel vano batteria, polo positivo con polo positivo, polo negativo con polo negativo.
● Rimuovere le batterie in caso di inutilizzo prolungato. Rimuovere sempre le batterie scaricate dal prodotto. Le batterie che perdono e si corrodono possono danneggiare il prodotto. Smaltire le batterie in modo sicuro.
● Non cortocircuitare mai i poli della batteria.

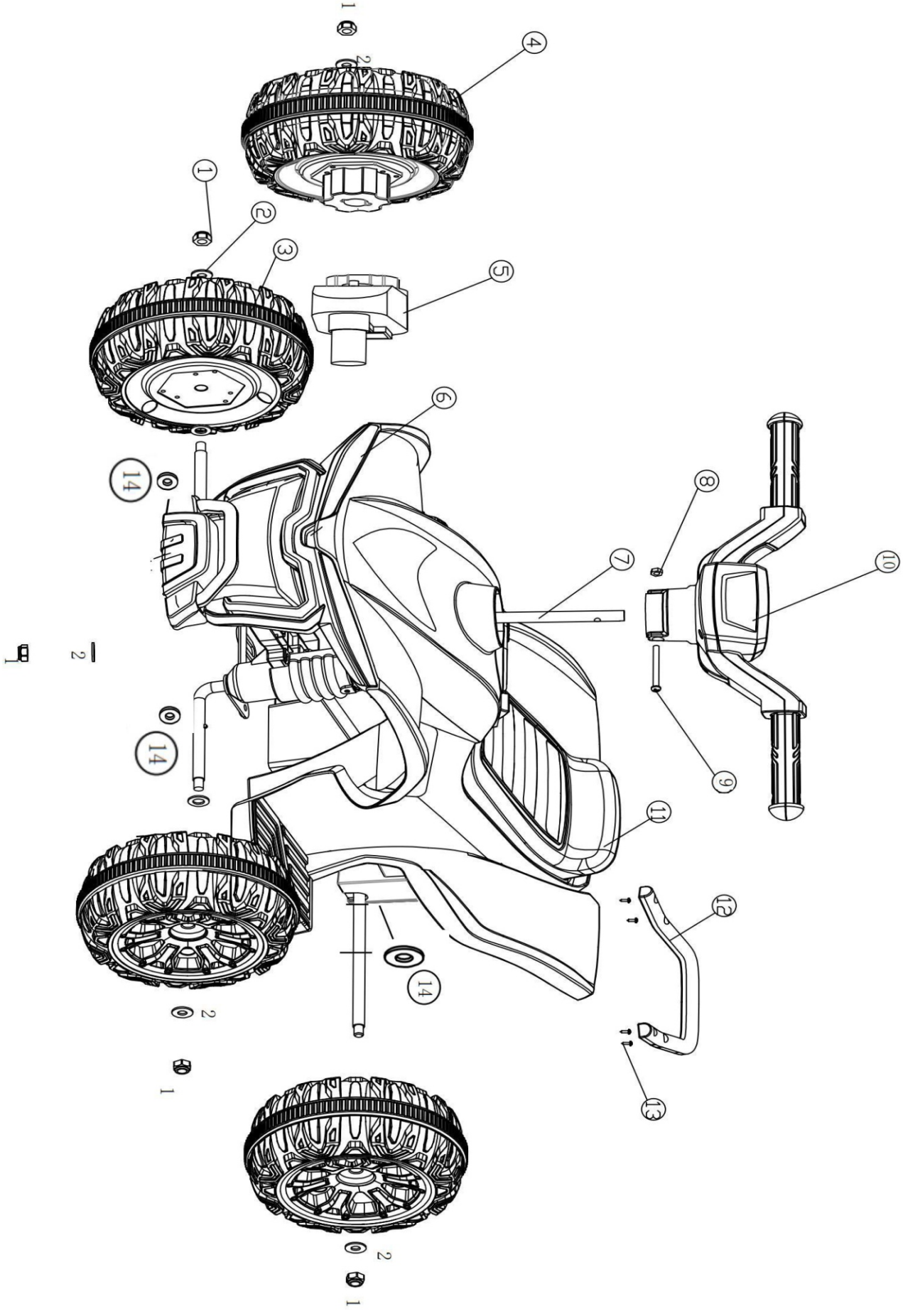
1
2
4
1
2
3
5
6
14
8
7
10
2
1
14
9
11
14
12
2
13
1
2
1

C

① 
M8 Dado xx5

② 
Ø8 Giunto x5

③ 
Rad x3

④ 
ruota motrice x1

⑤ 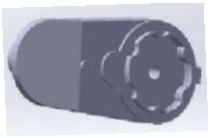
Motore x1

⑥ 
carrozzeria del veicolo x1

⑦ 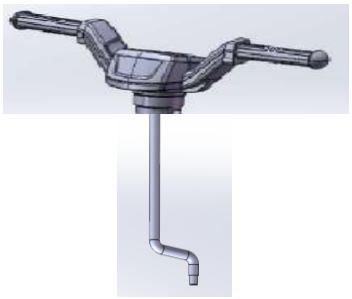
Manubrio x1

⑧ 
supporto per coda x1

⑨ 
Vite Ø4*12 x4+1

⑩ 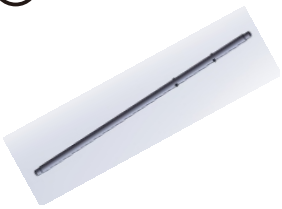
Albero posteriore x1

⑪ 
Ø10 davvero x4

⑫ 
x2

⑬ 

Strumenti di montaggio necessari:

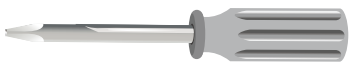
cacciavite
(non incluso)

Attenzione:

PREVENIRE FERITE E MORTI:

● ASSEMBLAGGIO ESCLUSIVO PER ADULTI.

● Prima dell'assemblaggio, rimuovere e disporre del materiale protettivo e delle buste di plastica.

● AVVERTENZA: Si raccomanda di indossare un dispositivo di protezione: casco di sicurezza, ginocchiere e gomitiere. Indossare semprescarpe e sedersi sul sedile durante l'uso del veicolo.

● Guidare esclusivamente su superfici piane. Mai usare su prato.

● Tenere le mani, i capelli e i vestiti alla larga dalle parti in movimento.

● Mai lasciare il bambino senza supervisione. È richiesta la supervisione diretta di un adulto. Tenere sempre il bambino in vista quando si trova nel veicolo.

● Per ridurre il rischio di lesioni, è obbligatoria la supervisione di un adulto. Mai usare su strade, vicino a veicoli a motore, su o vicino a pendii ripidi o scalini, piscine o altri corpi d'acqua; indossare sempre scarpe e non permettere più di un passeggero.

● Mai usare in condizioni insicure come neve, pioggia, terra sciolta, fango, sabbia o ghiaia, altrimenti potrebbero verificarsi incidenti inaspettati come capovolgimenti e danneggiamenti al sistema elettrico o alla batteria.

● AVVERTENZA: Non usare nel traffico.

● Questo giocattolo deve essere usato con cautela, poiché è necessaria abilità per evitare cadute o collisioni che possano causare lesioni all'utente o a terzi.

● AVVERTENZA: Questo giocattolo non ha freni.

● Il giocattolo elettrico deve essere ispezionato regolarmente per verificare la presenza di danni al cavo di alimentazione, alla spina, alla carcassa o ad altre parti; in caso di danni, non usarlo fino a quando i danni non sono stati riparati.

● Usare esclusivamente le batterie e il caricabatterie specificati dal produttore.

ATTENZIONE: PERICOLO DI INCENDIO. Non collegare in cortocircuito. Sostituire solo con fusibile da 7A.

Regole per una guida sicura

Tieni i bambini in aree di guida sicure.

● Utilizza il giocattolo solo su superfici piane. Ad esempio: in casa, in giardino o nel parco giochi.

● Non utilizzare mai questo veicolo al buio. Un bambino potrebbe incontrare ostacoli imprevisti e avere un incidente. Utilizza il veicolo solo durante il giorno o in un luogo ben illuminato.

● È vietato modificare il circuito o aggiungere ulteriori componenti elettrici.

● Controlla regolarmente i cavi e i collegamenti del veicolo.

● Non permettere che un bambino tocchi le ruote o si avvicini ad esse mentre il veicolo è in movimento.

● Questo veicolo è dotato di cinture di sicurezza regolabili. Si prega di istruire i bambini a indossare la cintura di sicurezza prima dell'uso per garantire la sicurezza.

Montaggio delle ruote

1. Montaggio della ruota anteriore

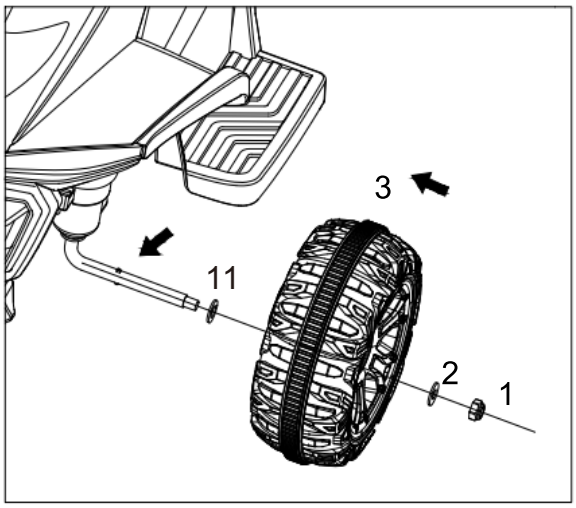

Per prima cosa, posizionate la rondella sull'asse dello sterzo, poi montate la ruota anteriore sull'asse dello sterzo contro la rondella fino a quando non raggiunge la fine dell'asse. Infine, posizionate la rondella sull'asse dello sterzo e fissatela con i dadi M8.

2. Montaggio della ruota posteriore

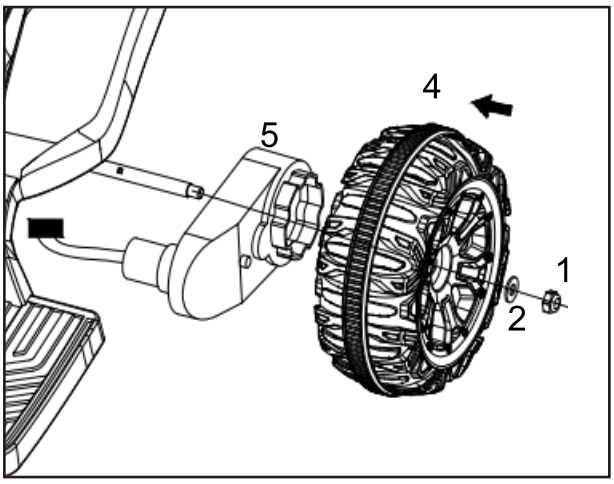

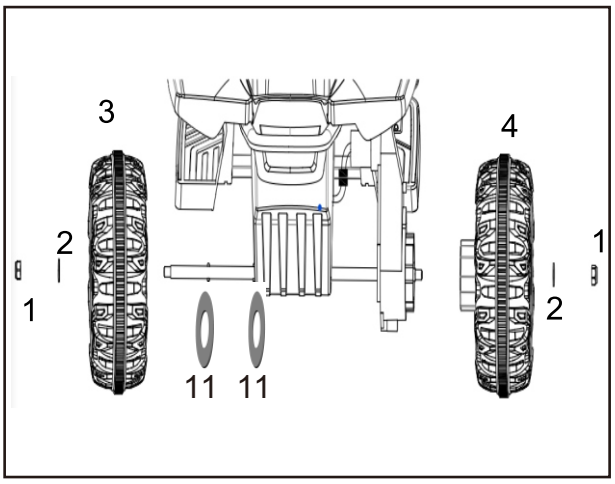

(Retro)

Per prima cosa, rimuovi il motore (a destra) dalla scatola all'interno del sedile dell'auto e poi installalo nella direzione corretta.
Guidare l'asse posteriore attraverso il motore. Inserire le ruote posteriori nel motore dopo aver guidato l'asse posteriore nella direzione del supporto a forma di prugna, quindi utilizzare le rondelle per coprire l'asse posteriore e serrare i dadi M8.

3. Installazione del manubrio

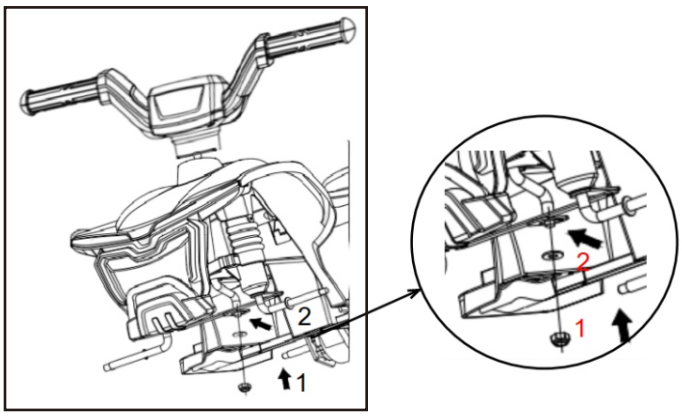

Inserire il manubrio nel foro dell'asta del corpo e farlo passare attraverso la piastra di collegamento, quindi inserire la rondella e serrare con dado M8;

4. Montaggio del telaio posteriore

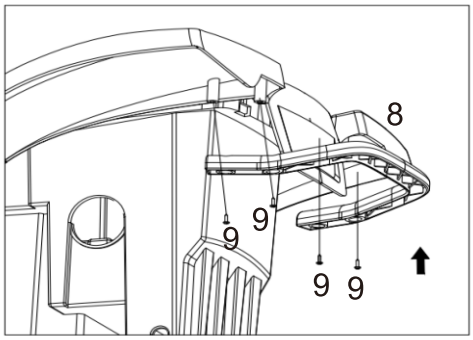

Allineare i fori del telaio posteriore e inserirli nella vite posteriore dell'alloggiamento, quindi utilizzare viti autofilettanti Ø4*12 per il bloccaggio e il fissaggio.

5. Collegare il motore e l'alimentazione

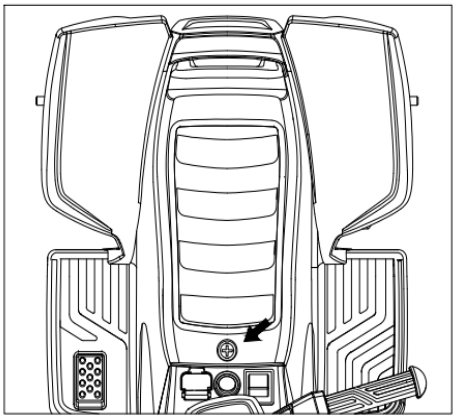

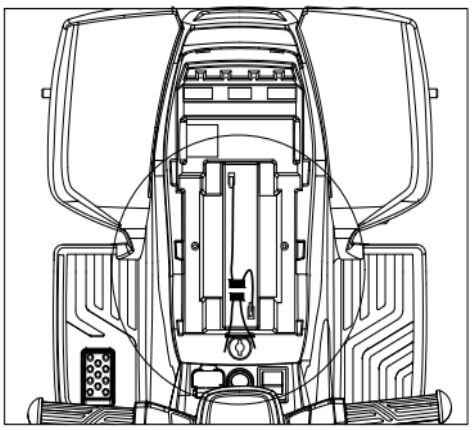

Innanzitutto, rimuovete le viti del sedile con un cacciavite a croce, poi inserite i due connettori nel vano batteria per collegarli. Infine, inserite il sedile nell'alloggiamento e fissatelo con le viti.

⚠ATTENZIONE

SOLO UN ADULTO PUÒ RICARICARE LA BATTERIA E RICARICARLA NUOVAMENTE!

⚠ATTENZIONE

Questo prodotto con protezione di carica: durante la ricarica tutte le funzioni vengono disattivate! Solo un adulto può caricare e ricaricare la batteria!

● L'interruttore NETZSCHALTER deve essere impostato su OFF durante la ricarica.
● Prima del primo utilizzo, la batteria dovrebbe essere caricata per 4-6 ore.
Non caricare la batteria per più di 10 ore per evitare il surriscaldamento del caricabatterie.
● Se il veicolo inizia a muoversi lentamente, ricaricare la batteria.
● Dopo ogni utilizzo o almeno una volta al mese, il tempo di ricarica minimo dovrebbe essere da 8 a 12 ore, ma non superare mai le 20 ore.
● Utilizzare esclusivamente la batteria ricaricabile e il caricabatterie forniti con il veicolo.
NON sostituire MAI la batteria o il caricabatterie con un'altra marca.
L'utilizzo di una batteria diversa o di un caricabatterie diverso può causare un incendio o un 'esplosione.
● Non utilizzare la batteria o il caricabatterie per altri prodotti.

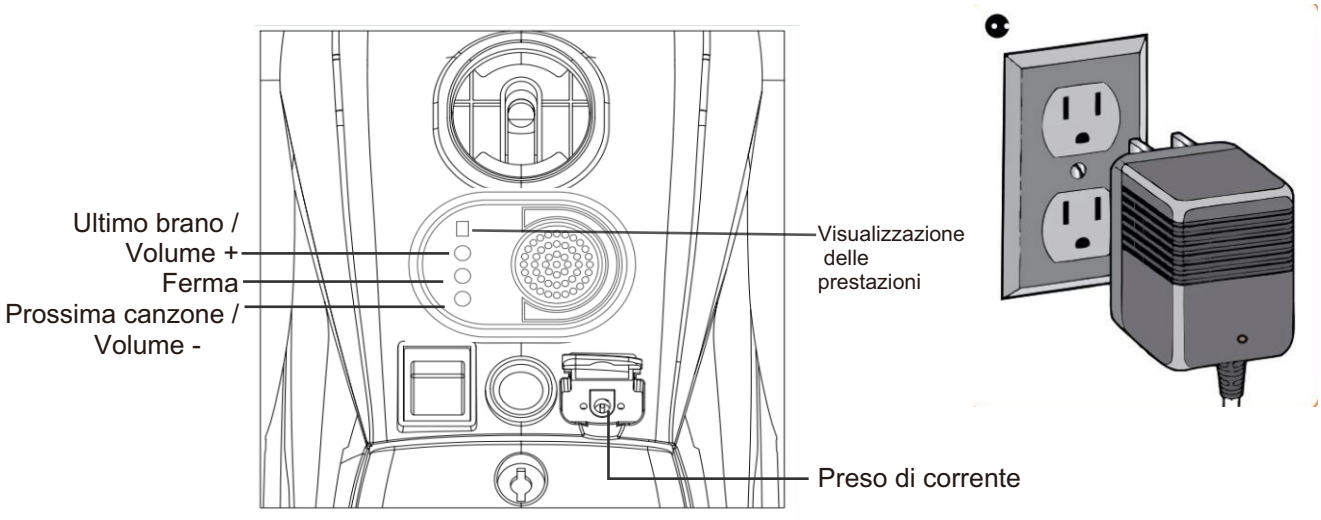

1. Inserire il caricabatterie nella presa di corrente.
2. Inserire l'alimentatore nella presa di corrente. La batteria inizierà a caricarsi.

AVVERTENZE SULLA RICARICA DELLE BATTERIE

Avvertenze generali sulla sicurezza

- ⚠ "Leggere tutte le istruzioni prima dell'uso di questo apparecchio"
- ⚠ "Questo apparecchio può essere usato da bambini di età pari o superiore a 8 anni e da persone con capacità fisiche, sensoriali o mentali ridotte o prive di esperienza e conoscenze, a condizione che abbiano ricevuto supervisione o istruzioni sull'uso sicuro dell'apparecchio e capiscano i rischi coinvolti"
- ⚠ "I bambini non devono giocare con l'apparecchio"
- ⚠ "La pulizia e la manutenzione da parte dell'utente non devono essere effettuate da bambini senza supervisione"

Avvertenze sulla sicurezza elettrica

- ⚠ "Se il cavo di alimentazione è danneggiato, deve essere sostituito dal produttore, dal suo agente di servizio o da persone con qualifiche simili per evitare rischi”
- ⚠ "Non usare all'aperto"
- ⚠ "Non immergere in acqua o in altri liquidi”
- ⚠ "Scollegare dall'alimentazione quando non in uso"

Avvertenze specifiche per il caricabatterie

- ⚠ "Usare esclusivamente con batterie specificate dal produttore”
- ⚠ "Assicurarsi della polarità corretta quando si connettono le batterie”
- ⚠ "Non caricare batterie danneggiate o che perdono liquidi”
- ⚠ "Rimuovere le batterie se l'apparecchio non viene usato per periodi prolungati"
- ⚠ "Non creare cortocircuito ai terminali di uscita”

Guida alla risoluzione dei problemi

Problema	Possibile causa	Soluzione
Il veicolo non si muove	Batteria scarica	Ricaricare la batteria
	Fusibile termico bruciato	Impostare nuovamente il fusibile, vedere la sezione “fusibile”
	Connettori o cavi della batteria allentati	*Controllare che i connettori siano saldamente collegati tra di loro. Se i cavi sono allentati attorno al motore, si prega di contattare il vostro distributore.*
	Batteria obsoleta	*Sostituire la batteria, si prega di contattare il vostro distributore.*
	Sistema elettrico danneggiato	***Si prega di contattare il vostro distributore.***
	Motore danneggiato	***Si prega di contattare il vostro distributore.***
Il veicolo non funziona a lungo.	Batteria sotto ricarica.	Controllare che i connettori siano saldamente collegati tra di loro durante la ricarica.
	Batteria obsoleta.	*Sostituire la batteria, si prega di contattare il vostro distributore.*
Il veicolo sobbalza durante la marcia.	Batteria scarica.	*Rechargez la pile, veuillez contacter votre distributeur.*
	Batteria obsoleta.	*Remplacez la pile, veuillez contacter votre distributeur s'il vous plaît.*
	Veicolo sovraccarico.	Réduisez le poids sur le véhicule. Le poids maximum de l'utilisateur est de 30 kg.
	Veicolo utilizzato in condizioni non ideali.	Evitare dei usare il veicolo in queste condizioni, vedere la sezione “Sicurezza”.
Il veicolo necessita di essere spinto per andare in avanti.	Contatti allentati tra cavi e connettori.	*Controllare che i connettori siano saldamente collegati tra di loro. Se i cavi sono allentati attorno al motore, si prega di contattare il vostro distributore*
	“Punto morto” nel motore.	*Un punto morto significa che la corrente non è fornita correttamente al terminal e il veicolo necessita di essere riparato, si prega di contattare il vostro distributore*
Difficoltà nel passare dalla marcia in avanti alla retromarcia e vicevers	State cercando di passare dall’una all’altra quando il veicolo e’ in moto.	Fermare completamente il veicolo e poi cambiare senso di marcia, vedere la sezione “Usare il vostro veicolo”
Forte rumore proveniente dal motore o dal riduttore.	Il motore o gli ingranaggi sono danneggiati	***Si prega di contattare il vostro distributore.***
La batteria non si ricarica.	Connettore o adattatore della batteria non ben collegati.	Controllare che i cavi e il connetterai sia saldamento collegati tra loro
	Caricatore non inserito.	Controllare che il caricatore sia inserito nella presa corrente a muro.
	Caricatore non funziona.	***Si prega di contattare il vostro distributore.***
Il caricatore è caldo durante la ricarica.	Questo e’ normale e non e’ causa di preoccupazione.	

Leggere fino in fondo questo manuale e la guida risoluzione problemi prima di chiamare. Se necessitate comunque di un aiuto, contattare il vostro distributore.

- È responsabilità dei genitori quella di controllare le parti del giocattolo prima dell'uso. Controllare regolarmente per potenziali incidenti, come danni esistenti alla batteria, caricatore, cavi, spine, viti e altre parti, in qual caso il giocattolo non va utilizzato fino a che non si sono risolti tali malfunzionamenti.
- Verificare che le parti in plastica del veicolo non siano crepate o rotte.
- Utilizzare occasionalmente un olio delicato per lubrificare le parti in movimento come le ruote.
- Parcheggiare il veicolo all'interno o coprirlo con teli per proteggerlo dalle intemperie e dall'umidità.
- Tenere il veicolo lontano da fonti di calore, come stufe e termosifoni. Le parti in plastica potrebbero fondersi.
- Ricaricare la batteria dopo ogni uso. Solo un adulto puo' maneggiare la batteria. Ricaricarla almeno una volta al mese se viene usata poco frequentemente.
- Non lavare il veicolo con una canna ad acqua. Non lavare con acqua e sapone. Non guidare sotto la pioggia o la neve. L'acqua danneggerà il motore, il sistema elettrico e la batteria.
- Pulire il veicolo con un panno morbido e asciutto. Per ripristinare la lucentezza delle parti in plastica, usare un lucidante per mobili non a base di cera. Non usare cera per automobili. Non usare pulitori abrasivi
- Non guidare il veicolo su sporco, sabbia o ghiaia fine che potrebbero danneggiare le parti in movimento, il motore o l'impianto elettrico.
- Quando non in uso, tutte le fonti elettriche vanno spente. Spegnere con il pulsante apposito e disconnettere la batteria.

K Fusibile

La batteria contiene un fusibile termico con un interruttore che interrompera' automaticamente la corrente dal veicolo se il motore, il sistema elettrico o la batteria sono sovraccaricati. Il fusibile ripristinera' l'alimentazione dopo che l'unita' e' rimasta spenta per 20 secondi e poi accesa nuovamente. Se il fusibile salta in continuazione durante il normale utilizzo, il veicolo potrebbe dover essere riparato. Contattare il vostro distributore.

Per evitare la perdita di potenza, seguite queste line guida:

- Non sovraccaricare il veicolo.
- Non agganciare nulla al veicolo.
- Non guidare su salite molto inclinate.
- Non guidare contro oggetti fissati a terra, questo potrebbe causare uno slittamento della ruota e il surriscaldamento del motore.
- Non guidare in alte temperature, i componenti potrebbero surriscaldarsi.
- Assicurarsi che non ci sia contatto tra liquidi e i componenti elettrici o la batteria.
- Non modificare il sistema elettrico. Cio' potrebbe causare un cortocircuito, e fondere il fusibile.

Smaltimento della batteria





●Una batteria al piombo-acido sigillata deve essere riciclata o smaltita in modo rispettoso dell'ambiente.
●Non smaltire la batteria al piombo nel fuoco. Essa potrebbe esplodere o perdere liquido tossico.
●Non smaltire una batteria al piombo con i normali rifiuti domestici.
L'incenerimento, lo smaltimento in discarica o la miscelazione di batterie sigillate al piombo-acido con i rifiuti domestici sono vietati dalla legge.

I nostri prodotti sono conformi a ASTM F963; GB6675; Norma EN71 e EN62115.

AIYAPLAY

IN240701643V02_FR_DE_ES_IT_PT_RO

370-372V90

PT

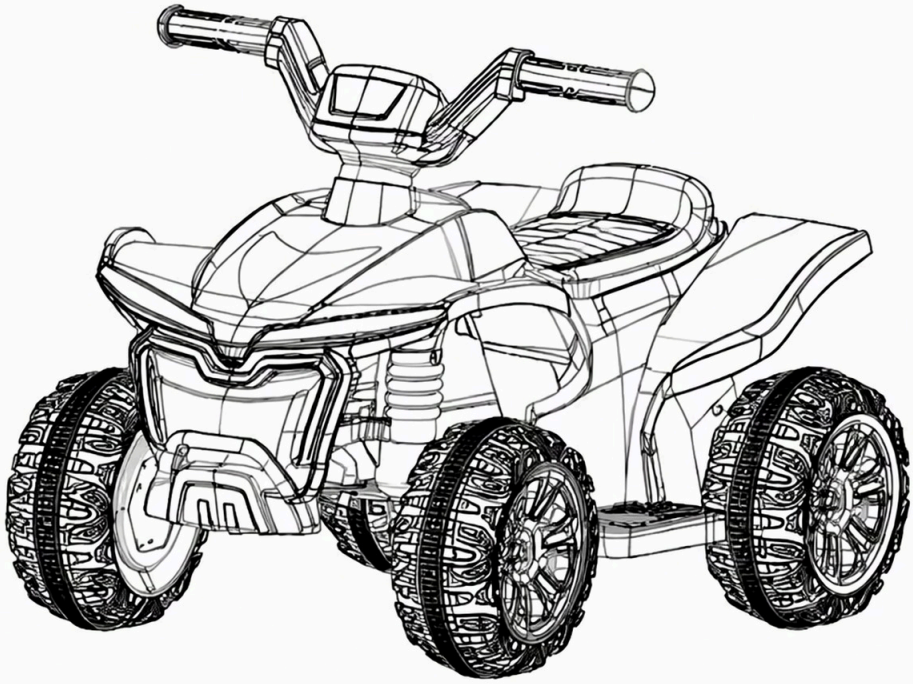

Veículo de passeio

CE

AVISO
Deve ser montado por um adulto.

- **Adequado para 18 meses+.**
- **Peso máximo do utilizador: 30 kg.**

Leia e compreenda integralmente este manual antes de utilizar!
Guarde este manual pare referência futura, pois contêm informações importantes.
Antes da primeira utilização, carregue a bateria durante, pelo menos, 4-6 horas, mas não mais do que 10 horas.

MANUAL DO UTILIZADOR

A Sobre os seus novos veículos

Com a compra do seu novo veículo elétrico.

Este carro elétrico proporcionará ao seu filho muitas milhas de diversão a andar.
Para ajudar a garantir a sua segurança e a do seu condutor, pedimos que leia este manual atentamente e que o guarde para futura referência.
Siga as recomendações constantes neste manual, pois foram concebidas para melhorar a segurança e a utilização do seu carro elétrico e do seu condutor.

Brinquedos destinados a serem montados por um adulto:
- Devem ter embalagem e instruções que indiquem de forma bem visível que o artigo deve ser montado por um adulto;
- Ter instruções de montagem que destaquem todas as ligações que sejam importantes para a utilização segura do brinquedo, por exemplo, ligações que evitem falhas que possam causar perigos;
- Ter instruções que incluam informação sobre os potenciais perigos resultantes de uma montagem incorreta, se esta puder, de forma razoável, originar um perigo.

Especificações

Bateria	6V 4.5AH x1
Carregador	6V 500mA
Entrada	Depende da tensão local
Motor	6V 15W 380#

Idade adequada: 18+ meses
Tempo de carga: 4-6 horas
Capacidade de carga: inferior a 30kg
Velocidade: 2.5KM/H

⚠ INFORMAÇÕES SOBRE A BATERIA

- As pilhas não recarregáveis não devem ser recarregadas. A bateria não é substituível.
- Se forem utilizadas pilhas recarregáveis removíveis, estas só devem ser carregadas sob a supervisão de um adulto.
- Remova as pilhas recarregáveis do produto antes de as carregar.
- Não misture pilhas novas e usadas. Não misture diferentes tipos de pilhas: alcalinas, standard (zinco-carbono) ou recarregáveis (níquel-cádmio).
- Insira as pilhas conforme indicado no compartimento da bateria, ânodo com ânodo e cátodo com cátodo.
- Remova as pilhas durante longos períodos de não utilização. Remova sempre as pilhas gastas do produto. A fuga de pilhas e a corrosão podem danificar este produto. Elimine as pilhas de forma segura.
- Nunca provoque curto-circuito nos terminais da bateria.

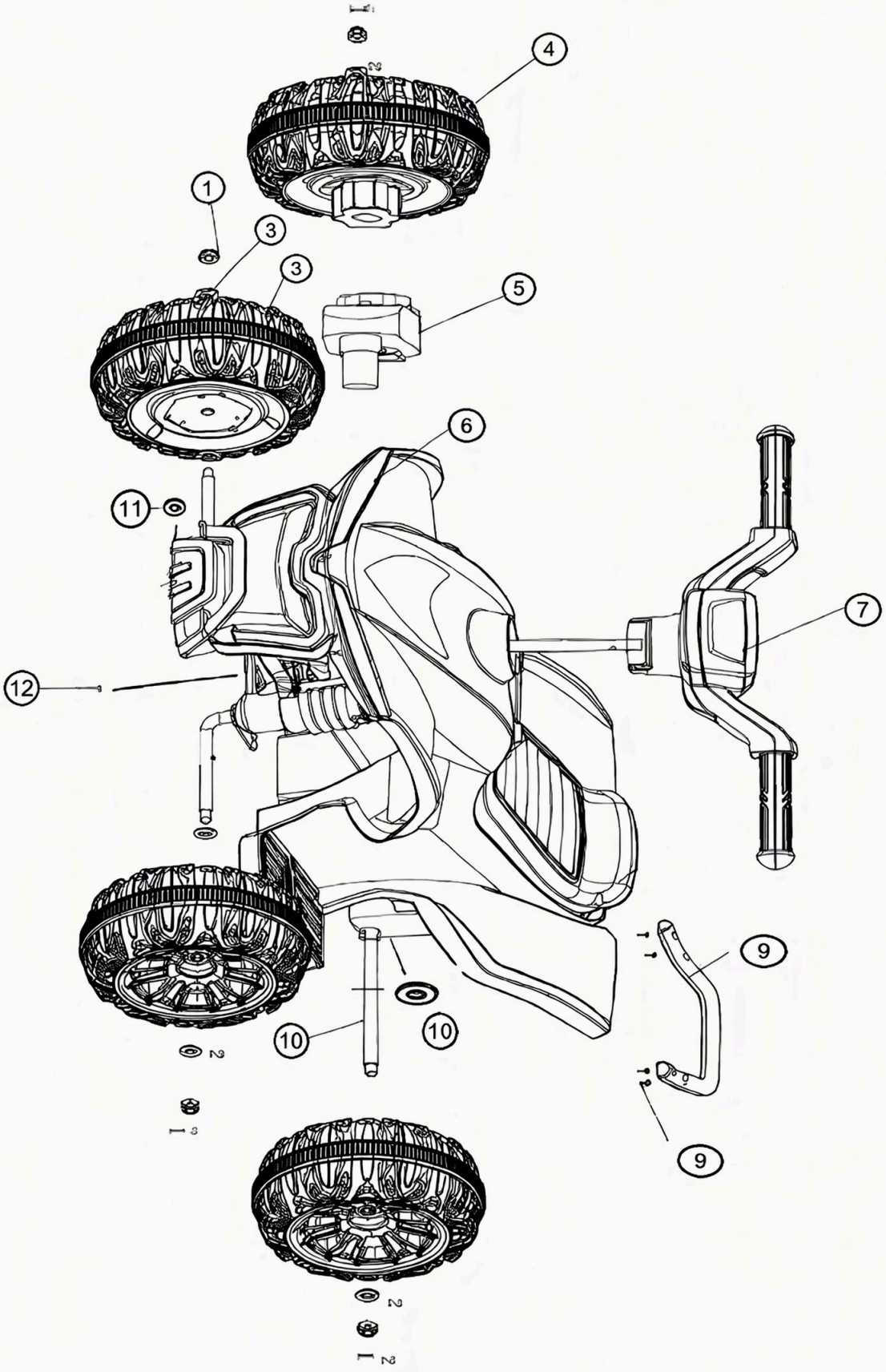
1
2
3
3
4
5
6
7
9
9
10
10
11
12

C Lista de peças

① 
Porca M8 x5

② 
Vedante Ø8 x5

③ 
Roda x3

④ 
Roda motriz x1

⑤ 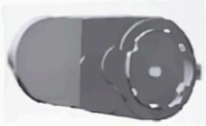
Motor x1

⑥ 
Corpo do veículo x1

⑦ 
Guiador x1

⑧ 
Suporte traseiro x1

⑨ 
Parafuso Ø4*12 x4+1

⑩ 
Eixo traseiro x1

⑪ 
Vedante Ø10 x4

⑫ 
x2

⑬ 

Ferramentas de montagem necessárias:



Chave de fendas
(não incluída)

⚠ AVISO:

PREVENIR LESÕES E MORTES:

- **APENAS PARA MONTAGEM POR ADULTOS.**
- Remova sempre o material de protecção e os sacos de plástico e elimine antes da montagem.
- **AVISO:** O equipamento de proteção deve ser usado. O equipamento de proteção deve estar em boas condições, como capacete de segurança:, proteções de joelhos e proteções de cotovelos. Use sempre calçado e sente-se no assento quando conduzir o veículo.
- Conduza apenas em superfícies planas. Nunca utilize na relva.
- Mantenha as mãos, o cabelo e a roupa afastados das partes móveis.
- Nunca deixe a criança sem vigilância. Ê necessária a supervisão direta de um adulto. Mantenha sempre a criança á vista quando a criança estiver no veículo.
- Para reduzir o risco de lesões, é necessária a supervisão de um adulto. Nunca utilize em estradas, perto de veículos motorizados, em ou perto de inclinações acentuadas ou degraus, piscinas ou outros corpos de água, use sempre calçado e nunca permita mais do que 1 utilizador.
- Nunca utilize em condições inseguras como neve, chuva, terra solta, lama, areia ou gravilha, pois isso pode resultar num acidente inesperado, como capotamento, e pode danificar o sistema elétrico ou a bateria.
- **AVISO:** Não deve ser utilizado no trãnsito.
- Este brinquedo deve ser usado com cautela, pois são necessárias competéncias para evitar quedas ou colisões que causem lesões no utilizador ou em terceiros.
- **AVISO:** Este brinquedo não tem travão.
- O brinquedo elétrico deve ser regularmente examinado quanto a danos no cabo de alimentação, ficha, caixa ou outras partes, e, em caso de danos, não deve ser utilizado até que o dano tenha sido reparado.
- Use apenas a(s) bateria(s) e o carregador especificados pelo fabricante.

AVISO: RISCO DE INCÊNDIO. Não fazer curto-circuito. Substitua apenas com 7A.

Regras para uma condução segura

Mantenha as crianças em áreas seguras para condução

- Nunca utilize em estradas, perto de veículos motorizados, em relvados, em ou perto de inclinações acentuadas ou degraus, piscinas ou outros corpos de água;
- Utilize o brinquedo apenas em superficies planas, tais somo dentro de casa, jardim ou parque infantil.
- Nunca utilize no escuro. A criança pode encontrar obstáculos inesperados e sofrer um acidente. Utilize o véículo apenas durante o dia ou numa área bem iluminada.
- Ê proibido alterar o circuito ou adicionar outras partes elétricas.
- Inspecione os fios e as ligações do veículo periodicamente.
- Não permita que nenhuma criança toque nas rodas ou se aproxime delas quando o carro estiver em movimento.
- Este veículo tem cintos de segurança ajustáveis. Instrua as crianças sobre como apertar o cinto de segurança antes da utilização, garantindo a segurança.

Montagem das rodas

1. Instalação da roda dianteira

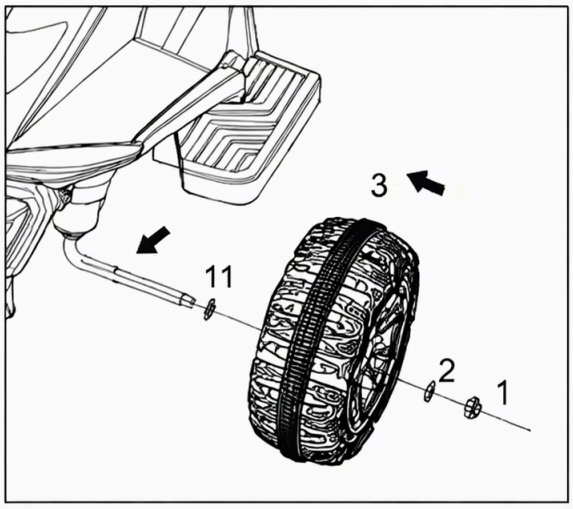

Primeiro, insira a anilha no veio da direção e, de seguida, insira a roda dianteira no veio da direção contra a anilha até ao limite do veio da direção, e por fim, insira a anilha no veio da direção e aperte-a com porcas M8.

2. Montagem das rodas traseiras

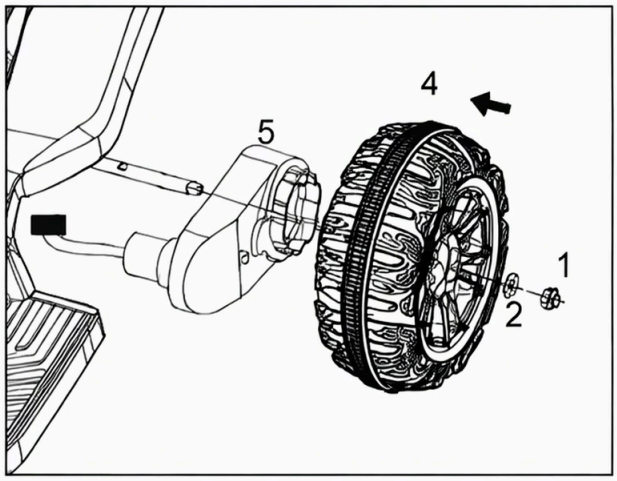

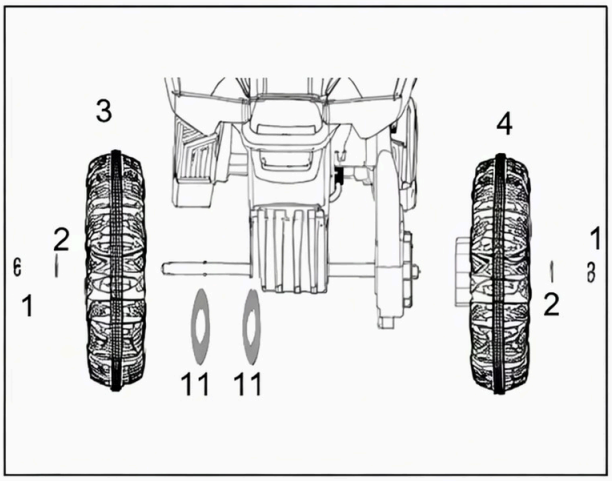

(Vista traseira)

Primeiro, o motor (à direita) é retirado da caixa dentro do banco do carro, depois é montado na direção correspondente e o eixo traseiro é passaden pelo motor.
Coloque as rodas traseiras no motor depois de passar o eixo traseiro na direção da ameixa e, em seguida, utilize as anilhas para cobrir o eixo traseiro com porcas M8 e fixe-as.

3. Instalação do guiador

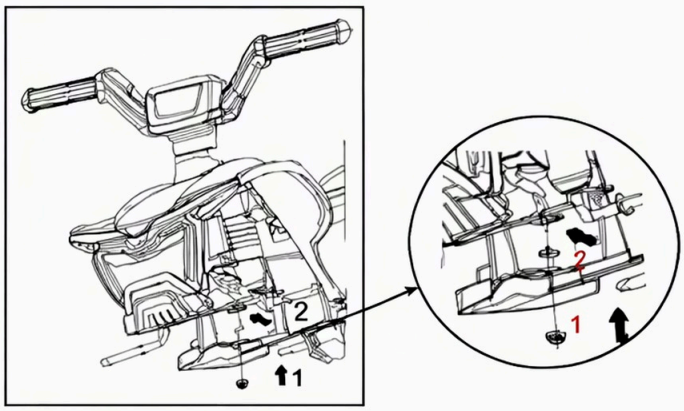

Insira o guiador no orifício do eixo do corpo e passe através da placa de ligação, e por fim insira a anilha e aperte com a porca M8;

4. Montagem da estrutura traseira

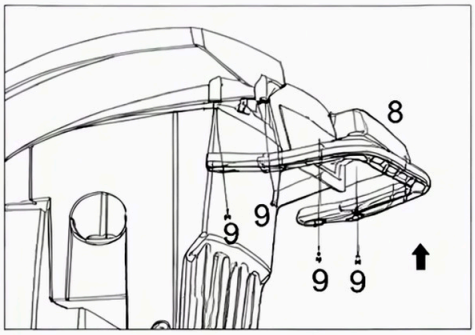

Alinhe os furos da estrutura traseira e coloque-os no perno roscado traseiro do corpo, depois utilize parafusos auto-roscantes Ø4*12 para bloquear e fixar.

5. Ligar o motor e a alimentação

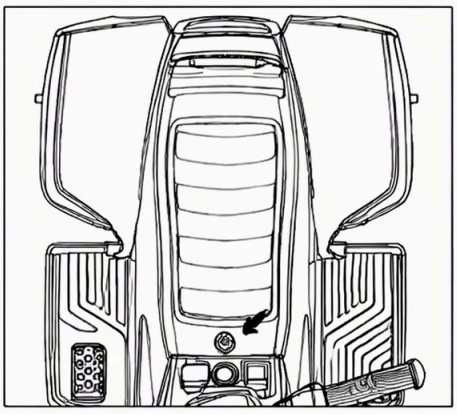

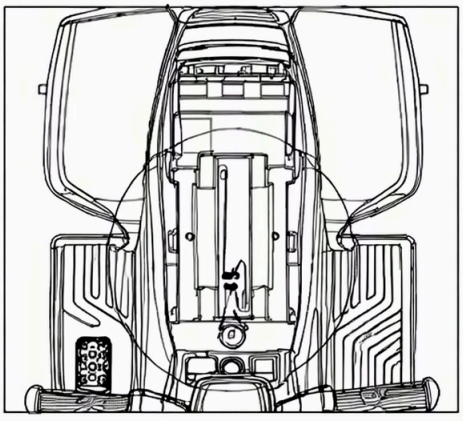

Remova primeiro os parafusos do assento com uma chave de parafusos de cruz, depois insira as duas fichas dos cabos no compartimento da bateria para as encaixar, e por fim coloque o assento no corpo e fixe-o com os parafusos.

G Carregamento

⚠ AVISO

APENAS UM ADULTO PODE CARREGAR E RECARREGAR A BATERIA!

⚠ AVISO

Este produto com proteção de carregamento: durante o carregamento, todas as funções serão desativadas!

Apenas um adulto pode carregar e recarregar a bateria!

- **O INTERRUPTOR DE ALIMENTAÇÃO** deve estar na posição DESLIGADO durante o carregamento.
- Antes da primeira utilização, deve carregar a bateria durante 4 a 6 horas. Não recarregue a bateria durante mais de 10 horas para evitar o sobreaquecimento do carregador.
- Quando o veículo começar a andar lentamente, recarregue a bateria.
- Após cada utilização ou, pelo menos, uma vez por mês, o tempo mínimo de recarga deve ser de 8 a 12 horas, não excedendo 20 horas.
- Utilize apenas a bateria recarregável e o carregador fornecidos com o seu veículo.
- NUNCA substitua a bateria ou o carregador por outra marca. A utilização de outra bateria ou carregador pode provocar incêndio ou explosão.
- Não utilize a bateria ou o carregador para qualquer outro produto.

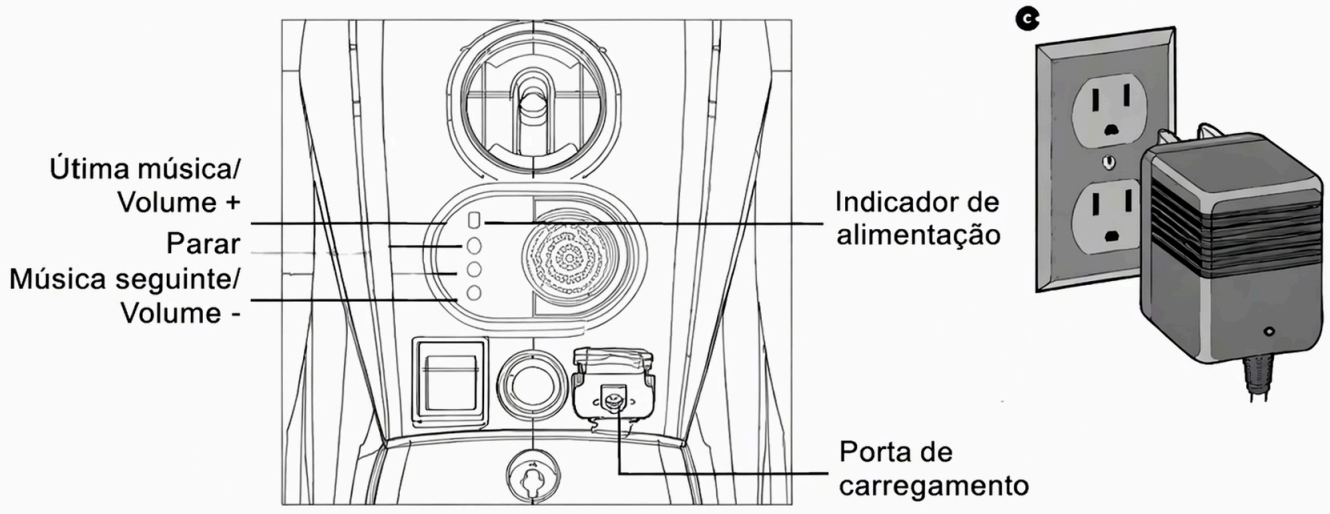

1. Ligue a porta de carregamento à tomada.
2. Ligue a ficha do carregador à tomada de parede. A bateria começará a carregar.

ADVERTÊNCIAS DE SEGURANÇA SOBRE O CARREGAMENTO DA BATERIA

Advertências gerais de segurança

- ⚠ “Leia todas as instruções antes de utilizar este aparelho”
- ⚠ “Este aparelho pode ser utilizado por crianças com idade igual ou superior a 8 anos e por pessoas com capacidades fisicas, sensoriais ou mentais reduzidas ou com falta de experiência e conhecimentos, se lhes tiverem sido dadas supervisão ou instruções relativas à utilização do aparelho de forma segura e se compreenderem os perigos envolvides”
- ⚠ “As crianças não devem brincar com o aparelho”
- ⚠ “A limpeza e a manutenção pelo utilizador não devem ser efetuadas por crianças sem supervisão”

Advertências de segurança elétrica

- ⚠ “Se o cabo de alimentação estiver danificado, deve ser substiituído pelo fabricante, pelo seu agente de assistência ou por pessoas igualmente qualificadas, de modo a evitar um perigo”
- ⚠ “Não utilizar no exterior”
- ⚠ “Não mergulhar em água ou noutros liquidos”
- ⚠ “Desligar da alimentação quando não estiver a ser utilizado”

Advertências específicas do carregador

- ⚠ “Utilizar apenas com baterias especificadas pelo fabricante”
- ⚠ “Assegurar a polaridade correta ao ligar as baterias”
- ⚠ “Não carregar baterias danificadas ou com fugas”
- ⚠ “Remover as baterias se o aparelho não for utilizado durante períodos prolongados”
- ⚠ “Não provocar curto-circuito nos terminais de saída”

G Guia de Resolução de Problemas

Problema	Causa possível	Solução
O veículo não arranca	Bateria com pouca carga	Recarregue a bateria.
	O fusível térmico disparou	Reponha o fusível, consulte <Fusível>
	Os conectores ou fios da bateria estão soltos	Verifique se os conectores da bateria estão bem ligados entre si. Se houver fios soltos à volta do motor, ***contacte o seu distribuidor, por favor.***
	Bateria descarregada	Substitua a bateria, ***contacte o seu distribuidor, por favor.***
	Sistema elétrico danificado	***Contacte o seu distribuidor, por favor.***
	Motor danificado	***Contacte o seu distribuidor, por favor.***
O veículo não funciona durante muito tempo	A bateria está pouco carregada	Verifique se os conectores da bateria estão bem ligados entre si, durante o carregamento
	A bateria é antiga	Substitua a bateria, ***contacte o seu distribuidor, por favor.***
O veículo funciona com dificuldade	Bateria com pouca carga	Recarregue a bateria, ***contacte o seu distribuidor, por favor.***
	A bateria é antiga	Substitua a bateria, ***contacte o seu distribuidor, por favor.***
	Veículo sobrecarregado	Reduza o peso no veículo.
	O veículo está a ser utilizado em condições adversas	Evite utilzar o veículo em condições adversas, consulte <Sugestões de segurançaa>.
O veículo precisa de impulso para avançar	Mau contacto dos fios ou conectores	Verifique se os conectores da bateria estão bem ligados entre si. Se houver fios soltos à volta do motor, ***contacte o seu distribuidor, por favor.***
	"Ponto morto" no motor	Um ponto morto significa que a potência elétrica não está a ser fornecida à ligação dos terminais e o veículo precisa de reparação. *Contacte o seu distribuidor, por favor.*
Dificuldade em mudar da marcha para a frente para a marcha-atrãs ou vice-versa	Tentativa de mudança enquanto o veículo está em movimento	Pare completamente o veículo e mude, consulte <Utilização do seu novo veículo>
Ruídos altos de moagem ou cliques provenientes do motor ou da caixa de velocidades	Motor ou engranagens danificados	***Contacte o seu distribuidor, por favor.***
A bateria não carrega	O conector da bateria ou o conector do adaptador estão soltos	Verifique se os conectores da bateria estão bem ligados entre si.
	O carregador não está ligado	Verifique se o carregador da bateria está ligado a uma tomada elétrica com funcionamento.
	O carregador não funciona	***Contacte o seu distribuidor, por favor.***
O carregador aquece durante o carregamento	Isto é normal e não é motivo de preccupação	

Leia completamente este manual e a tabela do guia de resolução de problemas antes de ligar. Se ainda precisar de ajuda para resolver o problema, ***contacte o seu distribuidor, por favor.***

- É da responsabilidade dos pais verificar as principais partes do brinquedo antes da utilização. É necessário inspeccionar regularmente quanto a potenciais perigos, como a carga da bateria, o cabo ou fio, a ficha, os parafusos que fixam a estrutura e outras partes e que,, no caso de tais danos, o brinquedo não deve ser utilizado até que o dano tenha sido devidamente removido.
- Certifique-se de que as partes de plástico do veículo não estão rachadas ou partidas.
- Ocasionalmente, utilize um óleo leve para lubrificar as partes móveis, como as rodas.
- Estacione o veículo dentro de casa ou cubra-o com uma lona para o proteger da humidade.
- Mantenha o veículo afastado de fontes de calor, como fogõeo e aquecedores, pois as peças de plástico podem derreter.
- Recarregue a bateria após cada utilização. Apenas um adulto pode manusear a bateria. Recarregue a bateria pelo menos uma vez por mês, mesmo que o veículo Raider não esteja a ser utilizado.
- Não lave o veículo com uma mangueira. Não lave o veículo com sabão e água. Não conduza o veículo em tempo de chuva ou neve. A água danificará o motor, o sistema eléctrico e a bateria.
- Limpe o veículo com um pano macio e seco. Para restaurar o brilho das partes da plástico, utilize um produto de polimento para móveis sem cera. Não utilize cera para automóveis. Não utilize produtos de limpeza abrasivos.
- Não conduza o veículo em terra solta, areia ou gravilha fina, pois podem danificar as partes móveis, os motores ou o sistema éléctrico.
- Quando não estiver a utilizar, todas as fontes de alimentação eléctrica devem estar desligadas. Desligue o interruptor de alimentação e desconecte a ligação da bateria.

Fusível

A bateria está equipada com um fusível térmico com fusível de reposição que dispara automaticamente e corta toda a alimentação do veículo se o motor, o sistema elétrico ou a bateria estiverem sobrecarregados. O fusível repõe-se e a alimentação é restaurada depois de a unidade ser desligada durante 20 segundos e, em seguida, ligada novamente. Se o fusível térmico disparar repetidamente durante uma utilização normal, o veículo pode precisar de reparação. ***Contacte o seu distribuidor, por favor.***

Para evitar a perda de alimentação, siga estas diretrizes:

- Não sobrecarregue o veículo.
- Não reboque nada atrás do veículo.
- Não circule por inclinações demasiado íngremes.
- Não circule contra objetos fixos, o que pode fazer com que as rodas girem, provocando o sobreaquecimento do motor.
- Não circule com temperaturas ambiente muito elevadas, os componentes podem sobreaquecer.
- Não permita que a água ou outros líquidos entrem em contacto com a bateria ou outros componentes elétricos.
- Não adulterar o sistema elétrico. Isso pode provocar um curto-circuito, levando o fusível a disparar.

Eliminação da Bateria





- A sua bateria de chumbo-ácido selada deve ser reciclada ou eliminada de uma forma ambientalmente correta.
- Não deite a sua bateria de chumbo-ácido ao fogo. A bateria pode explodir ou ter fugas.
- Não deite fora uma bateria de chumbo-ácido no lixo doméstico comum. É proibida por lei a incineração, o depósito em aterro ou a mistura de baterias de chumbo-ácido seladas com o lixo doméstico.

AIYAPLAY

IN240701643V02_FR_DE_ES_IT_PT_RO

370-372V90

RO

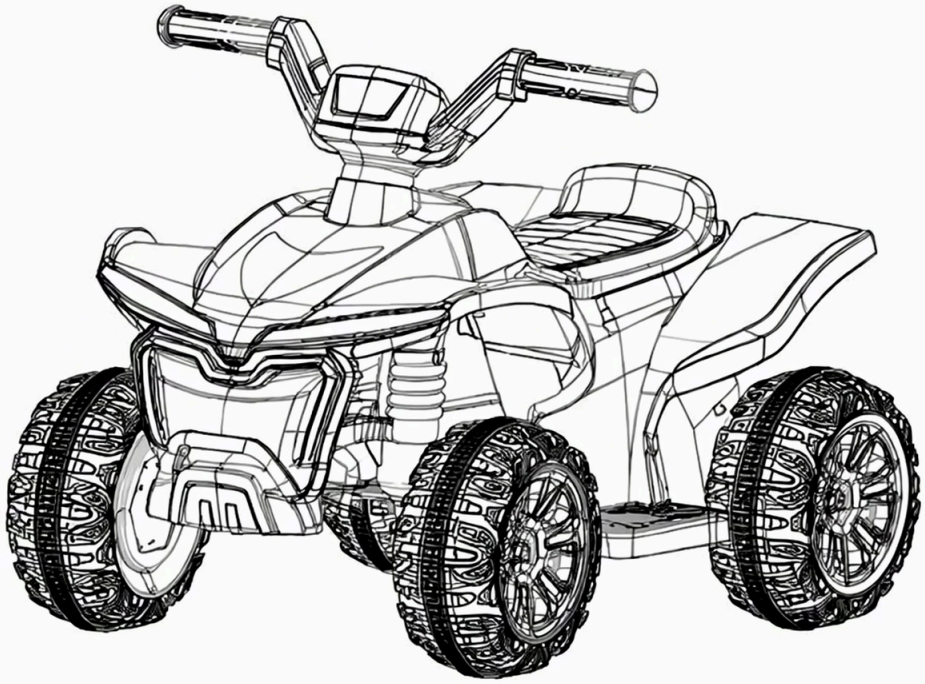

Vehicul pentru plimbare

CE

AVERTISMENT
Trebuie asamblat de un adult.

- **Potrivit pentru 18 luni+.**
- **Greutatea maximă a utilizatorului: 30 kg.**

Citiţi şi înţelegeţi în întregul manual înainte de utilizare!
Vă rugăm să păstraţi acest manual pentru consultare ulterioară, deoarece conţine informaţii importante.
Înainte de prima utilizare, încărcaţi bateria timp de cel puţin 4–6 ore, dar nu mai mult de 10 ore.

MANUALUL PROPRIETARULUI

A Despre noile dumneavoastră vehicule

La achiziţionarea noului dumneavoastră Ride-on.
Această maşinuţă Ride-on îi va oferi copilului dumneavoastră mulţi kilometri de plimbare plăcută. Pentru a contribui la asigurarea unei plimbări sigure pentru dumneavoastră şi pentru copilul dumneavoastră, vă rugăm să citiţi cu atenţie acest manual şi să îl păstraţi pentru consultare ulterioară.
Respectaţi recomandările din acest manual, acestea fiind concepute pentru a îmbunătăţi siguranţa şi utilizarea maşinuţei Ride-on şi a utilizatorului său.

Jucării destinate să fie asamblate de un adult:
- Au ambalaj şi instrucţioni care indică în mod vizibil că articolul trebuie asamblat de un adult:
- Au instrucţiuni de asamblare care evidenţiază orice conexiuni importante pentru utilizarea în siguranţă a jucăriei, de exemplu conexiuni care previn defecţiuni ce pot provoca pericole;
- Au instrucţiuni care includ informaţii despre pericolele potenţiale rezultate din asamblare incorectă, dacă aceasta ar putea în mod rezonabil să conducă la crearea unui pericol.

Specificaţii

Baterie	6V 4.5AH x1
Încărcător	6V 500mA
Intrare	În funcţie de tensiunea locală
Motor	6V 15W 380#

Vărsta potrivită: 18+ luni
Timp de încărcare: 4-6 ore
Capacitate de încărcare: sub 30kg
Viteză: 2.5KM/H

⚠ INFORMAŢII DESPRE BATERIE

- Bateriile nereîncărcabile nu trebuie reîncărcate. Bateria nu poate fi înlocuită.
- Dacă se utilizează baterii reîncărcabile detaşabile, acestea trebuie încărcate doar sub supravegherea unui adult.
- Scoateţi bateriile reîncărcabile din produs înainte de încărcare.
- Nu amestecaţi bateriile vechi cu cele noi. Nu amestecaţi tipuri diferite de baterii: alcaline, standard (carbon-zinc) sau reîncărcabile (nichel-cadmiui).
- Introduceţi bateriile respectând polaritatea indicată în compartimentul bateriei, de la anod la anod, catod la catod.
- Scoateţi bateriile în perioade lungi de neutilizare. Scoateţi întotdeauna bateriile consumate din produs. Scırgerile de baterie şi coroziunea pot deteriora acest produs. Eliminaţi baterille în siguranţă.
- Nu provocaţi niciodată scurtcircuitarea bornelor bateriei.

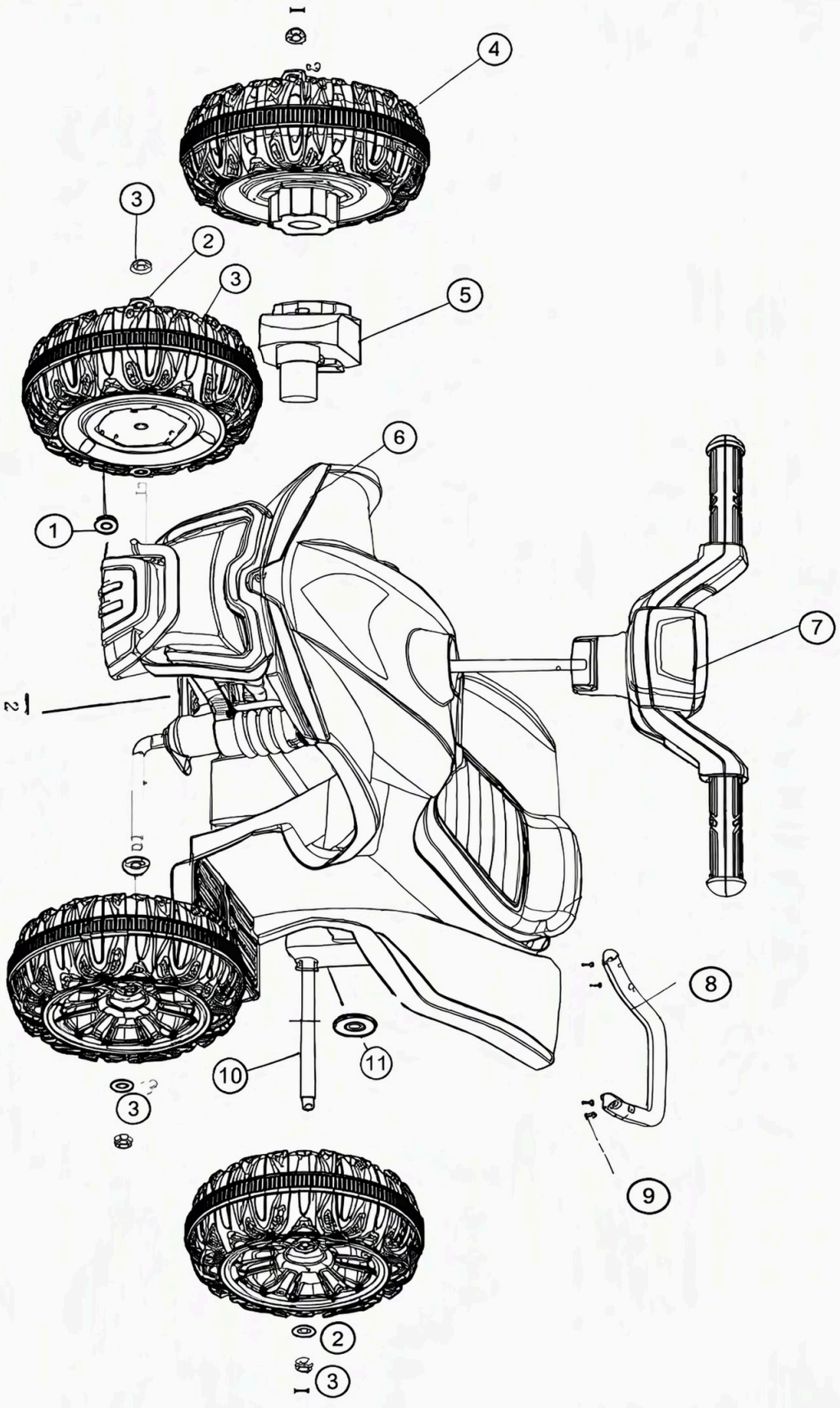
4
3
2
3
5
6
1
7
8
10
11
3
9
2
3

C Lista pieselor

① 
Piuliţă M8 x5

② 
Garnitură Ø8 x5

③ 
Roată x3

④ 
Roată motoare x1

⑤ 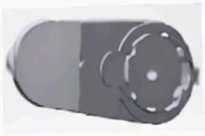
Motor x1

⑥ 
Caroseria vehiculului x1

⑦ 
Ghidon x1

⑧ 
Suport spate x1

⑨ 
Şurub Ø4*12 x4+1

⑩ 
Arbore posterior x1

⑪ 
Garnitură Ø10 x4

⑫ 
x2

⑬ 
x1

Unelte necesare pentru asamblare:



Şurubelniţă
(nu este inclusă)

AVERTISMENT:

PENTRU A PREVENI VĂTĂMĂRILE ŞI DECESELE:

- **ASAMBLARE DESTINATĂ EXCLUSIV ADULŢILOR.**
- Îndepărtaţi întotdeauna materialul de protecţie şi pungile din polietilenă şi aruncaţi-le înainte de asamblare.
- **AVERTISMENT:** Trebuie purtate echipamente de protecţie. Echipamentul de protecţie trebuie să fie purtat, cum ar fi casca de proteçţie, genunchierele, cotierele. Purtaţi întotdeauna încălţăminte şi staţi în scaun atunci când utilizaţi vehiculul.
- Conduceţi doar pe teren plat. Nu utilizaţi niciodată pe gazon.
- Ţineţi mâinile, părul şi hainele departe de piesele în mişcare.
- Nu lăsaţi niciodată copilul nesupravehegat. Este necesară supravegherea directă a unui adult. Ţineţi întotdeauna copilul în câmpul vizual atunci când copilul se află în vehicul.
- Pentru a reduce riscul de rănire, este necesară supravegherea adultului. Nu utilizaţi niciodată pe drumuri publice, în apropierea vehiculelor cu motor, pe sau lângă pante abrupte sau trepte, piscine sau alte corpuri de apă, purtaţi întotdeauna încălţăminte şi nu permiteţi mai mult de 1 călăreţ,
- Nu utilizaţi niciodată în condiţii nesigure, cum ar fi zăpadă, ploaie, pământ afânat, noroi, nisip sau pietriş, deoarece pot rezulta accidente neaşteptate, cum ar fi răsturnarea, şi pot deteriora sistemul electric sau bateria.
- **AVERTISMENT:** Nu trebuie utilizat în trafic.
- Această jucărie trebuie utilizată cu precauţie, deoarece sunt necesare abilităţi pentru a evita căderile sau coliziunile care ar putea provoca răni utilizatorului sau terţilor.
- **AVERTISMENT:** Această jucărie nu are frână.
- Jucăria electrică trebuie verificată periodic pentru a depista deteriorări ale cablului de alimentare, ale prizei, ale carcasei sau ale altor piese, iar în cazul în care se constată deteriorări, nu trebuie utilizată până când deteriorarea nu a fost reparată.
- Utilizaţi numai bateria(ile) şi încărcătorul specificat de producător.

AVERTISMENT: RISC DE INCENDIU. Nu ocoliţi. Înlocuiţi numai cu 7A.

Reguli pentru o utilizare în siguranţă

Ţineţi copiiii în zone sigure pentru utilizare

- Nu utilizaţi niciodată pe drumuri publice, în apropierea vehiculelor cu motor, pe gazon, pe sau lângă pante abrupte sau trepte, piscine sau alte corpuri de apă;
- Utilizaţi jucăria numai pe suprafeţe plane, cum ar fi în interiorul casei, grădină sau loc de joacă.
- Nu utilizaţi în întuneric. Un copil ar putea întâlni obstacole neaşteptate şi poate avea un accident. Operaţi vehiculul numai în timpul zilei sau într-o zonă bine luminată.
- Este interzis să modificaţi circuitul sau să adăugaţi alte piese electrice.
- Verificaţi periodic firele şi conexiunile vehiculoui.
- Nu lăsaţi niciun copil să atingă sau să se apropie de roţi atunci când maşina este în mişcare.
- Acest vehicul are centuri de siguranţă reglabile. vă rugăm să instruiţi copili cum să fixeze centura de siguranţă înainte de utilizare, pentru a garanta siguranţa.

Asamblarea roţilor

1. Instalarea roţii din faţă

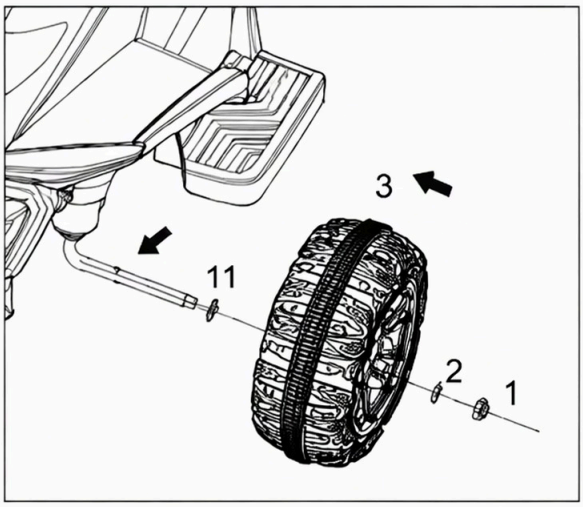

Mai întâi introduceţi garnitura pe axul de direcţie, apoi introduceţi roata din faţă pe axul de direcţie până la limită, cu garnitura pe axul de direcţie, iar în final introduceţi garnitura pe axul de direcţie şi strângeţi-o cu piuliţe M8.

2. Montarea roţilor din spate

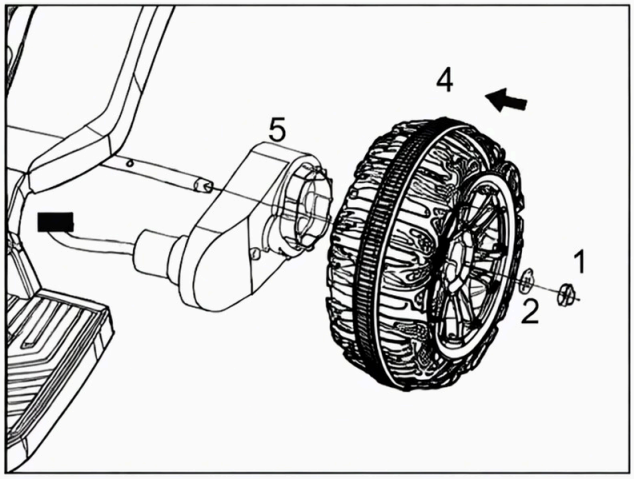

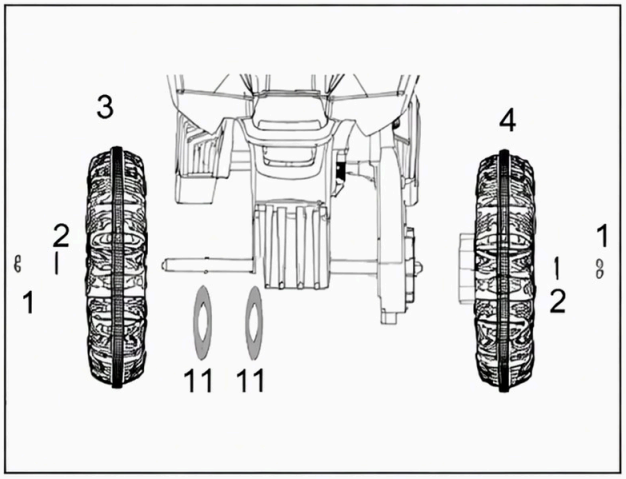

(Vedere din spate)

Mai întâi se scoate motorul (din partea dreaptă) din cutia din interiorul scaunului maşinii, apoi se montează în direcţia corespunzătoare, iar axul din spate este trecut prin motor. Introduceţi roţile din spate în motor după ce aţi trecut axul din spate în direcţia prună, apoi folosiţi garniturile pentru a acoperi axul din spate cu piuliţe M8 pentru a le strânge şi fixa.

3. Instalarea ghidonului

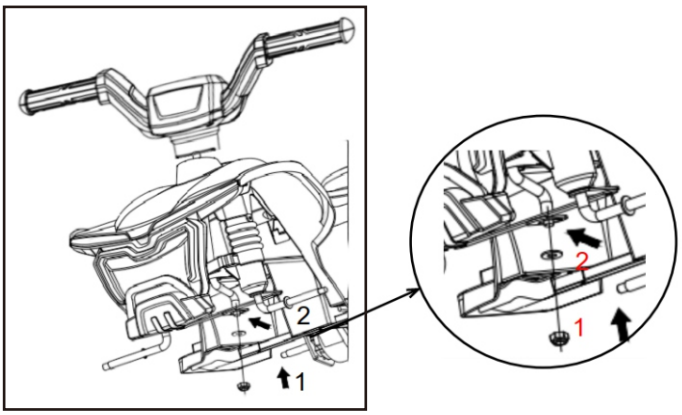

Introduceţi ghidonul în orificiul axului caroseriei şi treceţi-l prin placa de conectare, iar la final introduceţi garnitura şi strângeţi-o cu piuliţa M8;

4. Montarea părţii din spate

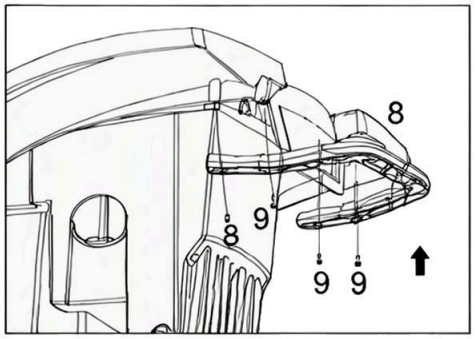

Aliniaţi orificiile cadrului din spate şi fixaţi-le în şurubul de prindere din spate al caroseriei, apoi utilizaţi şuruburi filetante autofiletante Ø4*12 pentru a bloca şi fixa.

5. Conectarea motorului şi a alimentării

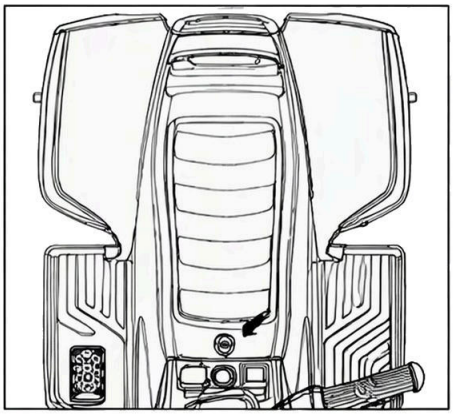

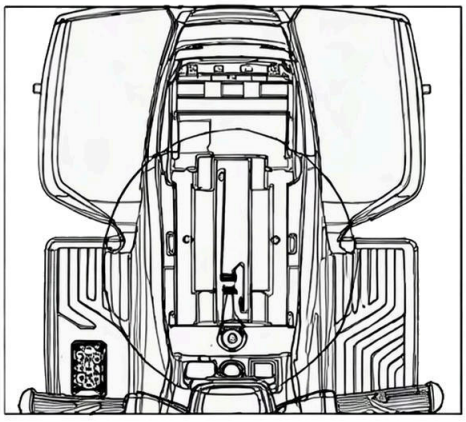

Mai întâi demontaţi şuruburile de pe scaun cu o şurubelniţă Philips, apoi introduceţi cele două conectori ai cablurilor în compartimentul bateriei astfel încât să se potrivească, iar la final aşezaţi scaunul pe caroserie şi fixaţi-l cu şuruburi.

G Încărcare

⚠ AVERTISMENT

DOAR UN ADULT POATE ÎNCĂRCA ŞI REÎNCĂRCA BATERIA!

⚠ AVERTISMENT

Acest produs are protecţie la încărcare: la încărcare, toate funcţiile wor fi întrerupte!
Doar un adult poate încărca şi reîncărca bateria!

- Întrerupătorul ALIMENTARE trebuie să fie în poziţia OPRIT la încărcare.
- Înainte de prima utilizare, trebuie să încărcaţi bateria timp de 4-6 ore. Nu reîncărcaţi bateria mai mult de 10 ore pentru a evita supraîncălzirea încărcătorului.
- Când vehiculul începe să funcţioneze lent, reîncărcaţi bateria.
- După fiecare utilizare sau o dată pe lună, timpul minim de reîncărcare este de 8 până la 12 ore, cel mult 20 de ore.
- Utilizaţi numai bateria reîncărcabilă şi încărcătorul furnizate împreună cu vehiculul.
- **NU** înlocuiţi **NICIODATĂ** bateria sau încărcătorul cu altă marcă. Utilizarea altei baterii sau a altui încărcător poate cauza incendiu sau explozie.
- Nu utilizaţi bateria sau încărcătorul pentru niciun alt produs.

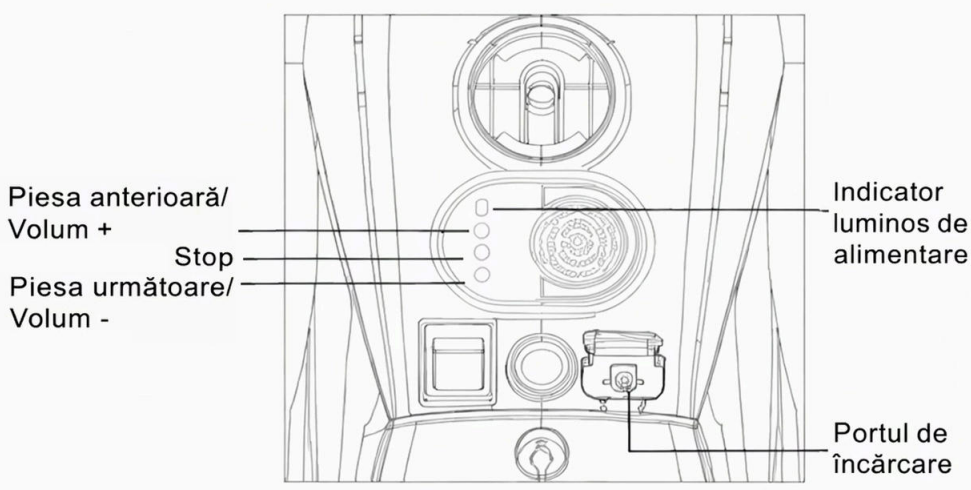

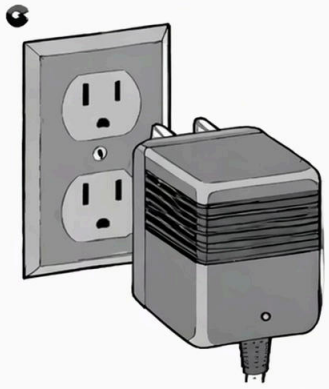

1. Introduceţi portul de încărcace în priză.
2. Introduceţi ştecherul încărcătorului în priza de perete. Bateria va începe să se încarce.

AVERTISMENTE PRIVIND ÎNCĂRCAREA BATERIEI

Avertismente generale de siguranţă

- ⚠ "Citiţi toate instrucţiunile înainte de a utiliza acest aparat"
- ⚠ "Acest aparat poate fi utilizat de copii cu vărsta de la 8 ani şi peste şi de persoane cu capacităţi fizice, senzoriale sau mentale reduse sau cu lipsă de experienţă şi cunoştinţe, dacă acestea au fost supravegheate sau instruite cu privire la utilizarea aparatului într-un mod sigur şi înţeleg pericolele implicate"
- ⚠ "Copiii nu trebue să se joace cu aparatul"
- ⚠ "Curăţarea şi întreţinerea de către utilizator nu trebuie efectuate de copii fără supraveghere"

Avertismente de siguranţă electrică

- ⚠ "Dacă cablul de alimentare este deteriorat, acesta trebuie înlocuit de producător, de agentul său de service sau de persoane similare calificate pentru a evita discuriile"
- ⚠ "Nu utilizaţi în exterior"
- ⚠ "Nu scufundaţi în apă sau alte lichide"
- ⚠ "Deconectaţi de la sursa de alimentare când nu este utilizat"

Avertismente specifice înărcătorului

- ⚠ "Utilizaţi numai cu bateriile specificate de producător"
- ⚠ "Asiguraţi polaritatea corectă la conectarea bateriilor"
- ⚠ "Nu încărcaţi baterii deteriorate sau care prezintă scurgeri"
- ⚠ "Scoateţi bateriile dacă aparatul nu va fi utilizat pentru perioade îndelungate"
- ⚠ "Nu scurtcircuitaţi bornele de ieşire"

Ghid de depanare

Problemă	Cauză posibilă	Soluţie
Vehiculul nu porneşte	Bateria are un nivel scăzut de încărcare	Încărcaţi bateria.
	Siguranţa termică a declanşat	Resetaţi siguranţa, consultaţi <Siguranţa>
	Conectorul bateriei sau cablurile sunt slăbite	Verificaţi dacă conectorii bateriei sunt bine conectaţi între ei. Dacă există joc la motor, ***contactaţi distribuitorul dumneavoastră.***
	Bateria este descărcată	Înlocuiţi bateria, ***contactaţi distribuitorul dumneavoastră.***
	Sistemul electric este deteriorat	***Contactaţi distribuitorul dumneavoastră.***
	Motorul este deteriorat	***Contactaţi distribuitorul dumneavoastră.***
Vehiculul nu funcţionează foarte mult timp	Bateria este subîncărcată	Verificaţi dacă conectorii bateriei sunt bine conectaţi între ei când încărcaţi
	Bateria este veche	Înlocuiţi bateria, ***contactaţi distribuitorul dumneavoastră.***
Vehiculul funcţionează lenes	Bateria are un nivel sczaut de încărcare	Încărcaţi bateria, ***contactaţi distribuitorul dumneavoastră.***
	Bateria este veche	Înlocuiţi bateria, ***contactaţi distribuitorul dumneavoastră.***
	Vehiculul este supraîncărcat	Reduceţi greutatea pe vehicul.
	Vehiculul este utilizat în condiţii dificile	Evitaţi utilizarea vehiculuui în condiţi dificile, ***consultaţi*** <Siguranţă>.
Vehiculul are nevoie de împingere pentru a merge înainte	Contact slab al cablurilor sau al conectorilor	Verificaţi dacă conectorii bateriei sunt bine conectaţi între ei. Dacă există joc la motor, ***contactaţi distribuitorul dumneavoastră.***
	„Punct mort” la motor	Un punct mort înseamnă că puterea electrică nu este livrată la conexiunea terminală şi vehiculul trebuie reparat. ***Contactaţi distribuitorul dumneavoastră.***
Dificultate la schimbarea din mers înainte în mers înapoi sau viceversa	Încercarea de a schimba treptele în timp ce vehiculul este în mişcare	Opriţi complet vehiculul şi schimbaţi treapta, consultaţi <Noul *dumneavoastră* vehicul>.
Zgomote puternice de frecare sau de clichete care vin de la motor sau de la cutia de viteze	Motorul sau angrenajele sunt deteriorate	*Contactaţi distribuitorul dumneavoastră.*
Bateria nu se încarcă	Conectorul bateriei sau conectorul adaptorului este slăbit	Verificaţi dacă conectorii bateriei sunt bine conectaţi între ei.
	Încărcătorul nu este conectat la priză	Verificaţi dacă încărcătorul bateriei este conectat la o priză funcţională.
	Încărcătorul nu funcţionează	*Contactaţi distribuitorul dumneavoastră.*
Încărcătorul se încălzeşte în timpul încărcării	Este normal şi nu reprezintă un motiv de îngrijorare	

Citiţi complet acest manual şi tabelul de depanare înainte de a apela. Dacă încă aveţi nevoie de ajutor pentru rezolvarea problemei, ***contactaţi distribuitorul dumneavoastră.***

- Este responsabilitatea părinţilor să verifice părţile principale ale jucăriei înainte de utilizare. Trebuie examinate regulat pentru posibile pericole, cum ar fi încărcarea bateriei, cablul sau cordonul, ştecherul, şuruburile care fixează carcasa părţilor şi faptul că, în cazul unei asemenea deteriorări, jucăria nu trebuie utilizată până când această deteriorare nu a fost îndepărtată corespunzător.
- Asiguraţi-vă că piesele din plastic ale vehiculului nu sunt crăpate sau rupte.
- Ocazional, utilizaţi un ulei uşor pentru a lubrifia părţile în mişcare, cum ar fi roţile.
- Parcaţi vehiculul în interior sau acoperiţi-l cu o prelată pentru a-l proteja de vremea umedă.
- Ţineţi vehiculul departe de surse de căldură, cum ar fi sobe şi încălzitoare. Piesele din plastic se pot topi.
- Reîncărcaţi bateria după fiecare utilizare. Doar un adult poate manipula bateria. Reîncărcaţi bateria cel puţin o dată pe lună, atunci când vehiculul Raider nu este utilizat.
- Nu spălaţi vehiculul cu un furtun. Nu spălaţi vehiculul cu săpun şi apă. Nu conduceţi vehiculul pe vreme ploioasă sau cu zăpadă. Apa va deteriora motorul, sistemul electric şi bateria.
- Curăţaţi vehiculul cu o cărpă moale şi uscată. Pentru a reda luciul pieselor din plastic, utilizaţi un polish pentru mobilier non-cerat. Nu utilizaţi ceară auto. Nu utilizaţi detergenţi abrazivi.
- Nu conduceţi vehiculul pe murdărie afânată, nisip sau pietriş fin, care ar putea deteriora părţile în mişcare, motoarele sau sistemul electric.
- Când nu este utilizat, toată sursa electrică trebuie oprită. Opriţi întrerupătorul de alimentare şi deconectaţi conexiunea bateriei.

Siguranţă termică (siguranţă fuzibilă)

Bateria este echipată cu o siguranţă termică cu resetare, care se declanşează automat şi întrerupe toate alimentările către vehicul dacă motorul, sistemul electric sau bateria sunt suprasolicitate. Siguranţa se resetează şi alimentarea va fi restabilită după ce unitatea este oprită timp de 20 de secunde, apoi pornită din nou. Dacă siguranţa termică se declanşează în mod repetat în timpul utilizării normale, este posibil ca vehiculul să necesite reparaţii. ***Contactaţi distribuitorul dumneavoastră, vá rugăm.***

Pentru a evita pierderea alimentării, urmaţi aceste recomandări:

- Nu suprasolicitaţi vehiculul.
- Nu tractaţi nimic în spatele vehiculului.
- Nu conduceţi în pante abrupte.
- Nu conduceţi în obiecte fixe, ceea ce poate face ca roţile să se învârtă, provocând supraîncălzirea motorului.
- Nu conduceţi pe vreme foarte caldă, deoarece componentele se pot supraîncălzi.
- Nu permiteţi ca apa sau alte lichide să intre în contact cu bateria sau cu alte componente electrice.
- Nu interveniţi asupra sistemului electric. Aceasta poate produce un scurtcircuit, ceea ce poate face ca siguranţa să se declanşeze.

Eliminarea bateriei





- Bateria dumneavoastră cu plumb-acid sigilată trebuie reciclată sau eliminată într-un mod sigur pentru mediu.
- Nu aruncaţi bateria dumneavoastră cu plumb-acid în foc. Bateria poate exploda sau poate prezenta scurgeri.
- Nu aruncaţi bateria cu plumb-acid în deşeurile menajere obişnuite. Incinerarea, depozitarea la groapa de gunoi sau amestecarea bateriilor cu plumb-acid sigilate cu deşeurile menajere este interzisă prin lege.

UK

If you have any questions, please contact our customer care center.
Our contact details are below:

0044-800-240-4004

enquiries@mhstar.co.uk

IMPORTER ADDRESS:
MH STAR UK LTD
1 Northampton Cross Logistics Park
Northampton Cross Road
Northampton
NN4 9FH
0800 240 4050
enquiries@mhstar.co.uk
MADE IN CHINA

ES

Si tiene alguna pregunta, comuníquese con nuestro Centro de Atención al Cliente.
Nuestros datos de contacto son los siguientes:

0034-931294512

atencioncliente@aosom.es

Importador/Fabricante/REP:
Spanish Aosom, S.L.
C/ Roc Gros, nº 15. 08550, Els Hostalets de Balenyà, Spain.
B66295775
www.aosom.es
atencioncliente@aosom.es
TEL: 931294512
HECHO EN CHINA

IT

In caso di dubbio, si prega di contattare il nostro centro assistenza clienti.
I nostri dettagli di contatto sono di seguito:

0039-0249471447

clienti@aosom.it

IMPORTATO DA/Produttore/REP:
AOSOM Italy srl
Centro Direzionale Milanofiori
Strada 1 Palazzo F1
20057 Assago (MI)
P.I.: 08567220960
FATTO IN CINA

PT

Se tiver alguma dúvida, por favor contacte o nosso Centro de Atendimento ao Cliente.
Os nossos dados de contacto são os seguintes:

0034-931294512

info@aosom.pt.

IMPORTADOR:
SPANISH AOSOM, S.L
C.ROC GROS N.15, 08550. ELS HOSTALETS DE BALENYÀ
TEL: 931294512 (SEG-SEX DAS 7:30H ÀS 16:30H)
INFO@AOSOM.PT
WWW.AOSOM.PT

RO

Dacă aveți întrebări, vă rugăm să contactați centrul nostru de asistență pentru clienți.
Datele noastre de contact sunt mai jos:

+40 312294730

clienti@aosom.ro

Importat/Producător/REP:
Aosom Romania SRL
Str. Barbu Mumuleanu, nr. 30-32
Bucuresti, Sector 2
Tel: +40 312294730
clienti@aosom.ro
Fabricat in China

DE

Wenn Sie Fragen haben, wenden Sie sich bitte an unser Kundendienstzentrum.
Unsere Kontaktdaten stehen unten:

0049-0(40)-87408465

service@aosom.de

Importeur/Hersteller/REP:
MH Handel GmbH
Wendenstraße 309
D-20537 Hamburg
Germany
IN CHINA HERGESTELLT

FR

Si vous avez la moindre question, veuillez contacter notre centre d'assistance à la clientèle.
Nos coordonnées sont les suivantes:

0033-1-84166106

aosom@mhfrance.fr

Importé par/Fabricant/REP:
MH France
2, rue Maurice Hartmann
92130 Issy-les-Moulineaux
France
Fabriqué en Chine





Aosom