US/CA/UK/FR/ES/PT/DE/IT/RO

Outsunny

IN221000499V04

844-275

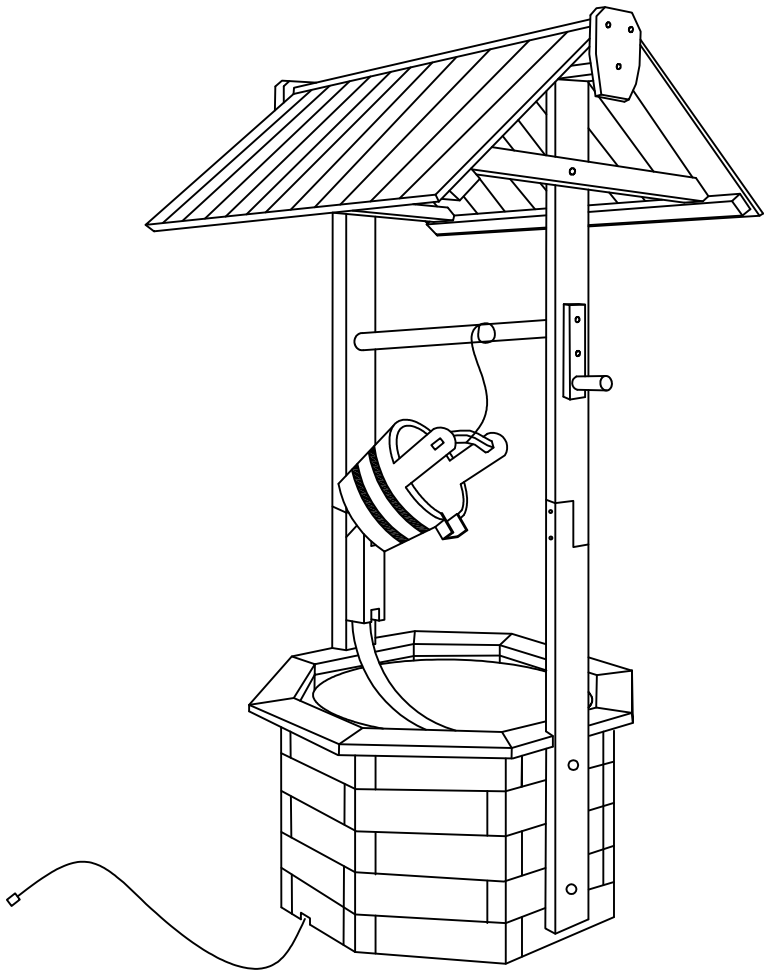

6
STEPS

40 MIN

EN_ **IMPORTANT, RETAIN FOR FUTURE REFERENCE: READ CAREFULLY.**

FR_ **IMPORTANT:A LIRE ATTENTIVEMENT ET À CONSERVER POUR CONSULTATION ULTÉRIEURE.**

ES_ **IMPORTANTE, LEA Y GUARDE PARA FUTURAS REFERENCIAS.**

PT_ **IMPORTANTE: LEIA ATENTAMENTE E GUARDE PARA CONSULTA FUTURA.**

DE_ **WICHTIG! SORGFÄLTIG LESEN UND FÜR SPÄTER NACHSCHLAGEN AUFBEWAHREN.**

IT _ **IMPORTANTE! CONSERVARE IL PRESENTE MANUALE PER FUTURO RIFERIMENTO E LEGGERLO ATTENTAMENTE.**

RO_ **IMPORTANT: CITIȚI CU ATENȚIE ȘI PĂSTRAȚI PENTRU CONSULTARE VIITOARE.**

EN

IMPORTANT: Make sure no water is near the plug and always keep the power source in a dry place.
The first time you operate the pump it can take up to 5 minutes for the air to be completely expelled and water begins to flow properly.
The pump can regulate the water flow at the outlet according to actual circumstances, thus preventing any water from spilling over at the outlet.
Don't forget to add water regularly as water will evaporate over time.

Trouble Shooting & Cautions

•If you have any questions and/or problems, please contact the retail store you purchased this fountain.

•If your pump fails to run
• Check the circuit breaker or try a different outlet to make sure the pump is If your pump fails to run receiving electrical power.
• Check the pump discharge and tubing for any kinks and/or obstructions
• Any buildup obstructing the water flow can be flushed with a garden hose
• Check the rotor by removing the front cover & plate to access the impellor area. Turn the rotor and make sure that the rotor is not jammed or broken.

• If your pump "spews"
• Check the water level to make sure the pump is completely submerged and there if enough water in the basin to operate your fountain. Not having enough water will cause your pump to spew.

• If your pump is making abnormal loud noises
1.Disconnect the pump from the electrical power and remove front cover.
2. Carefully grip the impeller and gently pull the impeller/rotor assembly out of the pump housing.
3.Rinse the impeller/rotor assembly and clean the cavity with clean water. If breakage or damage is found, contact your local retailer for part.

Fountain Care
• We recommend using PPL102's all-natural cleansing formula to eliminate foam, lime scale, and calcium buildup; fight mineral deposits; leave water crystal clear; help prevent staining; remove organic contaminants; and treat discolored water. This formula will help prevent pump damage due to hard water build up.

Caution
•Always unplug the pump and transformer from the power supply before cleaning & handling.
•Uses with clean water only, do not place the fountain and/or parts in any other liquid.
•Periodically change water & clean the pump to keep free from microorganisms.
•Disconnect and store the unit in a dry place if not in use for extended periods of time.
• Do not lift, carry, or pull the pump by the power cord.
• NEVER LET THE PUMP RUN DRY.

-The supply cord cannot be replaced. If the cord is damaged the appliance should be scrapped.
-pollution of the liquid could occur due to leakage of lubricants.
-This appliance shall not be used by children. Cleaning and user maintenance shall not be carried out by children.
-Always disconnect the appliance from the supply before assembling, disassembling or cleaning.
-Appliances can be used by persons with reduced physical, sensory or mental capabilities or lack of experience and knowledge if they have been given supervision or instruction concerning use of the appliance in a safe way and if they understand the hazards involved.
-Children shall not play with the appliance.
-Pumps shall not be left outside during freezing weather conditions.
-The electric installation should follow national wiring rules.

FR

IMPORTANT : Assurez-vous qu'il n'y a pas d'eau à proximité de la fiche et gardez toujours la source d'alimentation dans un endroit sec.
La première fois que vous faites fonctionner la pompe, il peut falloir jusqu'à 5 minutes pour que l'air soit complètement expulsé et que l'eau commence à s'écouler correctement.
La pompe peut réguler le débit d'eau à la sortie en fonction descirconstances réelles, évitant ainsi que l'eau ne déborde à la sortie.
N'oubliez pas d'ajouter de l'eau régulièrement car l'eau s'évapore avec le temps.

Dépannage et précautions

-Si vous avez des questions et/ou des problèmes, veuillez contacter le magasin où vous avez acheté cette fontaine.

-Si votre pompe ne fonctionne pas
- Vérifiez le disjoncteur ou essayez une autre prise de courant pour vous assurer que la pompe est bien alimentée en électricité.
- Vérifiez que le refoulement de la pompe et les tuyaux ne sont pas pliés ou obstrués.
- Toute accumulation obstruant l'écoulement de l'eau peut être nettoyée à l'aide d'un tuyau d'arrosage.
- Vérifiez le rotor en retirant le couvercle et la plaque avant pour accéder à la zone de l'impulseur. Tournez le rotor et assurez-vous qu'il n'est pas coincé ou cassé.

- Si votre pompe "crache”
- Vérifiez le niveau d'eau pour vous assurer que la pompe est complètement immergée et qu'il y a suffisamment d'eau dans le bassin pour faire fonctionner votre fontaine. Si le niveau d'eau est insuffisant, la pompe crache.

- Si votre pompe émet des bruits anormalement forts
1. débranchez la pompe de l'alimentation électrique et retirez le couvercle avant.
2. Saisissez délicatement la roue et tirez doucement sur l'ensemble roue/rotor pour l'extraire du corps de la pompe.
du corps de pompe.
3. rincer l'ensemble roue/rotor et nettoyer la cavité à l'eau claire. En cas de casse ou de dommage, contactez votre revendeur local pour obtenir une pièce.

Entretien des fontaines
- Nous recommandons d'utiliser la formule nettoyante entièrement naturelle de PPL102 pour éliminer la mousse, le calcaire et l'accumulation de calcium, combattre les dépôts minéraux, rendre l'eau cristalline, aider à prévenir les taches, éliminer les contaminants organiques et traiter l'eau décolorée. Cette formule aide à prévenir les dommages causés à la pompe par l'accumulation d'eau dure.

Attention
-Toujours débrancher la pompe et le transformateur de l'alimentation électrique avant de les nettoyer et de les manipuler.
-N'utiliser qu'avec de l'eau propre, ne pas mettre la fontaine et/ou les pièces dans un autre liquide. Changez régulièrement l'eau et nettoyez la pompe pour la préserver des micro-organismes.
-Débrancher et ranger l'appareil dans un endroit sec s'il n'est pas utilisé pendant de longues périodes.
- Ne pas soulever, transporter ou tirer la pompe par le cordon d'alimentation.
- NE JAMAIS LAISSER LA POMPE FONCTIONNER À SEC.
-Le câble d'alimentation ne peut pas être remplacé. Si le câble est endommagé, il convient de mettre l'appareil au rebut.
-le liquide peut être pollué du fait d’une fuite de lubrifiant.
-Cet appareil ne doit pas être utilisé par les enfants. Le nettoyage et l'entretien par l'usager ne doivent pas être effectués par des enfants.
-Toujours débrancher l’appareil de l’alimentation avant montage, démontage ou nettoyage.
-Cet appareil peut être utilisé par des personnes dont les capacités physiques, sensorielles ou mentales sont réduites ou don't l'expérience ou les connaissances ne sont pas suffisantes, à condition qu'elles bénéficient d'une surveillance ou qu'elles aient reçu des instructions quant à l'utilisation de l'appareil en toute sécurité et dans la mesure où elles en comprennent bien les dangers potentiels.
-Les enfants ne doivent pas utiliser l'appareil comme un jouet.
-L’appareil ne doit pas être laissé à l'extérieur par temps de gel.
-L’installation électrique doit être en accord avec les règles nationales d’installation.

ES

IMPORTANTE: Asegúrese de que no haya agua cerca del enchufe y mantenga siempre la fuente de alimentación en un lugar seco.
La primera vez que utilice la bomba, pueden pasar hasta 5 minutos hasta que se expulse completamente el aire y el agua comience a fluir correctamente.
La bomba puede regular el caudal de agua en la salida en función de las circunstancias reales, evitando así que el agua sedesborde por la salida.
No olvide añadir agua con regularidad, ya que se evaporará con el tiempo.

Solución de Problemas y Precauciones

-Si tiene alguna pregunta y/o problema, por favor contacte a la tienda donde compró esta fuente.

-Si la bomba no funciona
- Revise el disyuntor o pruebe en otro tomacorriente para asegurarse de que la bomba está recibiendo energía eléctrica.
- Revise la descarga de la bomba y la tubería en busca de torceduras y/u obstrucciones.
- Cualquier acumulación que obstruya el flujo de agua puede limpiarse con una manguera de jardín.
- Compruebe el rotor quitando la tapa frontal y la placa para acceder a la zona del impulsor, gire el rotor y asegúrese de que no está atascado o roto.

- Si su bomba «vomita
- Compruebe el nivel del agua para asegurarse de que la bomba está completamente sumergida y de que hay suficiente agua en el depósito para que la fuente funcione. Si no hay suficiente agua, la bomba vomitará.

- Si su bomba hace ruidos anormales
1.Desconecte la bomba de la corriente eléctrica y retire la cubierta frontal.
2. Sujete con cuidado el impulsor y tire suavemente del conjunto impulsor/rotor para extraerlo de la carcasa de la bomba.
de la carcasa de la bomba.
3.Enjuague el conjunto impulsor/rotor y limpie la cavidad con agua limpia. Si se encuentra roto o dañado, póngase en contacto con su distribuidor local para solicitar una pieza.

Cuidado de la fuente
- Recomendamos utilizar la fórmula limpiadora totalmente natural de PPL102 para eliminar la espuma, la cal y la acumulación de calcio; combatir los depósitos minerales; dejar el agua cristalina; ayudar a prevenir las manchas; eliminar los contaminantes orgánicos; y tratar el agua descolorida. Esta fórmula ayudará a prevenir daños en la bomba debidos a la acumulación de agua dura.

Precaución
-Desenchufe siempre la bomba y el transformador de la red eléctrica antes de limpiar y manipular.
-Usar sólo con agua limpia, no introducir la fuente y/o las piezas en ningún otro líquido.
-Cambie periódicamente el agua y limpie la bomba para mantenerla libre de microorganismos.
-Desconecte y guarde la unidad en un lugar seco si no la va a utilizar durante largos periodos de tiempo.
- No levante, transporte ni tire de la bomba por el cable de alimentación.
- NUNCA DEJE QUE LA BOMBA FUNCIONE EN SECO.
-El cable de alimentación no se puede sustituir. Si el cable está dañado, deseche el aparato.
-Podría producirse contaminación del líquido debido a fugas de lubricantes.
-Este aparato no debe ser utilizado por niños. La limpieza y el mantenimiento no deben ser realizados por niños.
-Desconecte siempre el aparato de la red eléctrica antes de montarlo, desmontarlo o limpiarlo.
-Los aparatos pueden ser utilizados por personas con capacidades físicas, sensoriales o mentales reducidas o con falta de experiencia y conocimientos si han recibido supervisión o instrucciones sobre el uso del aparato de forma segura y si comprenden los peligros que conlleva.
-Los niños no deben jugar con el aparato.
-Las bombas no deben dejarse al aire libre cuando haga mucho frío.
-La instalación eléctrica debe seguir las normas nacionales de cableado.

IMPORTANTE: Certifique-se de que não há água perto da ficha e mantenha sempre a fonte de alimentação num local seco.
Na primeira vez que acionar a bomba, pode demorar até 5 minutos para que o ar seja completamente expelido e a água comece a fluir corretamente.
A bomba pode regular o fluxo de água na saída de acordo com ascircunstâncias reais, evitando assim que a água transborde na saída.
Não se esqueça de adicionar água regularmente, pois a água evapora-se com o tempo.

Resolução de problemas e precauções

-Se tiver dúvidas e/ou problemas, contacte a loja onde adquiriu esta fonte.

-Se a bomba não funcionar
- Se a bomba não funcionar, verifique o disjuntor ou tente uma tomada diferente para se certificar de que a bomba está a receber energia eléctrica.
- Verifique a descarga da bomba e a tubagem quanto a dobras e/ou obstruções
- Qualquer acumulação que obstrua o fluxo de água pode ser lavada com uma mangueira de jardim
- Verifique o rotor, retirando a tampa frontal e a placa para aceder à área do rotor, rodando-o e certificando-se de que não está encravado ou partido.

- Se a bomba "vomitar"
- Verifique o nível da água para se certificar de que a bomba está completamente submersa e que existe água suficiente na bacia para fazer funcionar a sua fonte. Se a água não for suficiente, a bomba deita água.

- Se a sua bomba estiver a fazer ruídos anormais
1. desligue a bomba da corrente eléctrica e retire a tampa frontal.
2. Agarre cuidadosamente no impulsor e puxe com cuidado o conjunto impulsor/rotor para fora do
do corpo da bomba.
3. lave o conjunto impulsor/rotor e limpe a cavidade com água limpa. Se houver quebra ou danos, contacte o seu revendedor local para obter uma peça.

Cuidados com a fonte
- Recomendamos a utilização da fórmula de limpeza totalmente natural do PPL102 para eliminar a espuma, o calcário e a acumulação de cálcio; combater os depósitos minerais; deixar a água cristalina; ajudar a evitar manchas; remover contaminantes orgânicos; e tratar a água descolorida. Esta fórmula ajudará a evitar danos na bomba devido à acumulação de água dura.

Precauções
-Desligue sempre a bomba e o transformador da corrente eléctrica antes de limpar e manusear.
-Utilizar apenas com água limpa, não colocar a fonte e/ou as peças em qualquer outro líquido.
-Mudar periodicamente a água e limpar a bomba para a manter livre de microrganismos.
-Desligar e guardar a unidade num local seco se não for utilizada durante longos períodos de tempo.
- Não levante, transporte ou puxe a bomba pelo cabo de alimentação.
- NUNCA DEIXAR A BOMBA FUNCIONAR A SECO.
-O cabo de alimentação não pode ser substituído. Se o cabo estiver danificado, o aparelho deve ser desmantelado.
-pode ocorrer poluição do líquido devido a fugas de lubrificantes.
-Este aparelho não deve ser utilizado por crianças. A limpeza e a manutenção pelo utilizador não devem ser efectuadas por crianças.
-Desligue sempre o aparelho da corrente eléctrica antes de o montar, desmontar ou limpar.
-Os aparelhos podem ser utilizados por pessoas com capacidades físicas, sensoriais ou mentais reduzidas ou com falta de experiência e conhecimentos, desde que tenham recebido supervisão ou instruções sobre a utilização do aparelho de forma segura e compreendam os perigos envolvidos.
-As crianças não devem brincar com o aparelho.
-As bombas não devem ser deixadas no exterior durante condições climatéricas de frio intenso.
-A instalação eléctrica deve seguir as regras nacionais de cablagem.

DE

WICHTIG: Stellen Sie sicher, dass sich kein Wasser in der Nähe des Steckers befindet, und bewahren Sie die Stromquelle immer an einem trockenen Ort auf.
Beim ersten Betrieb der Pumpe kann es bis zu 5 Minuten dauern, bis die Luft vollständig ausgestoßen ist und das Wasser richtig zu fließen beginnt.
Die Pumpe kann den Wasserdurchfluss am Auslass je nach den tatsächlichen Gegebenheiten regulieren, so dass ein Überlaufen des Wassers am Auslass verhindert wird.
Vergessen Sie nicht, regelmäßig Wasser nachzufüllen, da dieses mit der Zeit verdunstet.

Fehlersuche und Vorsichtshinweise

-Wenn Sie Fragen und/oder Probleme haben, wenden Sie sich bitte an das Geschäft, in dem Sie den Brunnen gekauft haben.

-Wenn Ihre Pumpe nicht läuft
- Prüfen Sie den Stromkreisunterbrecher oder versuchen Sie es mit einer anderen Steckdose, um sicherzustellen, dass die Pumpe mit Strom versorgt wird.
- Überprüfen Sie den Pumpenauslass und die Schläuche auf Knicke und/oder Verstopfungen.
- Ablagerungen, die den Wasserfluss behindern, können mit einem Gartenschlauch ausgespült werden.
- Überprüfen Sie den Rotor, indem Sie die vordere Abdeckung und die Platte abnehmen, um Zugang zum Laufradbereich zu erhalten, drehen Sie den Rotor und vergewissern Sie sich, dass er nicht klemmt oder gebrochen ist.

- Wenn Ihre Pumpe "spuckt"
- Prüfen Sie den Wasserstand, um sicherzustellen, dass die Pumpe vollständig eingetaucht ist und sich genügend Wasser im Becken befindet, um den Springbrunnen zu betreiben. Wenn nicht genug Wasser vorhanden ist, spuckt die Pumpe.

- Wenn Ihre Pumpe ungewöhnlich laute Geräusche macht
Trennen Sie die Pumpe vom Stromnetz und nehmen Sie die Frontabdeckung ab.
2. Fassen Sie vorsichtig das Laufrad an und ziehen Sie die Laufrad/Rotor-Baugruppe aus dem Pumpengehäuse.
aus dem Pumpengehäuse.
3. spülen Sie die Laufrad/Rotor-Baugruppe ab und reinigen Sie den Hohlraum mit sauberem Wasser.
Wenn ein Bruch oder eine Beschädigung festgestellt wird, wenden Sie sich an Ihren Händler vor Ort.

Springbrunnen-Pflege
- Wir empfehlen die Verwendung der natürlichen Reinigungsformel von PPL102, um Schaum, Kalkablagerungen und Kalziumablagerungen zu beseitigen, Mineralablagerungen zu bekämpfen, das Wasser kristallklar zu machen, Flecken zu verhindern, organische Verunreinigungen zu entfernen und verfärbtes Wasser zu behandeln. Diese Formel hilft, Pumpenschäden durch hartes Wasser zu verhindern.

Vorsicht
-Trennen Sie die Pumpe und den Transformator vor der Reinigung und Handhabung immer vom Stromnetz.
-Nur mit sauberem Wasser verwenden, den Springbrunnen und/oder Teile nicht in andere Flüssigkeiten legen.
-Wechseln Sie regelmäßig das Wasser und reinigen Sie die Pumpe, um sie frei von Mikroorganismen zu halten.
-Trennen Sie das Gerät vom Stromnetz und lagern Sie es an einem trockenen Ort, wenn es längere Zeit nicht benutzt wird.
- Heben Sie die Pumpe nicht an, tragen Sie sie nicht und ziehen Sie nicht am Stromkabel.
- LASSEN SIE DIE PUMPE NIEMALS TROCKEN LAUFEN.
-Die Netzanschlussleitung dieses Gerätes kann nicht ersetzt werden. Bei Beschädigung der Leitung ist das Gerät zu verschrotten.
-Eine Verschmutzung der Flüssigkeit kann durch das Austreten von Schmierstoffen entstehen.
-Dieses Gerät darf nicht von Kindern benutzt werden. Reinigung und Benutzer-Wartung dürfen nicht von Kindern durchgeführt werden.
-Das Gerät ist vor dem Zusammenbau, dem Auseinandernehmen oder Reinigen stets vom Netz zu trennen.
-Dieses Gerät kann von Personen mit verringerten physischen, sensorischen oder mentalen Fähigkeiten oder Mangel an Erfahrung und Wissen benutzt werden, wenn sie beaufsichtigt oder bezüglich des sicheren Gebrauchs des Gerätes unterwiesen wurden und die daraus resultierenden Gefahren verstehen.
-Kinder dürfen nicht mit dem Gerät spielen.
-Pumpen dürfen bei Frost nicht draußen gelassen werden.
-Die elektrische Installation muss mit den nationalen Errichtungsbestimmungen übereinstimmen.

IMPORTANTE: assicurarsi che non vi sia acqua vicino alla spina e tenere sempre la fonte di alimentazione in un luogo asciutto.
La prima volta che si aziona la pompa, possono essere necessari fino a 5 minuti prima che l'aria venga completamente espulsa e l'acqua inizi a scorrere correttamente.
La pompa è in grado di regolare il flusso d'acqua in uscita in base alle circostanze reali, evitando così che l'acqua si rovesci in uscita.
Non dimenticare di aggiungere acqua regolarmente, poiché con il tempo l'acqua evapora.

Risoluzione dei problemi e precauzioni

-In caso di domande e/o problemi, contattare il negozio presso il quale è stata acquistata la fontana.

-Se la pompa non funziona
- Controllare l'interruttore automatico o provare un'altra presa di corrente per assicurarsi che la pompa riceva corrente.
- Controllare che la mandata e i tubi della pompa non siano attorcigliati e/o ostruiti.
- Eventuali accumuli che ostruiscono il flusso dell'acqua possono essere lavati con un tubo da giardino.
- Controllare il rotore rimuovendo il coperchio anteriore e la piastra per accedere all'area del girante. Ruotare il rotore e assicurarsi che non sia incastrato o rotto.

- Se la pompa "vomita"
- Controllare il livello dell'acqua per verificare che la pompa sia completamente sommersa e che ci sia abbastanza acqua nel bacino per far funzionare la fontana. Se l'acqua non è sufficiente, la pompa vomita.

- Se la pompa emette rumori anomali e forti
1. Scollegare la pompa dall'alimentazione elettrica e rimuovere il coperchio anteriore.
2. Afferrare con cautela la girante ed estrarre delicatamente il gruppo girante/rotore dall'alloggiamento della pompa.
dall'alloggiamento della pompa.
3. Sciacquare il gruppo girante/rotore e pulire la cavità con acqua pulita. Se si riscontrano rotture o danni, contattare il rivenditore locale per la riparazione.

Cura della fontana
- Si consiglia di utilizzare la formula detergente completamente naturale di PPL102 per eliminare schiuma, calcare e accumuli di calcio; combattere i depositi minerali; lasciare l'acqua cristallina; aiutare a prevenire le macchie; rimuovere i contaminanti organici e trattare l'acqua scolorita. Questa formula aiuta a prevenire i danni alla pompa dovuti all'accumulo di acqua dura.

Attenzione
-Scollegare sempre la pompa e il trasformatore dall'alimentazione elettrica prima di pulire e maneggiare.
-Utilizzare solo con acqua pulita, non immergere la fontana e/o le parti in altri liquidi.
-Cambiare periodicamente l'acqua e pulire la pompa per evitare la presenza di microrganismi.
-Scollegare e riporre l'unità in un luogo asciutto se non viene utilizzata per lunghi periodi di tempo.
- Non sollevare, trasportare o tirare la pompa per il cavo di alimentazione.
- NON LASCIARE MAI LA POMPA A SECCO.
-Il cavo di alimentazione non può essere sostituito. Se il cavo è danneggiato, l'apparecchio deve essere rottamato.
-Inquinamento del liquido a causa di perdite di lubrificanti.
-Questo apparecchio non deve essere utilizzato dai bambini. La pulizia e la manutenzione da parte dell'utente non devono essere eseguite da bambini.
-Scollegare sempre l'apparecchio dall'alimentazione prima di montarlo, smontarlo o pulirlo.
-Dieses Gerät darf nicht von Kindern benutzt werden. Reinigung und Benutzer-Wartung dürfen nicht von Kindern durchgeführt werden.
-Das Gerät ist vor dem Zusammenbau, dem Auseinandernehmen oder Reinigen stets vom Netz zu trennen.
-Dieses Gerät kann von Personen mit verringerten physischen, sensorischen oder mentalen Fähigkeiten oder Mangel an Erfahrung und Wissen benutzt werden, wenn sie beaufsichtigt oder bezüglich des sicheren Gebrauchs des Gerätes unterwiesen wurden und die daraus resultierenden Gefahren verstehen.
-Kinder dürfen nicht mit dem Gerät spielen.
-Pumpen dürfen bei Frost nicht draußen gelassen werden.
-Die elektrische Installation muss mit den nationalen Errichtungsbestimmungen übereinstimmen.

IMPORTANT: Asigurați-vă că nu există apă în apropierea prizei și păstrați întotdeauna sursa de alimentare într-un loc uscat.
La prima utilizare a pompei, poate dura până la 5 minute până când aerul este complet expulzat și apa începe să curgă corespunzător.
Pompa poate regla debitul de apă la ieșire în funcție de circumstanțele reale, împiedicând astfel vărsarea apei la ieșire.
Nu uitați să adăugați apă în mod regulat, deoarece apa se va evapora în timp.

Depanare și precauții

• Dacă aveți întrebări și/sau probleme, vă rugăm să contactați magazinul de unde ați achiziționat această fântână.

• Dacă pompa nu funcționează
• Verificați întrerupătorul de circuit sau încercați o altă priză pentru a vă asigura că pompa primește energie electrică.
• Verificați dacă există îndoituri și/sau obstrucții la evacuarea pompei și la tuburi
• Orice acumulare care obstrucționează fluxul de apă poate fi spălată cu un furtun de grădină
• Verificați rotorul îndepărtând capacul frontal și placa pentru a accesa zona rotorului. Rotiți rotorul și asigurați-vă că nu este blocat sau rupt.

• Dacă pompa „stropeste”
• Verificați nivelul apei pentru a vă asigura că pompa este complet scufundată și că există suficientă apă în bazin pentru a funcționa fântâna. Dacă nu există suficientă apă, pompa va vărsa apă.

• Dacă pompa face zgomote anormale
1. Deconectați pompa de la sursa de alimentare electrică și scoateți capacul frontal.
2. Prindeți cu grijă rotorul și trageți ușor ansamblul rotor/rotor din carcasa pompei.
3. Clătiți ansamblul rotor/rotor și curățați cavitatea cu apă curată. Dacă se constată ruperea sau deteriorarea, contactați distribuitorul local pentru piese de schimb.

Îngrijirea fântânii
• Vă recomandăm să utilizați formula de curățare complet naturală PPL102 pentru a elimina spuma, depunerile de calcar și acumulările de calciu, pentru a combate depunerile minerale, pentru a menține apa cristalină, pentru a preveni petele, pentru a elimina contaminanții organici și pentru a trata apa decolorată. Această formulă va ajuta la prevenirea deteriorării pompei din cauza acumulării de apă dură.

Atenție
•Deconectați întotdeauna pompa și transformatorul de la sursa de alimentare înainte de curățare și manipulare.
•Utilizați numai apă curată, nu puneți fântâna și/sau piesele în niciun alt lichid.
•Schimbați periodic apa și curățați pompa pentru a o menține liberă de microorganisme.
•Deconectați și depozitați unitatea într-un loc uscat dacă nu o utilizați pentru perioade lungi de timp.
• Nu ridicați, transportați sau trageți pompa de cablul de alimentare.
• NU LĂSAȚI NICIODATĂ POMPA SĂ FUNCȚIONEZE ÎN SEC.
-Cablul de alimentare nu poate fi înlocuit. Dacă cablul este deteriorat, aparatul trebuie casat.
-Poate apărea poluarea lichidului din cauza scurgerilor de lubrifianți.
-Acest aparat nu trebuie utilizat de copii. Curățarea și întreținerea de către utilizator nu trebuie efectuate de copii.
-Deconectați întotdeauna aparatul de la sursa de alimentare înainte de asamblare, dezasamblare sau curățare.
-Aparatele pot fi utilizate de persoane cu capacități fizice, senzoriale sau mentale reduse sau cu lipsă de experiență și cunoștințe, dacă au fost supravegheate sau instruite cu privire la utilizarea aparatului în condiții de siguranță și dacă înțeleg pericolele implicate.
-Copiii nu trebuie să se joace cu aparatul.
-Pompele nu trebuie lăsate în aer liber în condiții de îngheț.
-Instalația electrică trebuie să respecte normele naționale de cablare.

PARTS

① x 1

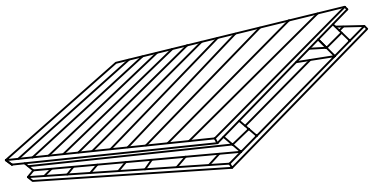

② x 1

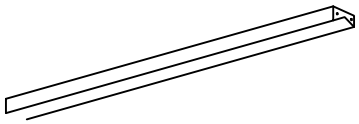

③ x 1



④ x 1

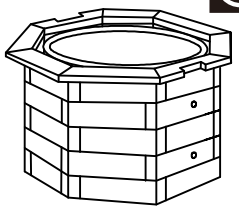

⑤ x 2

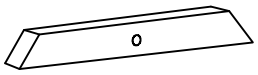

⑥ x 1

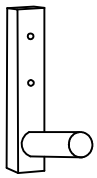

⑦ x 1

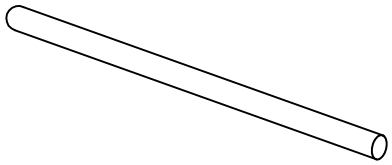

⑧ x 1

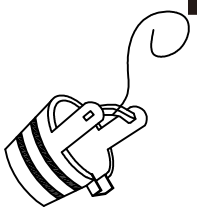

⑨ x 2



⑩ x 1

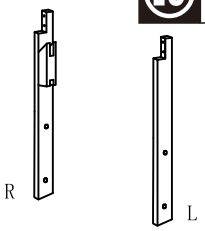

⑪ x 1

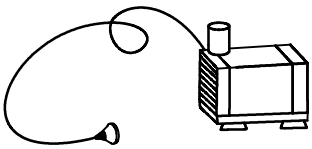

⑫ x 1



⑬ x 2

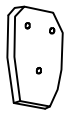

HARDWARE

A x 4
M6*55

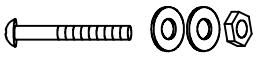

B x 2
M6*50

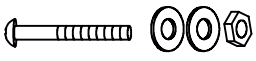

C x 4
M3.5*40

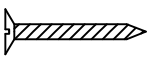

D x10
M3.5*35

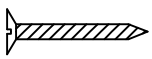

01

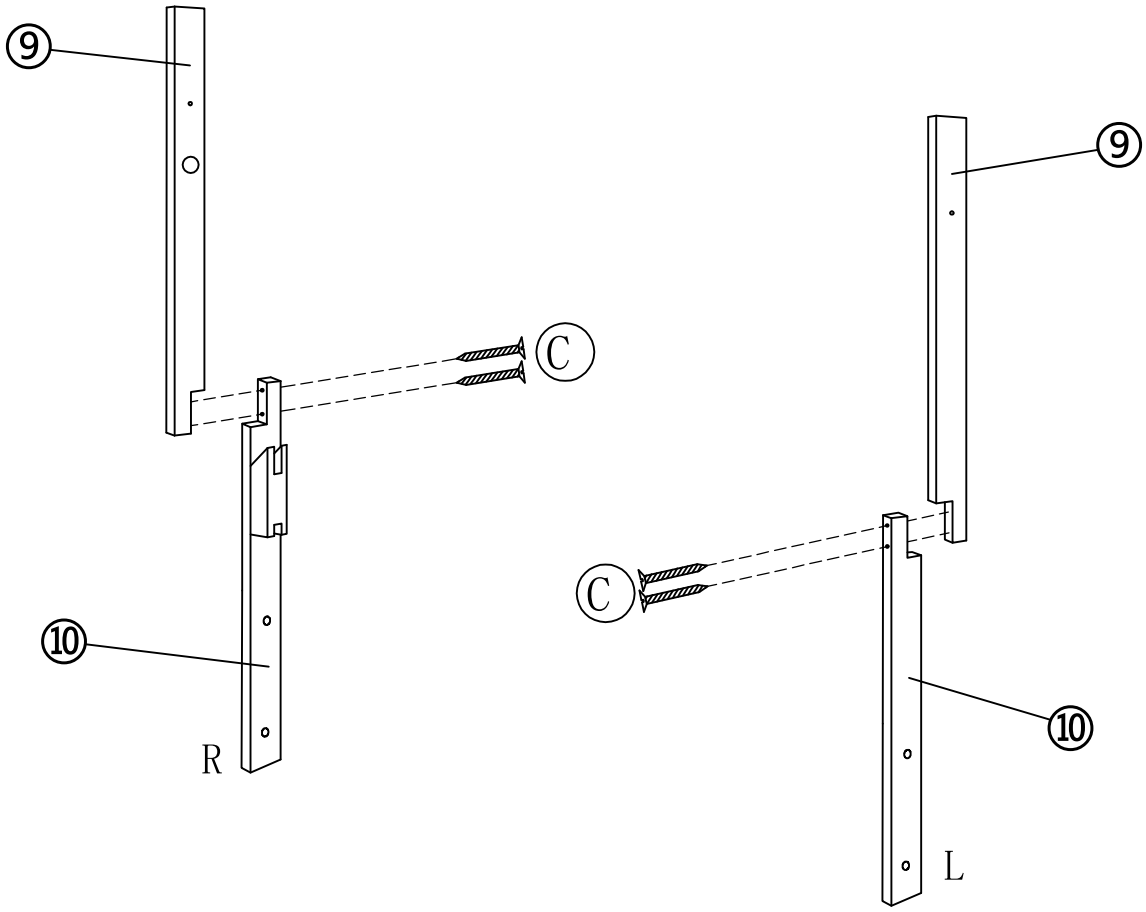

02

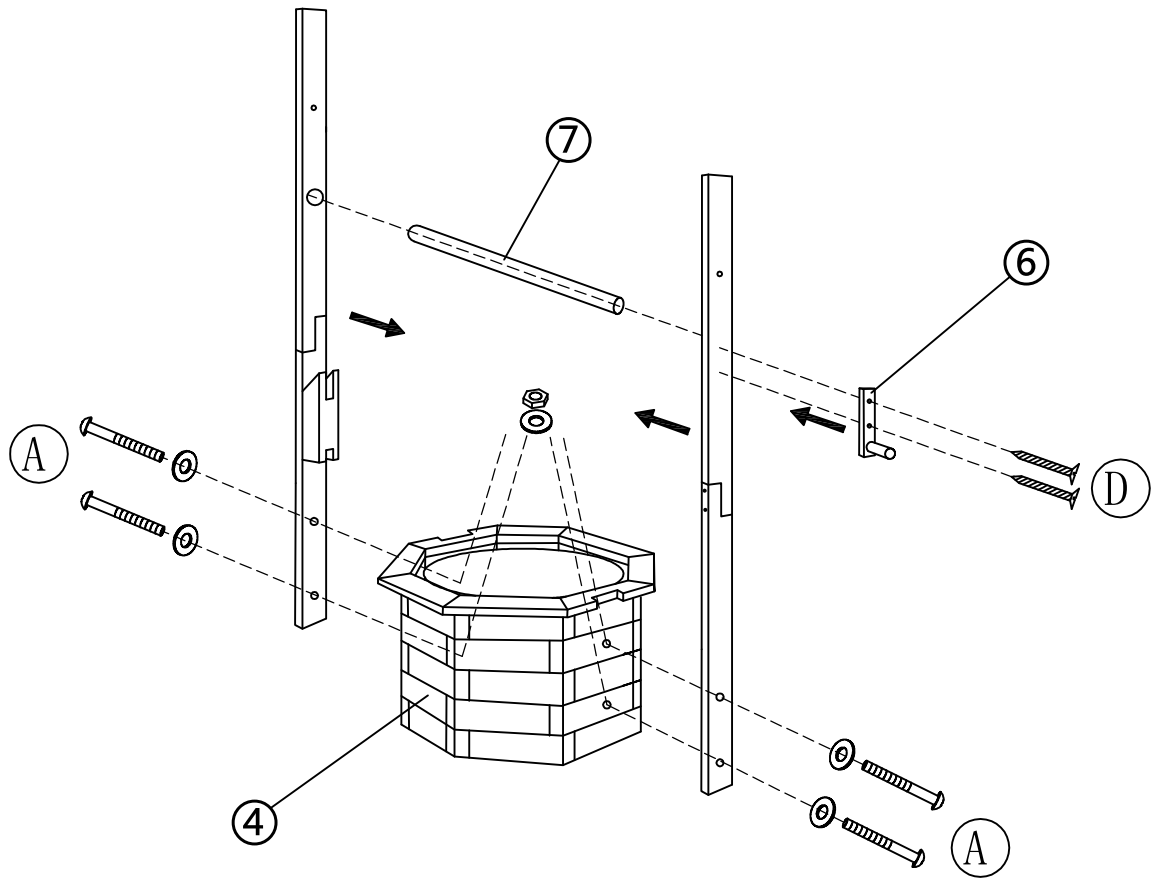

03

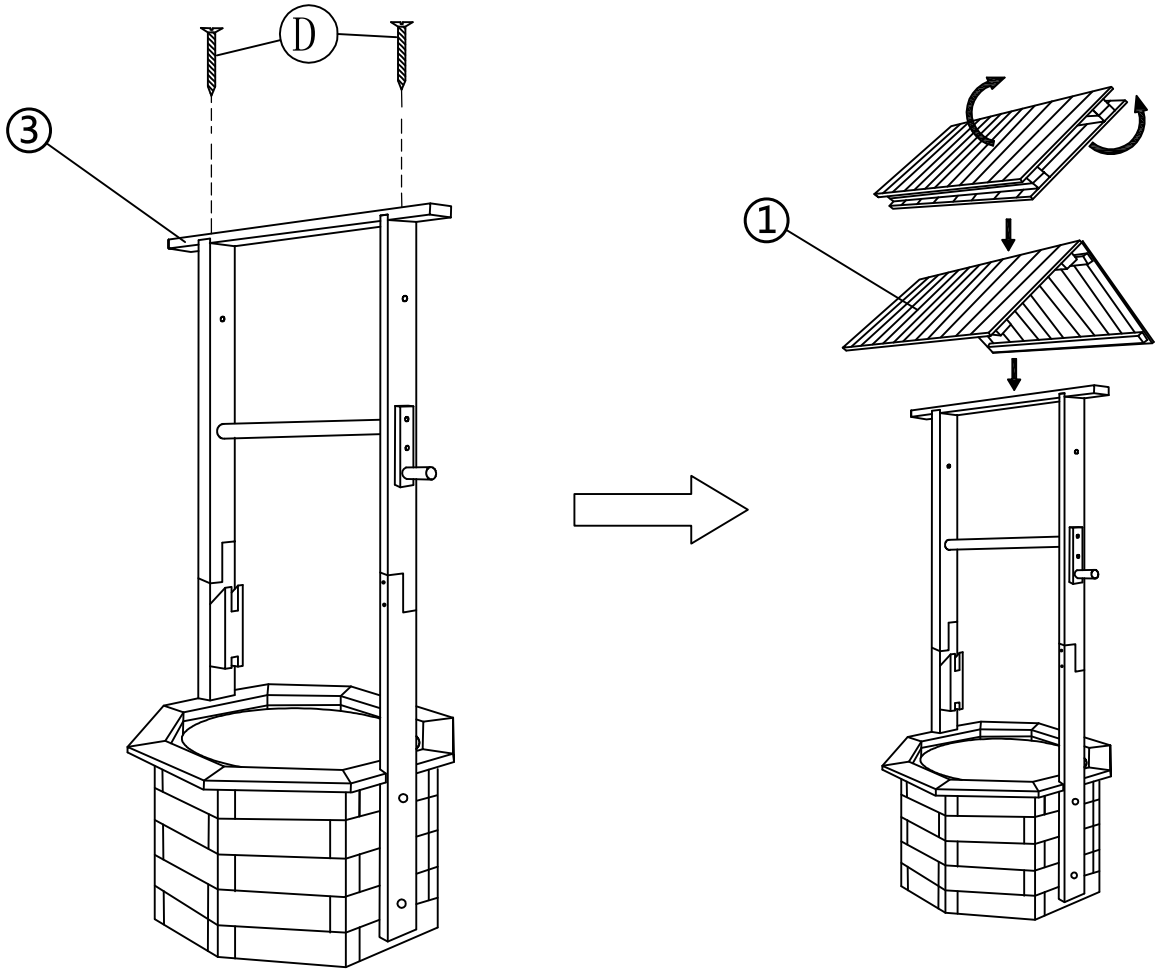

04

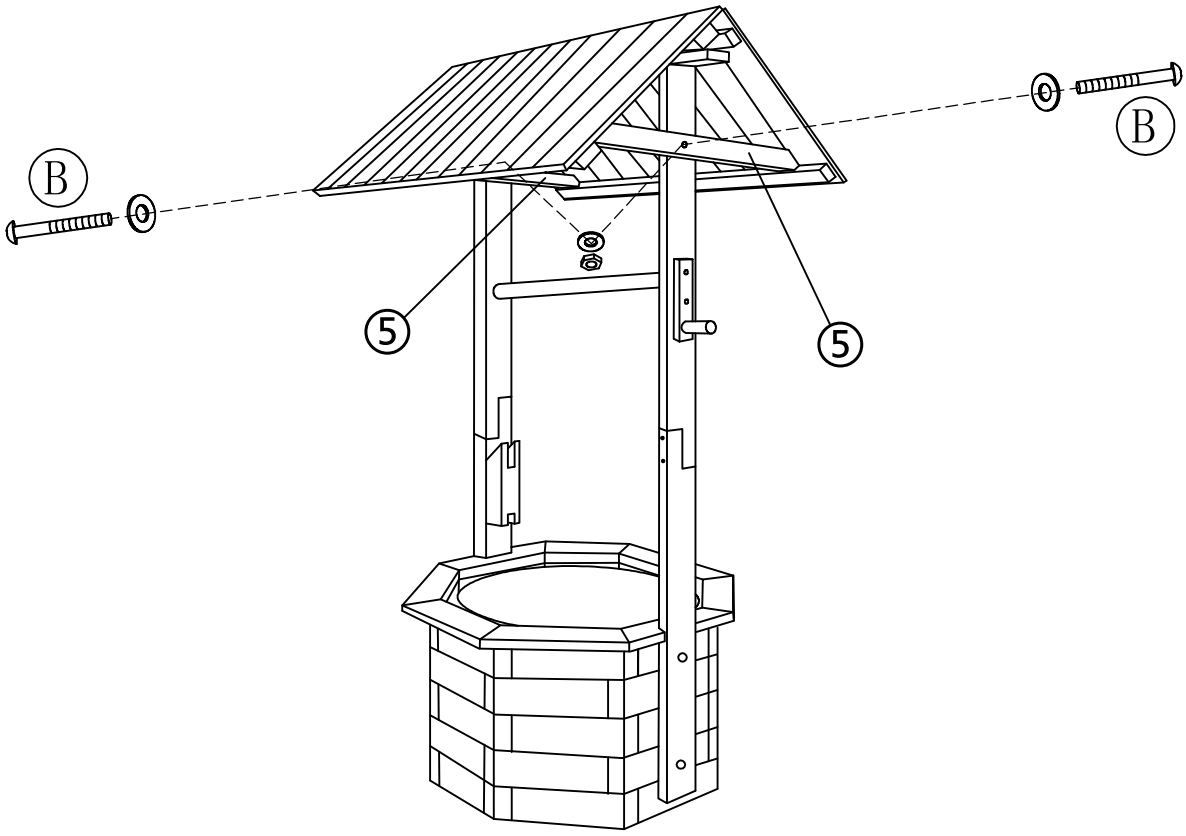

05

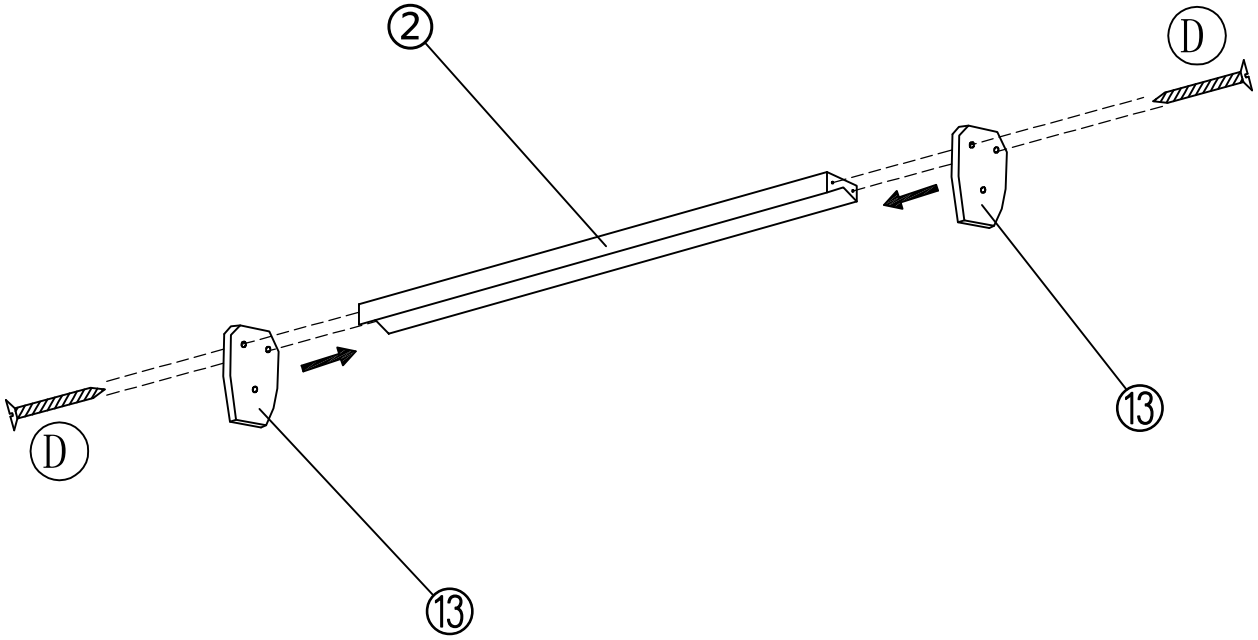

06

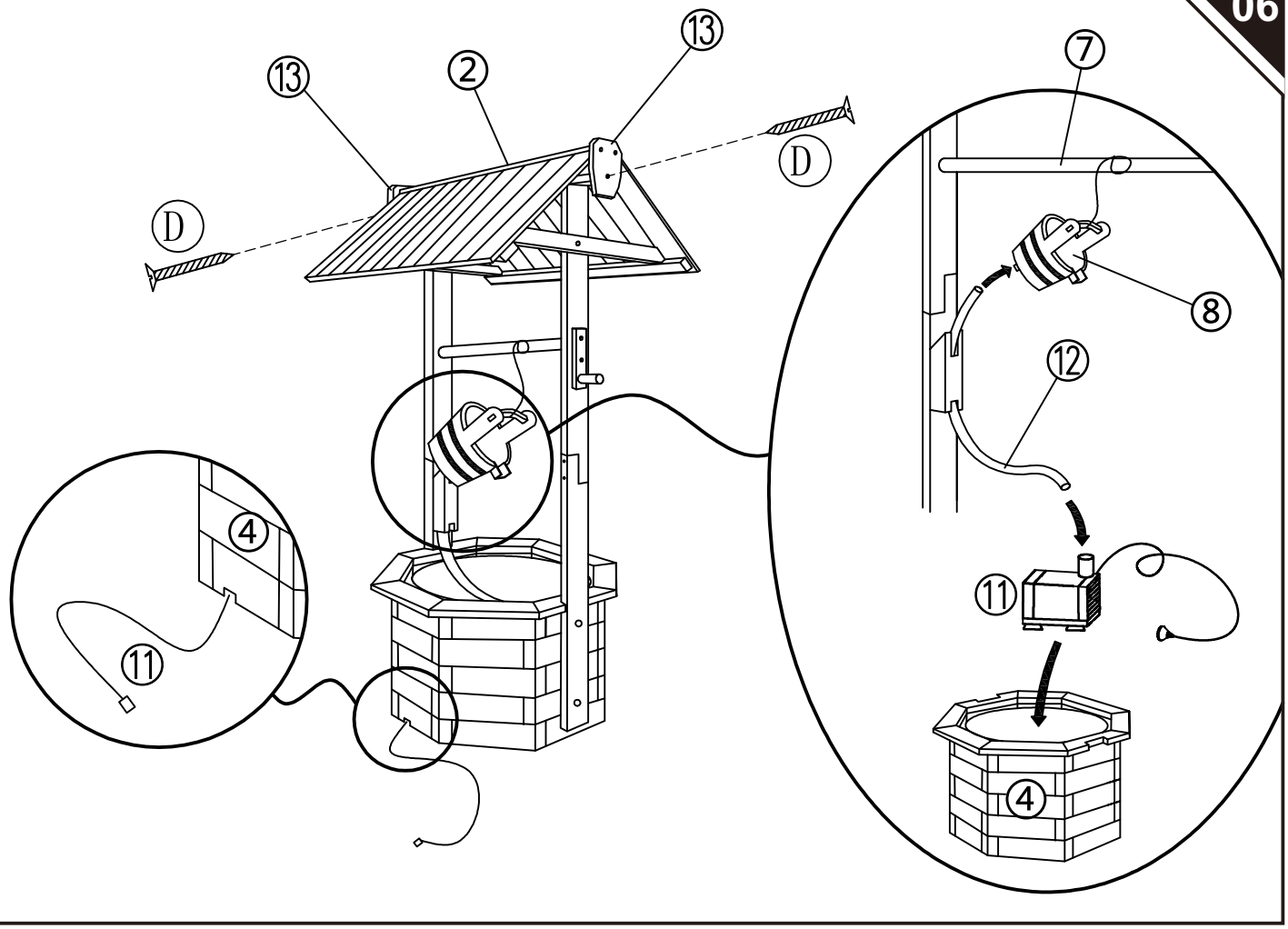

US

If you have any questions, please contact our customer care center, Our contact details are below:

001-877-644-9366

customerservice@aosom.com

Imported by Aosom LLC
7777 Center Ave. Suite 430
Huntington Beach, CA 92647-9998 USA
MADE IN CHINA

CA

If you have any questions, please contact our customer care center, Our contact details are below:

416-792-6088

customerservice@aosom.ca

Imported by Aosom Canada Inc.
Unit 33-1 Sparks Avenue, North York, Ontario, Canada
M2H 2W1
MADE IN CHINA

Si vous avez la moindre question, veuillez contacter notre centre d'assistance à la clientèle,Nos coordonnées sont les suivantes:

416-792-6088

customerservice@aosom.ca

Importé par Aosom Canada Inc.
Unité 33-1 Sparks Avenue, North York, Ontario, Canada M2H 2W1
Fabriqué en Chine

ES

Si tiene alguna pregunta, comuníquese con nuestro Centro de Atención al Cliente,Nuestros datos de contacto son los siguientes:

0034-931294512

atencioncliente@aosom.es

IMPORTADOR/Fabricante/REP:
SPANISH AOSOM, S.L.
C/ROC GROS,Nº15.08550, ELS HOSTALETS DE BALENYÀ, SPAIN.
B66295775
HECHO EN CHINA

Se tiver alguma dúvida, por favor contacte o nosso Centro de Atendimento ao Cliente,Os nossos dados de contacto são os seguintes:

0034-931294512

info@aosom.pt.

UK

If you have any questions, please contact our customer care center, Our contact details are below:

0044-800-240-4004

enquiries@mhstar.co.uk

IMPORTER ADDRESS:
MH STAR UK LTD
1 Northampton Cross Logistics Park
Northampton Cross Road
Northampton
Nn4 9FH
Tel: 0800 240 4050
enquiries@mhstar.co.uk
MADE IN CHINA

DE

Wenn Sie Fragen haben, wenden Sie sich bitte an unser Kundendienstzentrum,Unsere Kontaktdaten stehen unten:

0049-0(40)-87408465

service@aosom.de

ADRESSE DES IMPORTEURE/Hersteller/REP:
MH Handel GmbH
Wendenstraße 309
D-20537 Hamburg
Germany
IN CHINA HERGESTELLT

IT

In caso di dubbio, si prega di contattare il nostro centro assistenza clienti,I nostri dettagli di contatto sono di seguito:

0039-0249471447

clienti@aosom.it

IMPORTATO DA/Produttore/REP:
AOSOM Italy srl
Centro Direzionale Milanofiori
Strada 1 Palazzo F1
20057 Assago (MI)
P.I.: 08567220960
FATTO IN CINA

RO

Importator/Producător/REP:
Aosom Romania SRL
Str. Barbu Mumuleanu, nr. 30-32
Bucuresti, Sector 2
Tel: +40 312294730
clienti@aosom.ro
Fabricat in China

FR

Si vous avez la moindre question, veuillez contacter notre centre d'assistance à la clientèle,Nos coordonnées sont les suivantes:

0033-1-84166106

aosom@mhfrance.fr

Importé par/Fabricant/REP:
MH FRANCE
2 Rue Maurice Hartmann
92130 Issy Les Moulineaux
France
FABRIQUÉ EN CHINE

