US/CA/UK/FR/ES/PT/DE/IT/RO

Outsunny

IN221000375V02

840-239V00_840-239V01

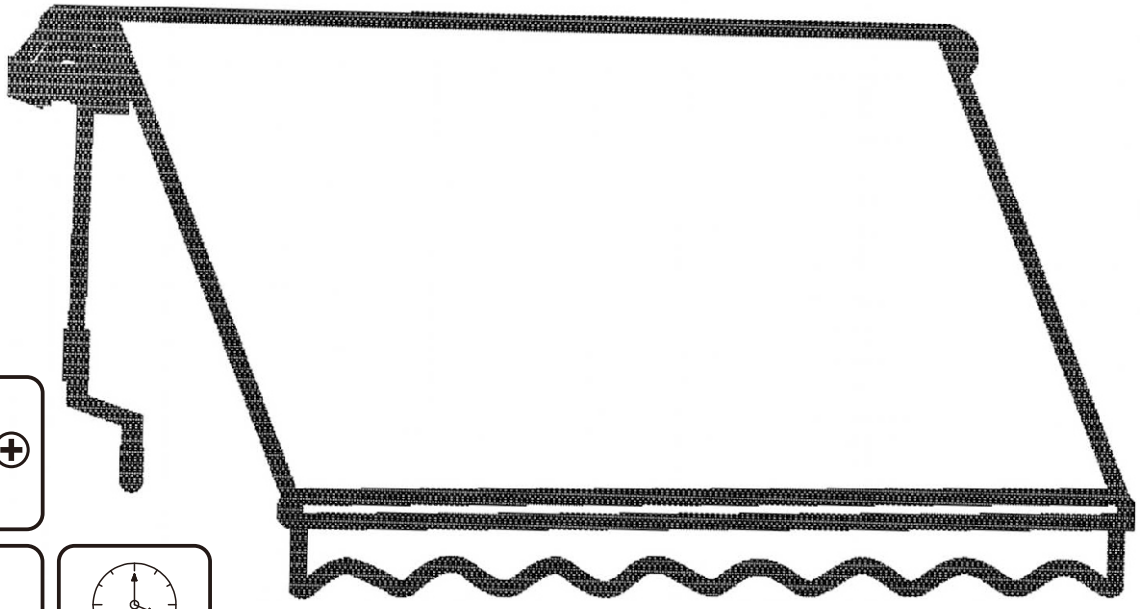

6
STEPS

2 HR

EN_Tips:Please do not use in bad weather to avoid damage.
FR_Conseils : Ne pas utiliser par mauvais temps afin d'éviter tout dommage.
ES_Consejos:No utilizar con mal tiempo para evitar daños.
PT_Dicas: Não utilizar com mau tempo para evitar danos.
DE_Tipps:Bitte nicht bei schlechtem Wetter verwenden, um Schäden zu vermeiden.
IT_Suggerimenti: non utilizzare in caso di maltempo per evitare danni.
RO_Sfaturi: Vă rugăm să nu folosiți produsul pe vreme nefavorabilă, pentru a evita deteriorarea acestuia.

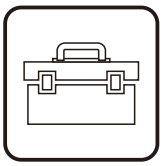

Tools Recommended

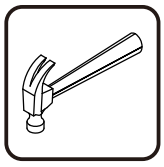
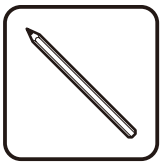
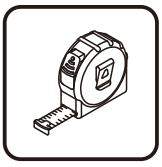
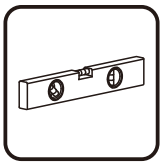

EN_ **IMPORTANT, RETAIN FOR FUTURE REFERENCE: READ CAREFULLY.**
FR_ **IMPORTANT:A LIRE ATTENTIVEMENT ET À CONSERVER POUR CONSULTATION ULTÉRIEURE.**
ES_ **IMPORTANTE, LEA Y GUARDE PARA FUTURAS REFERENCIAS.**
PT_ **IMPORTANTE: LEIA ATENTAMENTE E GUARDE PARA CONSULTA FUTURA.**
DE_ **WICHTIG! SORGFÄLTIG LESEN UND FÜR SPÄTER NACHSCHLAGEN AUFBEWAHREN.**
IT _ **IMPORTANTE! CONSERVARE IL PRESENTE MANUALE PER FUTURO RIFERIMENTO E LEGGERLO ATTENTAMENTE.**
RO_ **IMPORTANT: CITIȚI CU ATENȚIE ȘI PĂSTRAȚI PENTRU CONSULTARE VIITOARE.**

EN

PARTS

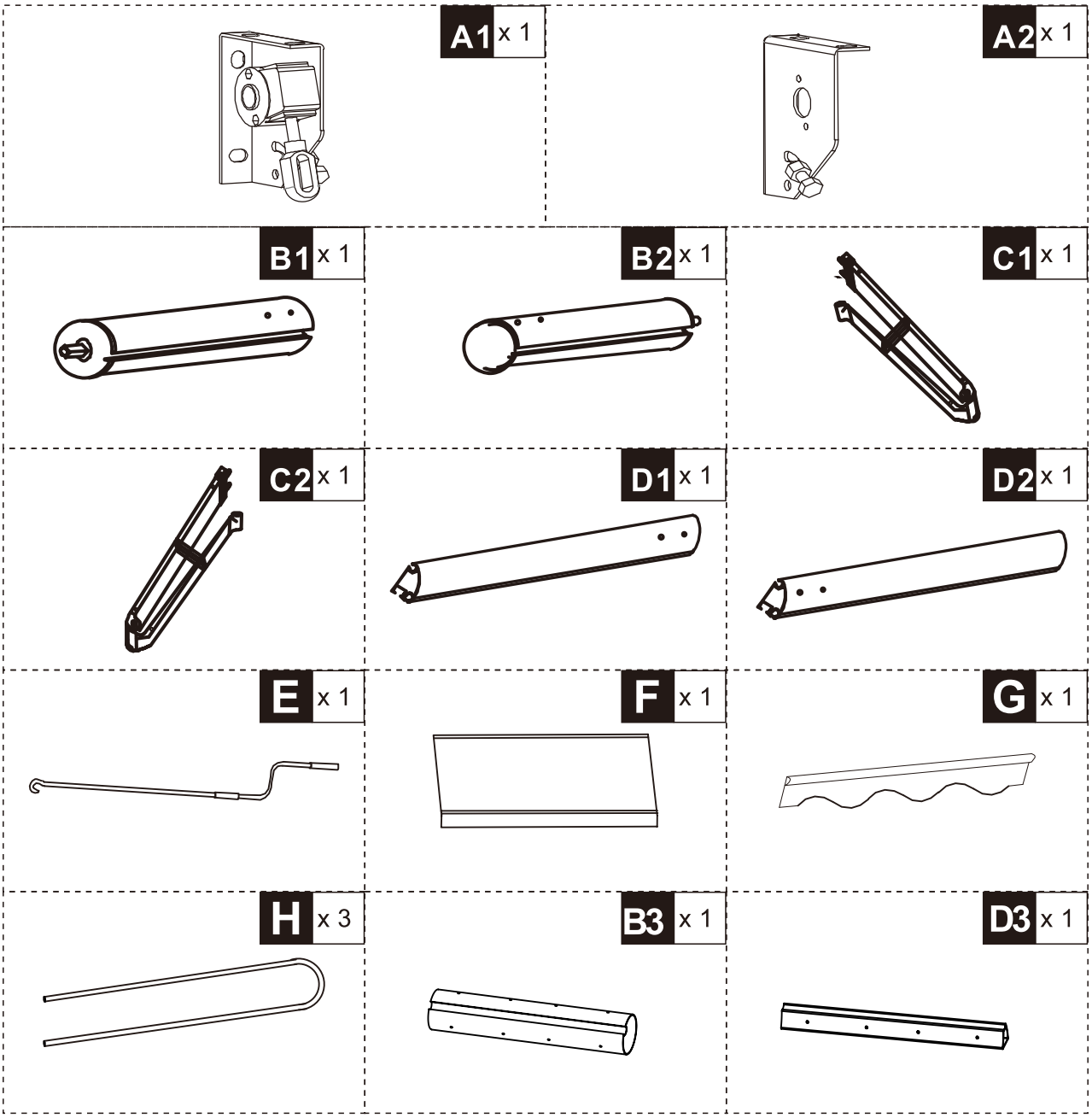

HARDWARE

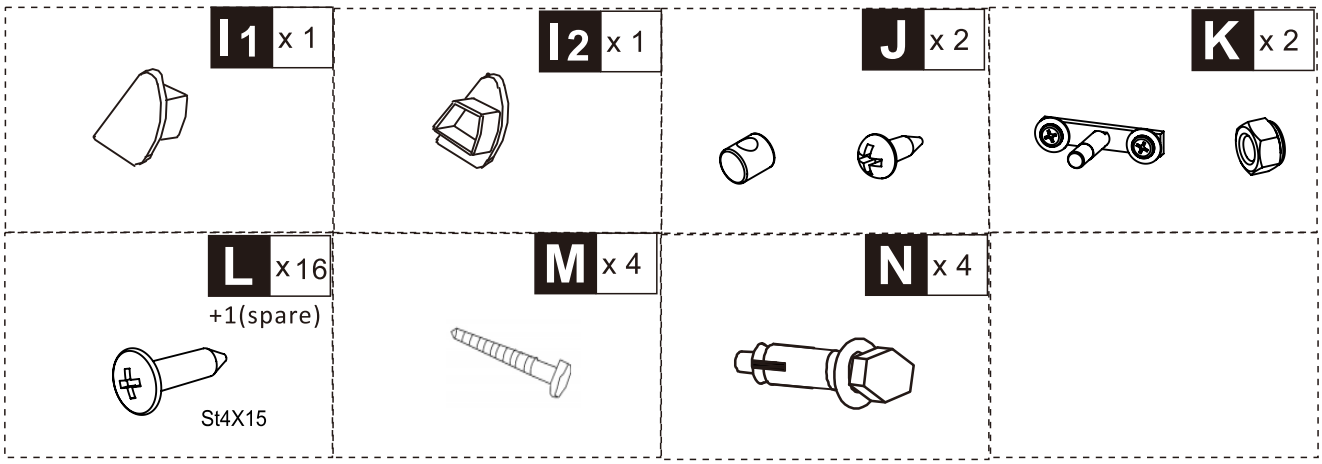

EN

Please prepare below tools before assembly. (Not included)

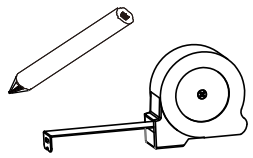 Measuring tape	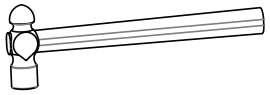 Non-metallic mallet	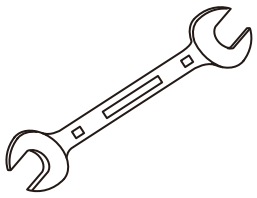 Wrench (wrenches of 1 7mm)
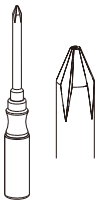 Cross screwdriver	Power drill with 14 mm drilling bit	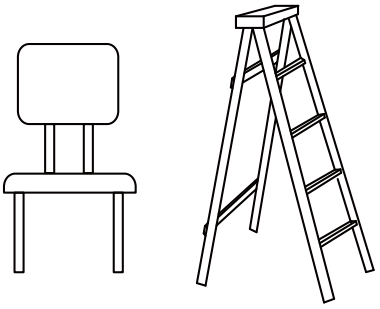 Two ladders or very sturdy chairs

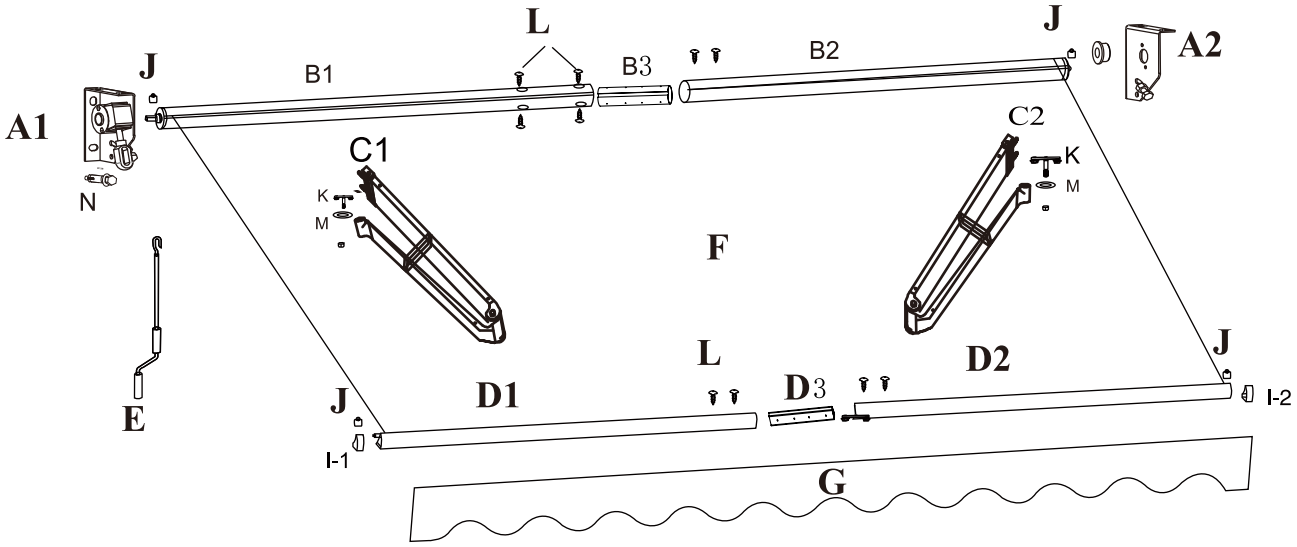

EN

Preparing Your Work Space
1. Before you begin, it is best to lay out all necessary tools to make setup smoother. Refer to the required tools section for the list of necessary tools.

WARNING

DO NOT remove the safety wrap that holds the awning arms down. Serious injury can result from removing the wrap too soon.

2. Open the awning box and unwrap each piece carefully to avoid damaging the product.
3. Lay out each piece of the awning to ensure that all pieces are present. Refer to the parts diagram for detailed information regarding parts.
4. Open the small, inner box that contains the small parts and lay them out as well.
5. It is recommended that at least 2 people install.

STEP 1 Fabric Assembly
1.Open the fabric carefully to ensure that the product is not damaged.
2.Unfold both pieces of awning fabric. You should have one large fabric piece (F) and a valance with scalloped edge(G).
3.You should also have three fabric liner cords(H).
4.Thread the fabric liners through both ends of the large awning fabric (F) as well as the valance(G).

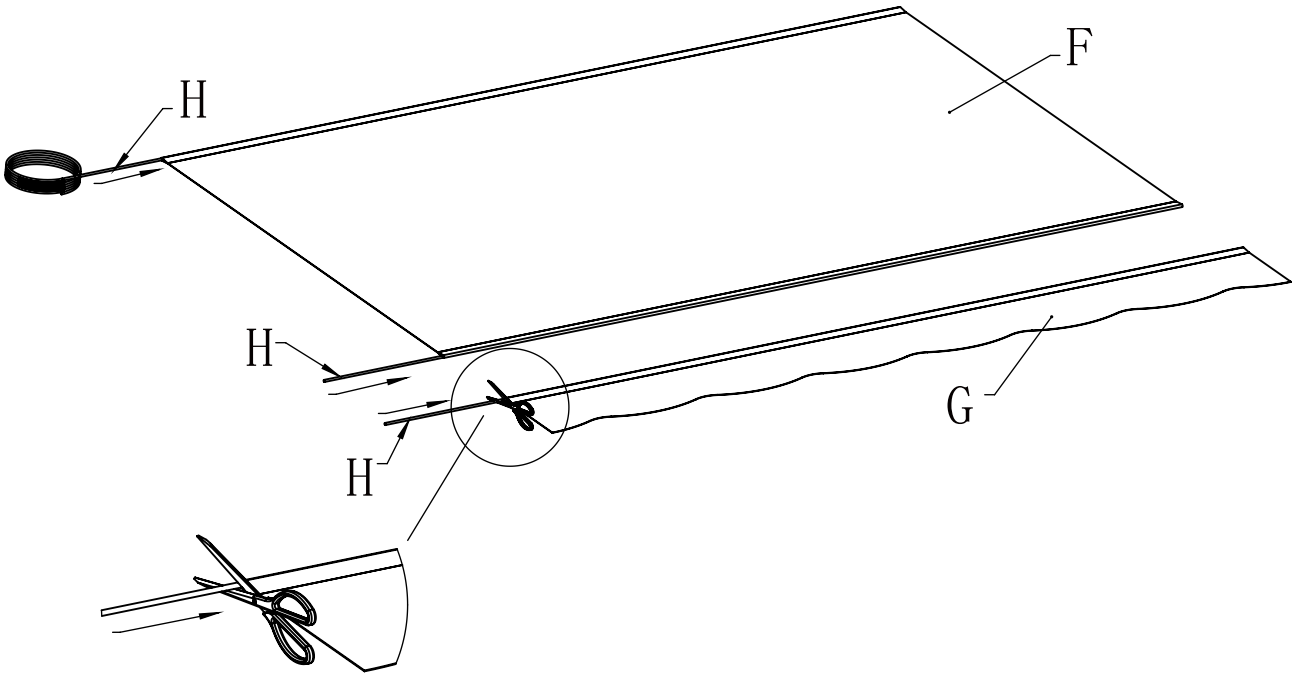

EN

STEP2:Connecting Roller Tube and Front bar (LEFT)

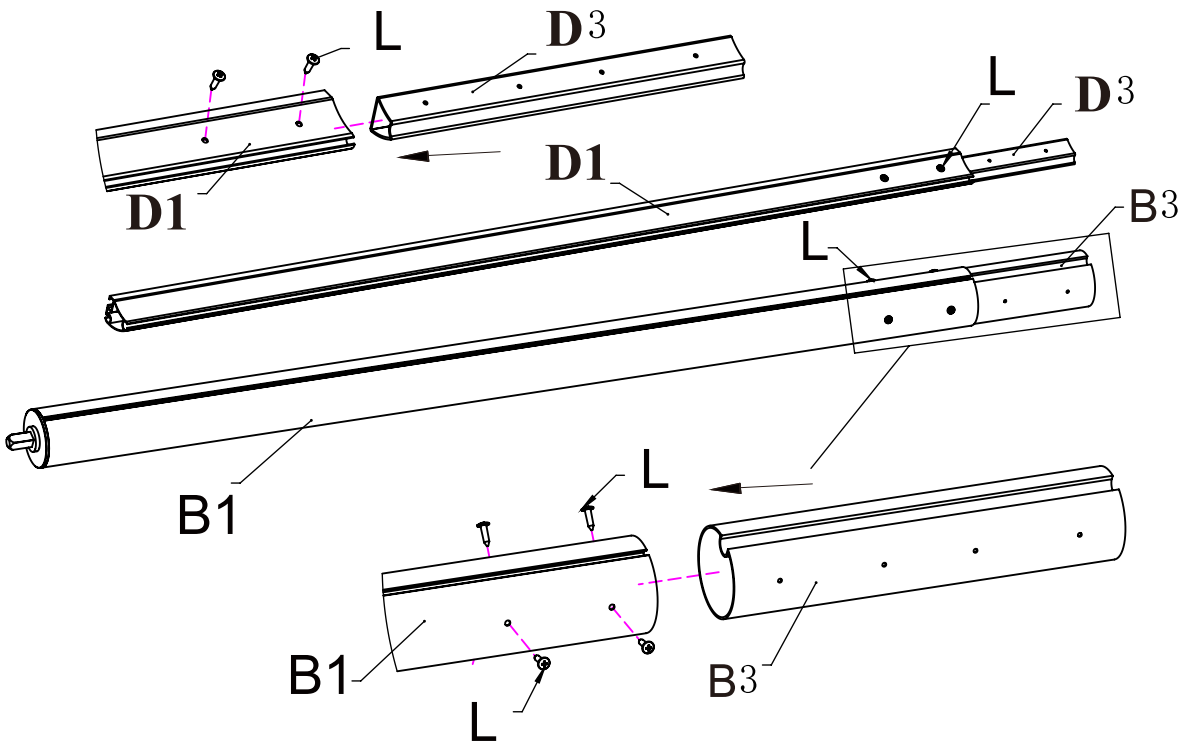

STEP3: Fabric Assembly and Connecting Roller and Front bar

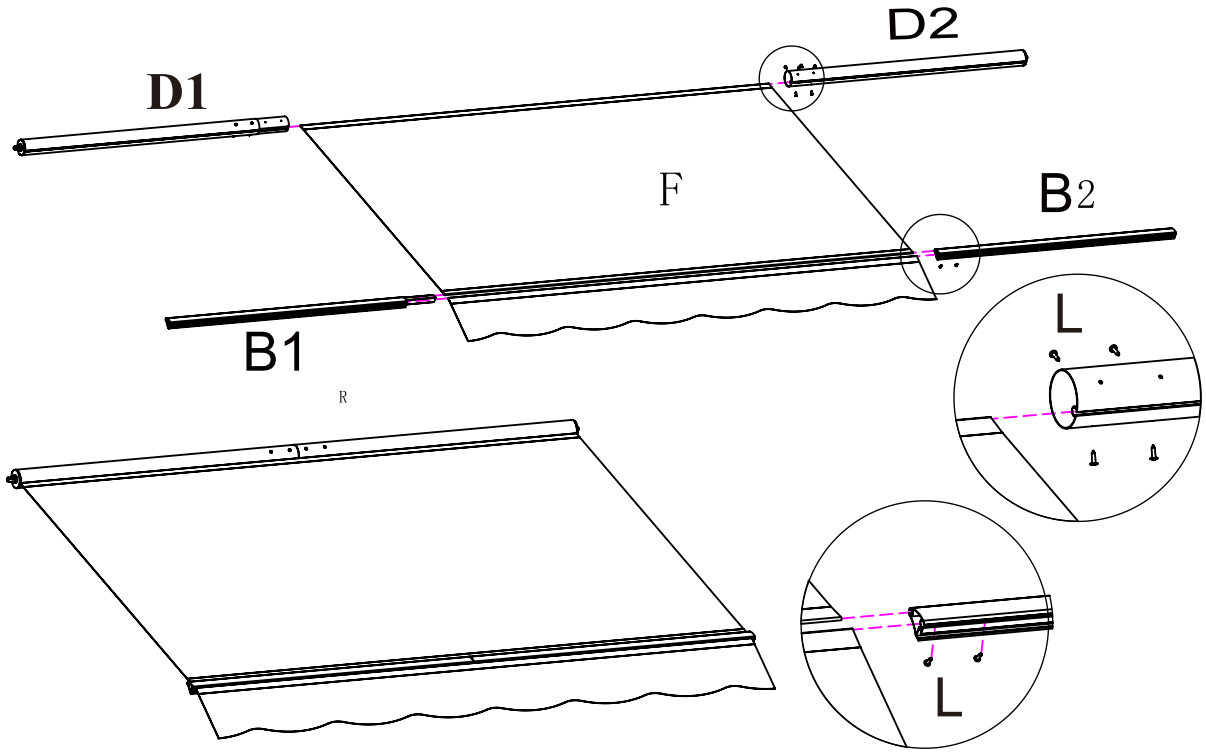

EN

STEP 4:Roller the awning fabric counterclockwise around the roller tubes as tightly and evenly as possible.

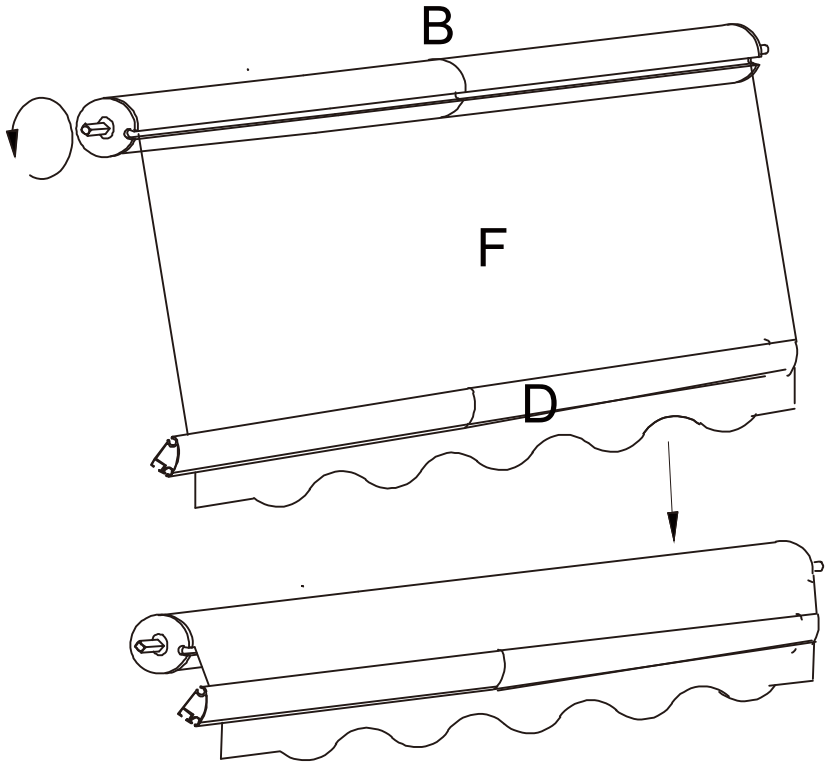

STEP 5:Slide arm-bar link(K) into the groove of the front bar on the left side. Put the bolt(J) for fabric inserted, fix the bar end with a plastic cover(I-1). Then tighten the screw on the bolt.

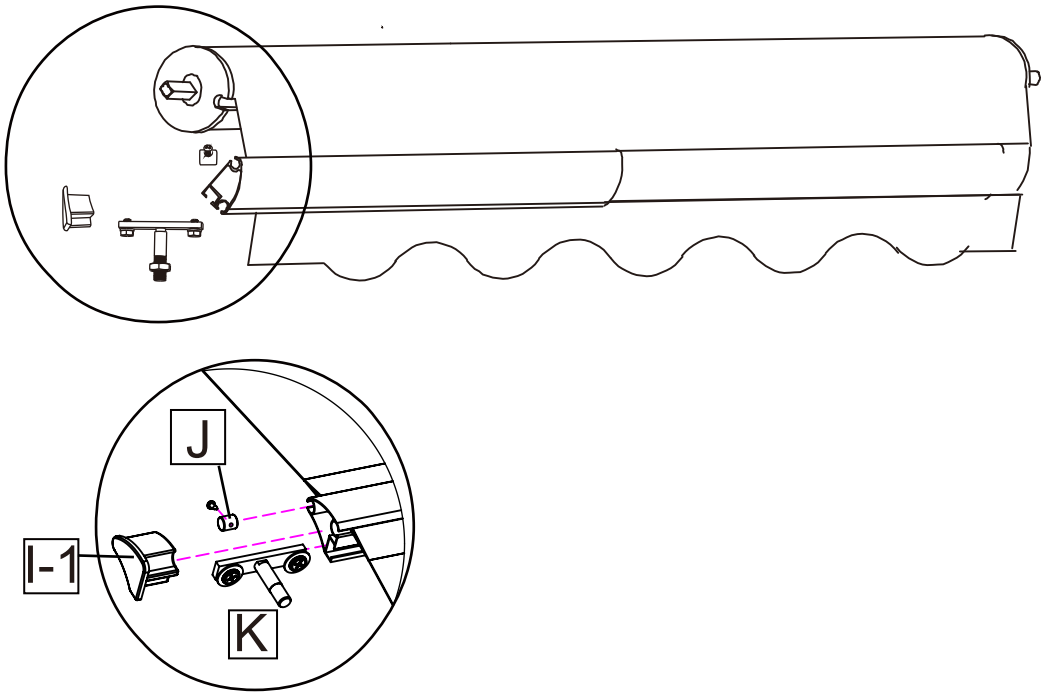

EN

STEP 6:Slide arm-bar link(K) into the groove of the front bar on the right side.
Put the bolt(J) for fabric inserted, fix the bar end with a plastic cover(I-2).
Then tighten the screw on the bolt.

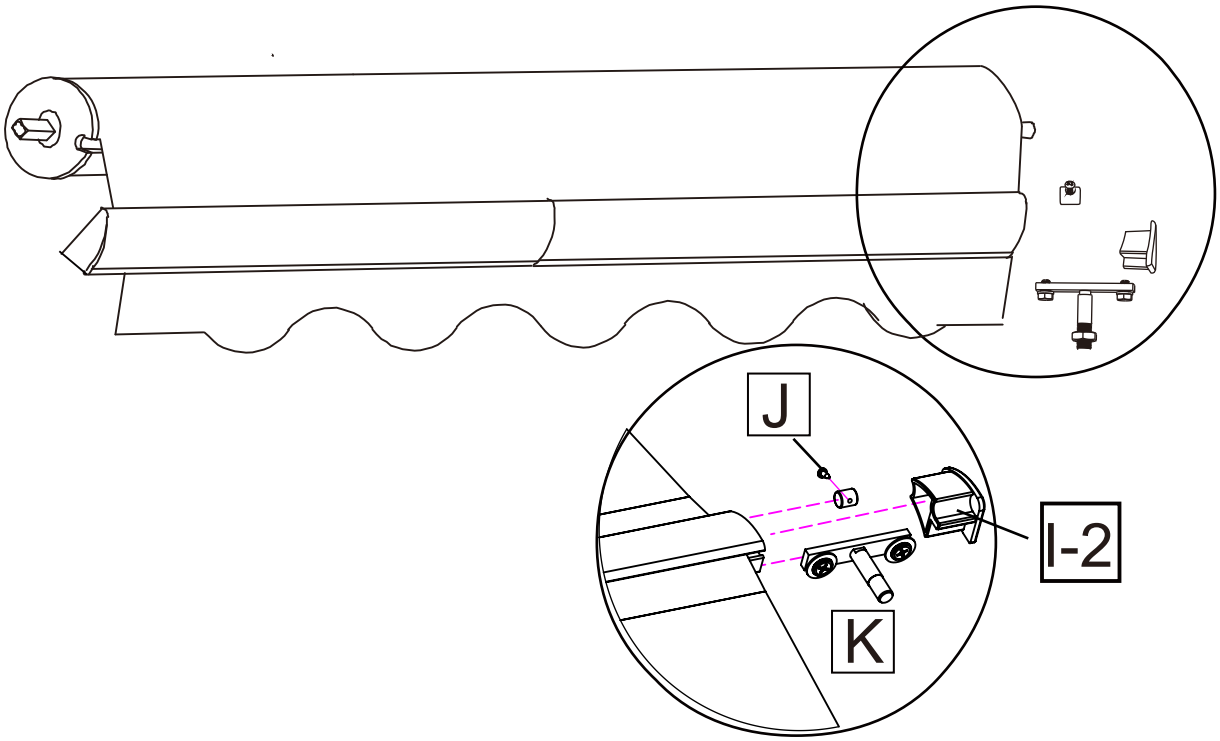

Specification

Product name	Material and surface treatment	Applicable wall type	Recommended installation height	Applicable weather
Retractable awning (Please see details on the package)	Materials: Aluminum alloy, plastic parts, polyester fabric. Service treatment: Tubes: spray paint Cloth surface: PU, UV, waterproof	Reinforced concrete walls, brick walls	2.5m-3m	The products are used to shield sunshine. Applicable when wind is under level 5. Not suitable for rainy weather.

Wall Mounting

Notes about Wall Mounting

This awning can be secured to reinforced concrete, brick.

Expansion bolt is for reinforced concrete, brick.

We recommend a professional installer for the safest and most secure installation.

Never attempt to secure the wall brackets to loose wall stones or any surfaces that are not absolutely firm!

⚠ CAUTION

Proper location of the brackets is the most important aspect of the awning installation. It is critical that you fasten all the mounting brackets to studs, joists, headers or other major structural components.

⚠ WARNING

Failure to securely fasten all the brackets to the wall could result in the collapse of the awning and cause personal injury or death.

EN

STEP 7 Arm Assembly

1.Connect A1&A2 on the left and right side of the roller bar.
2.Measure the distance of product installation.

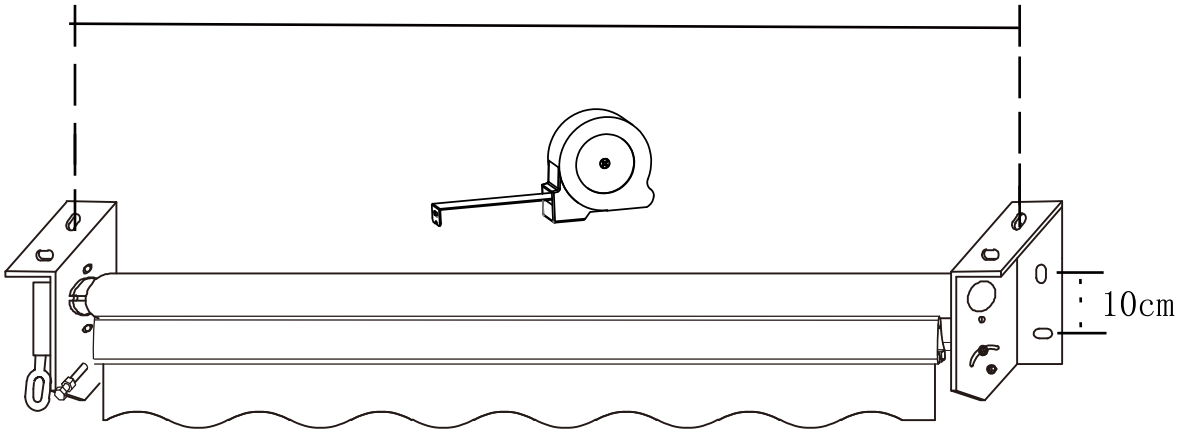

3.After measuring the distance,seprarte A1 and A2.

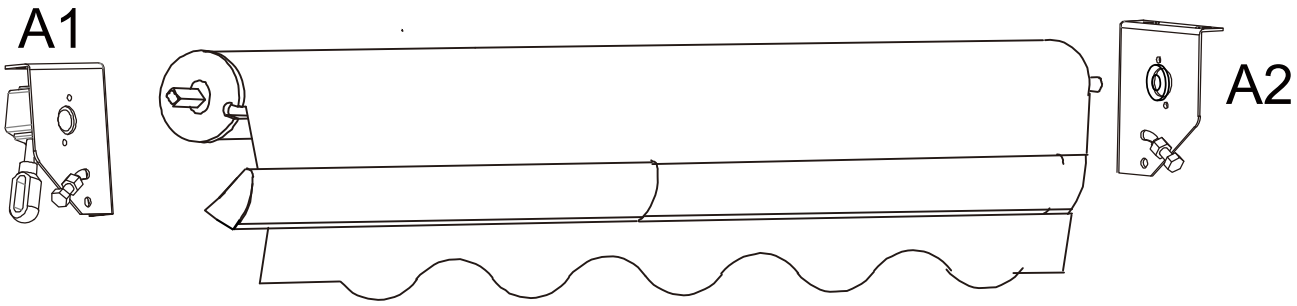

EN

5.Mark the position on the wall.

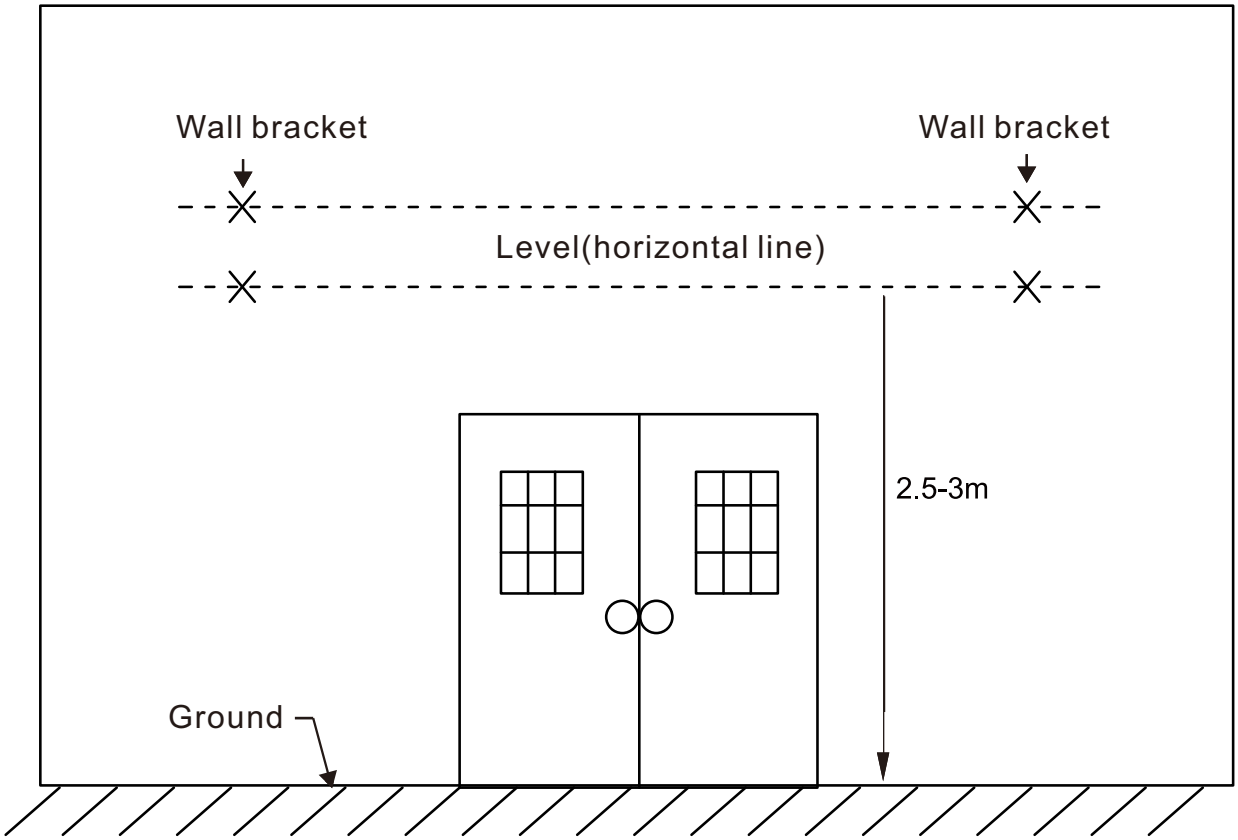

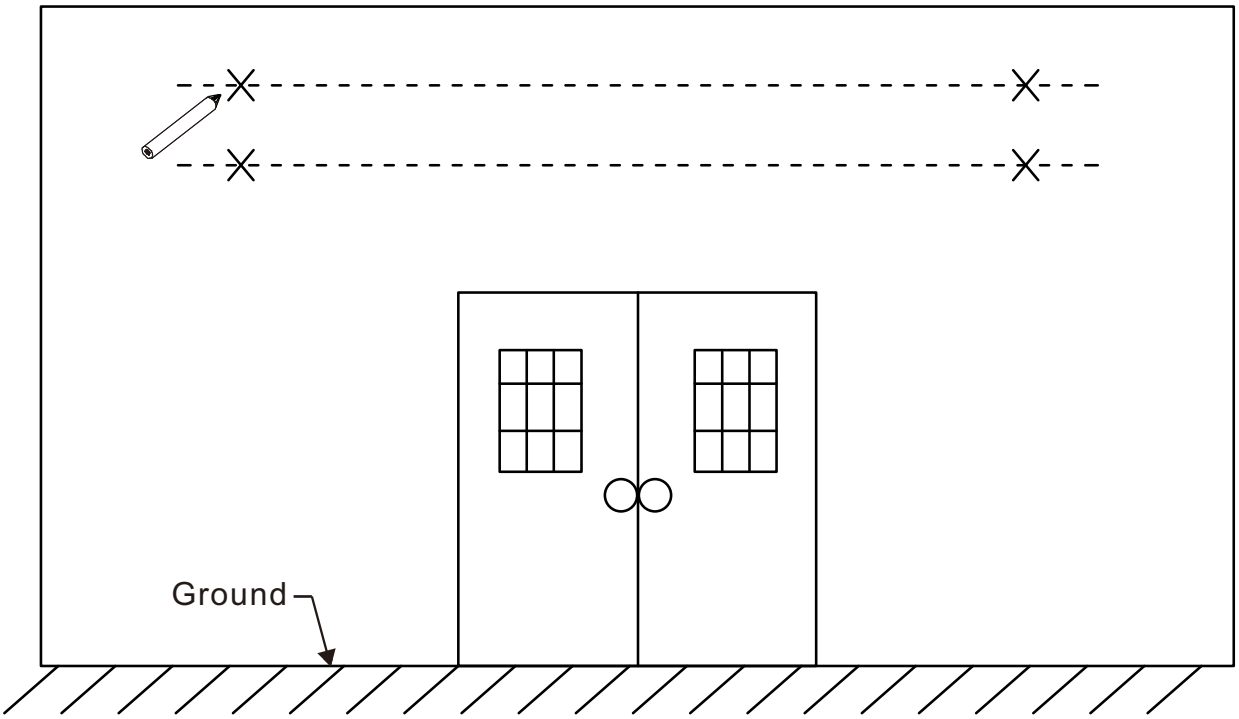

6.Drilling the bolt holes.

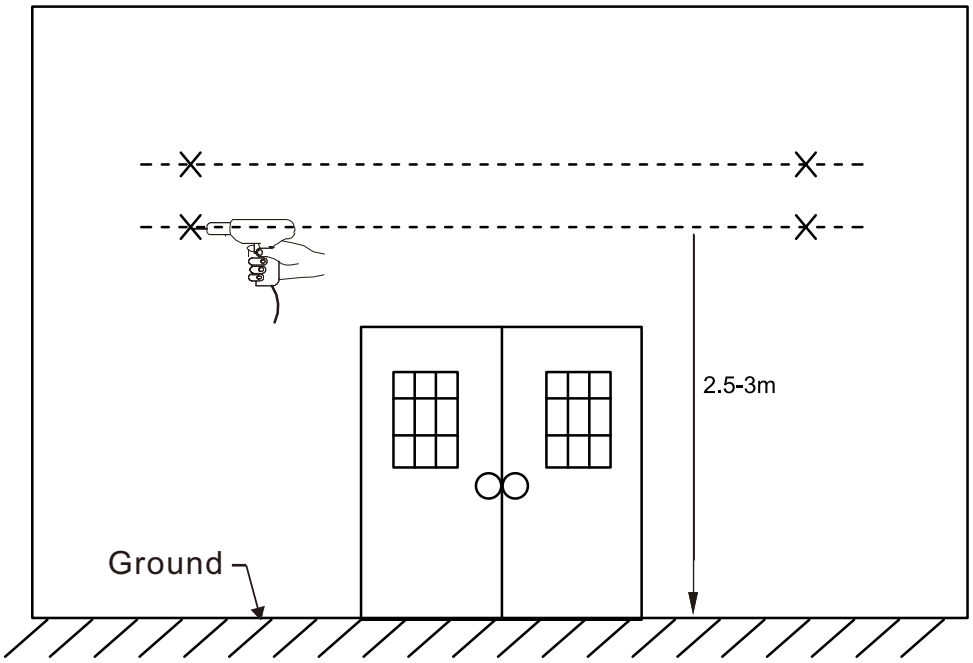

Drilling the Bolt Holes

1. Now that you have a straight level line across the wall with the locations of the wall brackets and their bolt holes marked, you can drill holes to mount the brackets.

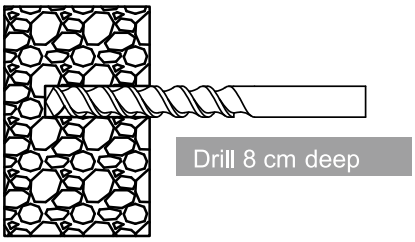

2. Using a 14mm masonry drill bit, drill the first bolt hole approximately 8 cm deep, as shown in the diagram. This must be drilled through solid brick or concrete to offer the necessary support for the awning.
3. Drill the remaining holes exactly as in step 2.

WA RNING
Failure to securely fasten all the brackets to the wall could result in the collapse of the awning and cause personal injury or death.

All bolt holes must be aligned vertically and horizontally to ensure that the awning hangs straight.
Double check alignment before drilling if you are not certain.
The diameter and depth of your mounting holes must be the same size as the expansion bolts.

Preparing for Mounting

1. Now that all of your holes are drilled, then insert the expansion bolts.
2. It may be necessary to drive the bolts in with a wooden (or other non-metallic) mallet.

⚠ If a mallet is necessary for installation, we recommend placing the nut on the screw (loosely)before hammering to avoid damaging the bolt threads.

3. Make sure that the bolts are firm in place, yet let them stick out of the wall approximately 2.5 cm or less-enough that the wall bracket can be installed onto them. Firmly tighten the bolts with a 17 mm hex key. It is best to use the hex key with a closed end rather than an open end to avoid damaging the nut, should it slip.

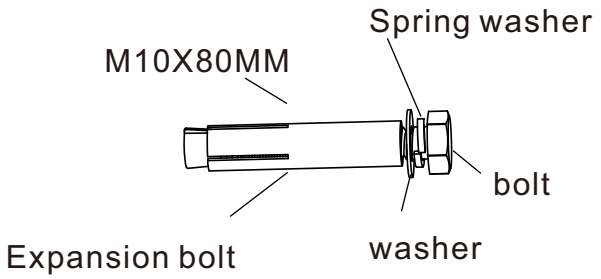

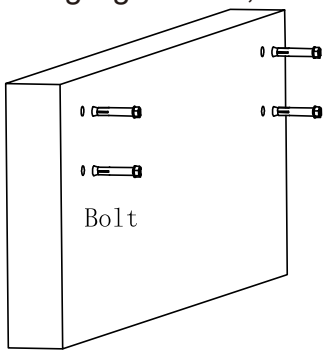

STEP 8
7.Please assemble the A1on the wall by first, tighten the bolts by wrench.

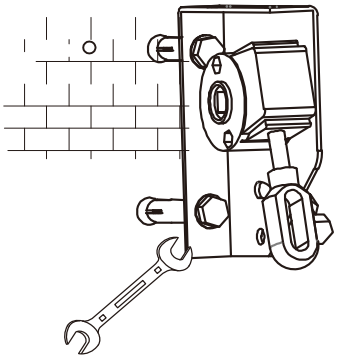

8.Then insert the left side of the roller bar into A1 hole.

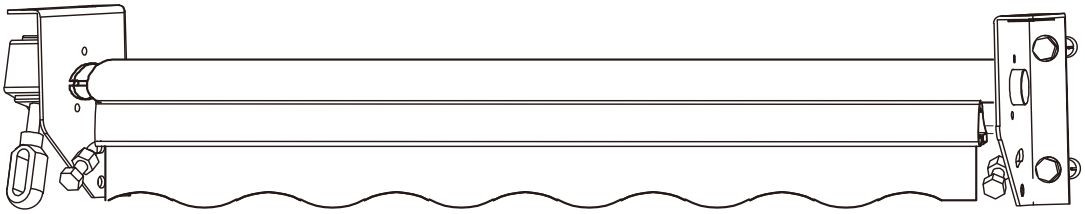

9. After installation on the left side,insert right side of the roller bar into the A2 hole, then tighten the bolts using a wrench.

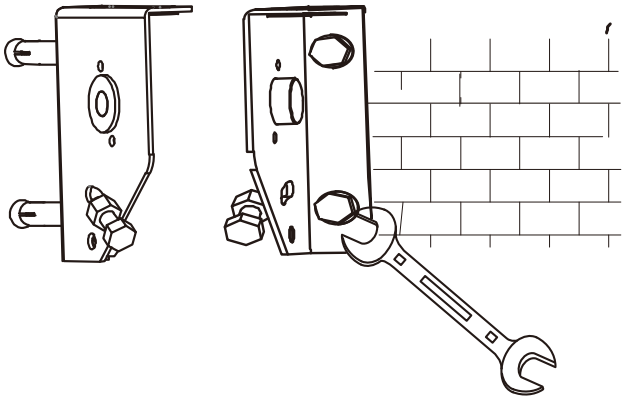

STEP 9 Assemble arms

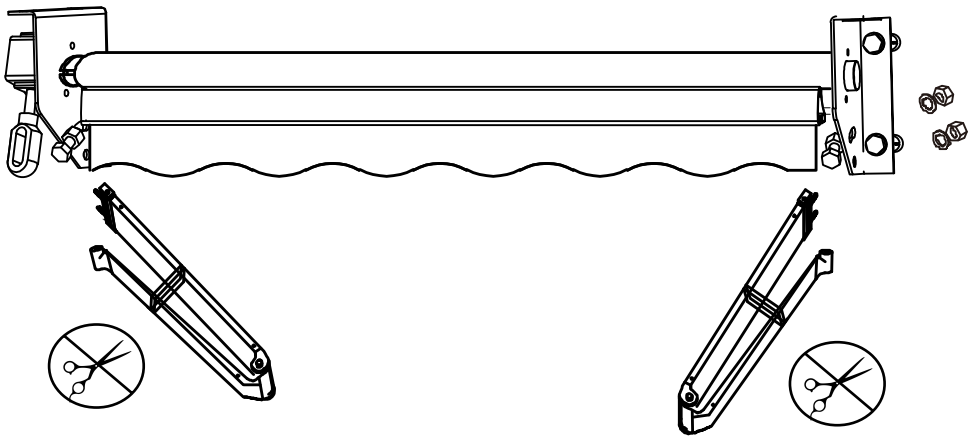

⚠ WARNING!

Don't cut off the rope on the arm.

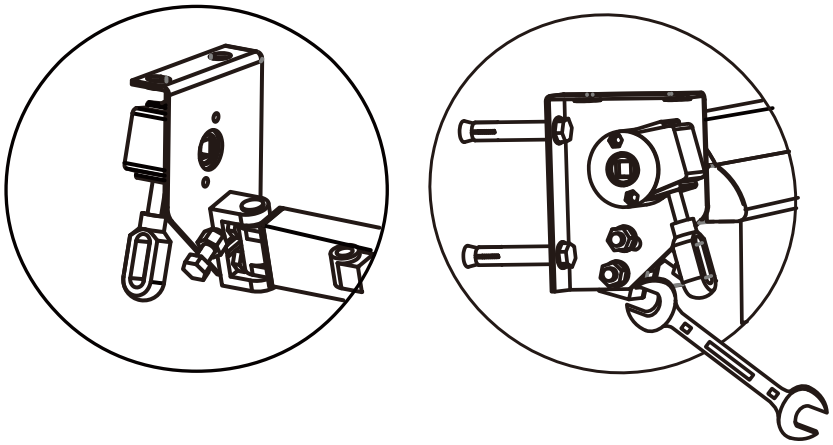

1. Assemble arm C1 on the wall bracket, using A1 arm holes.
2. Tighten the arm screws.

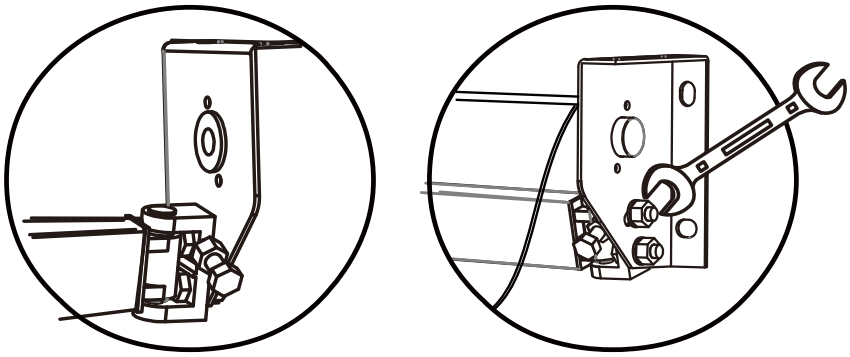

3. Assemble arm C2 on the wall bracket, using A2 arm holes.
4. Tighten the arm screws.

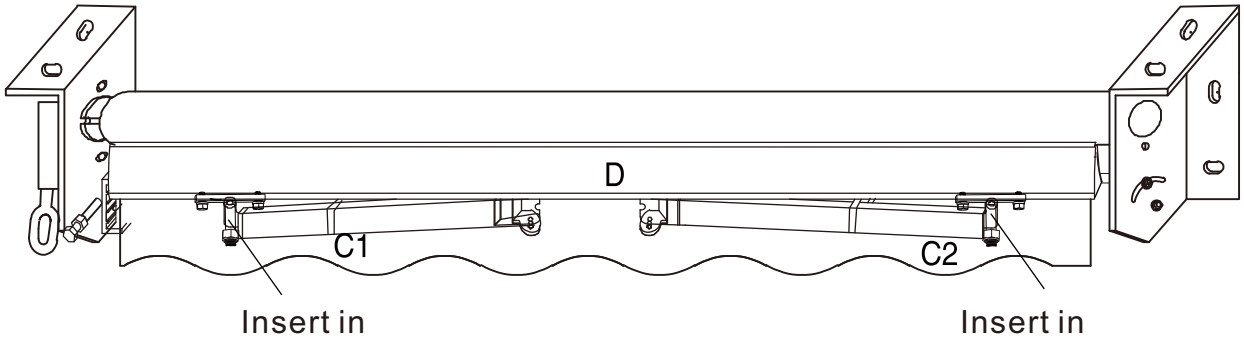

5.Please ensure the arm is fully closed and placed directly under the awning. Insert the 'K' into the mounting hole,ensuring it is reserved on the arm vertically. This step is important.

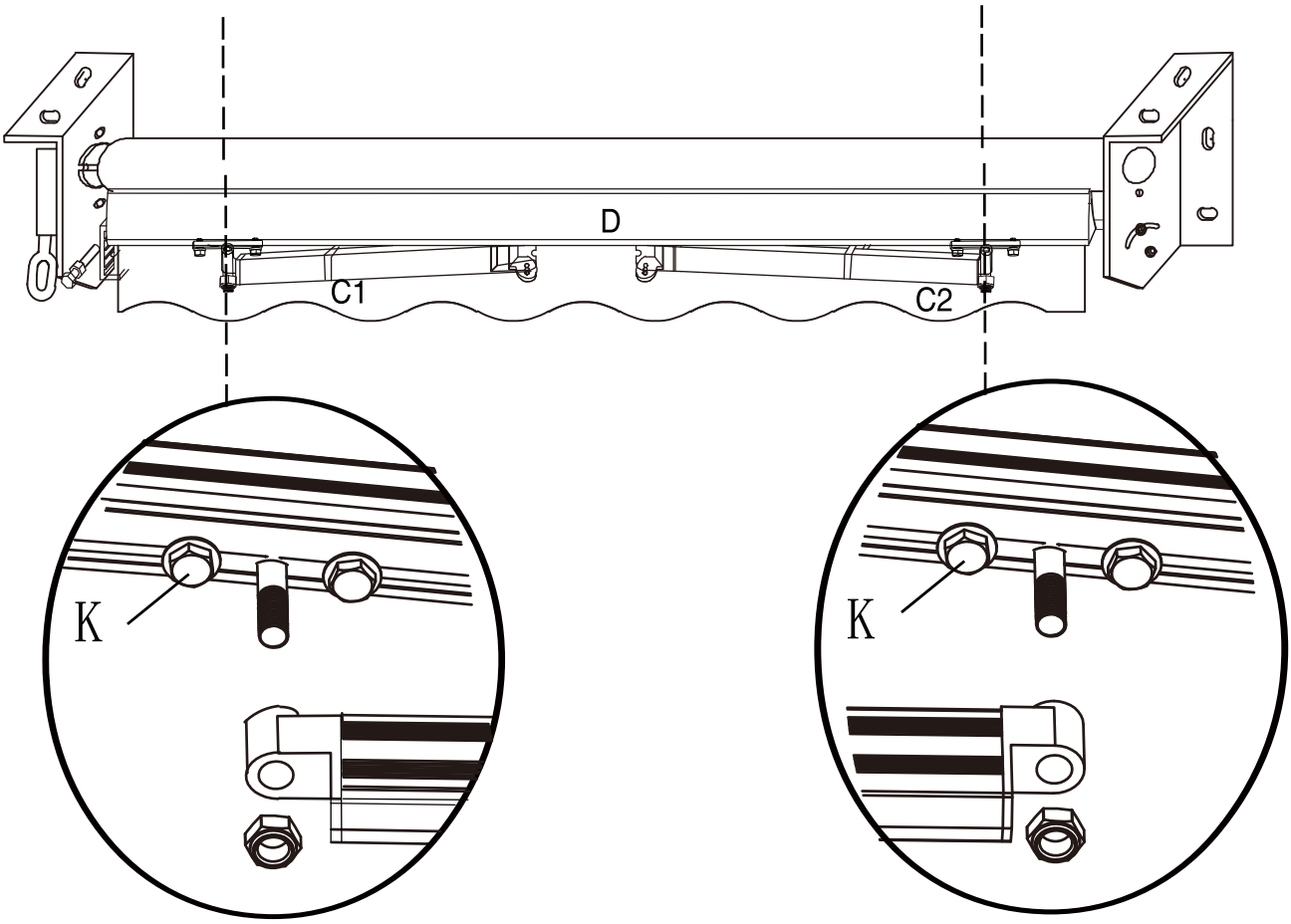

6.Installation notes:
Move 'K' to a suitable position, ensuring the 'K' and the hole on the arm is in the same vertical line. Then insert the arm-bar links to the holes on the end of both arms.
7. Tighten the two screws and screw the nut with a wrench.
(Installation notes: Do not fully tighten the screw nut, leaving about 0.4cm space in between).

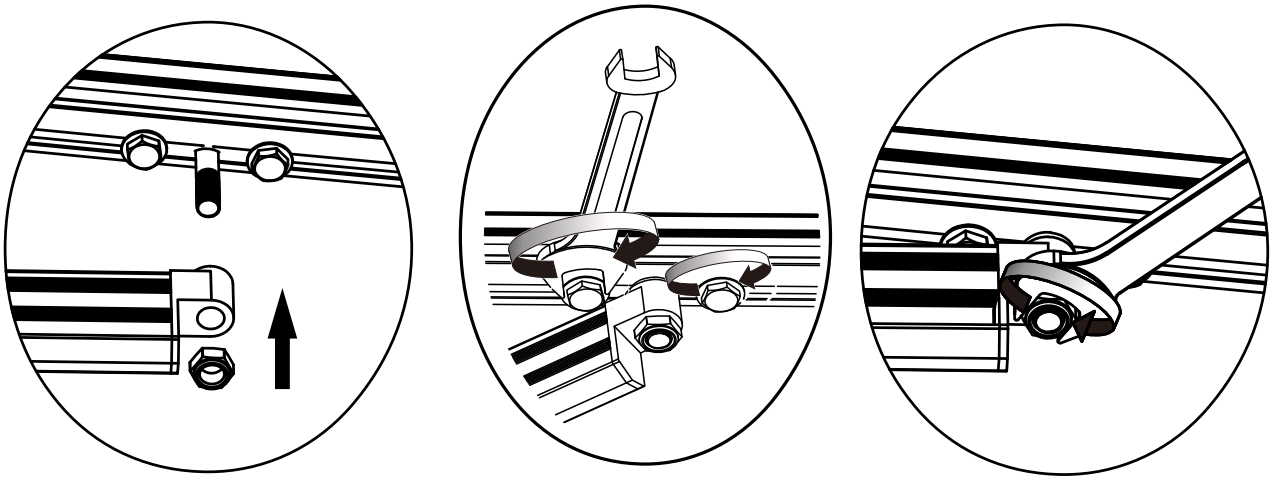

Tip: If the screw nut is too tight, the arm will have no space - this can cause damage.

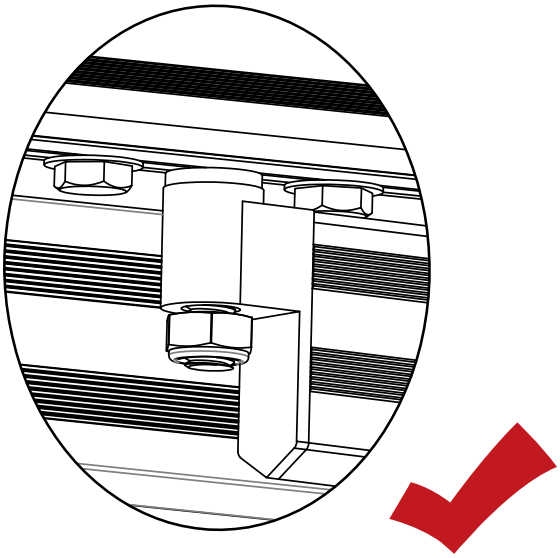

8.Carefully cut the tie and rope on the arm.

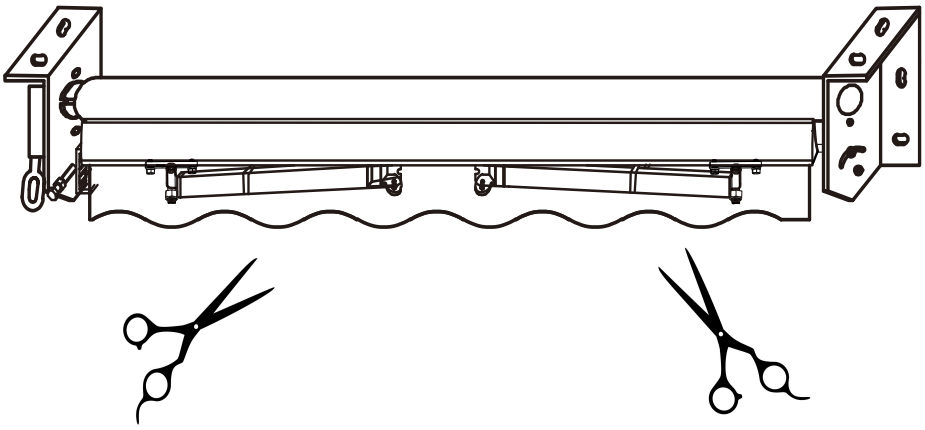

9. Open the awning with hand crank 'E'.
10. If you find the cloth surface has fallen down when opening the awning, please retract the cloth surface by 3-5cm to ensure it is tight.

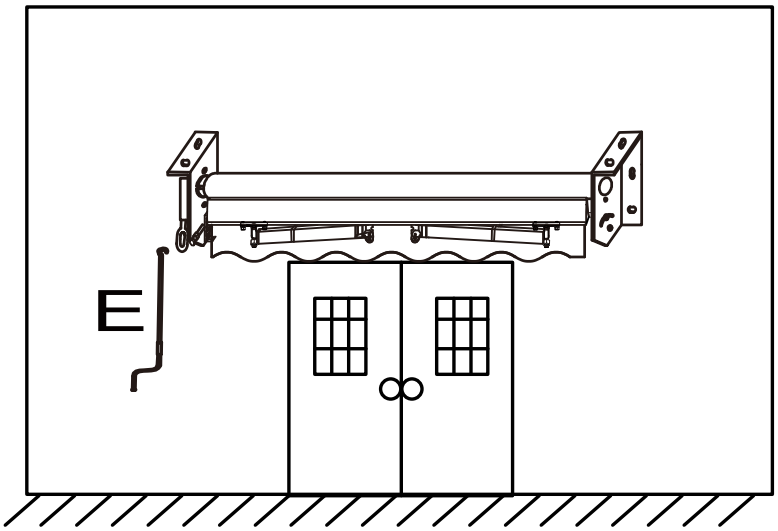

Attention!
1. Keep this product away from heat and flames
2. Do not use this product in the rain or in strong winds.
3. Ensure leaves or water are not on the roof for too long.
4. Do not hang clothes on any part of awning.
5. You should often check if the fixed bracket has become loose in the wind.
If loose, please contact a professional to fix.
6. Ensure the place where you install the awning is strong enough to support the weight of the product.
7. Close your awning during the winter, in case of adverse weather conditions.

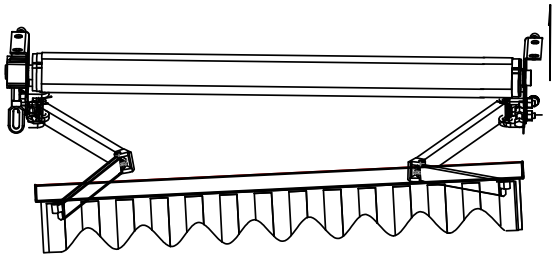

When we fully unfold the awning, we may find that the left and right sides of the awning are unbalanced. At this time, we need to adjust the inclination of the awning so that the left and right sides of the awning can be on the same horizontal line.

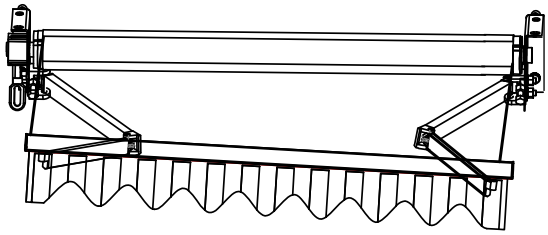

Tips:You can adjust only the left side or only the right side, you can also adjust both left side and right side. The inclination of the awning is up to you, but please remember the left side and right side should be on the same horizontal line finally.

How to adjust the awning inclination
The inclination of the awning is set by adjusting the screw

> ⚠ WARNING
> when adjusting the awning inclination, please expand the awning completely

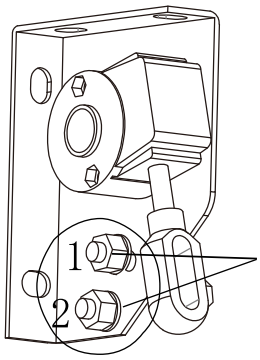

Step1: Hold up the arm and loosen the screw (1&2)
Don't loosen the screw directly without holding the arm up.

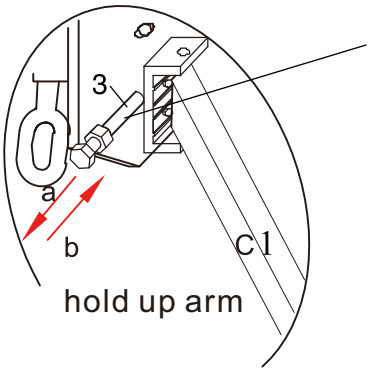

Step2: Keep holding up the arm(C1)by your hand and adjust the screw(3)
If you turn the screw in the direction of arrow a, the angle of the awning will go down.
If you turn the screw in the direction of arrow b, the angle of the awning will rise upward.
After adjusting the screw3, please check if the awning has been adjusted to the proper angle, if not, please repeat the above installation steps 2

EN

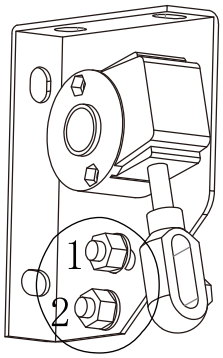

Step3: Don't forget to tighten the screws(I &2) after adjusting the inclination of the awning.
If you don't tighten the screw(1 &2), the screw 3 will be damaged soon.

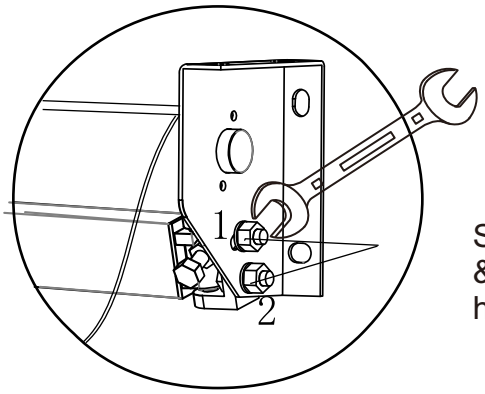

Stepl:Hold up the arm and loosen the screw(1 &2) Don't loosen the screw directly without holding the arm up.

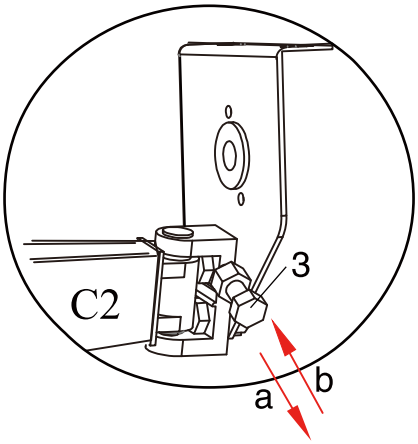

Step2: Keep holding up the arm(C2)by your hand and adjust the screw(3)
If you turn the screw in the direction of arrow a, the angle of the awning will go down.
If you turn the screw in the direction of arrow b, the angle of the awning will rise upward.
After adjusting the screw3, please check if the awning has been adjusted to the proper angle,if not,please repeat the above installation steps 2 until the angle is suitable.

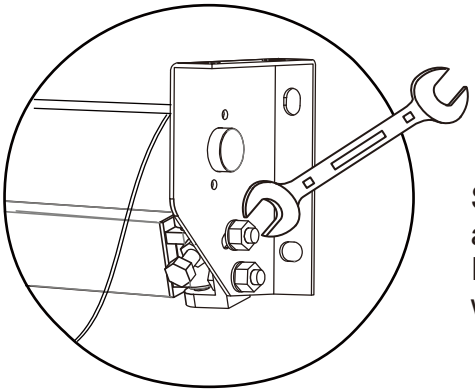

Step3:Don't forget to tighten the screws(1 &2) after adjusting the inclination of the awning.
If you don't tighten the screw(1&2), the screw 3 will be damaged soon.

FR

PARTS

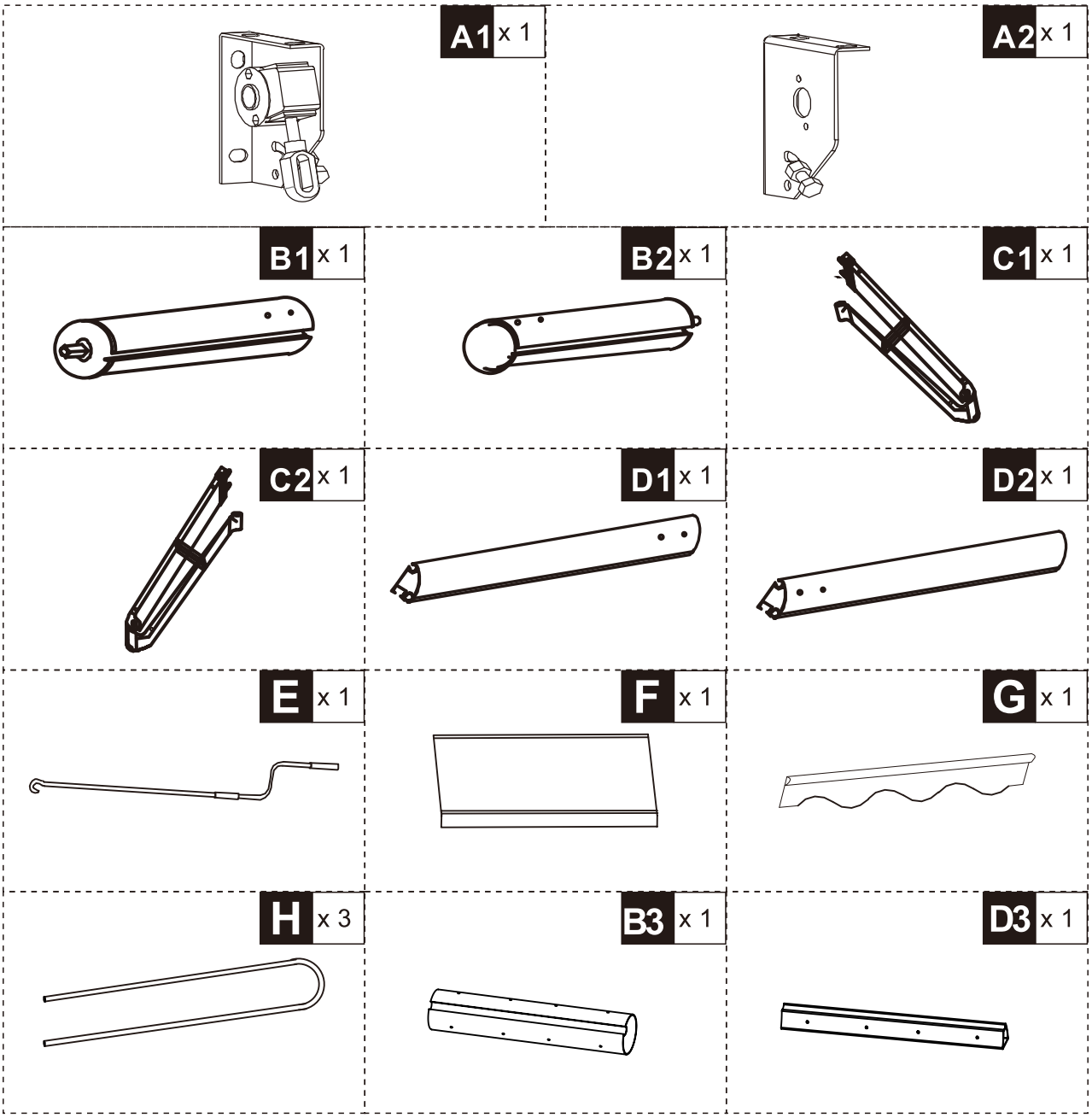

HARDWARE

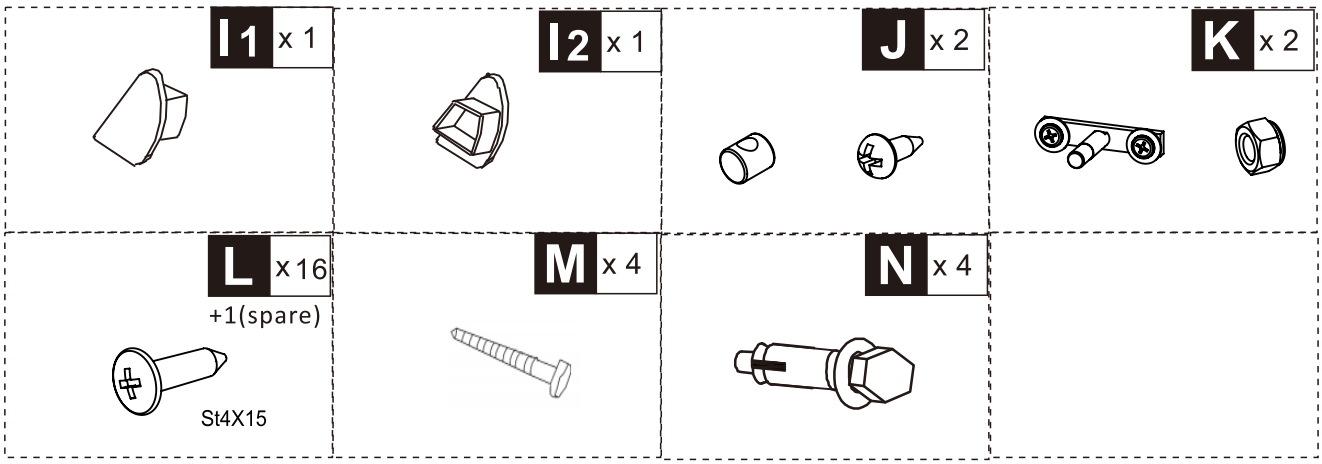

Veuillez préparer les outils ci-dessous avant l'assemblage. (Non inclus)

Mètre ruban	Maillet non métallique	Clé à molette (Clé de 17mm)
Tournevis cruciforme	Perceuse électrique avec foret de 14 mm	Deux échelles ou des chaises très robustes

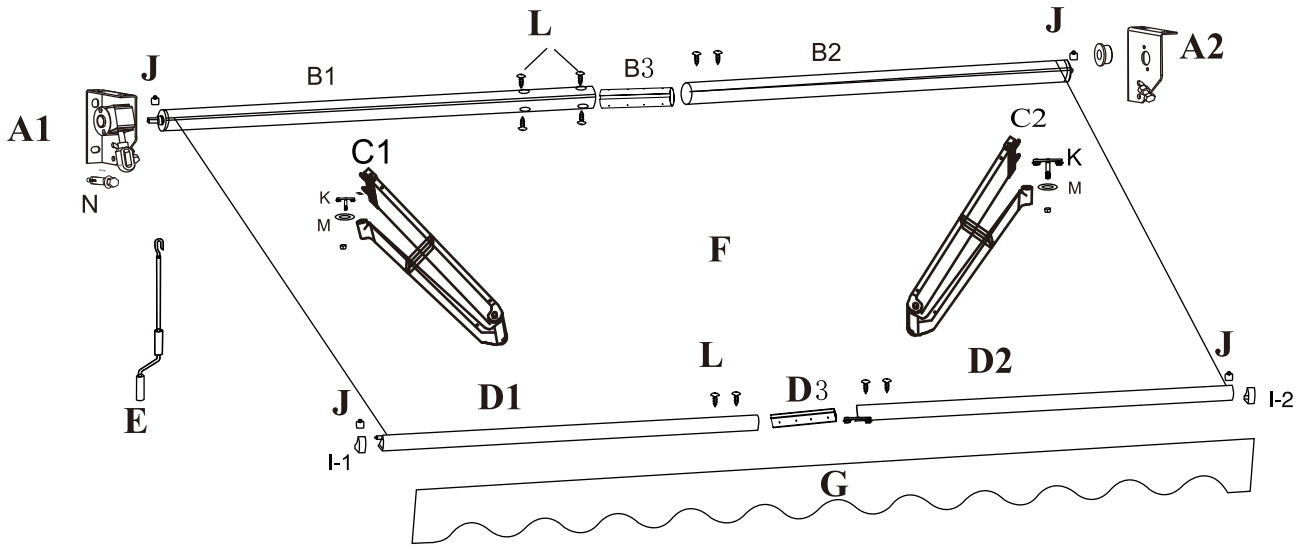

Préparation de votre espace de travail

1. Avant de commencer, il est préférable de disposer tous les outils nécessaires pour faciliter la configuration. Reportez-vous à la section Outils requis pour obtenir la liste des outils nécessaires.

AVERTISSEMENT

NE PAS retirer l'enveloppe de sécurité qui maintient les bras de l'auvent vers le bas. Vous risquez de vous blesser gravement si vous retirez la bande trop tôt.

2. Ouvrez la boîte de l'auvent et déballez soigneusement chaque pièce pour éviter d'endommager les produits.
3. Disposez chaque pièce de l'auvent pour vous assurer que toutes les pièces sont présentes. Reportez-vous au schéma des pièces pour obtenir des informations détaillées sur les pièces.
4. Ouvrez la petite boîte intérieure qui contient les petites pièces et disposez-les également.
5. Il est recommandé qu'au moins 2 personnes procèdent à l'installation.

ÉTAPE 1 Assemblage du tissu

1 Ouvrir le tissu avec précaution pour s'assurer que le produit n'est pas endommagé.
2. déplier les deux pièces de tissu du store. Vous devez avoir un grand morceau de tissu (F) et une cantonnière à bord festonné (G).
3. vous devez également avoir trois cordons de toile (H).
4. passez les cordons de tissu à travers les deux extrémités de la grande toile de store (F) et de la cantonnière (G) pour les différencier.

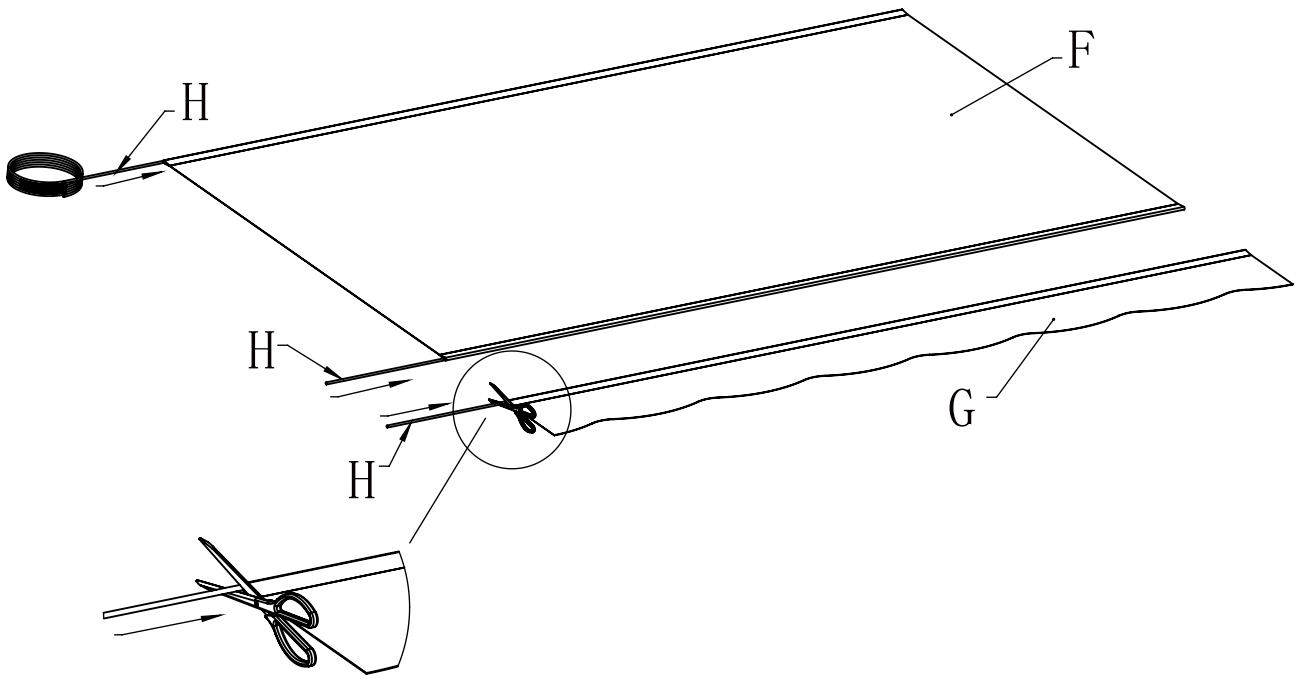

FR

ÉTAPE 2 : Connexion du tube du rouleau et de la barre frontale (GAUCHE)

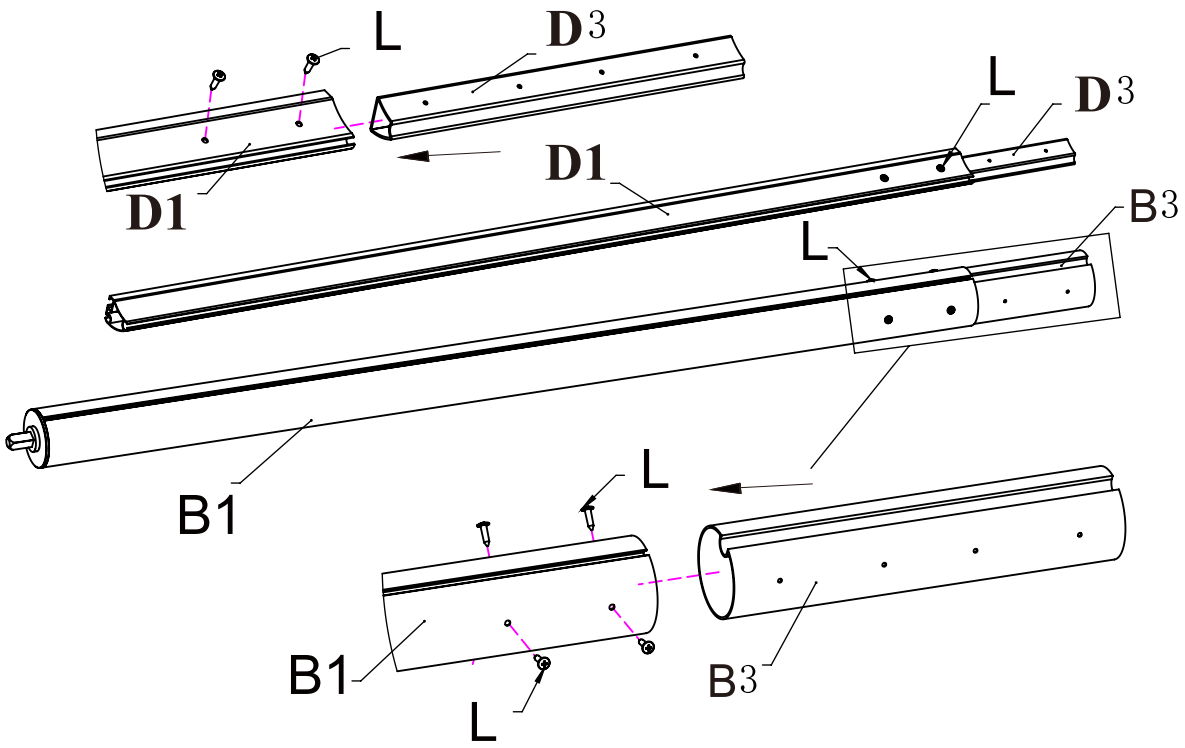

STEP3 : Assemblage du tissu et connexion du rouleau et de la barre frontale

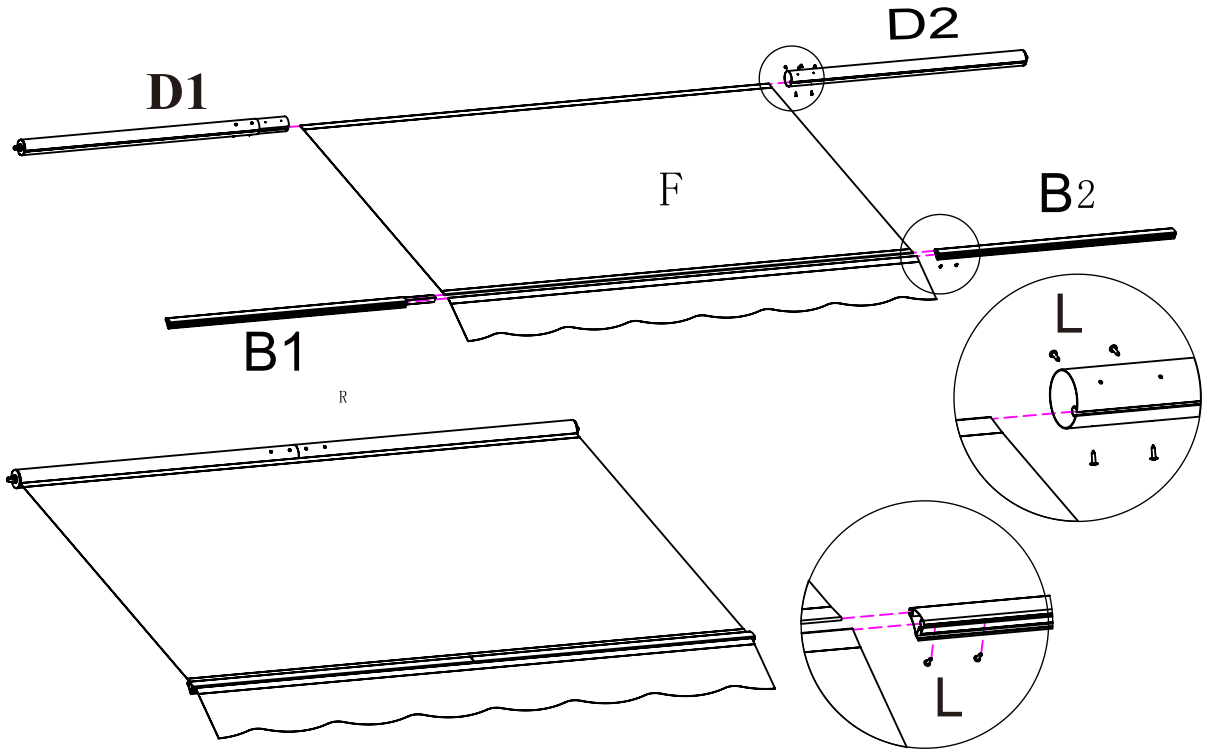

ÉTAPE 4:Enroulez la toile du store dans le sens inverse des aiguilles d'une montre autour des tubes d'enroulement, de manière aussi serrée et régulière que possible.

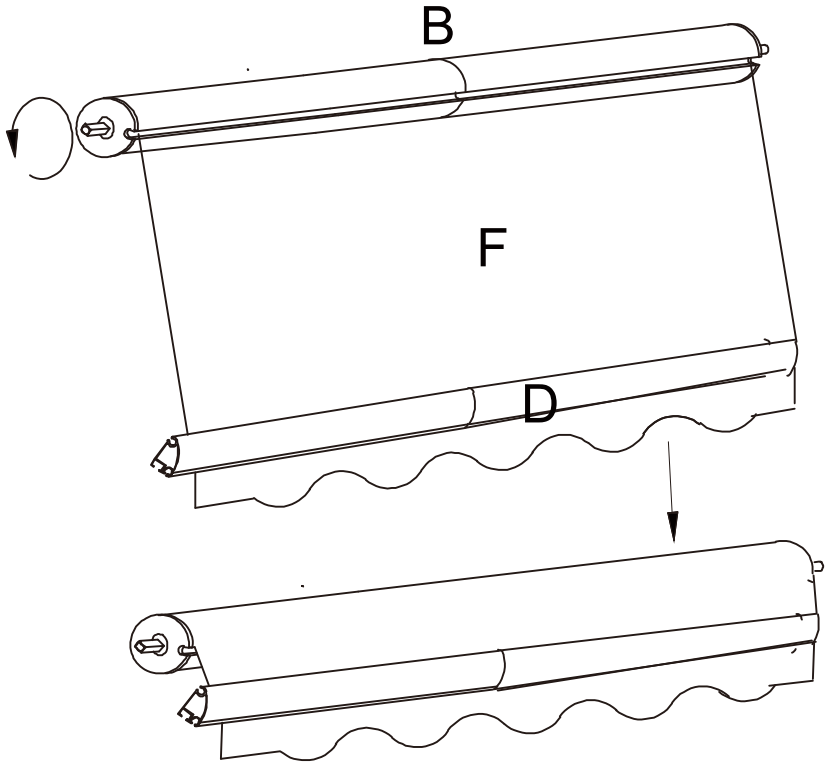

ÉTAPE 5 : Glissez le lien de la barre de bras (K) dans la rainure de la barre avant sur le côté gauche.
Insérez le boulon (J) pour le tissu, fixez l'extrémité de la barre avec un couvercle en plastique (I-1).
Serrez ensuite la vis sur le boulon.

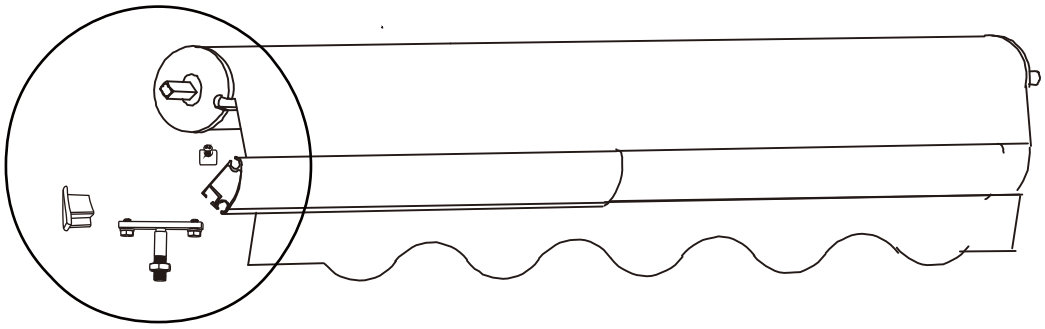

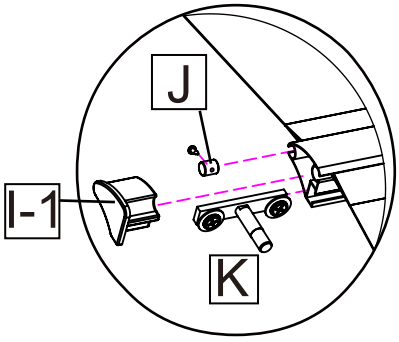

FR

ÉTAPE 6 : Glisser le lien de la barre de bras (K) dans la rainure de la barre avant sur le côté droit.
Insérez le boulon (J) pour le tissu, fixez l'extrémité de la barre avec un couvercle en plastique (I-2).
Serrez ensuite la vis sur le boulon.

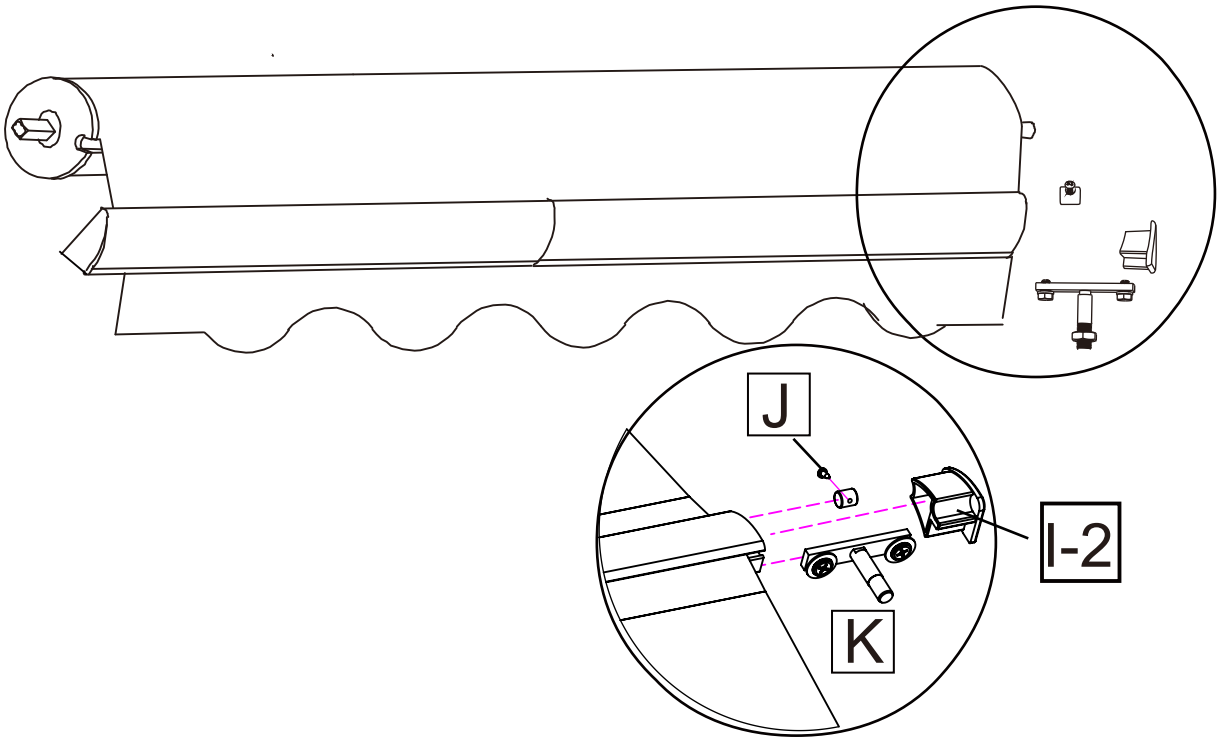

Spécifications

Nom du produit	Traitement des matériaux et des surfaces	Type de mur applicable	Hauteur d'installation recommandée	Conditions météorologiques applicables
Auvent rétractable (Veuillez voir les détails sur l'emballage)	Matériaux : Alliage d'aluminium, pièces en plastique, tissu polyester. Traitement de service : Tubes : pantalon de pulvérisation Surface en tissu: PU, UV, imperméable à l'eau	Murs en béton armé, murs en briques	2,5m -3m	Le produit est utilisé pour protéger le soleil. Applicable lorsque le vent est inférieur au niveau 5. Ne convient pas à un temps pluvieux.

Montage mural

Remarques sur le montage mural
Cet auvent peut être fixé sur du béton armé ou des briques.
Le boulon d'expansion est destiné au béton armé et à la brique.
Nous vous recommandons de faire appel à un installateur professionnel pour obtenir l'installation la plus sûre et la plus sécurisée.
N'essayez jamais de fixer les supports muraux à des pierres murales lâches ou à des surfaces qui ne sont pas absolument fermes !

ATTENTION

L'emplacement correct des supports est l'aspect le plus important de l'installation du store. Il est essentiel que vous fixiez tous les supports de montage aux montants, aux solives, aux chevêtres ou à d'autres éléments structurels importants.

AVERTISSEMENT

Le défaut de fixer solidement tous les supports au mur pourrait entraîner l'effondrement de l'auvent et causer des blessures corporelles ou la mort.

ÉTAPE 4 Assemblage du bras

1. Connectez A1 et A2 sur les côtés gauche et droit de la barre à rouleaux .
1. Mesurez la distance d'installation du produit.

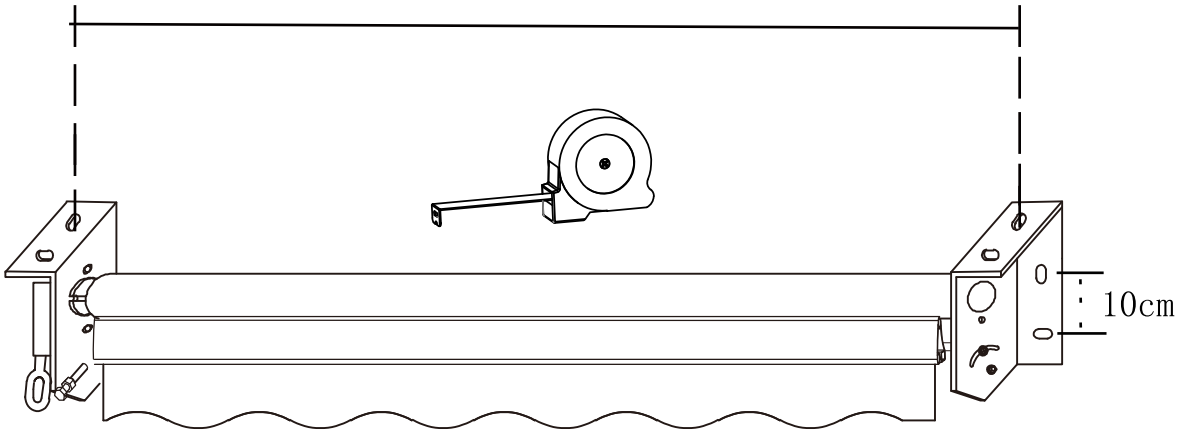

3. Après avoir mesuré la distance, séparez A1 et A2.

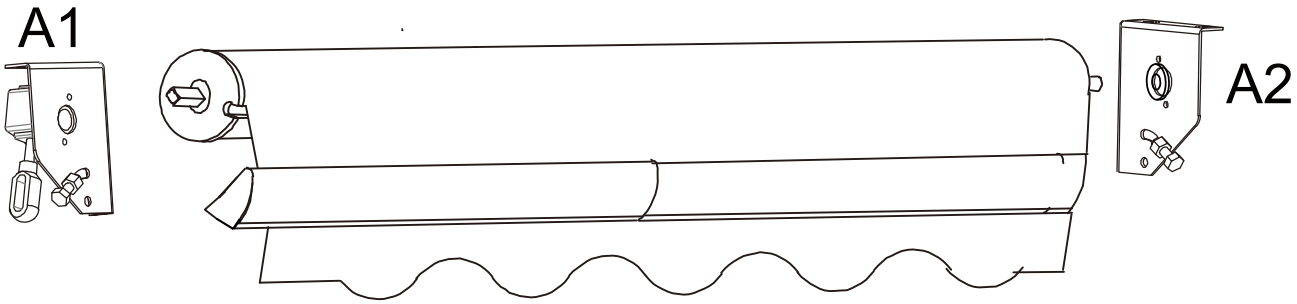

4. Marquez la position sur le mur.

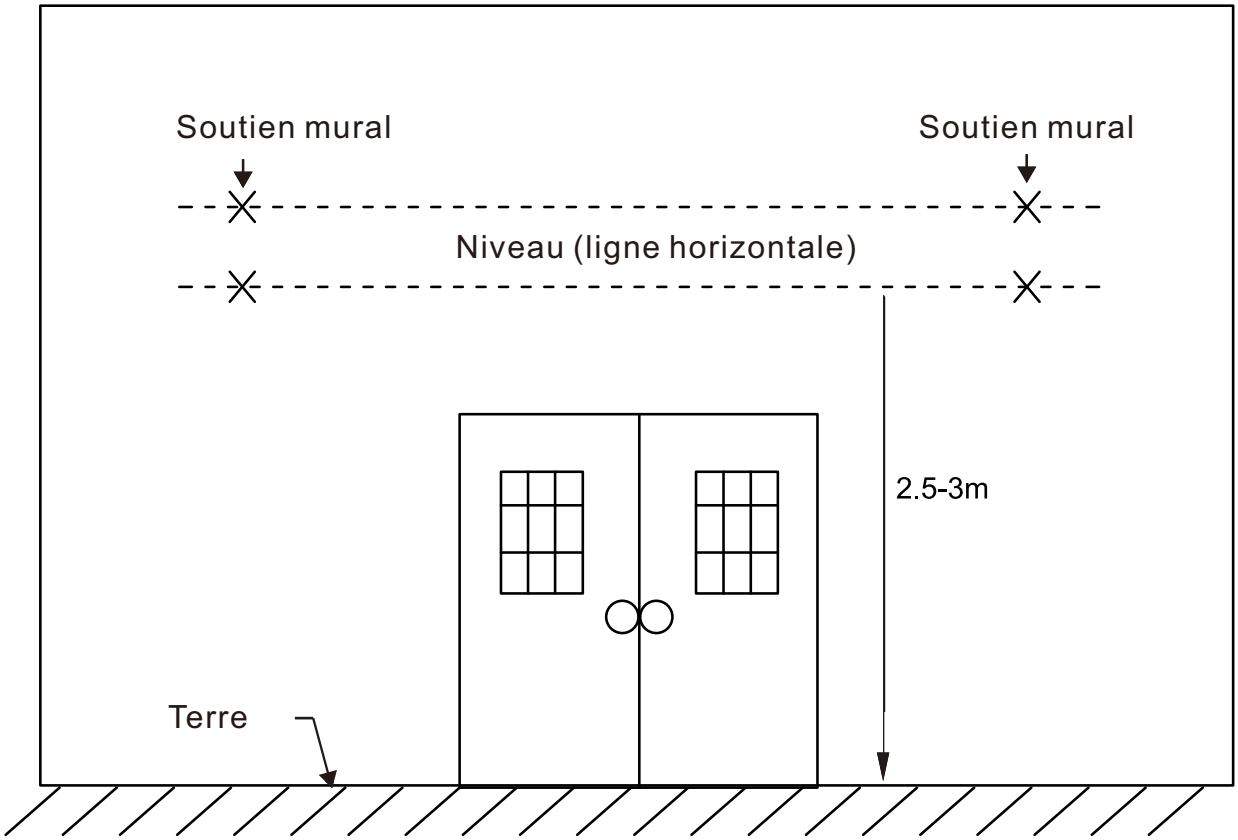

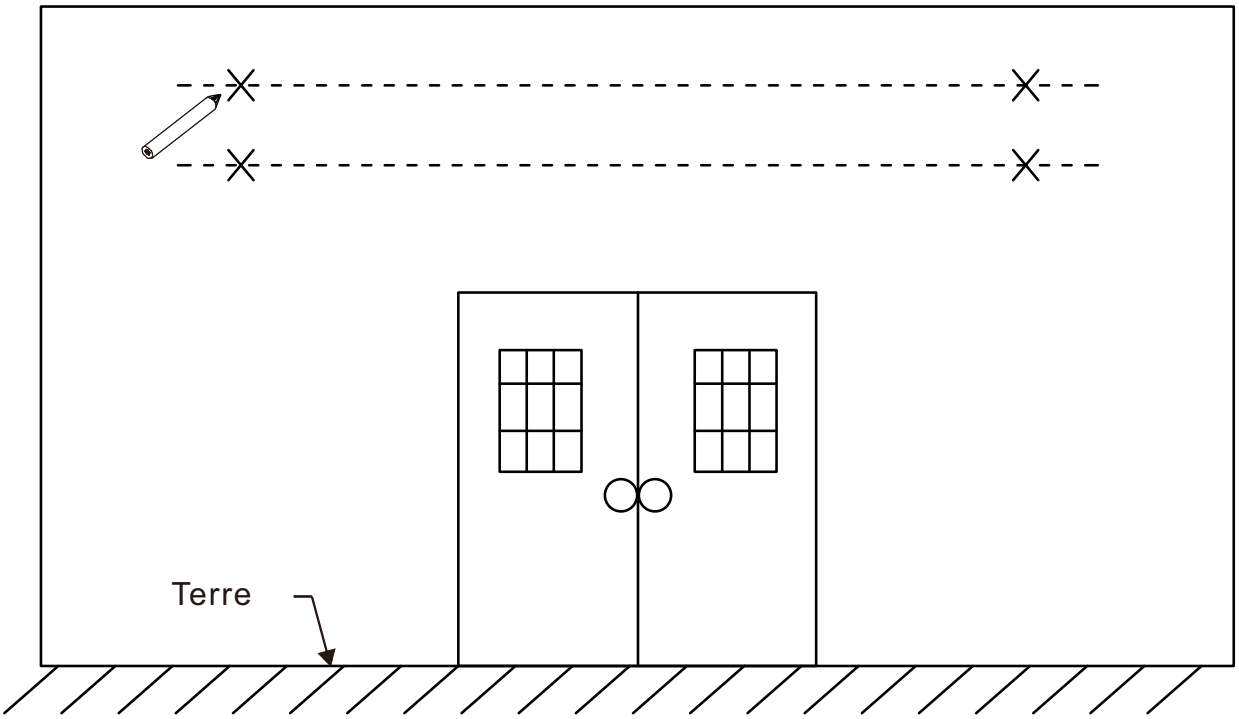

5. Percez les trous de boulon.

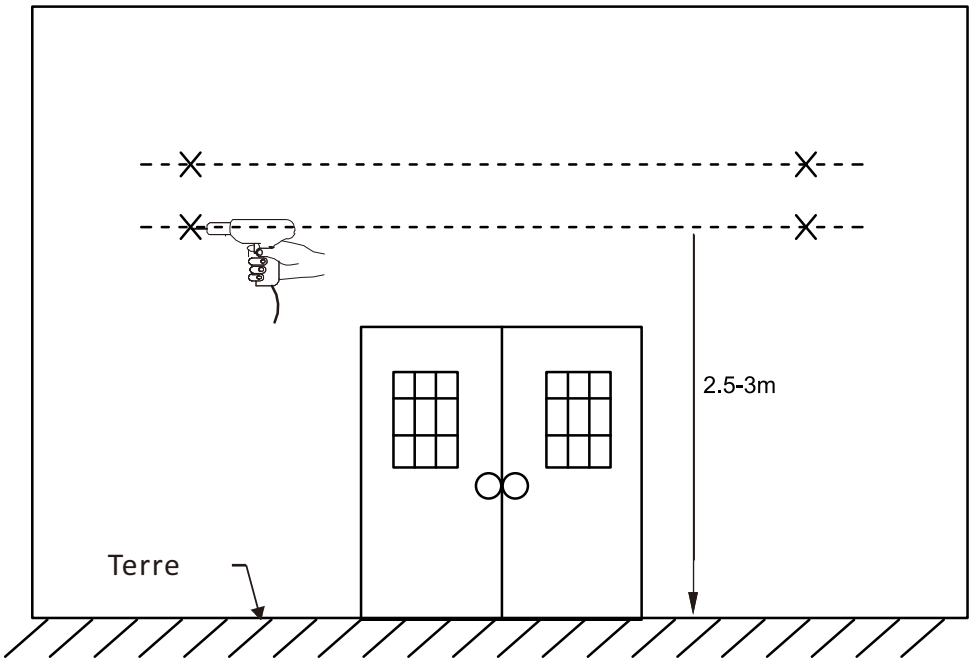

Perçage des trous de boulon

1. Maintenant que vous avez une ligne de niveau droite à travers le mur avec les emplacements des supports muraux et leurs trous de boulon marqués, vous pouvez percer des trous pour monter les supports.

2. À l'aide d'un foret de maçonnerie de 14 mm, percez le premier trou de boulon d'environ 8 cm de profondeur, comme indiqué sur le schéma. Celui-ci doit être percé à travers une brique ou un béton solide afin d'offrir le support nécessaire à l'auvent.
3. Percez les trous restants exactement comme à l'étape 2.

AVERTISSEMENT
Le fait de ne pas fixer solidement tous les supports au mur peut entraîner l'effondrement de l'auvent et causer des blessures ou la mort.

Tous les trous de boulons doivent être alignés verticalement et horizontalement pour s'assurer que l'auvent pend droit.
Vérifiez l'alignement avant de percer si vous n'êtes pas certain.
Le diamètre et la profondeur de vos trous de montage doivent être de la même taille que les boulons d'expansion.

Préparation du montage

1. Maintenant que tous vos trous sont percés, insérez les boulons d'expansion.
2. Il peut être nécessaire d'enfoncer les boulons à l'aide d'un maillet en bois (ou autre matériau non métallique).

⚠ Si un maillet est nécessaire pour l'installation, nous recommandons de placer l'écrou sur la vis (lâchement) avant de marteler pour éviter d'endommager les filetages du boulon.

3.Assurez-vous que les boulons sont bien serrés en place, mais laissez-les dépasser du mur d'environ 2,5 cm ou moins - suffisamment pour que le support mural puisse être installé dessus. Serrez fermement les boulons à l'aide d'une clé hexagonale de 17 mm. Il est préférable d'utiliser une clé hexagonale à bout fermé plutôt qu'à bout ouvert pour éviter d'endommager l'écrou s'il venait à glisser.

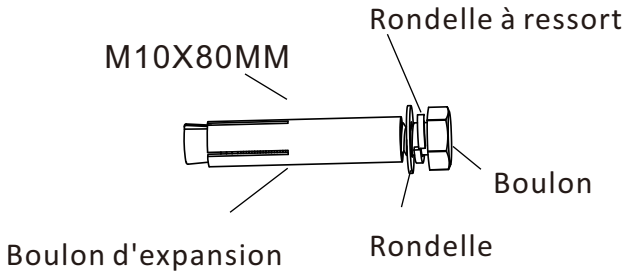

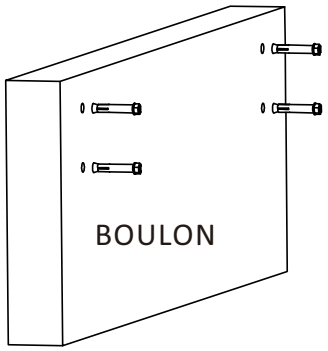

ÉTAPE 8

7. Serrez les boulons à l'aide d'une clé, assemblez A1 sur l'ensemble.

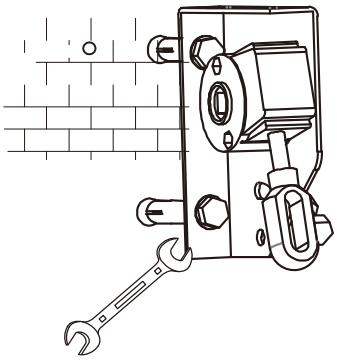

8.Insérez le côté gauche de la barre à rouleaux dans le trou A1.

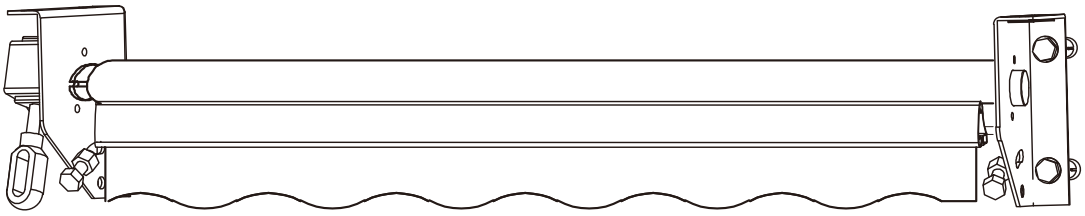

9. Après l'installation sur le côté gauche, insérez le côté droit de la barre à rouleaux dans le trou A2, puis serrez les boulons à l'aide d'une clé.

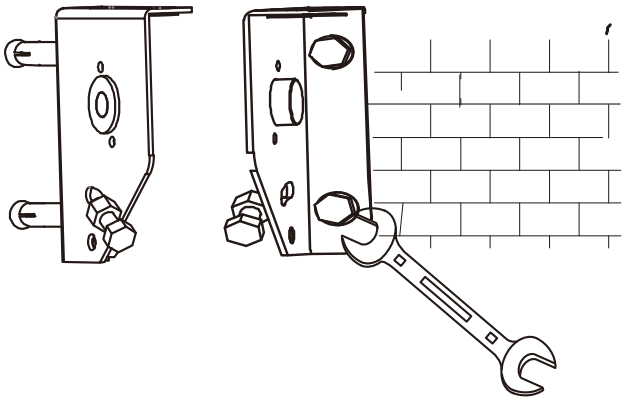

ÉTAPE 9 Assemblage des bras

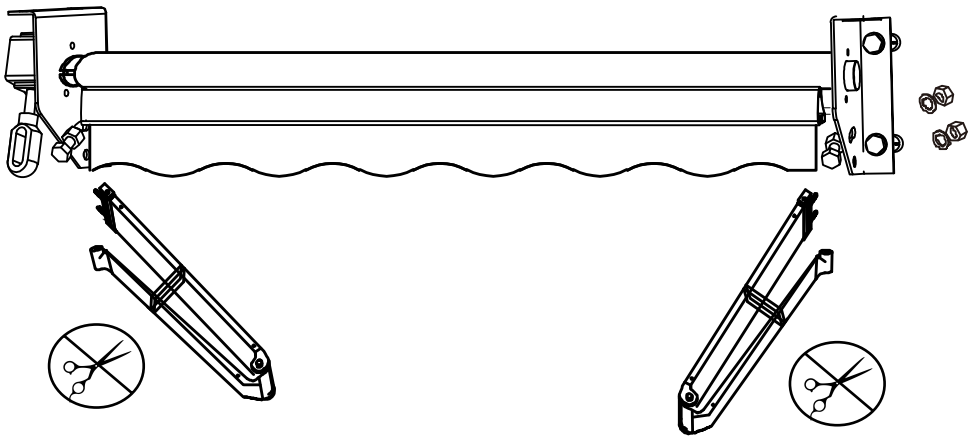

⚠ AVERTISSEMENT !

Ne coupez pas la corde sur le bras.

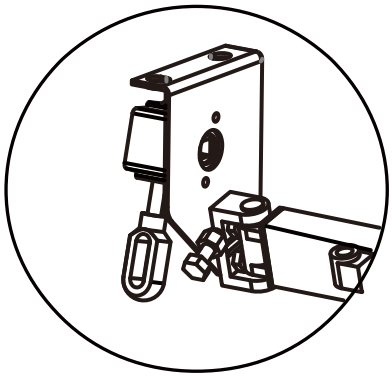

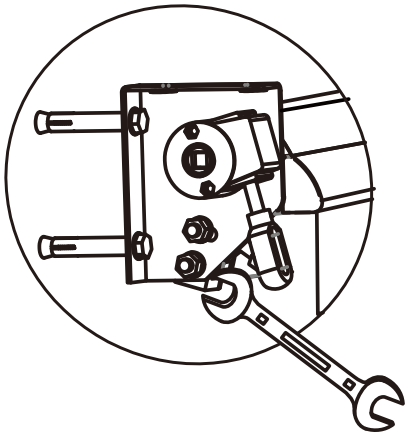

1. Assemblez le bras C1 sur le support mural, en utilisant des trous de bras A1.
2. Serrez les vis du bras.

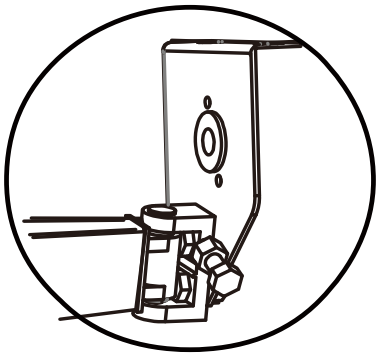

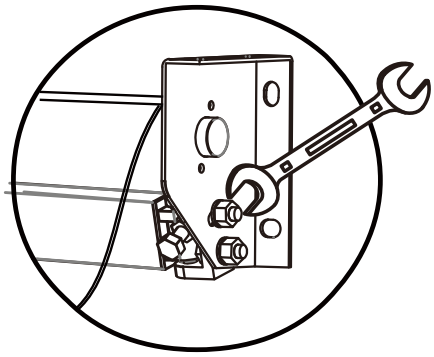

3. Assemblez le bras C2 sur le support mural, en utilisant des trous de bras A2.
4. Serrez les vis du bras.

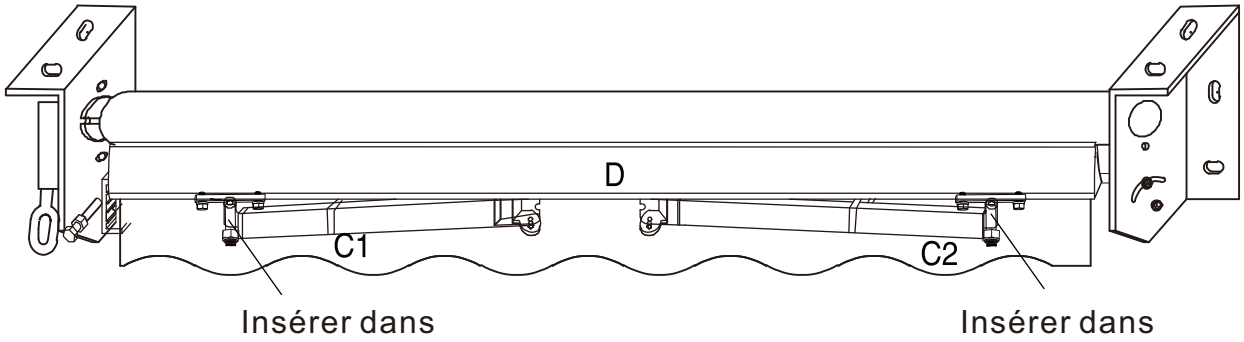

5.Veillez à ce que le bras soit complètement fermé et placé directement sous l'auvent.
Insérez le « K » dans le trou de montage, en vous assurant qu'il est bienservi sur le bras verticalement. Cette étape est importante.

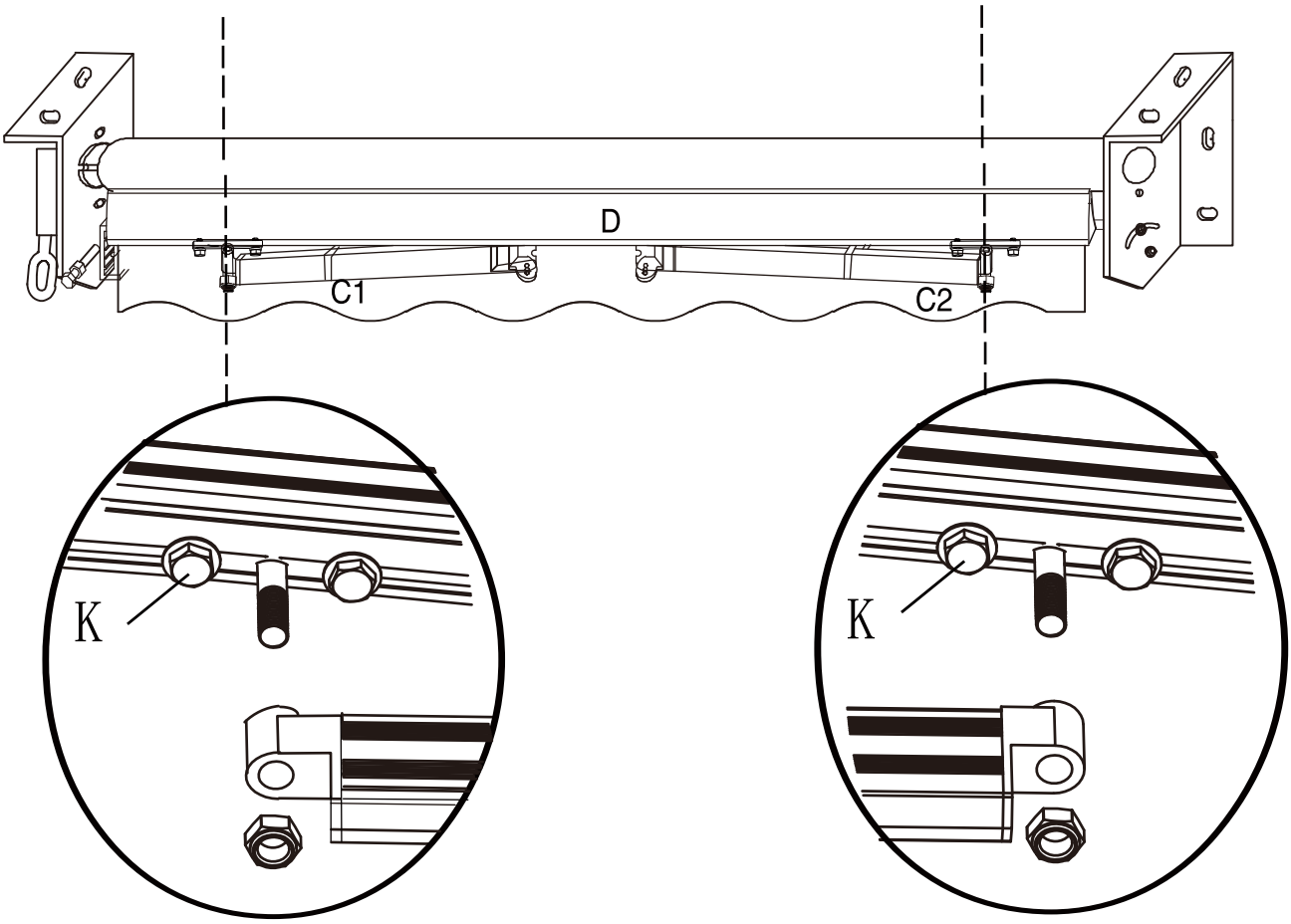

6. Notes d'installation :
Déplacez 'K' dans une position appropriée, en vous assurant que le 'K' et le trou sur le bras sont dans la même ligne verticale. Insérez ensuite les liens de la barre de bras dans les trous situés à l'extrémité des deux bras.
7. Serrez les deux vis et vissez l'écrou avec une clé.
(**Notes d'installation :** Ne serrez pas complètement l'écrou à vis, en laissant un espace d'environ 0,4 cm entre les deux).

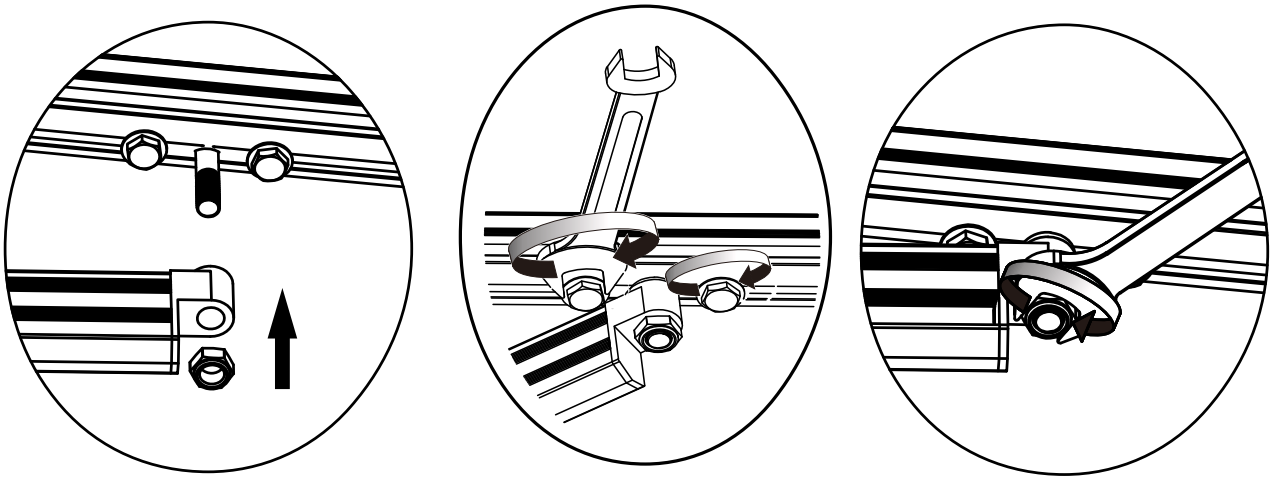

Conseil : Si l'écrou de vis est trop serré, le bras n'aura pas d'espace - ce qui peut l'endommager.

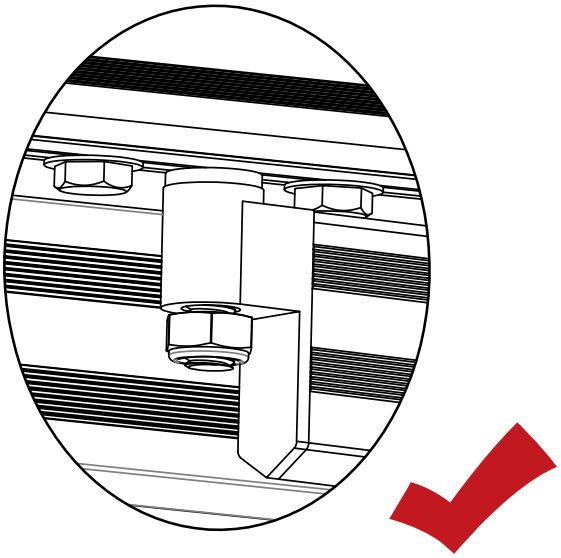

8. Coupez soigneusement la cravate et la corde sur le bras.

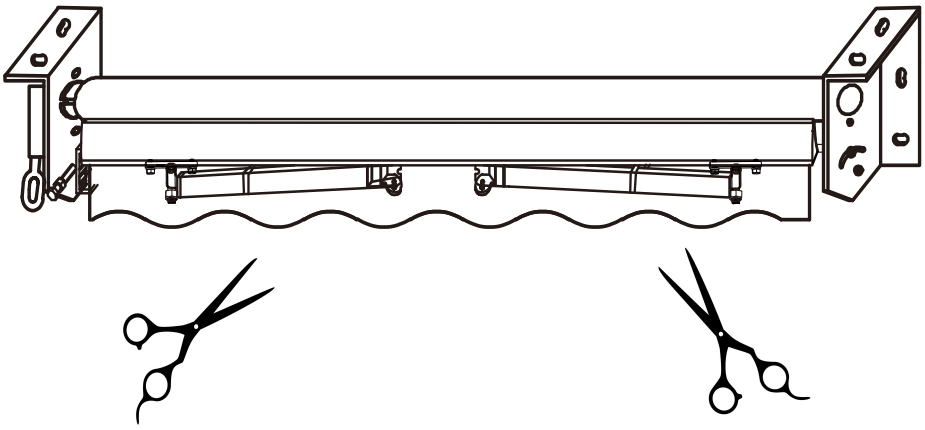

9. Ouvrez l'auvent avec la manivelle 'E'.
10. Si vous constatez que la surface du tissu est tombée lors de l'ouverture de l'auvent, veuillez rétracter la surface du tissu de 3 à 5 cm pour vous assurer qu'elle est bien tendue.

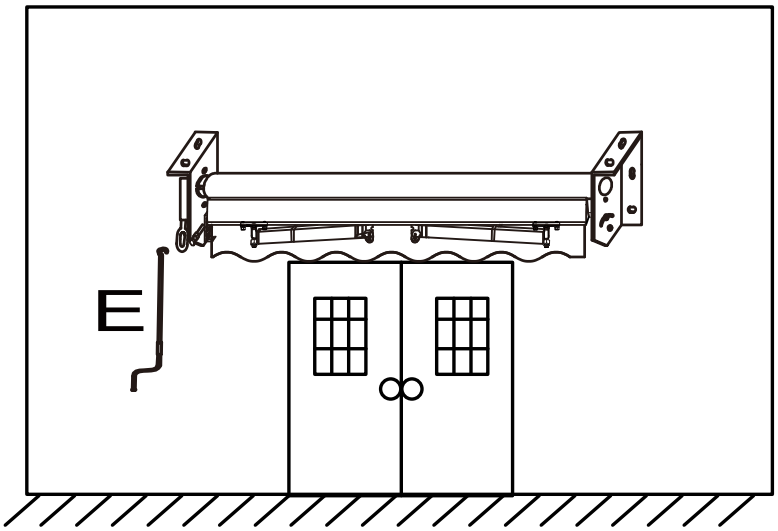

Attention !
1. Gardez ce produit l'abri de la chaleur et des flammes
2. N'utilisez pas ce produit sous la pluie ou par vent fort.
3. Assurez-vous que les feuilles ou l'eau ne restent pas trop longtemps sur le toit.
4. N'accrochez pas de vêtements sur n'importe quelle partie de l'auvent.
5. Vous devez souvent vérifier si le support fixe ne s'est pas détaché sous l'effet du vent.
S'il est desserré, veuillez contacter un professionnel pour le réparer.
6. Assurez-vous que l'endroit où vous installez l'auvent est suffisamment solide pour supporter le poids du produit.
7. Fermez votre auvent pendant l'hiver, en cas de conditions météorologiques défavorables.

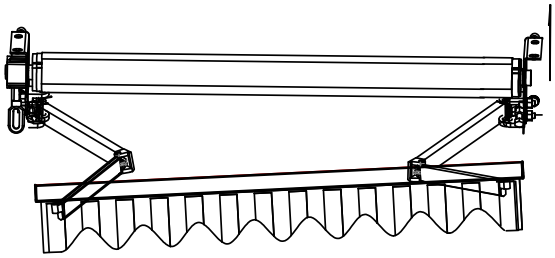

Lorsque nous déplions complètement l'auvent, nous pouvons constater que les côtés gauche et droit de l'auvent sont déséquilibrés. À ce moment-là, nous devons ajuster l'inclinaison de l'auvent afin que les côtés gauche et droit de l'auvent soient sur la même ligne horizontale.

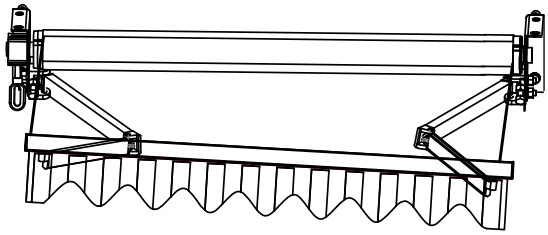

Conseils : Vous pouvez régler uniquement le côté gauche ou uniquement le côté droit, vous pouvez également régler à la fois le côté gauche et le côté droit. L'inclinaison du store dépend de vous, mais n'oubliez pas que le côté gauche et le côté droit doivent être sur la même ligne horizontale.

Comment régler l'inclinaison de l'auvent
L'inclinaison de l'auvent est réglée en ajustant la vis

⚠ **AVERTISSEMENT** : lorsque vous réglez l'inclinaison de l'auvent, veuillez déployer complètement l'auvent.

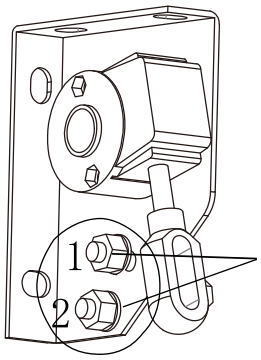

Étape 1: Tenez le bras et desserrez la vis (1 & 2)
Ne desserrez pas la vis sans tenir le bras en l'air.

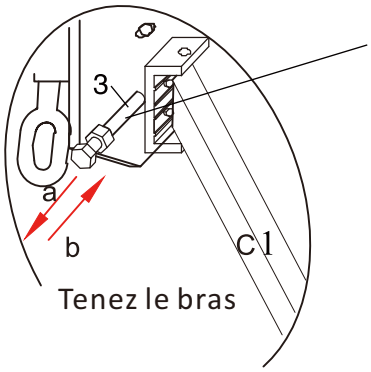

Étape 2: Tenez le bras (C1) avec votre main et ajustez la vis (3).
Si vous tournez la vis dans la direction de la flèche a, l'angle de l'auvent diminuera.
Si vous tournez la vis dans la direction de la flèche b, l'angle de l'auvent augmentera.
Après avoir réglé la vis 3, veuillez vérifier si l'auvent a été réglé à l'angle approprié, sinon, veuillez répéter l'étape d'installation 2 ci-dessus

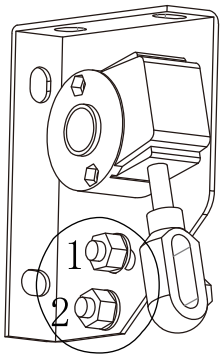

Étape 3: n'oubliez pas de serrer les vis (1&2) après avoir ajusté l'inclinaison de l'auvent.
Si vous ne serrez pas les vis (1&2), la vis 3 sera bientôt endommagée.

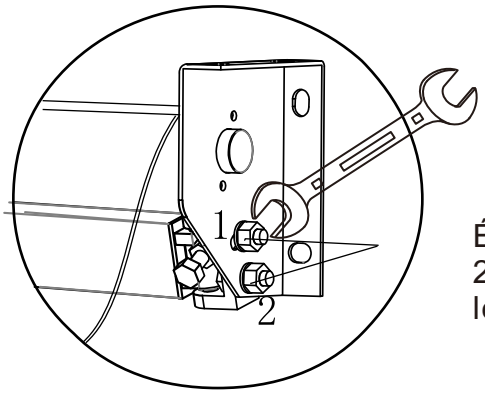

Étape 1: Tenez le bras et desserrez les vis (1 et 2) Ne desserrez pas la vis directement sans tenir le bras.

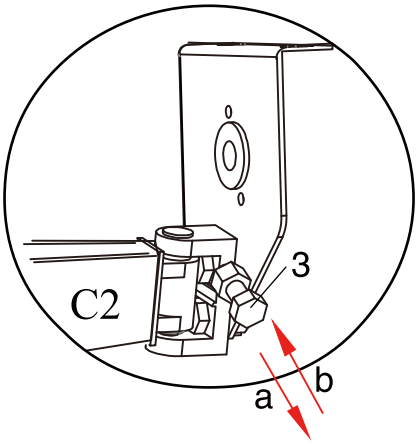

Étape 2: Continuez à tenir le bras (C2) par votre main et ajustez la vis (3)
Si vous tournez la vis dans la direction de la flèche a, l'angle de l'auvent diminuera.
Si vous tournez la vis dans la direction de la flèche b, l'angle de l'auvent augmentera.
Après avoir réglé la vis 3, veuillez vérifier si l'auvent a été réglé à l'angle approprié, sinon, veuillez répéter l'étape d'installation 2 ci-dessus jusqu'à ce que l'angle soit approprié.

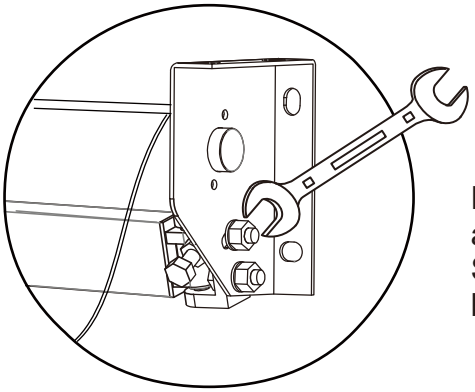

Étape 3: N'oubliez pas de serrer les vis (1&2) après avoir ajusté l'inclinaison de l'auvent.
Si vous ne serrez pas la vis (1&2), la vis 3 sera bientôt endommagée.

PARTS

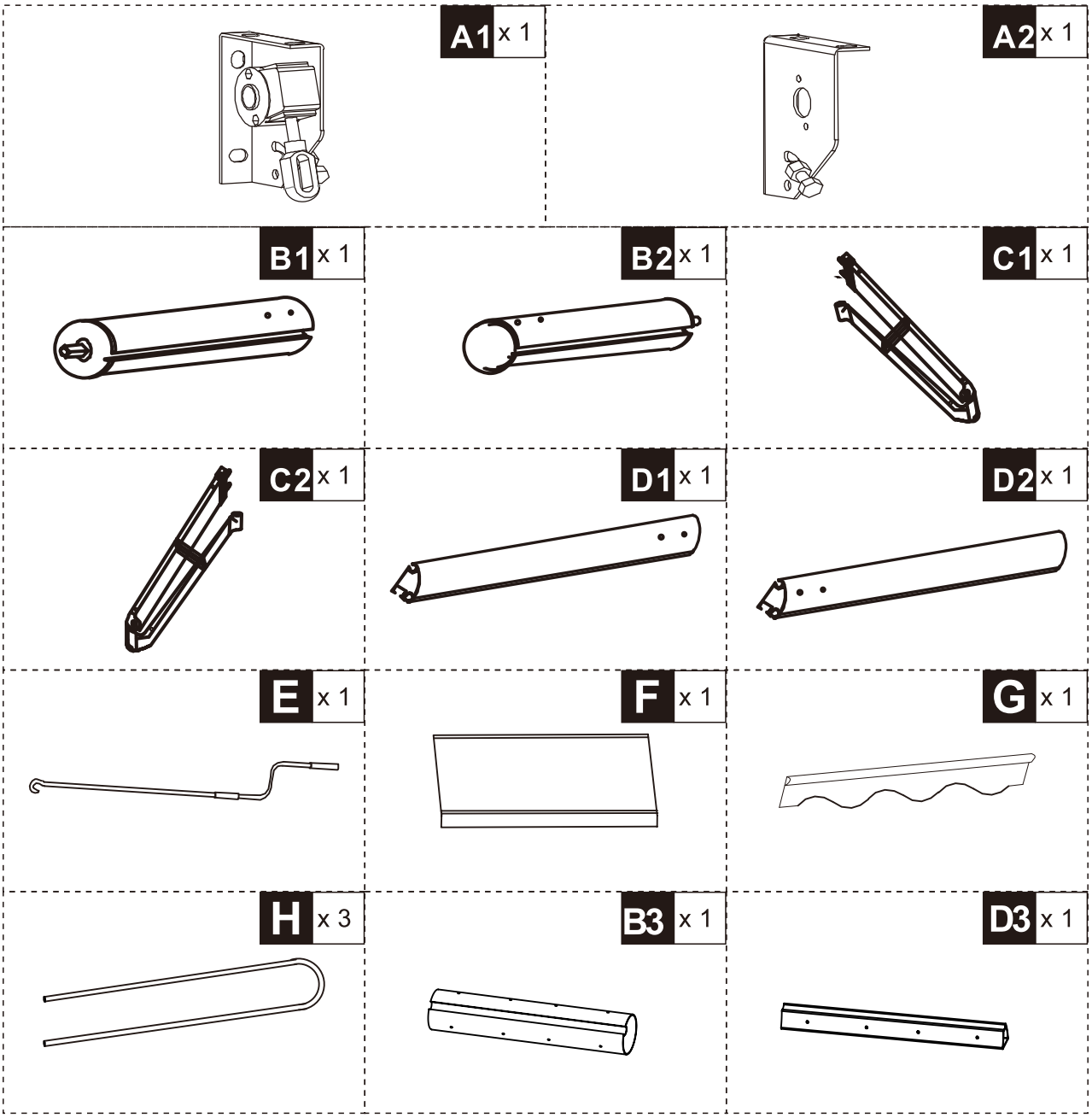

HARDWARE

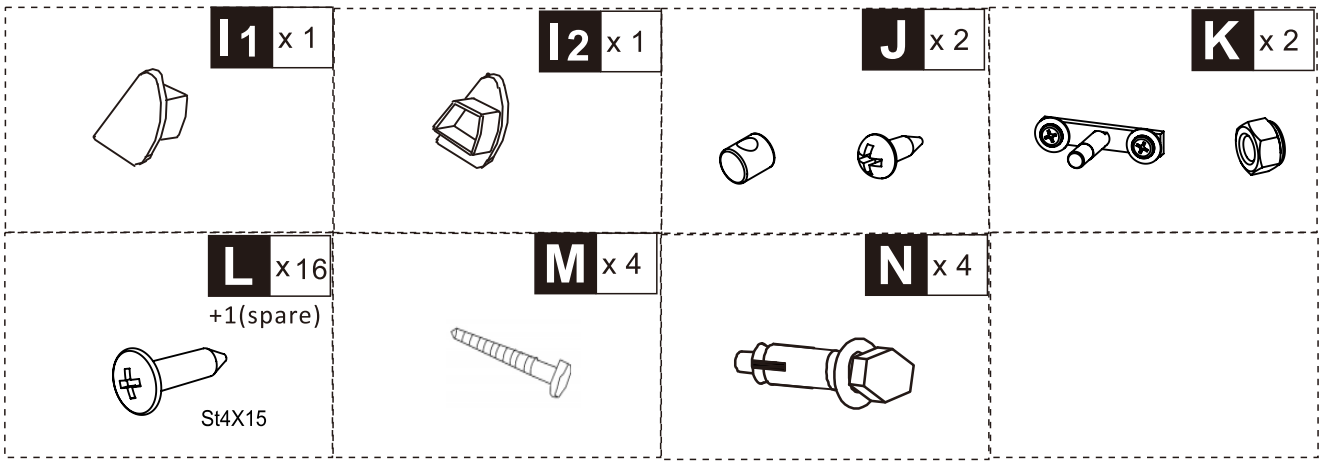

Por favor, prepare las herramientas que se indican a continuación antes del montaje (no se incluyen)

Cinta métrica	Martillo no metálico	Llave inglesa de 17mm
Destornillador de punta en cruz	Taladro eléctrico con broca de 14mm	Dos sillas resistentes o una escalera

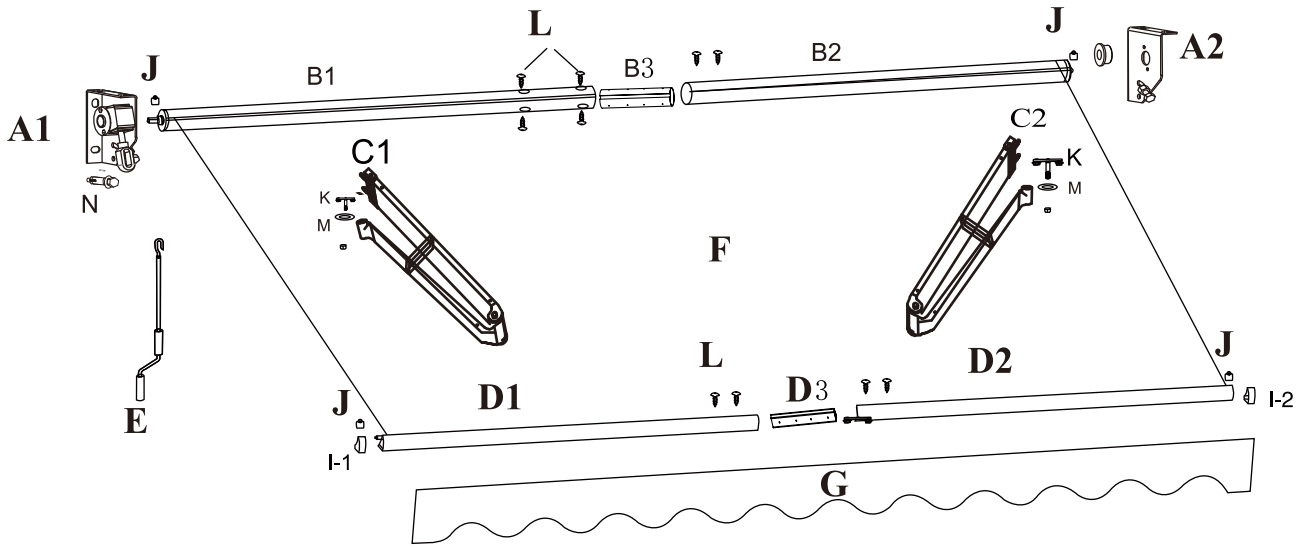

Preparando tu espacio de trabajo
1. Antes de comenzar, es mejor tener todas las herramientas que necesita para facilitar la instalación. Ver la sección de herramientas necesarias.

ADVERTENCIA
No retire la envoltura de seguridad que sujeta los brazos del toldo. Puede causar lesiones graves si retira el paquete demasiado pronto.

2. Abra la caja y retire con cuidado cada pieza para evitar dañar el producto.
3. Distribuya todas las piezas para asegurarse de que todas estén presentes.
4. Abra la pequeña caja interior que contiene las piezas pequeñas y sáquelas también.
5. Se recomienda que al menos 2 personas instalen el toldo.

PASO 1: Conectar los tubos de rodillos

1. Junta los dos tubos plateados largos (B1 y B2) y alinéalos.
2. Inserte el tubo de rodillo (B2) en el extremo interior del tubo de rodillo (B1) si la inserción es difícil, utilice un martillo para golpear suavemente en su lugar.
3. Una vez introducido, fíjelo en su sitio con los tornillos (L).

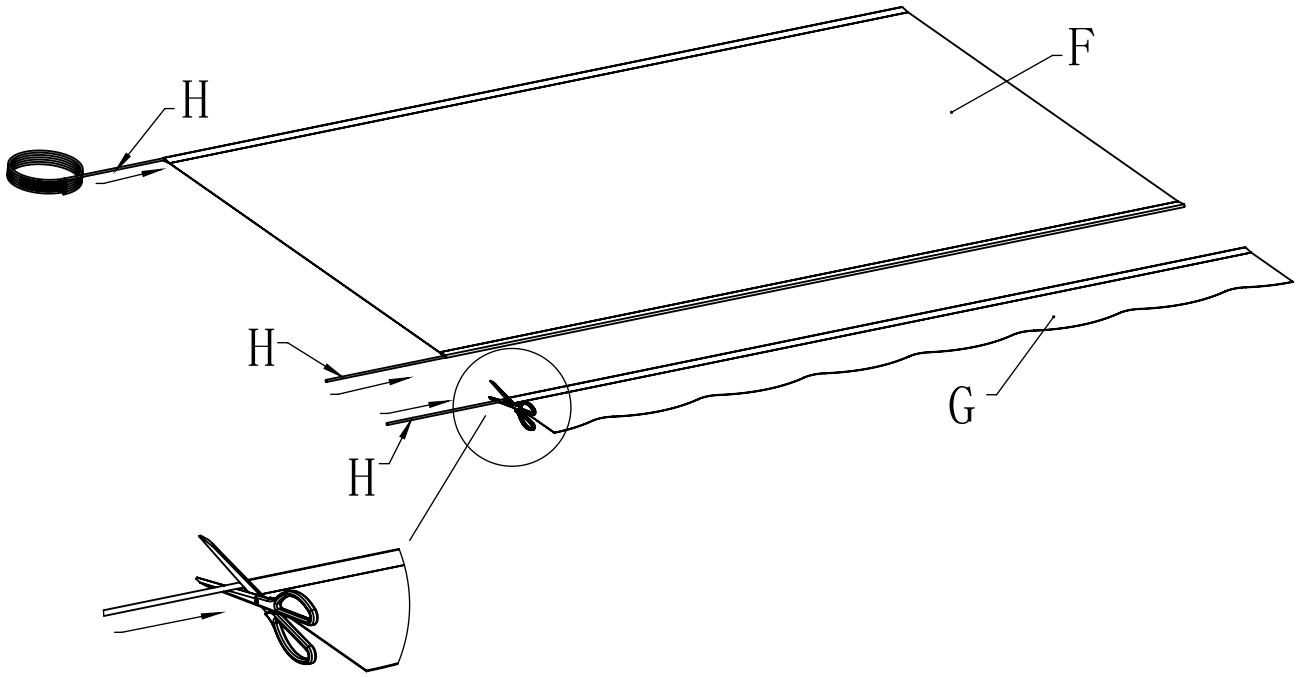

ES

PASO 2: Conexión del tubo del rodillo y la barra delantera (IZQUIERDA)

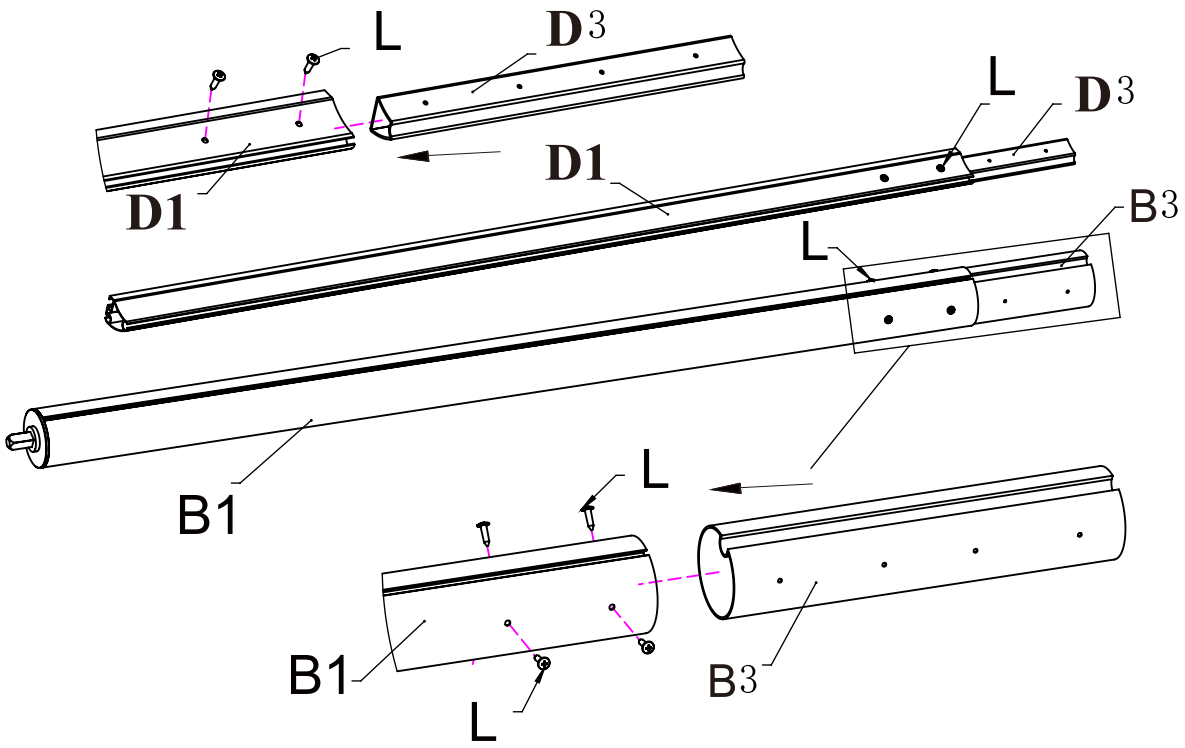

PASO3: Montaje de la tela y conexión del rodillo y la barra delantera

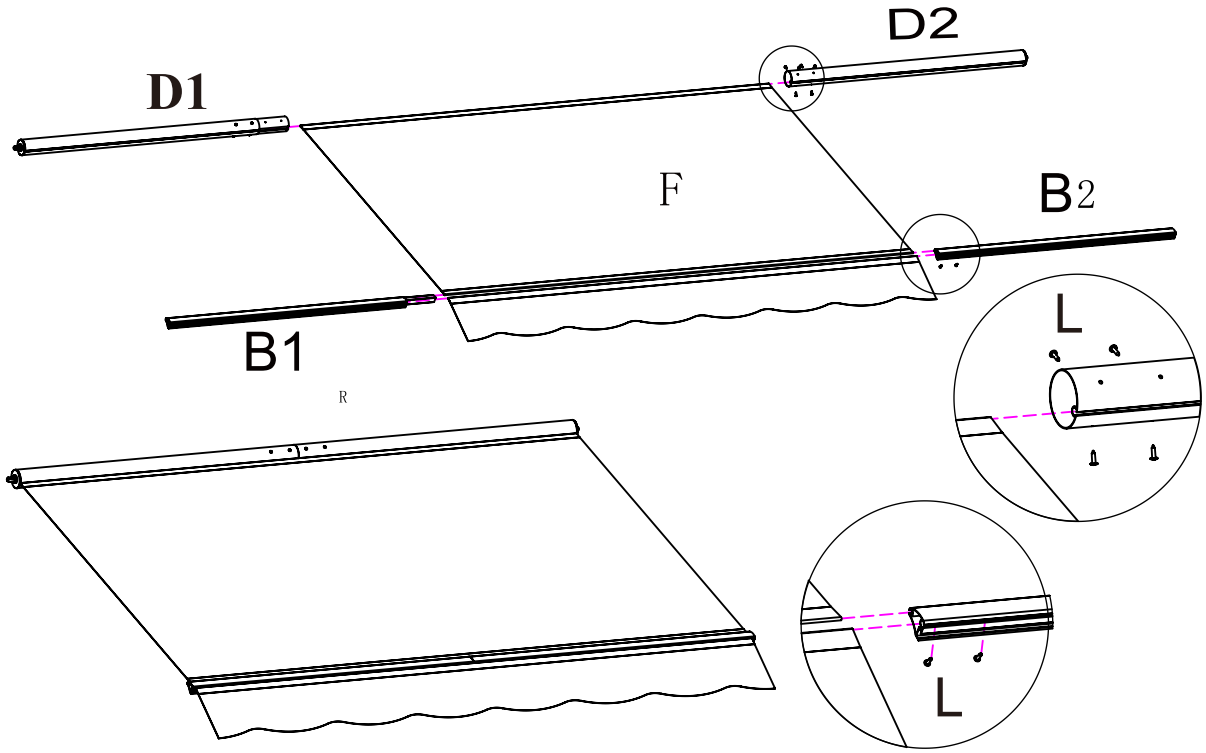

PASO 4:Enrolle la lona del toldo en el sentido contrario a las agujas del reloj alrededor de los tubos de enrolle de la forma más tensa y uniforme posible.

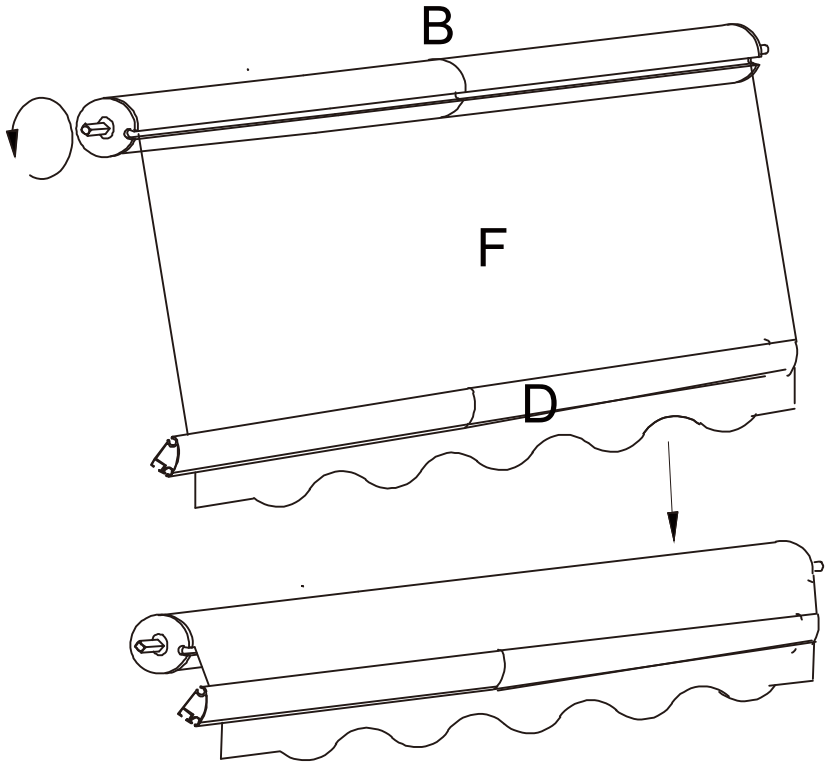

PASO 5:Deslice el eslabón de la barra del brazo(K) en la ranura de la barra delantera del lado izquierdo.
Coloque el perno(J) para tela insertado, fije el extremo de la barra con una cubierta de plástico(I-1).
A continuación, apriete el tornillo del perno.

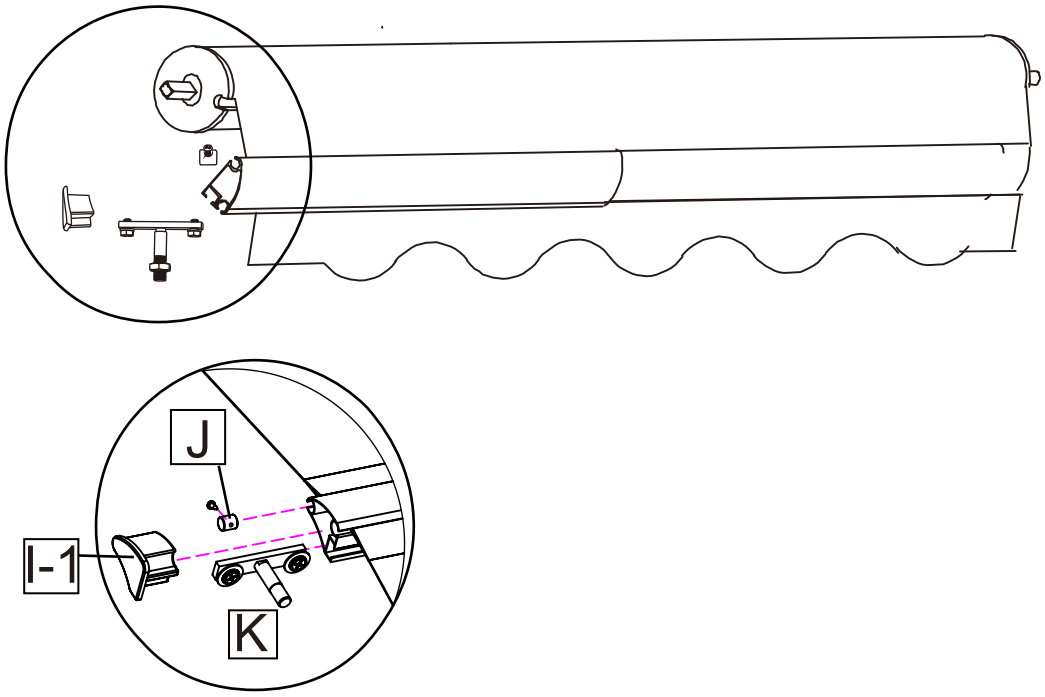

ES

PASO 6:Deslice el eslabón de la barra del brazo(K) en la ranura de la barra delantera en el lado derecho.
Coloque el perno(J) para tela insertado, fije el extremo de la barra con una cubierta de plástico(I-2).
Luego apriete el tornillo del perno.

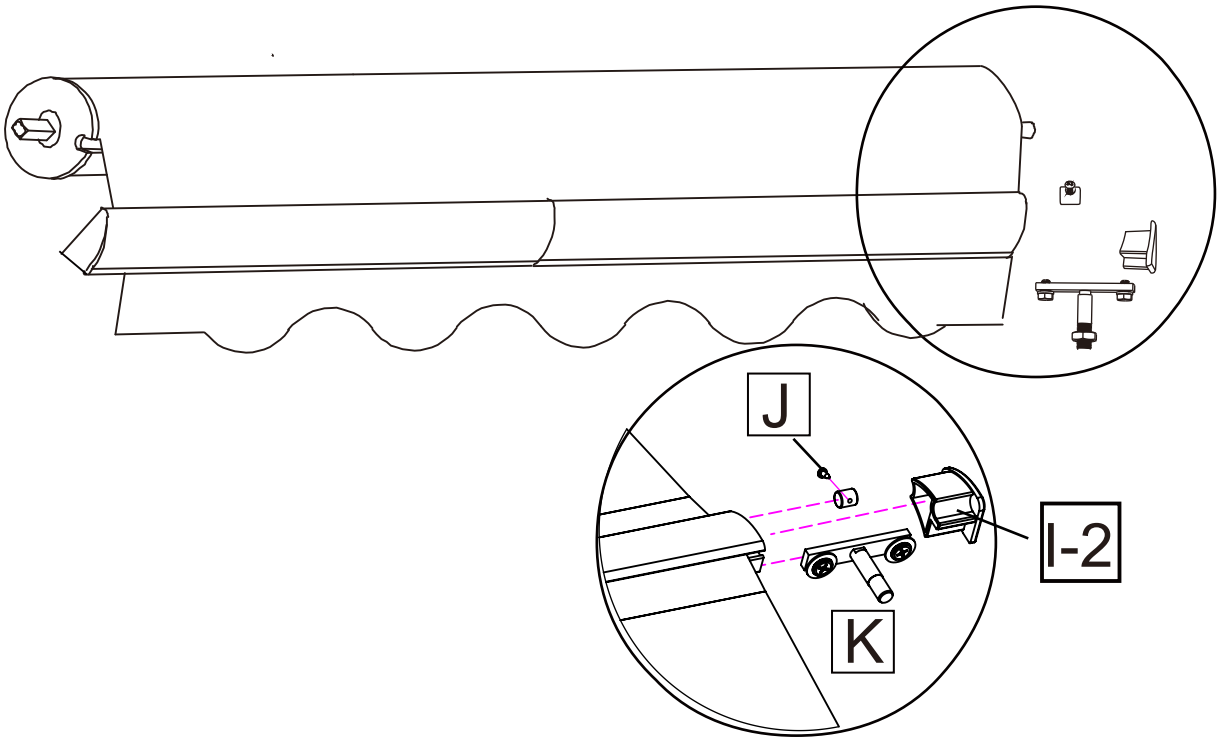

Especificaciones

Nombre del producto	Material y tratamiento de la superficie	Tipo de pare d aplicable	Altura de instalación recomendada	Clima aplicable
Toldo retráctil (Ver detalles en el paquete)	Materiales: Aleación de aluminio, piezas de plástico, tejido de poliéster. Tubos: pintura en spray Superficie del tejido: PU, UV, resistente al agua	Paredes de hormigón armado, paredes de ladrillo	2.5m-3m	Los productos se utilizan para proteger de la luz solar. Aplicable cuando el viento es inferior al nivel 5. No es adecuado para el tiempo lluvioso.

Montaje en la pared
Notas sobre el montaje en la pared
Este toldo puede fijarse en hormigón armado y ladrillo.
Los pernos de expansión son para muros de hormigón armado y ladrillo.
Recomendamos un instalador profesional para una instalación más segura.
No intente nunca fijar los soportes en paredes de piedra, paredes sueltas o en superficies que no sean absolutamente firmes.

CUIDADO
La ubicación correcta de los soportes es el aspecto más importante de la instalación del toldo. Es fundamental que todos los soportes de montaje se fijen a clavos, vigas, cabeceras o a sus principales componentes estructurales.

ADVERTENCIA
Si no se fijan bien todos los soportes a la pared, el toldo podría derrumbarse y causar lesiones personales o la muerte.

PASO 7: Montaje de los laterales

1. Conectar A1 y A2 en el lado izquierdo y derecho de la barra antivuelco.
2. Medir la distancia de instalación del producto.

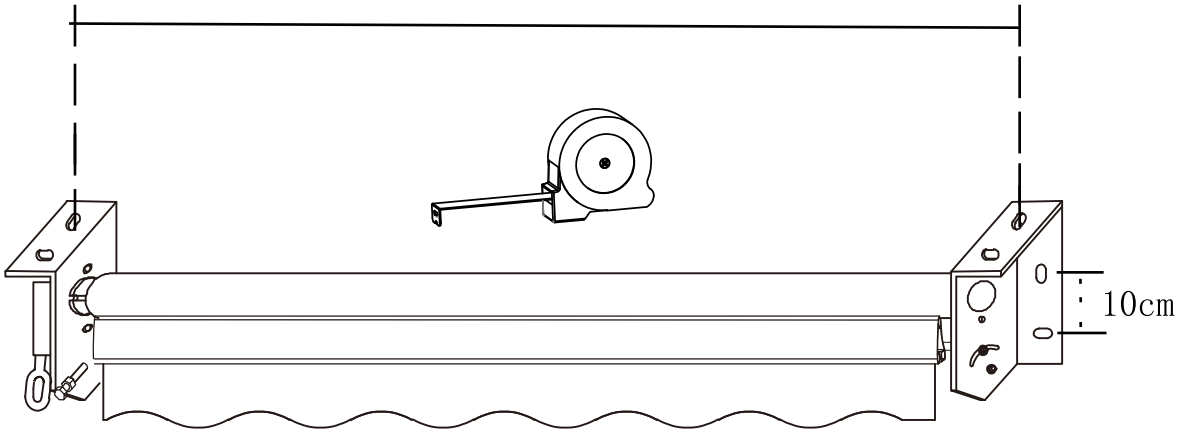

3. Después de medir la distancia, entre A1 e A2.

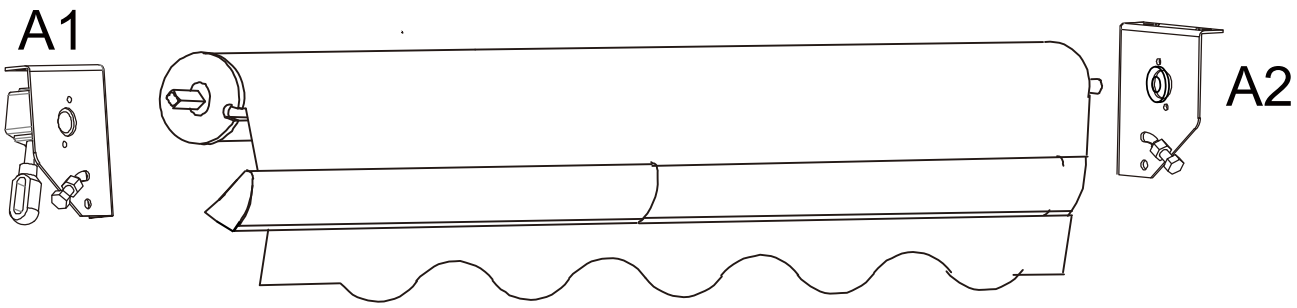

4. Marcar la posición en la pared.

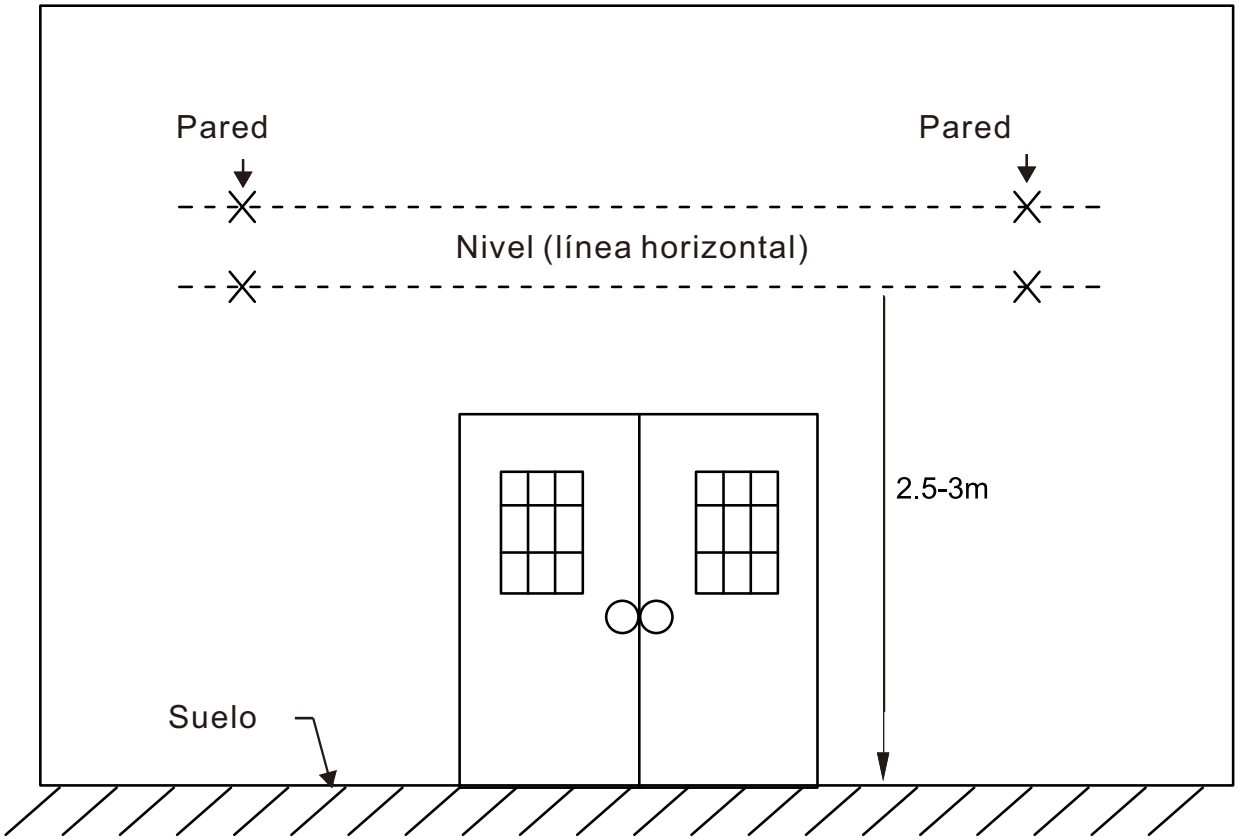

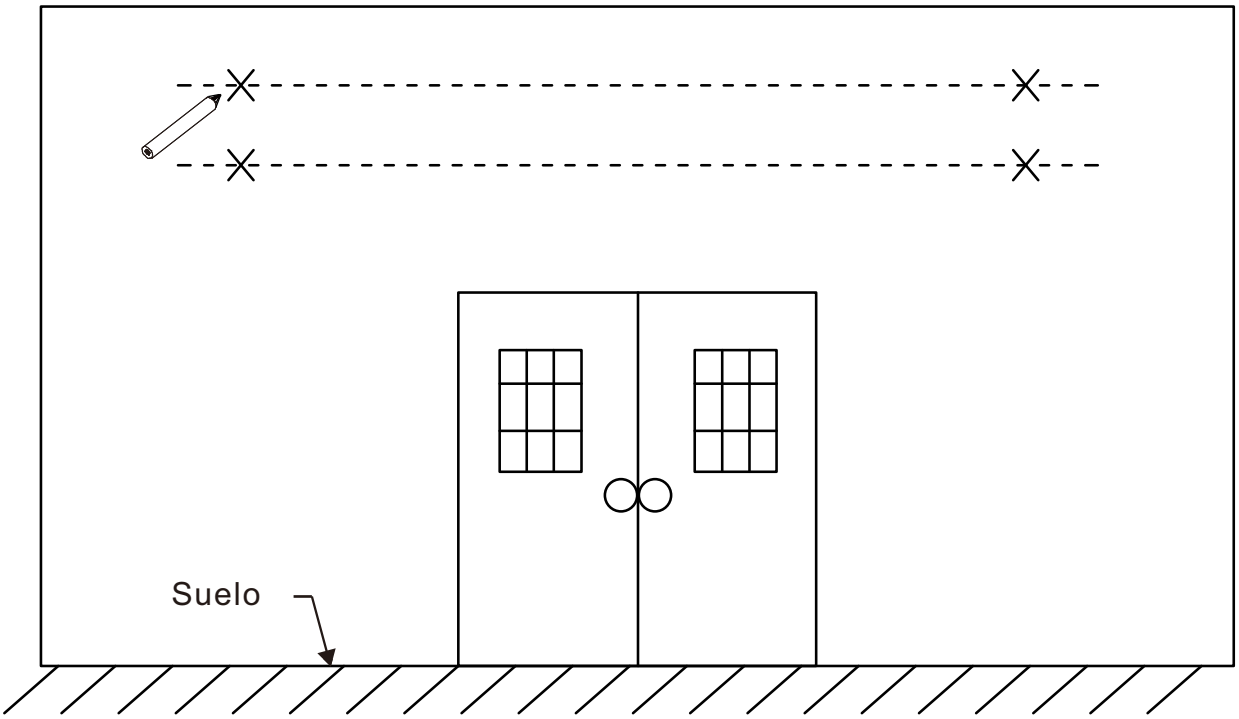

5.Perforación de los agujeros de los tornillos.

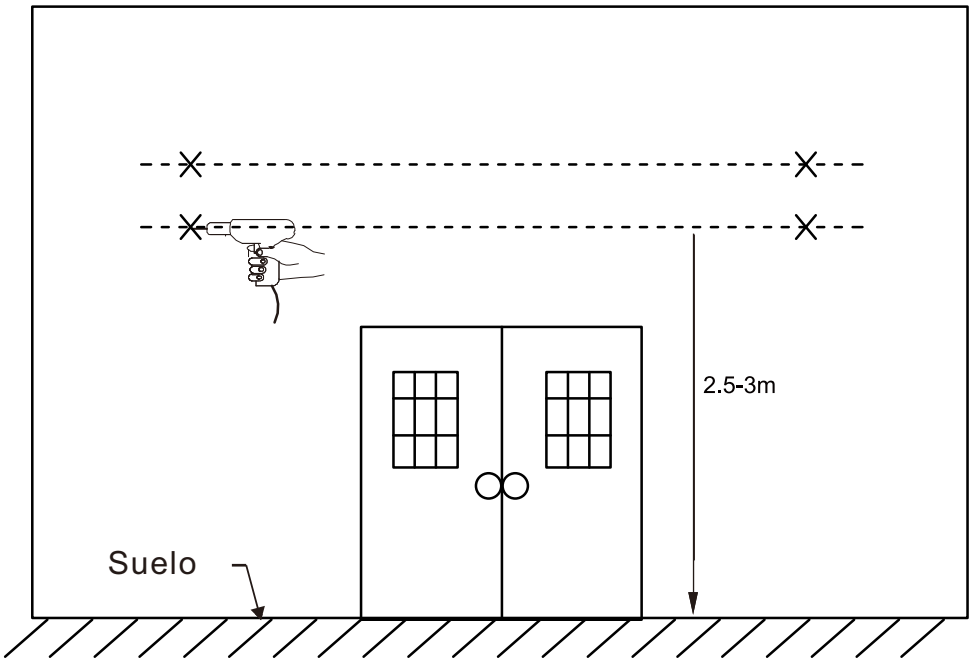

Taladrar los agujeros de los tornillos

1. Ahora que tiene una línea recta nivelada a través de la pared con las ubicaciones de los soportes de pared y los agujeros para los tornillos marcados, puede perforar los agujeros para montar los soportes.

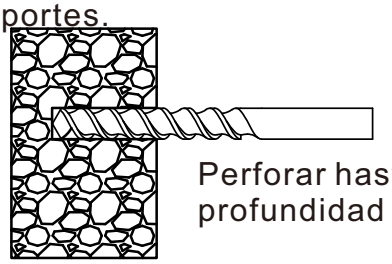

2. Con una broca para mampostería de 14 mm, perfore el primer orificio para tornillo de unos 8 cm de profundidad, como se muestra en el diagrama. Esto debe perforarse a través de ladrillo macizo o cemento para proporcionar el soporte necesario para el toldo.
3. Taladre los agujeros restantes exactamente como en el paso 2.

ADVERTENCIA
Si no se fijan de forma segura todos los soportes a la pared, el toldo podría colapsar y causar lesiones personales o la muerte.

Todos los agujeros en el toldo deben estar alineados vertical y horizontalmente para asegurar que el toldo esté derecho.
Vuelva a verificar la alineación antes de perforar si no está seguro.
El diámetro y la profundidad de los orificios de montaje deben ser del mismo tamaño que los tornillos de expansión.

Preparación para el montaje

1. Ahora que todos los agujeros están perforados, inserte los tornillos de expansión.
2. Puede ser necesario introducir los tornillos con un martillo de madera (u otro no metálico).

⚠ Si se requiere un martillo para la instalación, recomendamos colocar la tuerca en el perno (sin apretar) antes de martillar para evitar dañar las roscas de los pernos.

3. Asegúrese de que los tornillos estén bien colocados, pero permita que sobresalgan de la pared aproximadamente una pulgada, lo suficiente para que el soporte de pared pueda instalarse sobre ellos. Apriete los tornillos firmemente con una llave de 17 mm. Es mejor usar la llave con un extremo cerrado en lugar de un extremo abierto para evitar dañar la tuerca si se desliza.

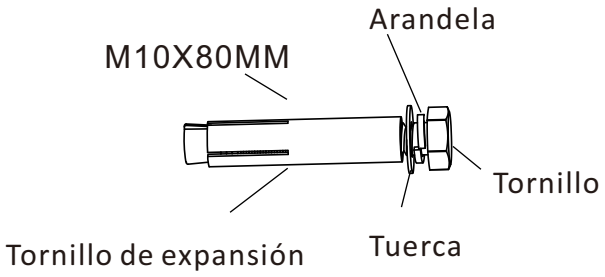

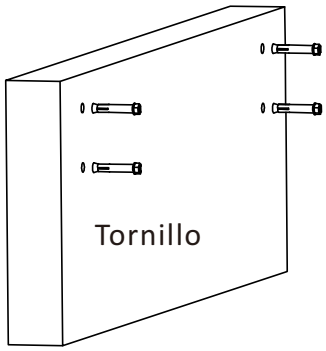

PASO 8:
7.Primero monte el A1 en la pared, apriete los tornillos con una llave.

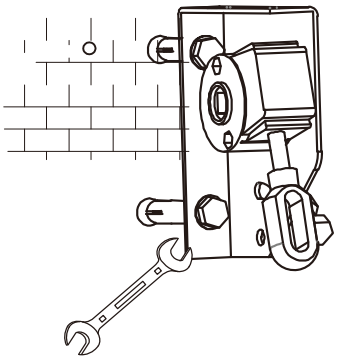

8. Introduzca el lado izquierdo de la barra de rodillos en el orificio A1.

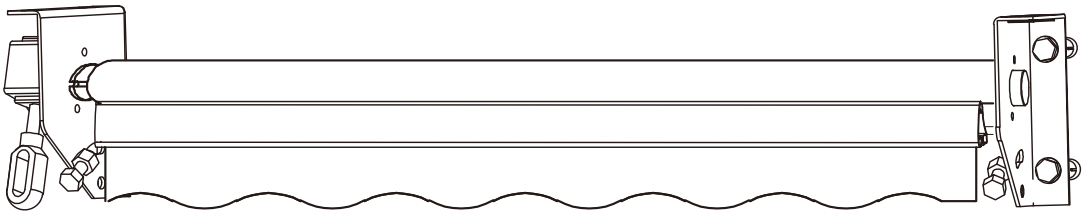

9. Después de la instalación en el lado izquierdo, inserte el lado derecho de la barra de rodamiento en el orificio A2, y luego apriete los tornillos con una llave.

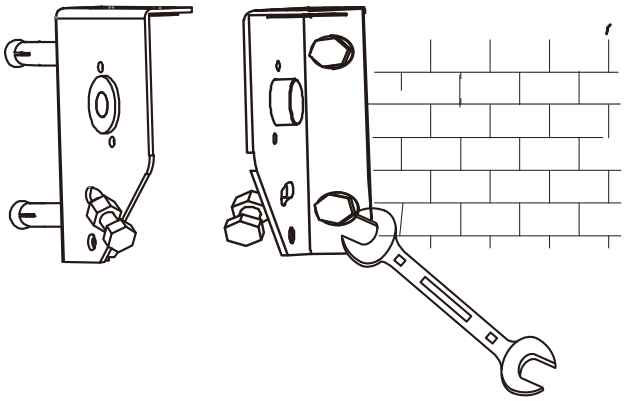

PASO 9: Montaje de los brazos

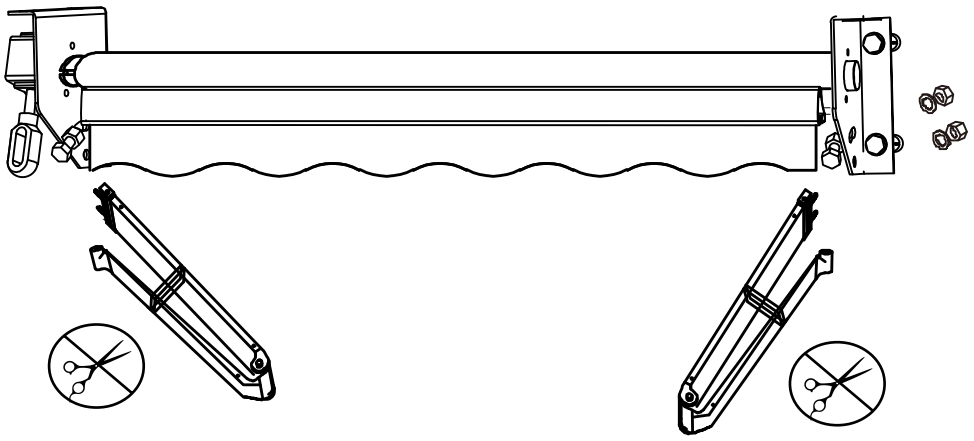

ADVERTENCIA
No cortar la cuerda del brazo

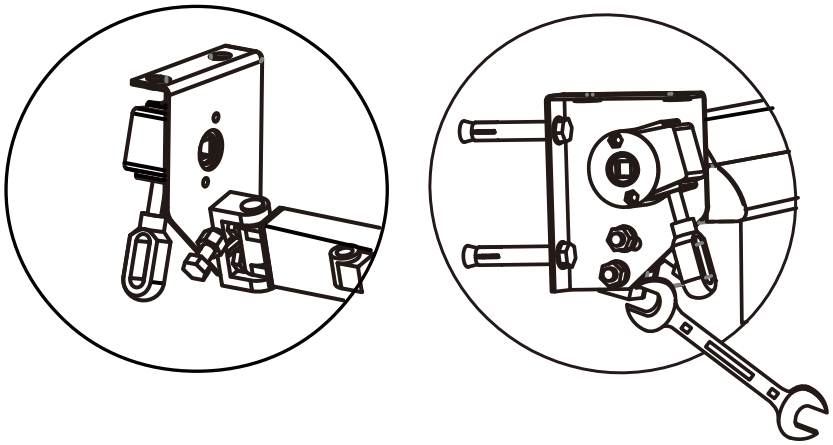

1. Monte el brazo C1 en los agujeros del brazo A1 del soporte mural.
2. Apriete los tornillos de los brazos.

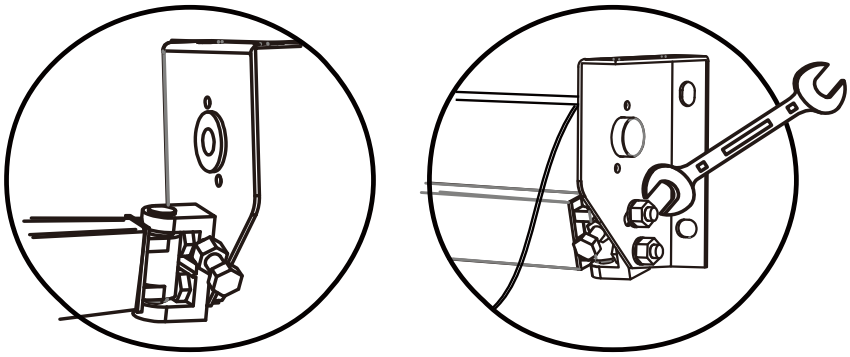

3. Monte el brazo C2 en los agujeros del brazo A2 del soporte de pared.
4. Apriete los tornillos de los brazos.

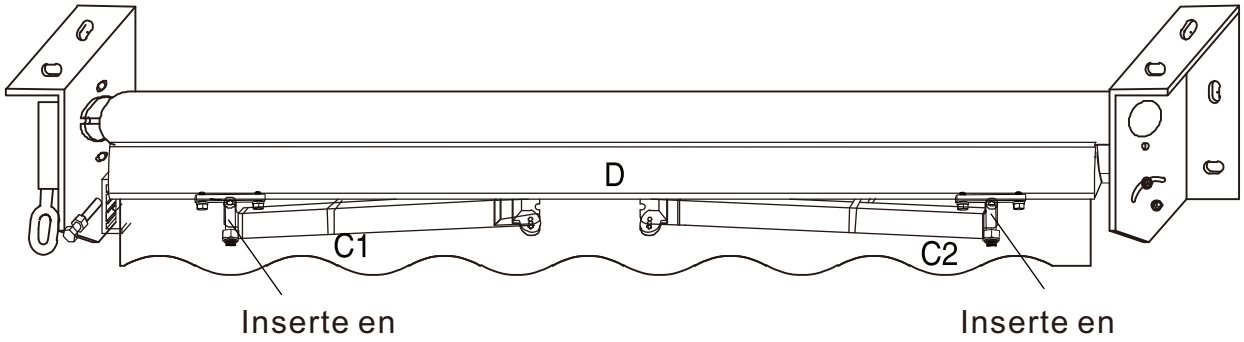

5.Asegúrese de que el brazo esté totalmente cerrado y colóquelo directamente debajo del toldo. Inserte la "K" en el conjunto de agujeros reservados en el brazo verticalmente, ¡este paso es muy importante!

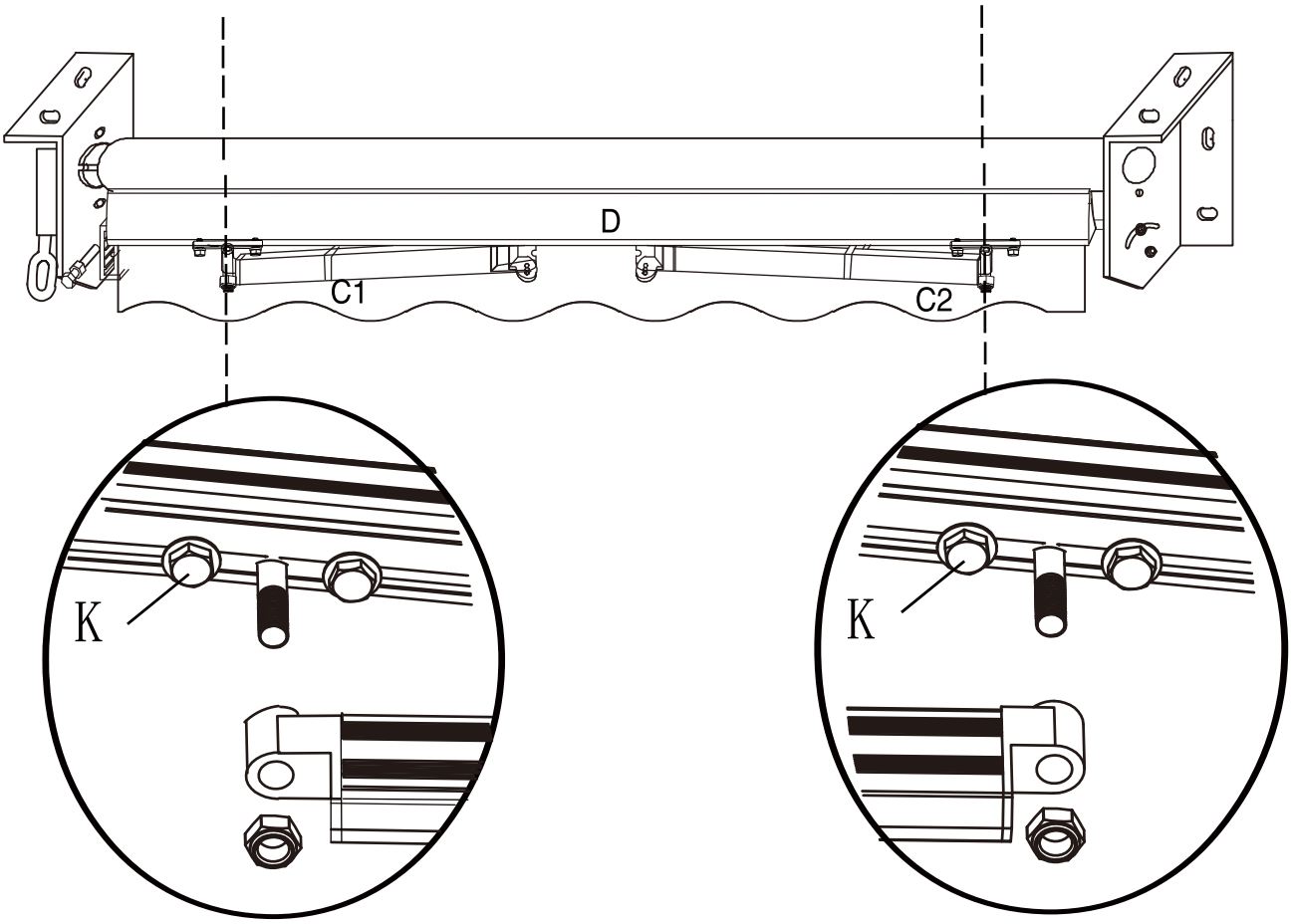

6. Notas de instalación:
Mueva la K a la posición adecuada, asegúrese de que la K y el orificio del brazo estén en la misma línea vertical. A continuación, inserte los eslabones de la barra del brazo en los agujeros del extremo de ambos brazos.
7. Apriete los dos tornillos y la tuerca con una llave inglesa.
Notas de instalación: No apriete la tuerca del tornillo por completo, dejando unos 0,4 cm de espacio entre ellos.

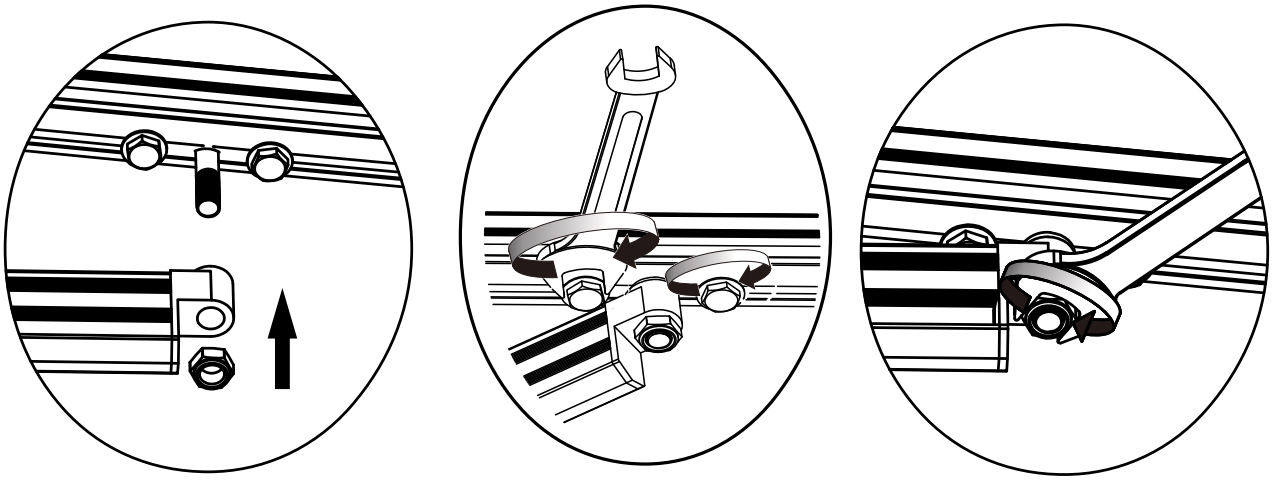

Consejo: Si aprieta demasiado la tuerca del tornillo, el brazo no tiene espacio para estirarse y el riel se dañará.

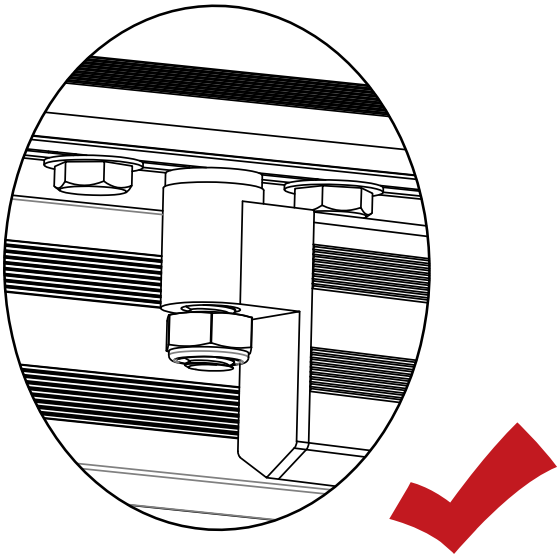

8. Corta con cuidado la cinta y la cuerda del brazo.

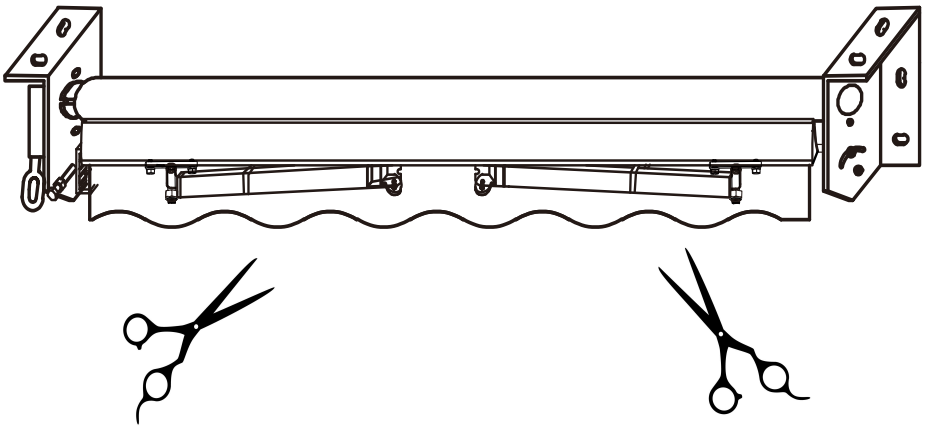

9. Abra el toldo con la manivela E.

10. Si al abrir el toldo la superficie de la tela se ha caído, por favor, retraiga la superficie de la tela 3-5 cm para asegurarse de que la superficie de la tela está en un estado apretado.

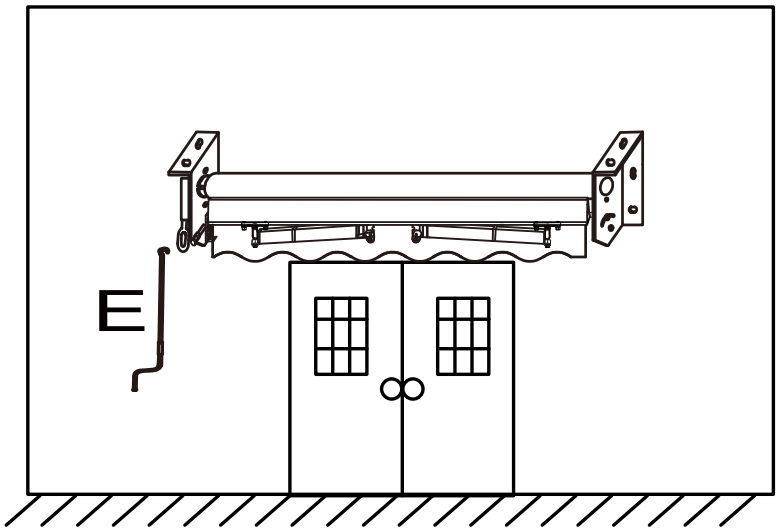

Atención!

1.Mantenga este producto alejado del calor y de las llamas

2.No utilice este producto con lluvia o vientos fuertes

3. No deje hojas largas ni riegue demasiado el toldo

4. No cuelgue la ropa en ninguna parte del toldo

5.Debe comprobar con frecuencia si la barra fija se ha soltado con el viento. Si está suelto, póngase en contacto con un profesional para que lo arregle.

6.Asegúrate de que el lugar donde instalas el toldo es lo suficientemente fuerte como para soportar el peso del producto.

7.Cierre su toldo durante el invierno, si la nieve aumenta sus cargas.

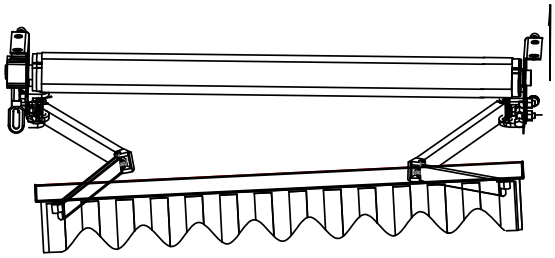

Cuando desplegamos el toldo por completo, podemos encontrar que los lados izquierdo y derecho del toldo están desequilibrados. En este punto, tenemos que ajustar la inclinación del toldo para que los lados izquierdo y derecho del toldo puedan estar en la misma línea horizontal.

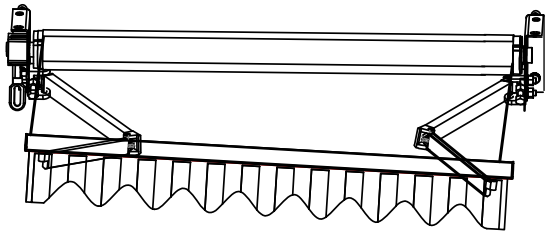

Consejos: Puedes ajustar sólo el lado izquierdo o sólo el derecho, también puedes ajustar tanto el lado izquierdo como el derecho. La inclinación del toldo depende de usted, pero recuerde que el lado izquierdo y el derecho deben estar finalmente en la misma línea horizontal.

Cómo ajustar la inclinación del toldo

La inclinación del toldo se ajusta mediante el tornillo.

> ⚠ **ADVERTENCIA**
> **Al ajustar la inclinación del toldo, por favor, expanda completamente el toldo.**

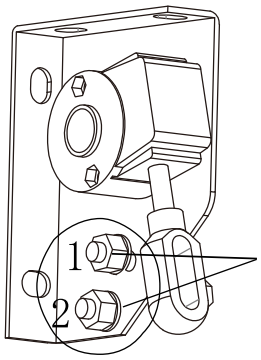

Paso1: Sujete el brazo y afloje el tornillo (1 y 2)
No afloje el tornillo directamente sin sujetar el brazo hacia arriba.

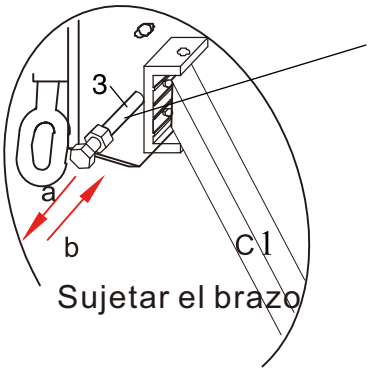

Paso 2: Siga sujetando el brazo (C1) con la mano y ajuste el tornillo (3).
Si gira el tornillo en la dirección de la flecha a, el ángulo del toldo bajará.

Si gira el tornillo en la dirección de la flecha b, el ángulo del toldo subirá.
Después de ajustar el tornillo 3, compruebe si el toldo se ha ajustado al ángulo adecuado, si no, repita los pasos de instalación anteriores 2.

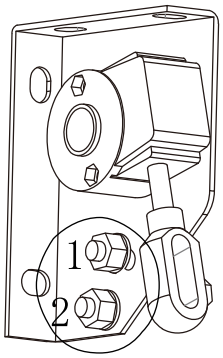

Paso 3: No olvide apretar los tornillos (1 y 2) después de ajustar la inclinación del toldo.
Si no aprieta el tornillo (1 y 2), el tornillo 3 se dañará pronto.

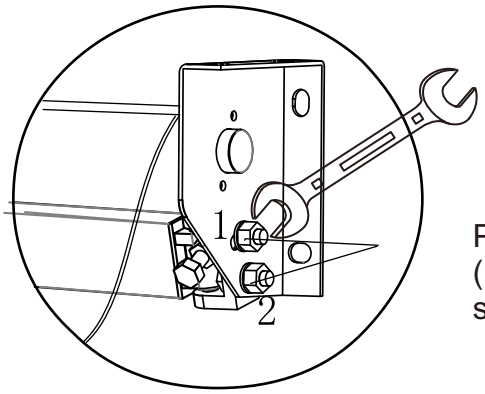

Paso 4: Sujetando el brazo y aflojando el tornillo (1 y 2) No afloje el tornillo directamente sin sujetar el brazo.

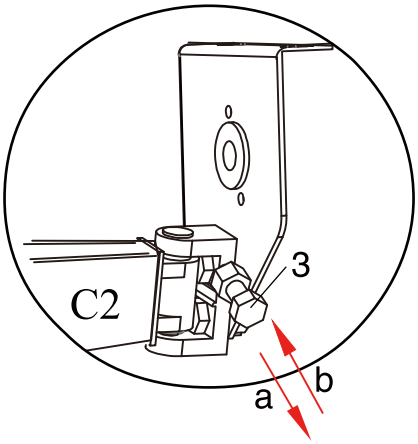

Paso 5: Siga sujetando el brazo (C2) con la mano y ajuste el tornillo (3).
Si gira el tornillo en la dirección de la flecha a, el ángulo del toldo bajará.
Si gira el tornillo en la dirección de la flecha b, el ángulo del toldo subirá.
Después de ajustar el tornillo 3, compruebe si el toldo se ha ajustado al ángulo adecuado, si no es así, repita los pasos de instalación anteriores 2 hasta que el ángulo sea el adecuado.

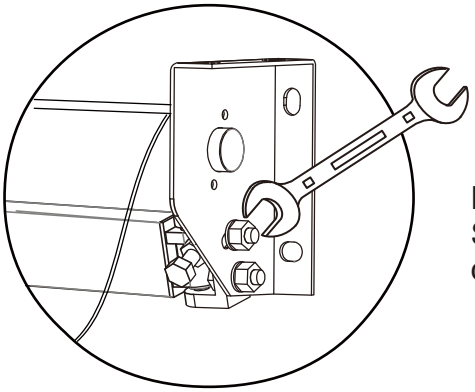

Paso 6: No olvide apretar la pendiente del toldo.
Si no aprieta el tornillo (1&2), el tornillo 3 se dañará pronto.

PARTS

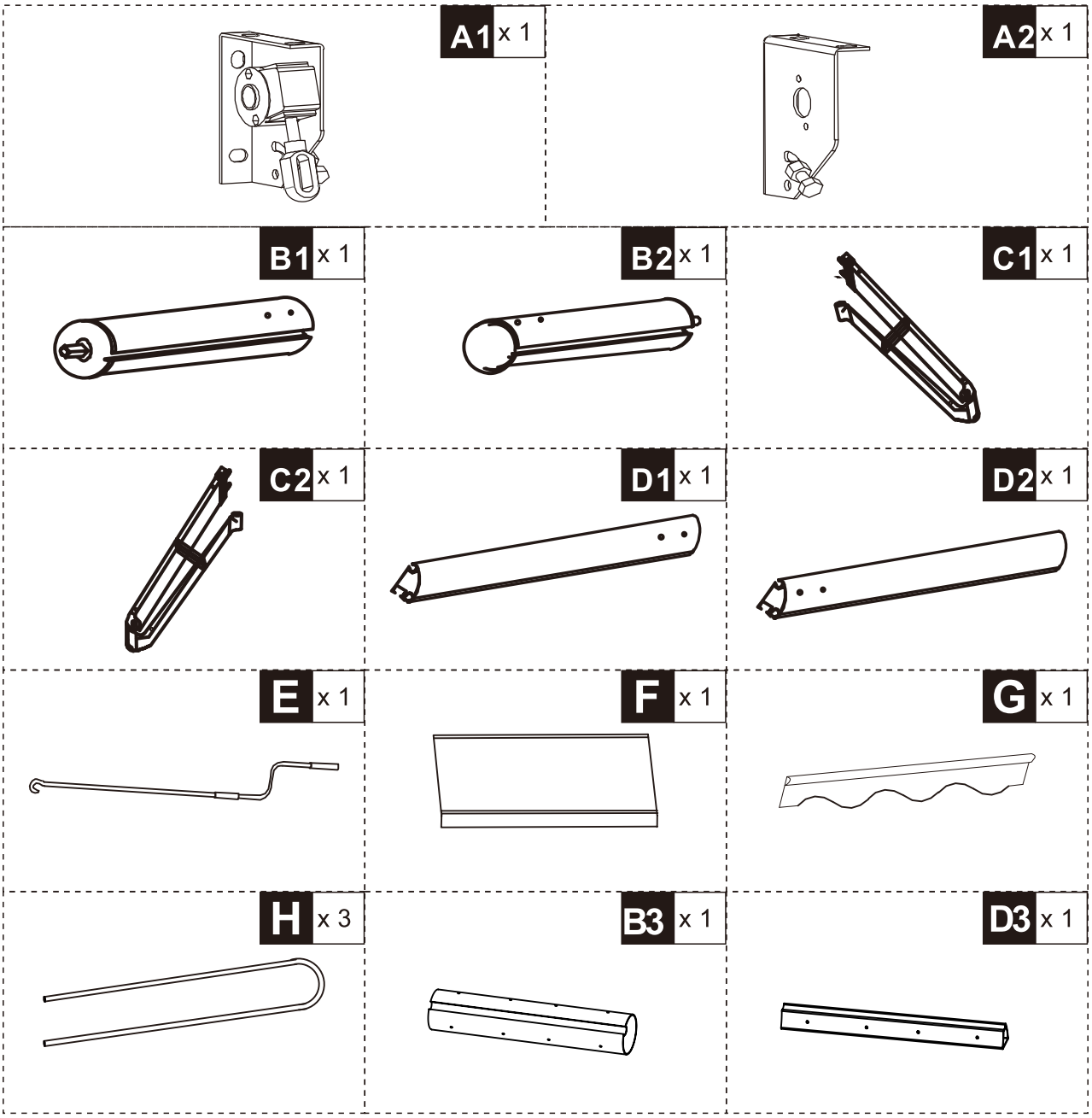

HARDWARE

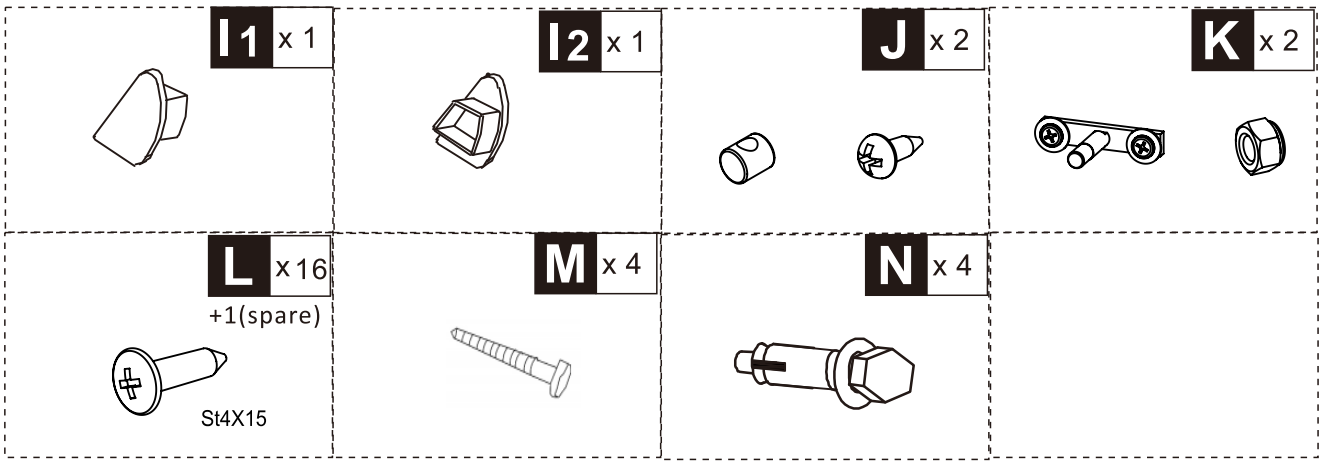

Por favor, separe as ferramentas abaixo antes da montagem. (Não incluídas)

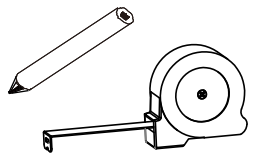 Fita Métrica	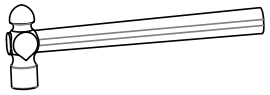 Martelo não-metálico	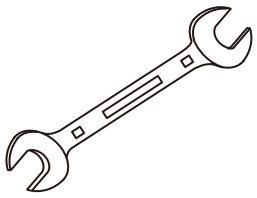 Chave Inglesa (chave inglesa de 17mm)
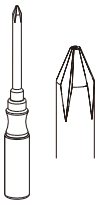 Chave de Fenda Cruzada	Berbequim eléctrico com broca de 14mm	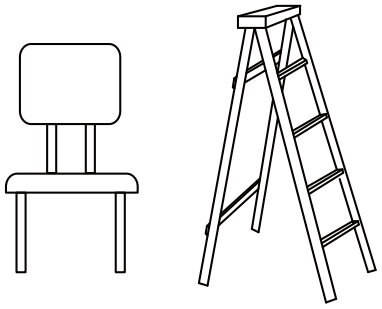 Duas cadeiras resistentes ou uma escada

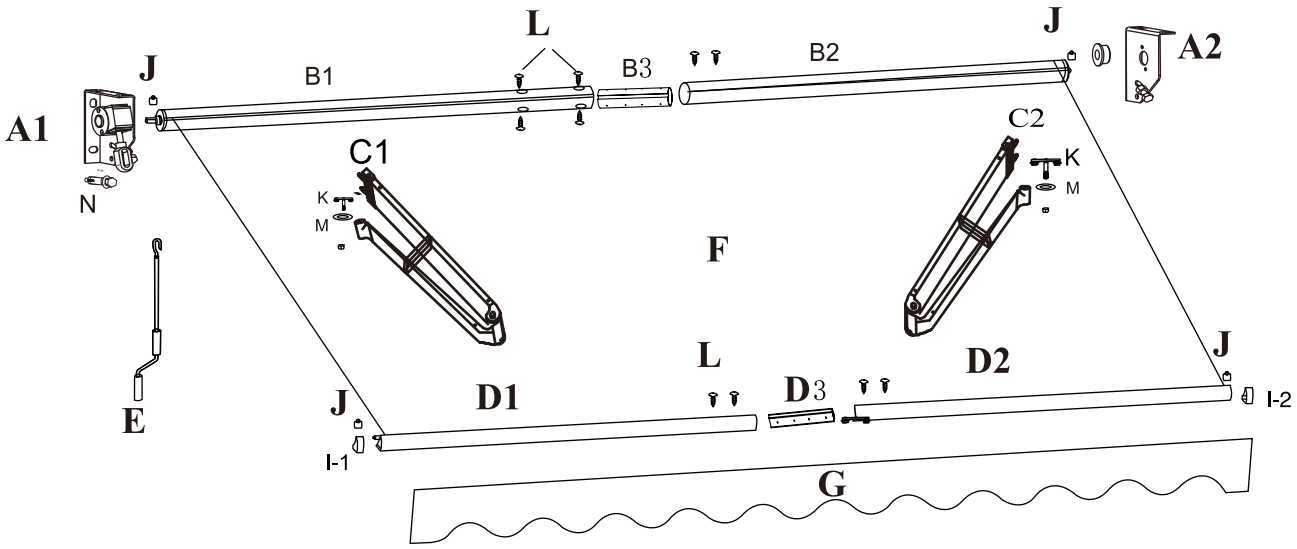

Preparando o seu espaço de trabalho
1. Antes de começar, o melhor é dispor todas as ferramentas necessárias para tornar a instalação mais fácil. Consultar a seção de ferramentas necessárias

ADVERTÊNCIA
Não retire o invólucro de segurança que segura os braços do toldo. Pode causar ferimentos graves se remover o embrulho demasiado cedo.

2. Abrir a caixa e retirar cuidadosamente cada peça para evitar danificar o produto.
3. Distribuir todas as peças para assegurar que todas as peças estão presentes.
4. Abra a pequena caixa interior que contém as peças pequenas e coloque-as para for a também.
5. Recomenda-se que pelo menos 2 pessoas instalem o toldo.

PASSO 1 Montagem do tecido
1. abrir cuidadosamente o tecido para garantir que o produto não está danificado.
2.Desdobrar as duas peças de tecido do toldo. Deve ficar com uma peça de tecido grande (F) e uma saia com rebordo recortado (G).
3) Deverá ter também três cordões de tecido para forro (H).
4) Passe os cordões de tecido através de ambas as extremidades do tecido grande do toldo (F) e da saia (G), para os distinguir.

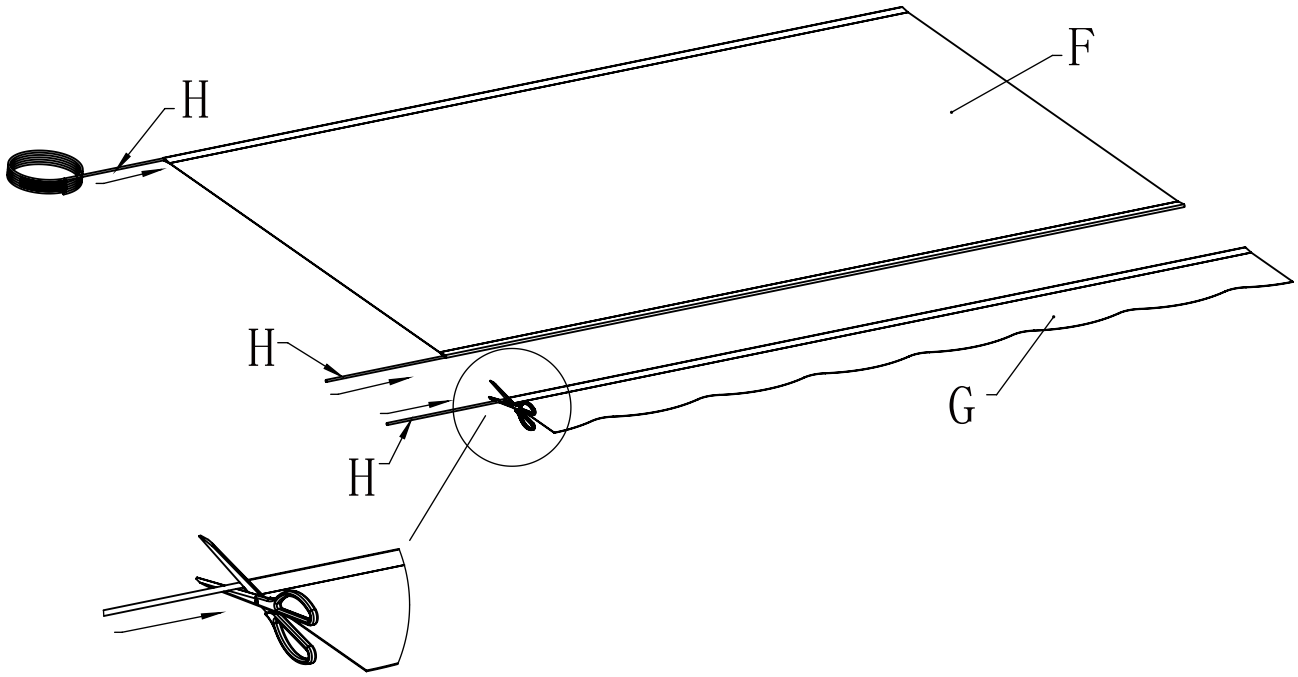

PASSO2: Ligação do tubo do rolo e da barra frontal (ESQUERDA)

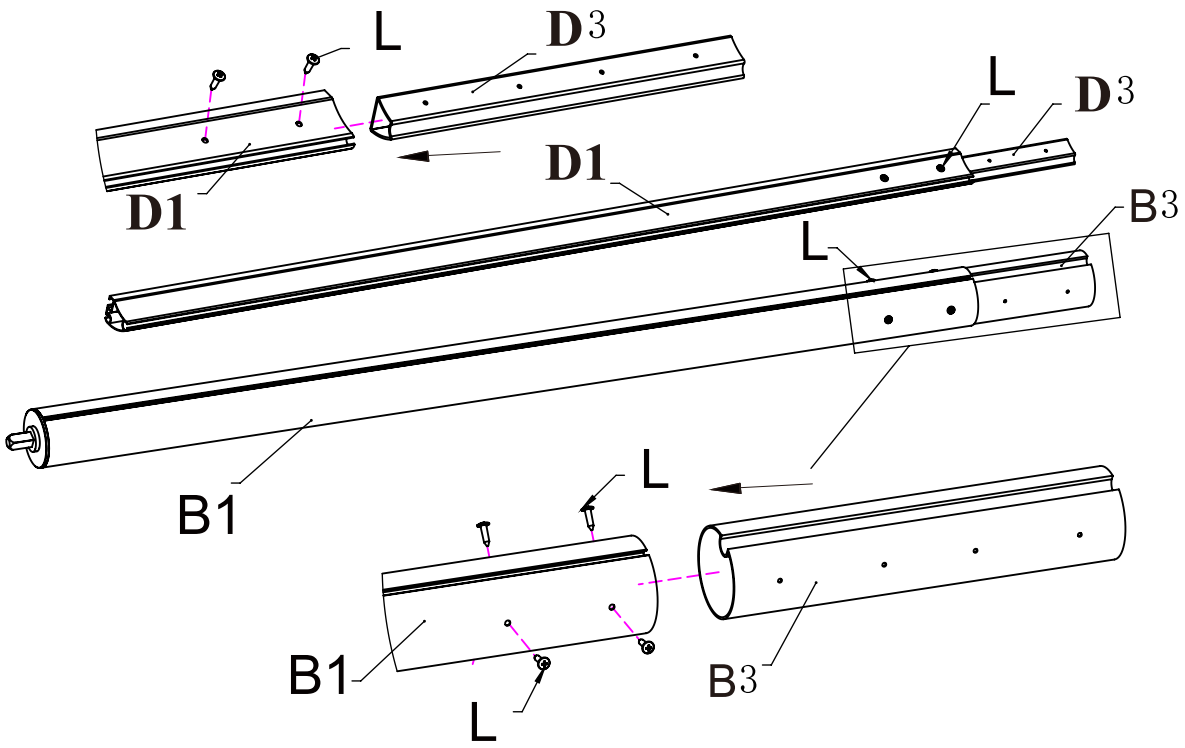

PASSO3: Montagem do tecido e ligação do rolo e da barra frontal

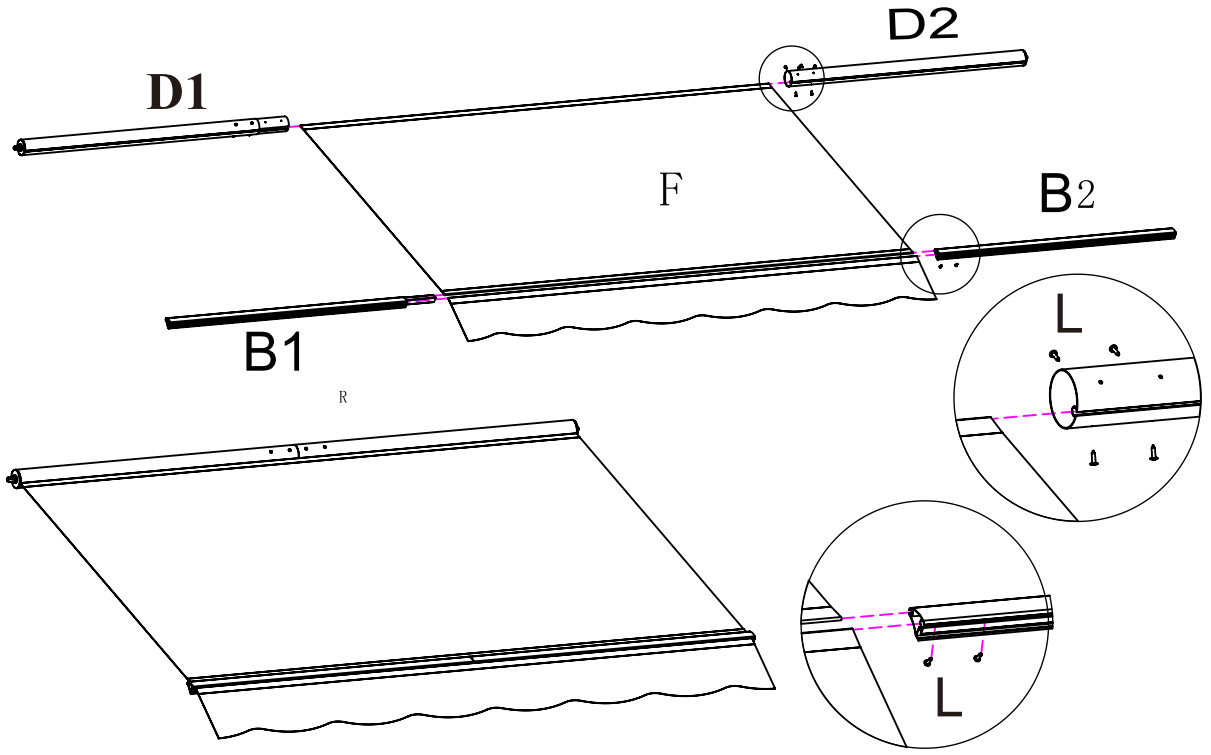

PASSO 4: Enrolar o tecido do toldo no sentido contrário ao dos ponteiros do relógio à volta dos tubos dos rolos, de forma tão apertada e uniforme quanto possível.

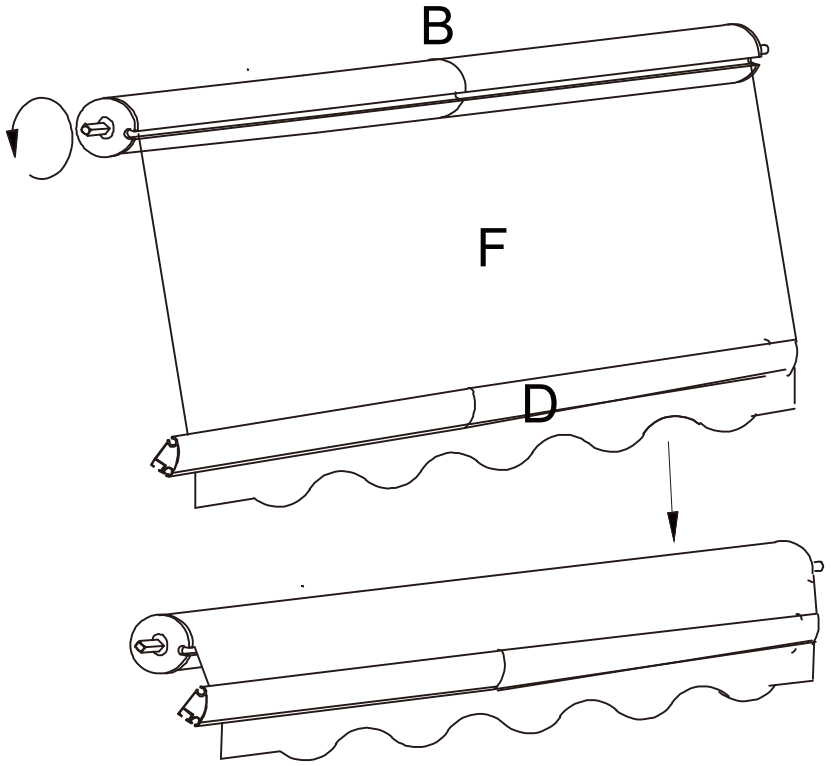

PASSO 5: Introduzir o elo da barra do braço (K) na ranhura da barra frontal do lado esquerdo.
Colocar o parafuso(J) para o tecido inserido, fixar a extremidade da barra com uma cobertura de plástico(I-1).
Em seguida, apertar o parafuso da cavilha.

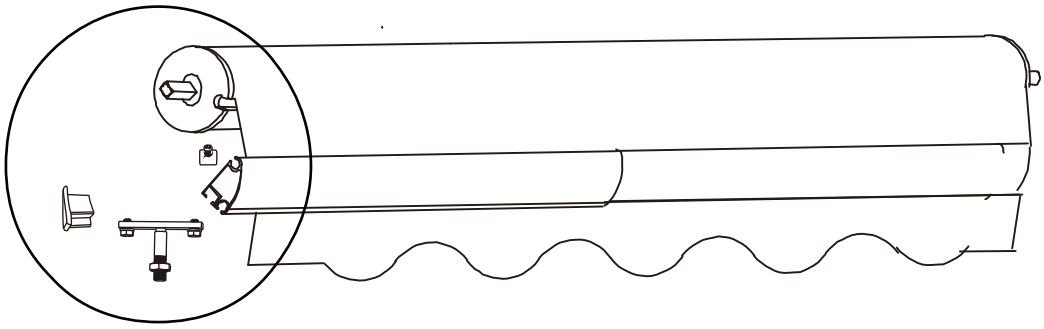

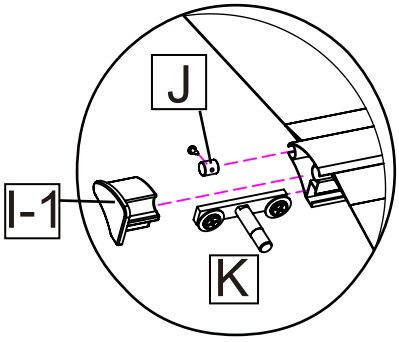

PASSO 6: Introduzir o elo da barra do braço (K) na ranhura da barra dianteira do lado direito.
Introduzir o parafuso(J) para o tecido, fixar a extremidade da barra com uma cobertura de plástico(I-2).
Em seguida, apertar o parafuso da cavilha.

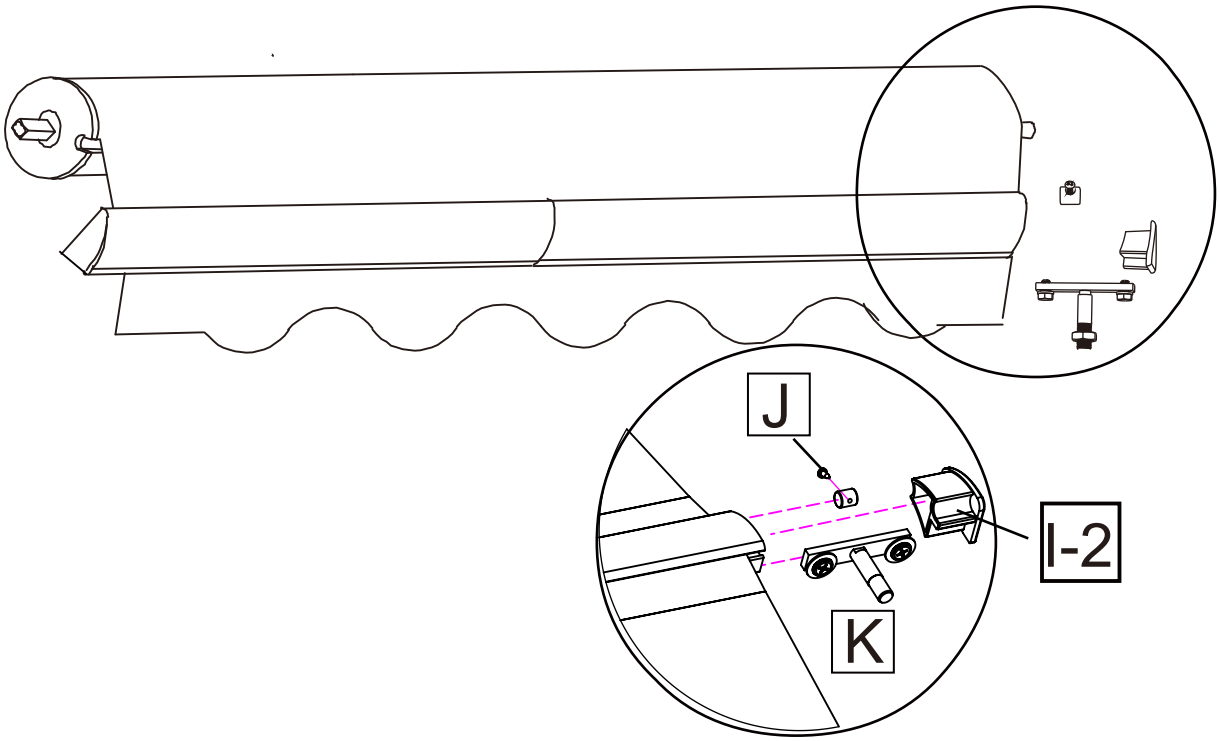

Especificações

Nome do produto	Material e tratamento de superfície	Tipo de parede aplicável	Altura de instalação recomendada	Clima aplicável
Toldo retrátil (Por favor, ver detalhes no pacote)	Materiais: Liga de alumínio, peças de plástico, tecido de poliéster. Tratamento de serviço: Tubos: tinta spray Superfície do tecido: PU, UV, à prova de água	Tipo de parede aplicável	2.5m-3m	Os produtos são utilizados para proteger a luz solar. Aplicável quando o vento está abaixo do nível 5. Não adequado para tempo chuvoso.

Montagem na Parede
Notas sobre Montagem em Parede
Este toldo pode ser fixado em cimento reforçado e tijolo.
O parafuso de expansão são para paredes de cimento reforçado e tijolo.
Recomendamos um instalador profissional para a instalação mais segura e segura.
Nunca tente fixar os suportes em parede de pedras, parede soltas ou a quaisquer superfícies que não sejam absolutamente firmes!

CUIDADO
A localização adequada dos suportes é o aspecto mais importante da instalação do toldo. É fundamental que se fixem todos os suportes de montagem a pregos, vigas, cabeceiras ou aos seus principais componentes estruturais.

ADVERTÊNCIA
A não fixação segura de todos os suportes à parede poderia resultar no colapso do toldo e causar ferimentos pessoais ou morte.

PASSO 4 Montagem dos Braços

1. Conectar A1 e A2 no lado esquerdo e direito da barra de rolamento.
2. Medir a distância de instalação do produto.

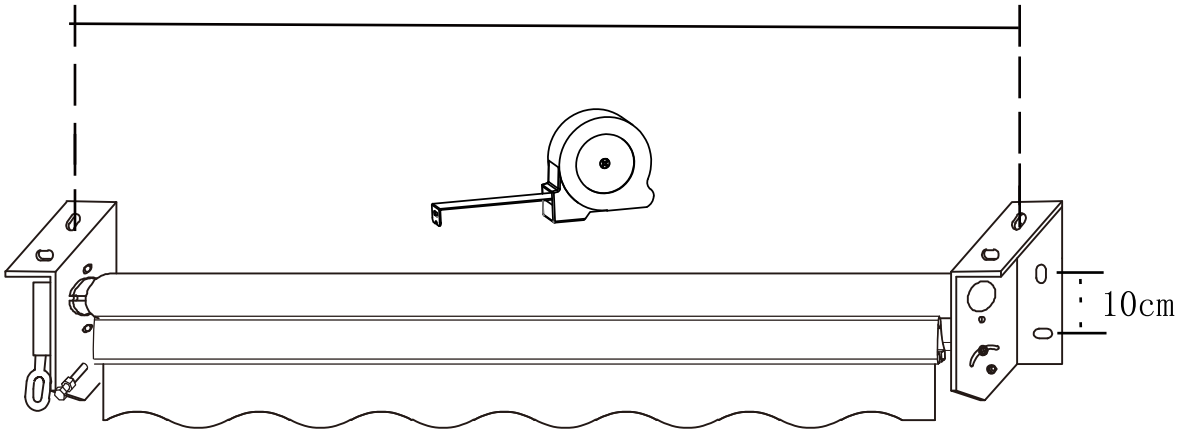

3. Depois de medir a distância, entre A1 e A2.

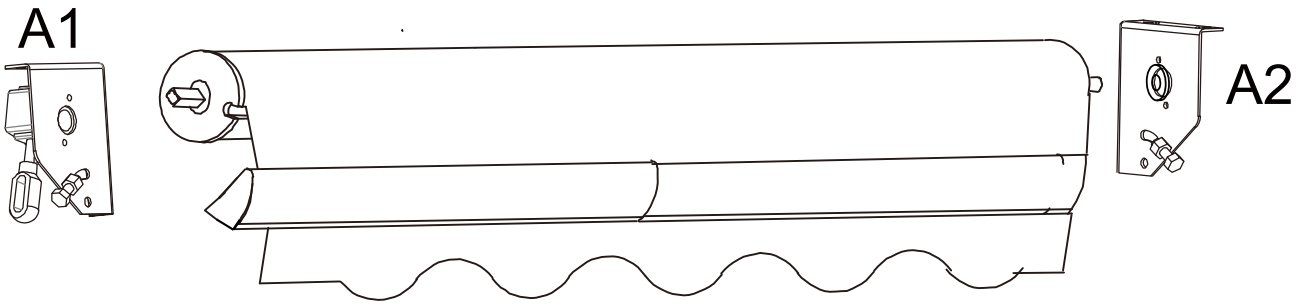

4. Marcar a posição na parede.

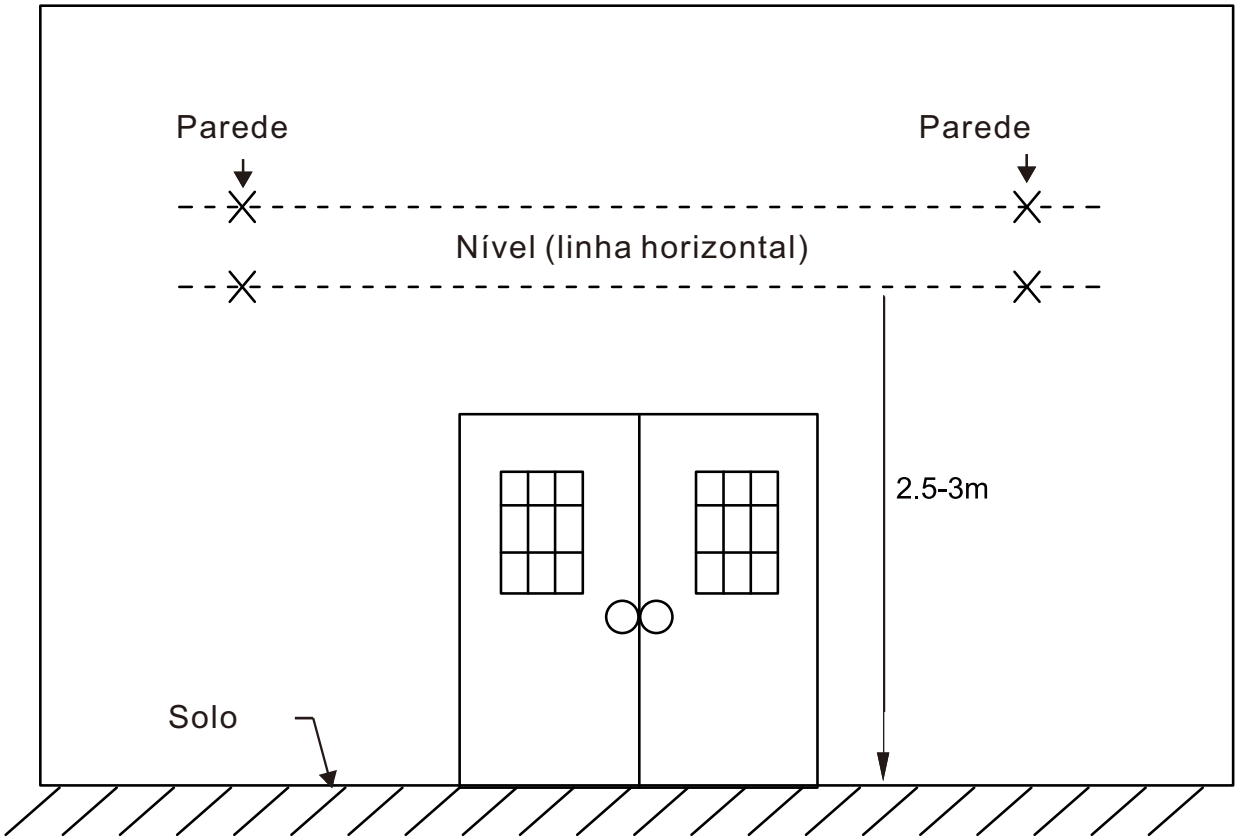

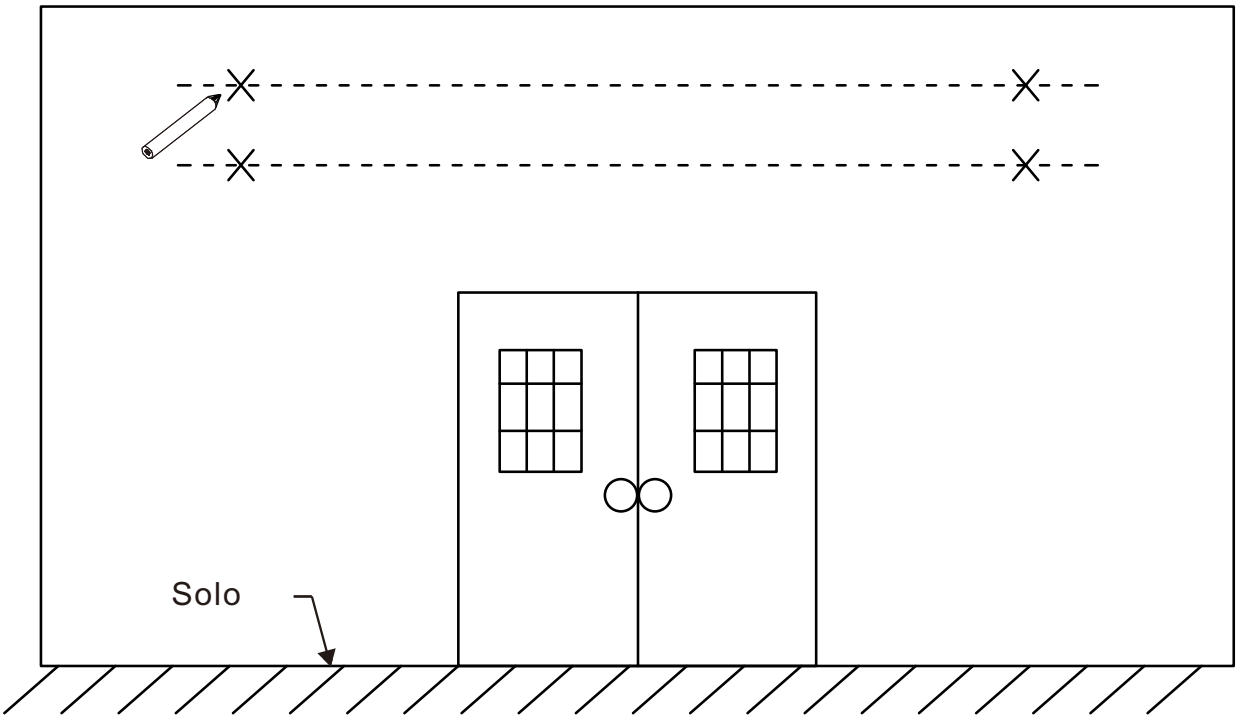

5. Perfurar dos orifícios dos parafusos.

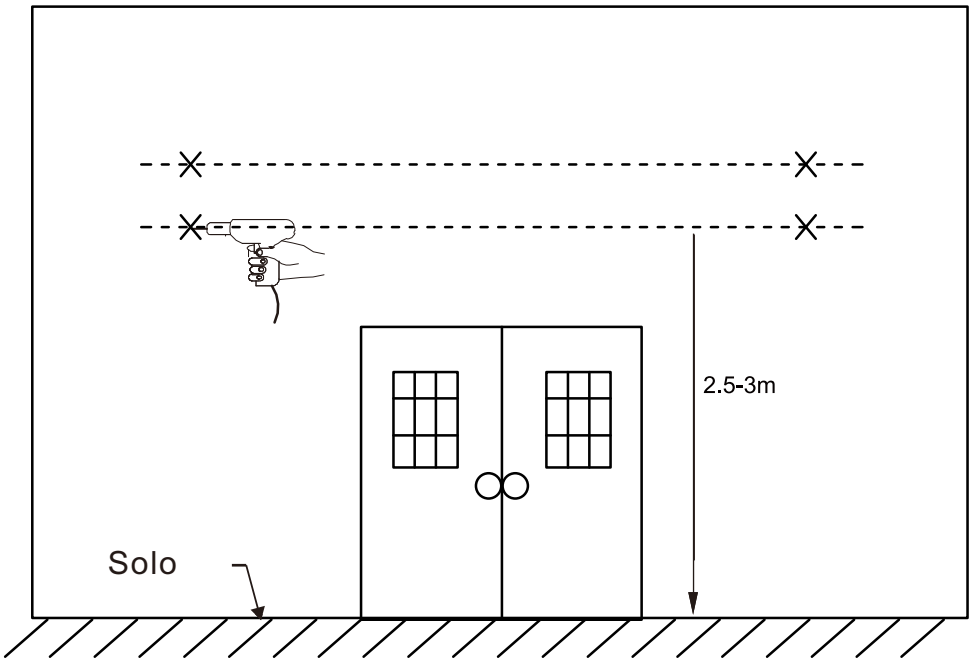

Perfuração dos Orifícios dos Parafusos

1. Agora que tem uma linha recta de nível através da parede com as localizações dos suportes de parede e os orifícios dos parafusos marcados, pode fazer os orifícios para montar os suportes.

2. Usando uma broca de perfuração de 14mm para alvenaria, fazer o primeiro orifício de parafuso com cerca de 8 cm de profundidade, como mostra o diagrama. Este deve ser perfurado através de tijolo maciço ou cimento para oferecer o suporte necessário para o toldo.
3. Fazer os restantes orifícios exactamente como no passo 2.

ADVERTÊNCIA
A não fixação segura de todos os suportes à parede poderia resultar no colapso do toldo e causar ferimentos pessoais ou morte.

Todos os orifícios do toldo devem ser alinhados vertical e horizontalmente para assegurar que o toldo fique direito.
Verifique duas vezes o alinhamento antes de perfurar, se não tiver a certeza.
O diâmetro e a profundidade dos seus orifícios de montagem devem ser do mesmo tamanho que os parafusos de expansão.

Preparação para a Montagem

1. Agora que todos os seus orifícios estão perfurados, insira depois os parafusos de expansão.
2. Pode ser necessário introduzir os parafusos com um martelo de madeira (ou outro não metálico).

⚠ Se um martelo for necessário para a instalação, recomendamos a colocação da porca no parafuso (frouxamente) antes de martelar para evitar danificar os fios dos parafusos.

3. Certifique-se de que os parafusos estão firmes no lugar, mas deixe-os sair da parede cerca de 2,5 cm ou menos - o suficiente para que o suporte de parede possa ser instalado sobre eles. Apertar firmemente os parafusos com uma chave inglesa de 17 mm. É melhor usar a chave inglesa com uma extremidade fechada em vez de uma extremidade aberta para evitar danificar a porca, caso esta escorregue.

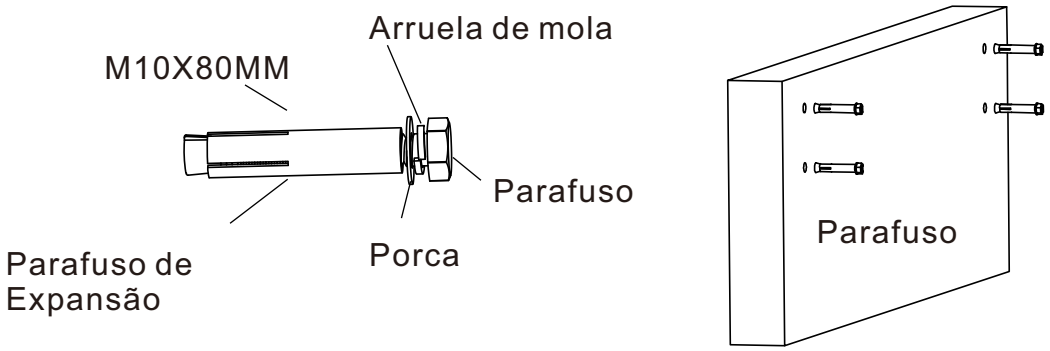

PASSO 8:
7.Por favor, montar primeiro a A1 na parede, apertar os parafusos com uma chave inglesa

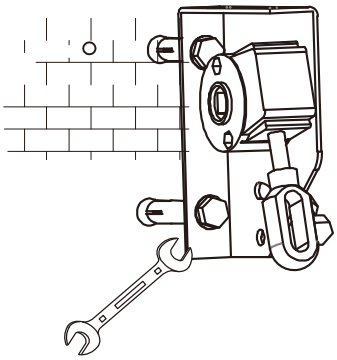

8. Em seguida, inserir o lado esquerdo da barra de rolos no orifício A1.

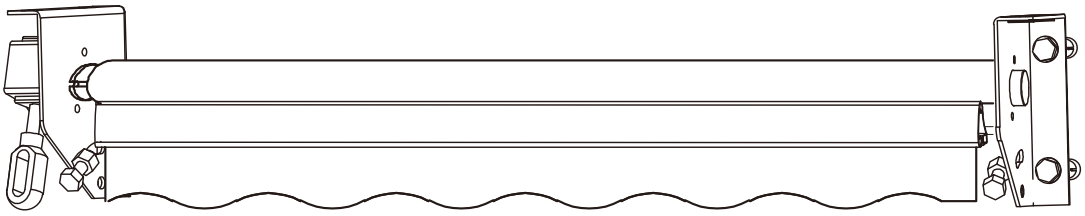

9. Após a instalação no lado esquerdo, inserir depois o lado direito da barra de rolamento no orifício A2, e depois apertar os parafusos com uma chave inglesa.

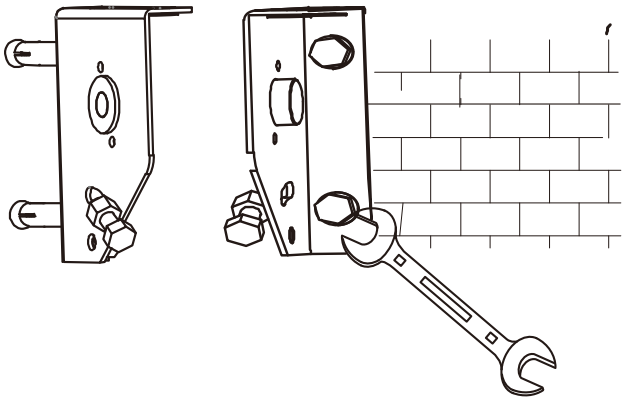

PASSO 9 Montagem de braços

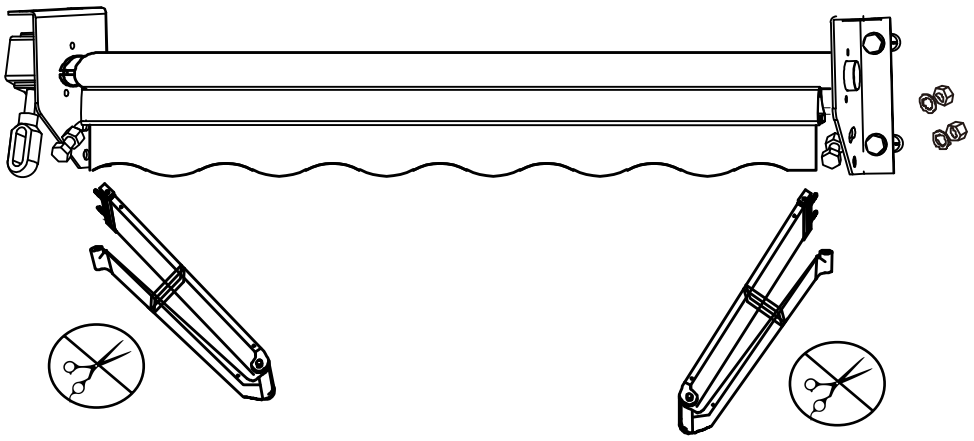

ADVERTÊNCIA
Não cortar a corda no braço

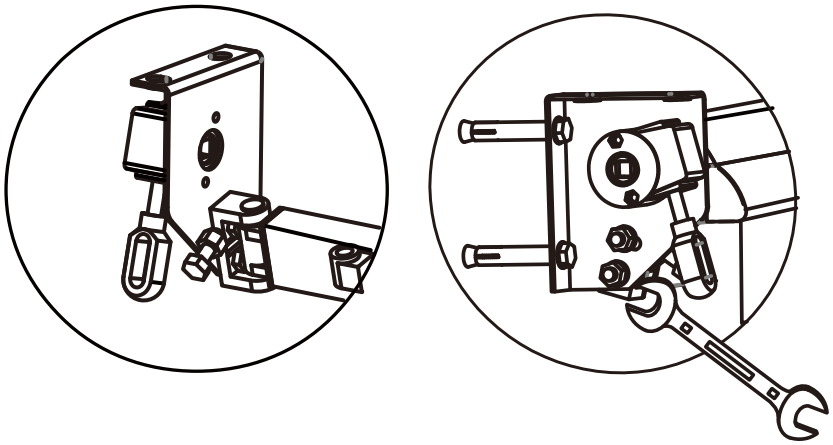

1. Montar braço C1 nos orifícios do braço A1 do suporte de parede.
2. Apertar os parafusos dos braços.

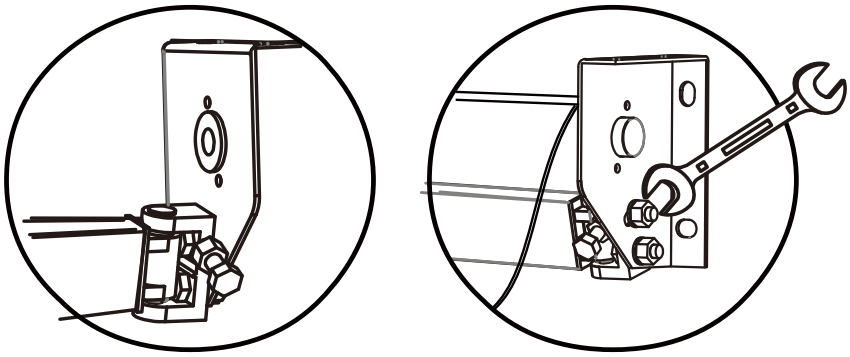

3. Montar braço C2 nos orifícios do braço A2 do suporte de parede.
4. Apertar os parafusos dos braços.

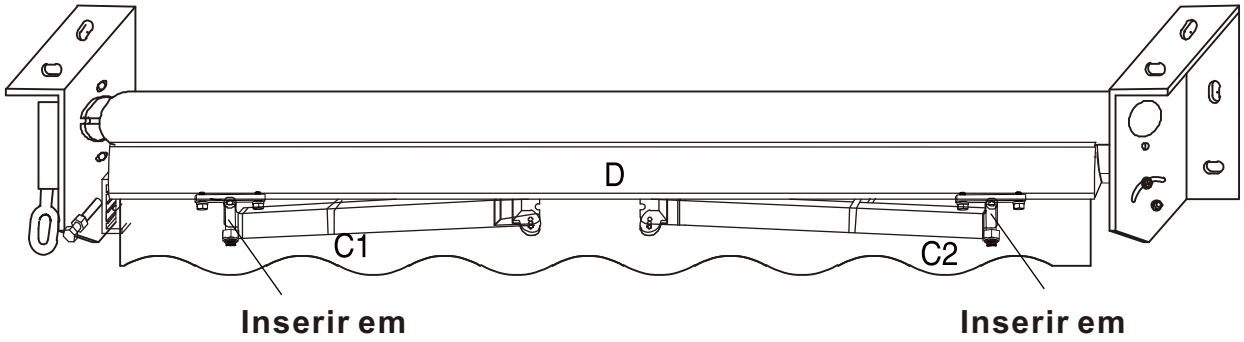

5.Certifique-se de que o braço está totalmente fechado, e coloque-o directamente debaixo do toldo. Inserir o "K" na montagem orifício reservado no braço verticalmente, este passo é muito importante!

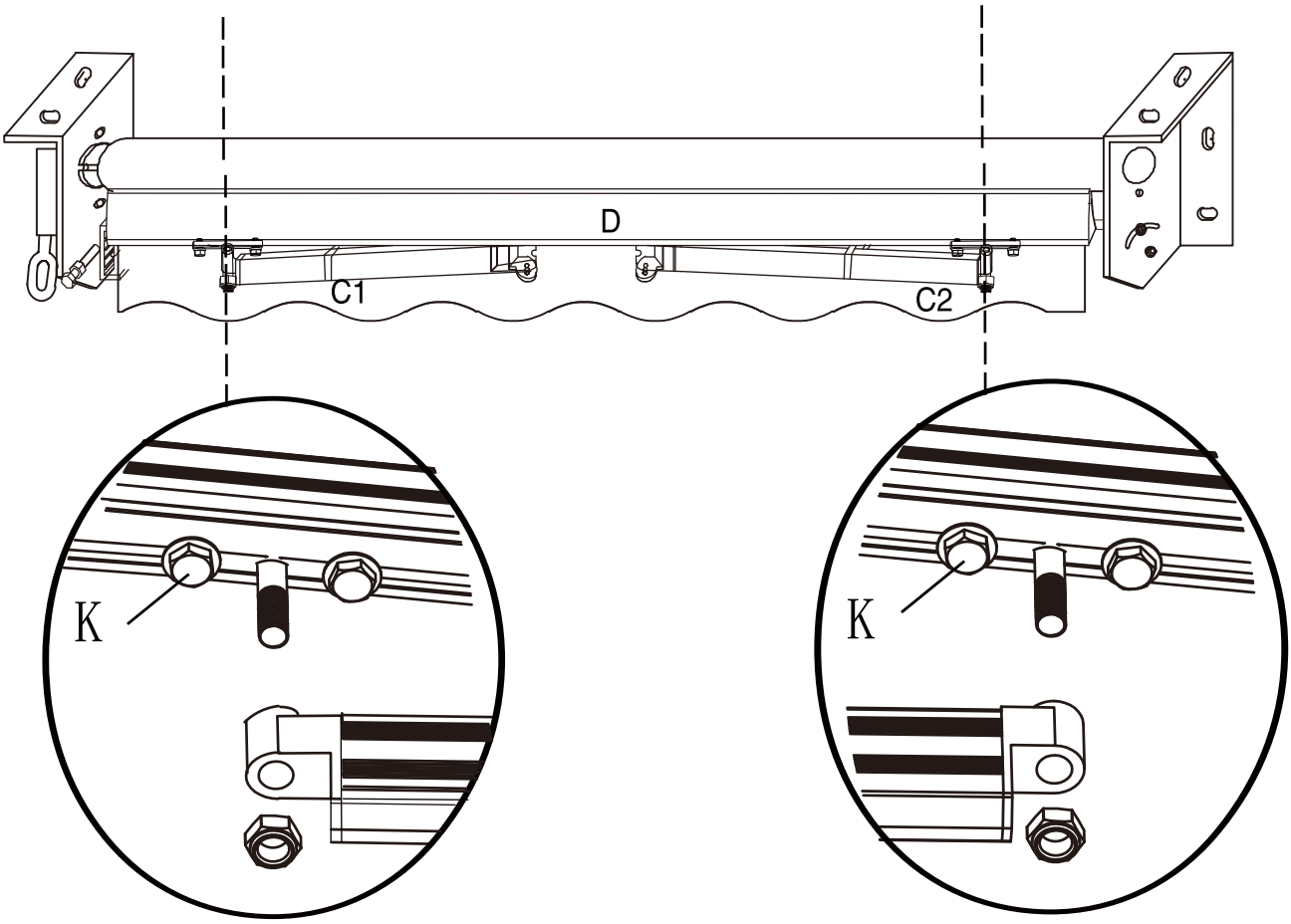

6. Notas de Instalação

Mova K para a posição adequada, certifique-se de que o K e o orifício no braço na mesma linha vertical. Depois insira os elos da barra do braço nos orifícios na extremidade de ambos os braços.

7. Apertar os dois parafusos e a porca com uma chave inglesa.

Notas de instalação: Não apertar completamente a porca de parafuso, deixando cerca de 0,4cm de espaço no meio

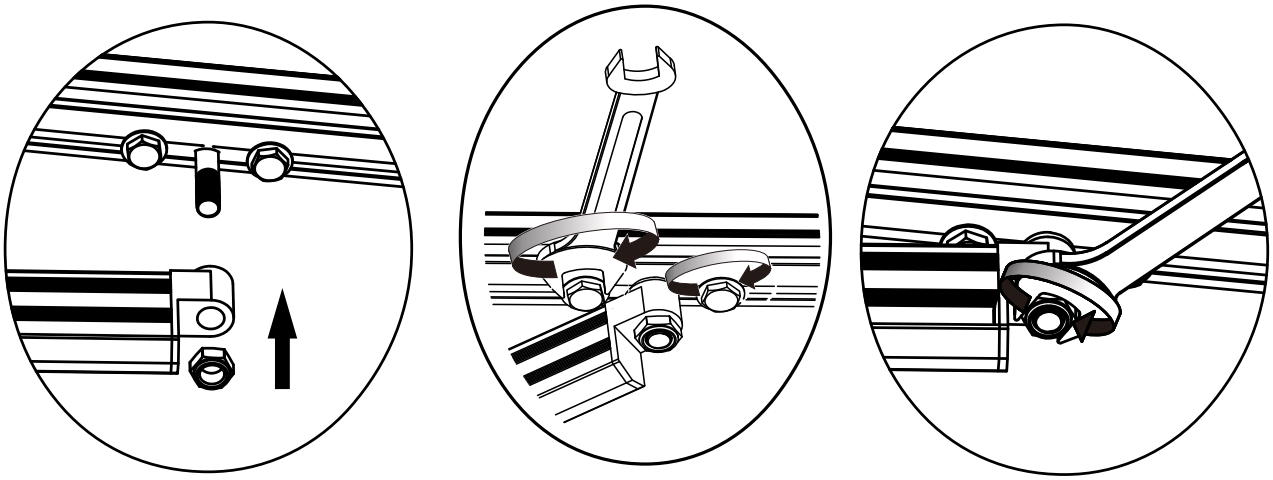

Sugestão: Se apertar muito a porca de rosca, o braço não tem espaço para esticar e o trilho será danificado.

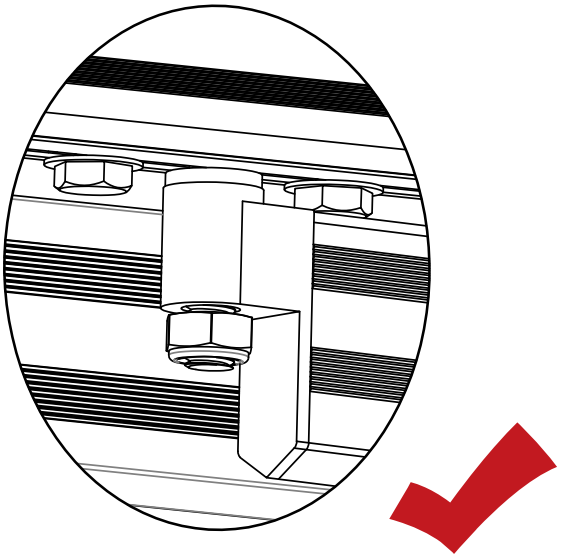

8. Cortar cuidadosamente a fita e a corda no braço.

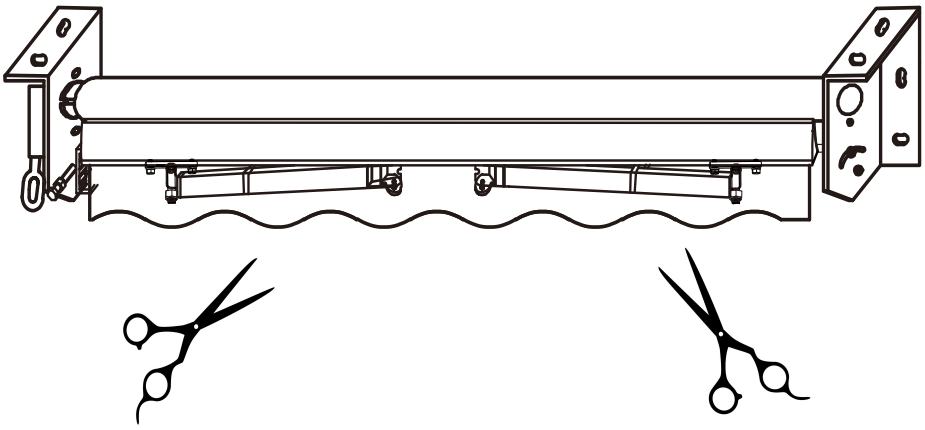

9. Abrir o toldo com a manivela E.

10. Se descobrir que a superfície do tecido caiu quando abrir o toldo, por favor retraia a superfície do tecido 3-5 cm para assegurar que a superfície do tecido está num estado apertado.

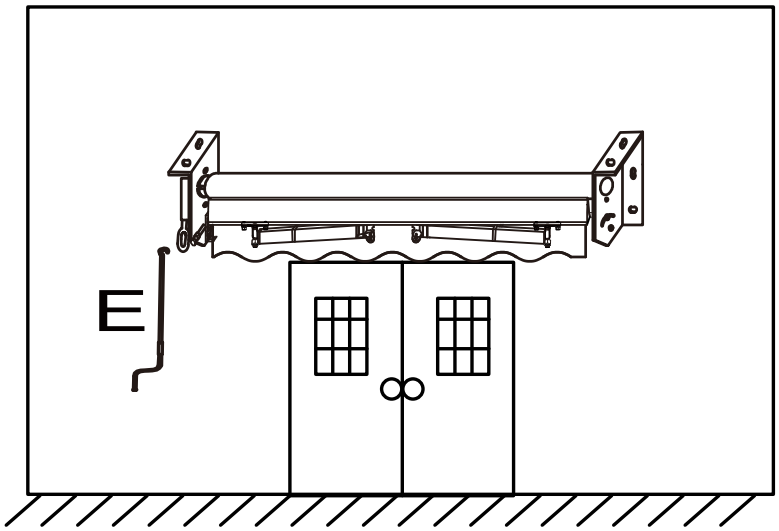

Atenção!

1. Manter este produto longe do calor e das chamas
2. Não usar este produto na chuva ou em ventos fortes
3. Não deixar folhas compridas ou água demasiado no toldo
4. Não pendurar nenhuma roupa em qualquer parte do toldo
5. Deve-se verificar frequentemente se a barra fixa se soltou com o vento. Se estiver solta, por favor contactar um profissional para fixar.
6. Certifique-se de que o local onde instala o toldo é suficientemente forte para suportar o peso do produto.
7. Feche o seu toldo durante o Inverno, caso a neve aumente as suas cargas.

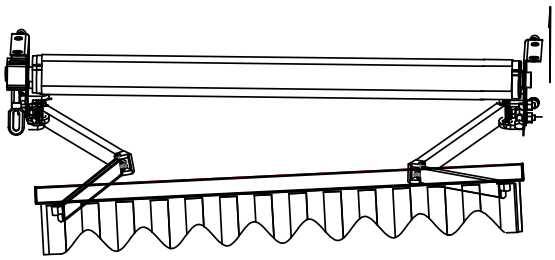

Quando desdobramos completamente o toldo, podemos descobrir que os lados esquerdo e direito do toldo estão desequilibrados. Neste momento, precisamos de ajustar a inclinação do toldo de modo a que os lados esquerdo e direito do toldo possam estar na mesma linha horizontal.

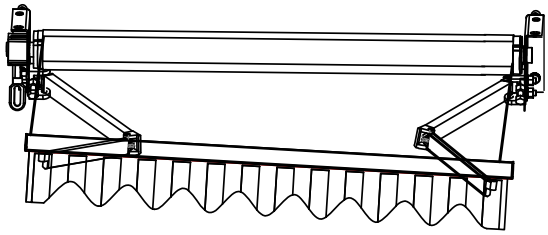

Dicas: Pode-se ajustar apenas o lado esquerdo ou apenas o lado direito, também se pode ajustar tanto o lado esquerdo como o lado direito. A inclinação do toldo depende de si, mas lembre-se por favor que o lado esquerdo e o lado direito devem estar finalmente na mesma linha horizontal.

Como ajustar a inclinação do toldo

A inclinação do toldo é definida através do ajuste do parafuso.

⚠ **Como ajustar a inclinação do toldo**

A inclinação do toldo é definida através do ajuste do parafuso.

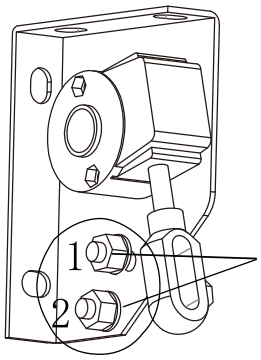

Passo1: Segurar o braço e desapertar o parafuso (1 e 2)
Não soltar o parafuso directamente sem segurar o braço para cima.

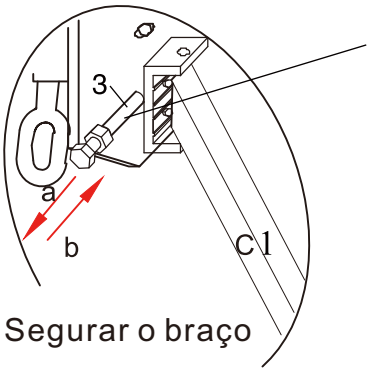

Passo 2: Continue a segurar o braço (C1) pela mão e ajuste o parafuso (3).
Se rodar o parafuso na direcção da seta a, o ângulo do toldo irá descer.

Se rodar o parafuso na direcção da seta b, o ângulo do toldo subirá.
Depois de ajustar o parafuso 3, verificar se o toldo foi ajustado ao ângulo adequado, se não, repetir os passos de instalação acima 2.

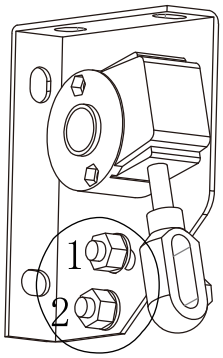

Passo 3: Não se esqueça de apertar os parafusos (1 e 2) depois de ajustar a inclinação do toldo.
Se não apertar o parafuso (1 e 2), o parafuso 3 será danificado em breve.

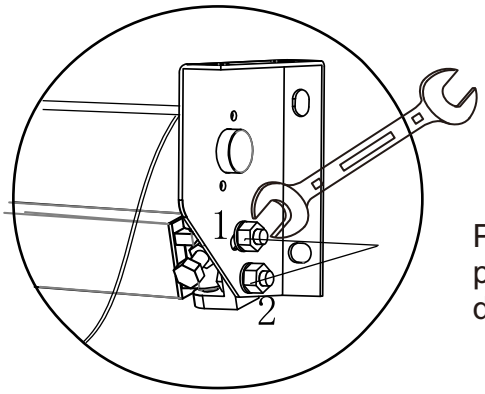

Passo 4: Segurar o braço e desapertar o parafuso (1 e 2) Não desapertar o parafuso directamente sem segurar o braço para cima.

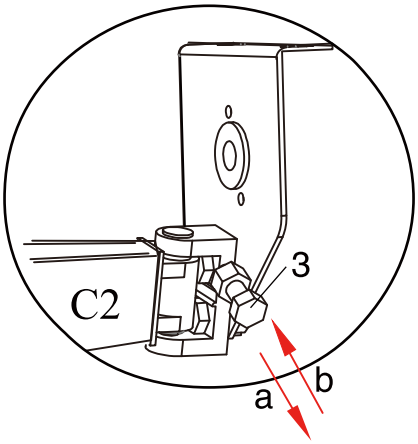

Passo 5: Continue a segurar o braço (C2) pela mão e ajuste o parafuso (3).
Se rodar o parafuso na direção da seta a, o ângulo do toldo irá descer.
Se rodar o parafuso na direção da seta b, o ângulo do toldo subirá.
Depois de ajustar o parafuso 3, verificar se o toldo foi ajustado ao ângulo adequado, se não, repetir os passos de instalação acima 2 até o ângulo ser adequado.

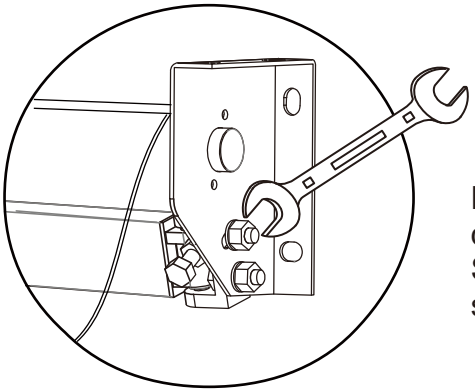

Passo 6: Não se esqueça de apertar a inclinação do toldo.
Se não apertar o parafuso (1&2), o parafuso 3 será danificado em breve.

DE

PARTS

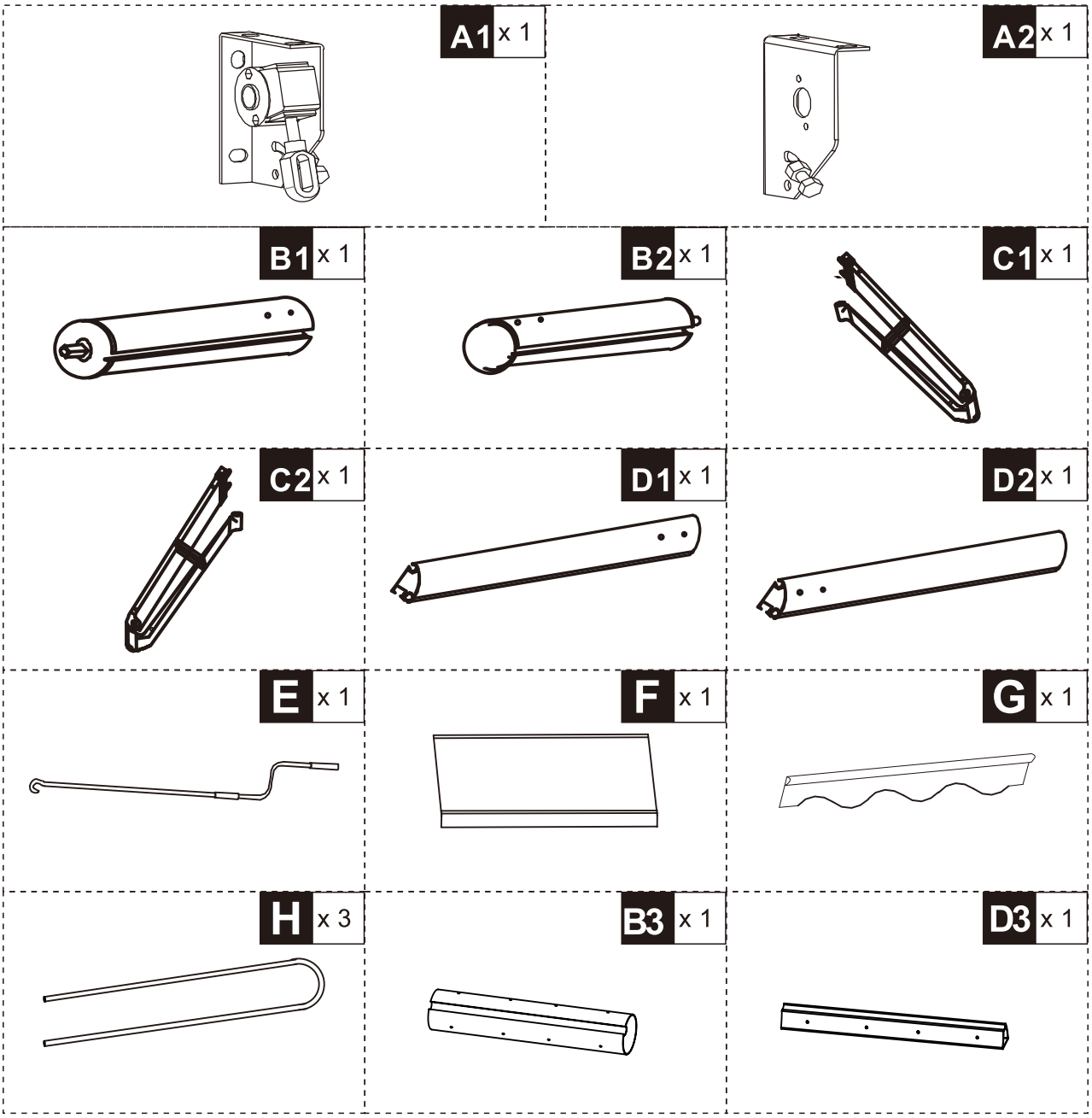

HARDWARE

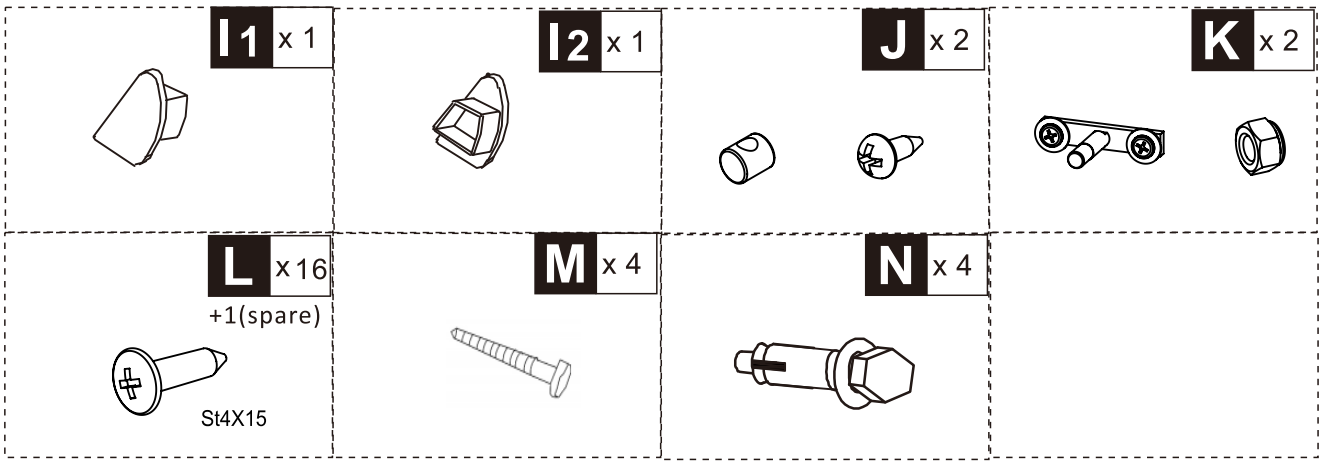

Bitte bereiten Sie vor dem Zusammenbau die folgenden Werkzeuge vor. (Nicht mitgeliefert)

Maßband	Kunststoffhammer (nicht-metallisch)	Schraubenschlüssel (17-mm-Schlüssel)
Kreuzschraubendreher	Bohrmaschine mit 14-mm-Bohrer	Zwei Leitern oder sehr robuste Stühle

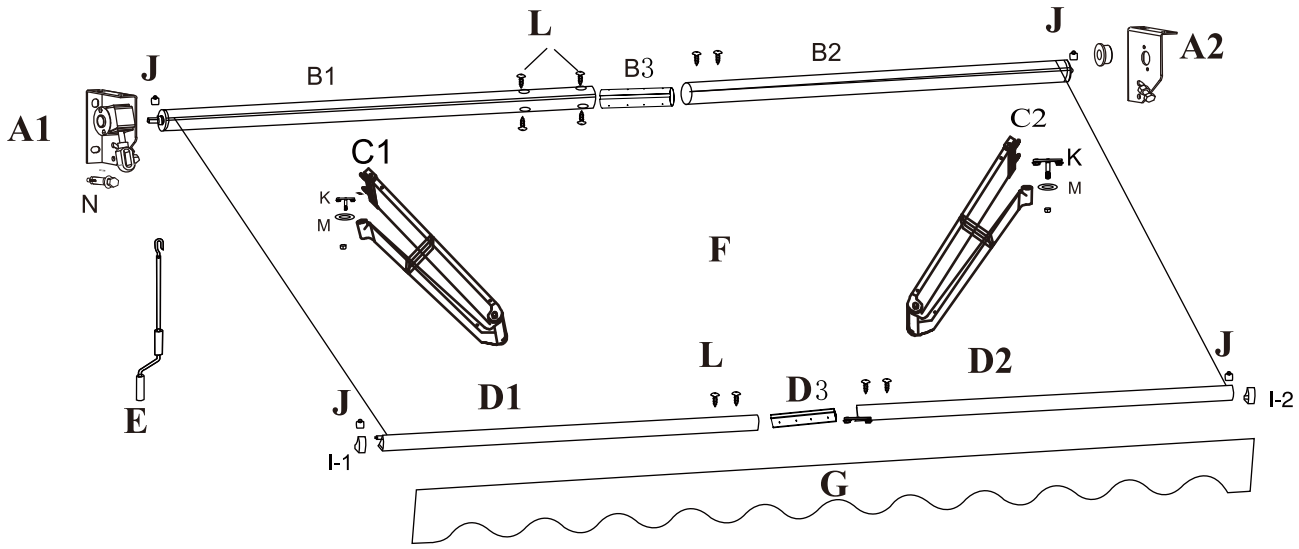

Den Arbeitsbereich vorbereiten

1. Bevor Sie beginnen, legen Sie am besten alle benötigten Werkzeuge bereit, um den Aufbau zu vereinfachen. Eine Liste der benötigten Werkzeuge finden Sie im Abschnitt „Benötigte Werkzeuge“.

WARNUNG

Entfernen Sie NICHT den Sicherheitswickel, der die Markisenarme nach unten hält. Ein zu frühes Entfernen des Wickels kann zu schweren Verletzungen führen.

1. Öffnen Sie den Markisenkarton und wickeln Sie die einzelnen Teile vorsichtig aus, um eine Beschädigung der Produkte zu vermeiden.
2. Legen Sie jedes Teil der Markise aus, um sicherzustellen, dass alle Teile vorhanden sind. Detaillierte Daten zu den Teilen finden Sie in der Teileübersicht.
3. Öffnen Sie den kleinen, inneren Behälter, der die Kleinteile enthält, und legen Sie diese ebenfalls aus.
4. Es wird empfohlen, dass mindestens 2 Personen den Einbau vornehmen.

SCHRITT 1 Zusammenbau des Stoffes

1. öffnen Sie den Stoff vorsichtig, um sicherzustellen, dass das Produkt nicht beschädigt ist.
2. entfalten Sie beide Teile des Markisenstoffs. Sie sollten ein großes Stoffstück (F) und einen Volant mit Wellenkante (G) erhalten.
3. drei Kordeln für das Markisentuch (H) sollten vorhanden sein.

Fädeln Sie die Kordeln durch die beiden Enden des großen Markisenstoffs (F) und des Volants (G), um sie voneinander zu unterscheiden.

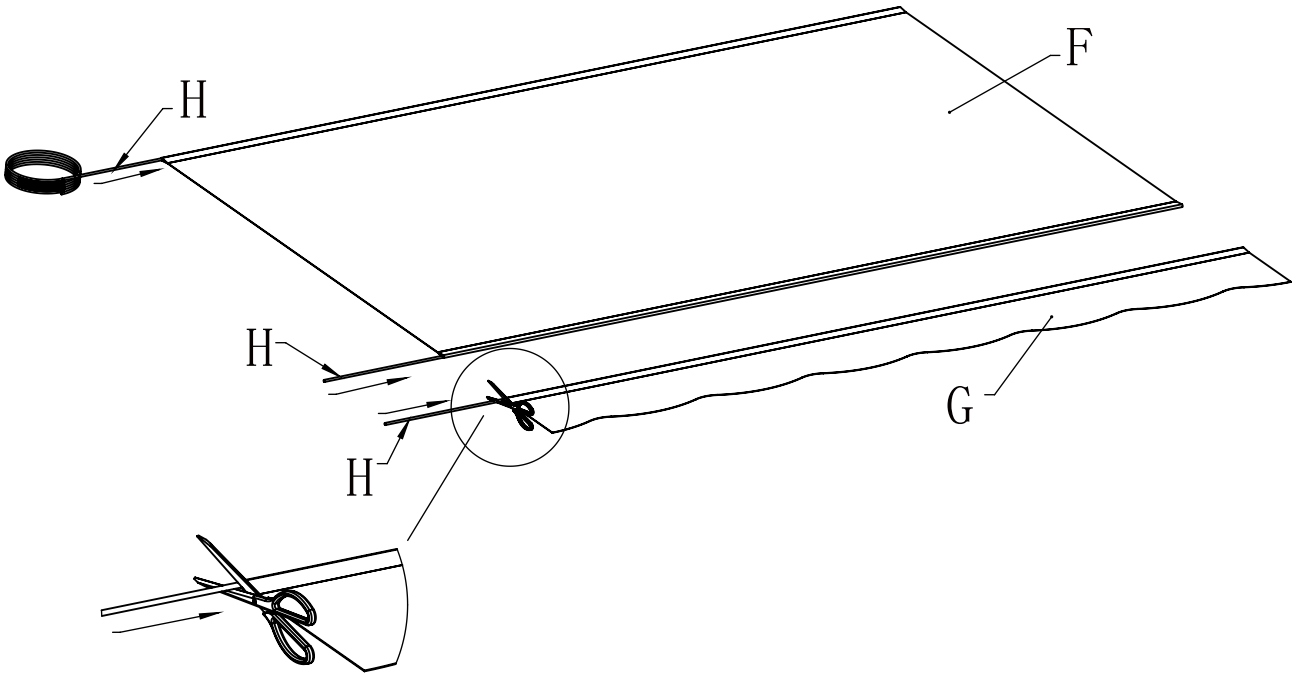

SCHRITT 2: Verbinden von Rollenrohr und Frontbügel (LINKS)

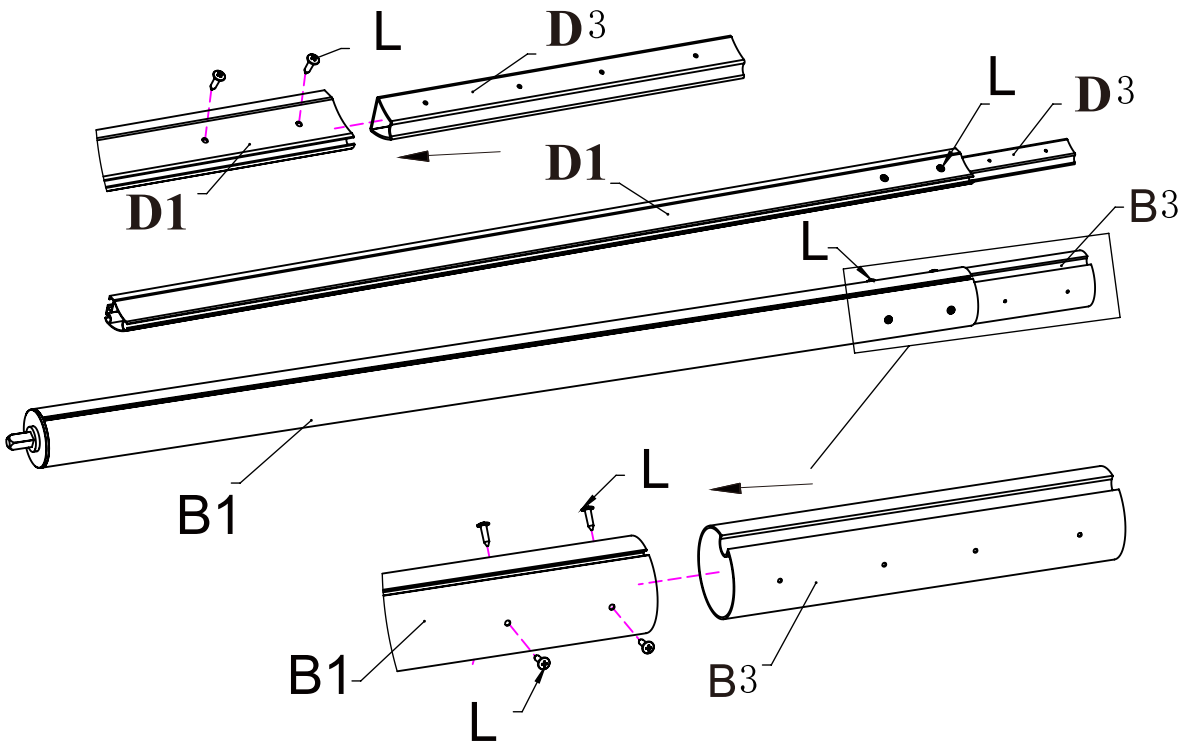

SCHRITT 3: Montage des Gewebes und Verbindung von Rolle und vorderer Stange

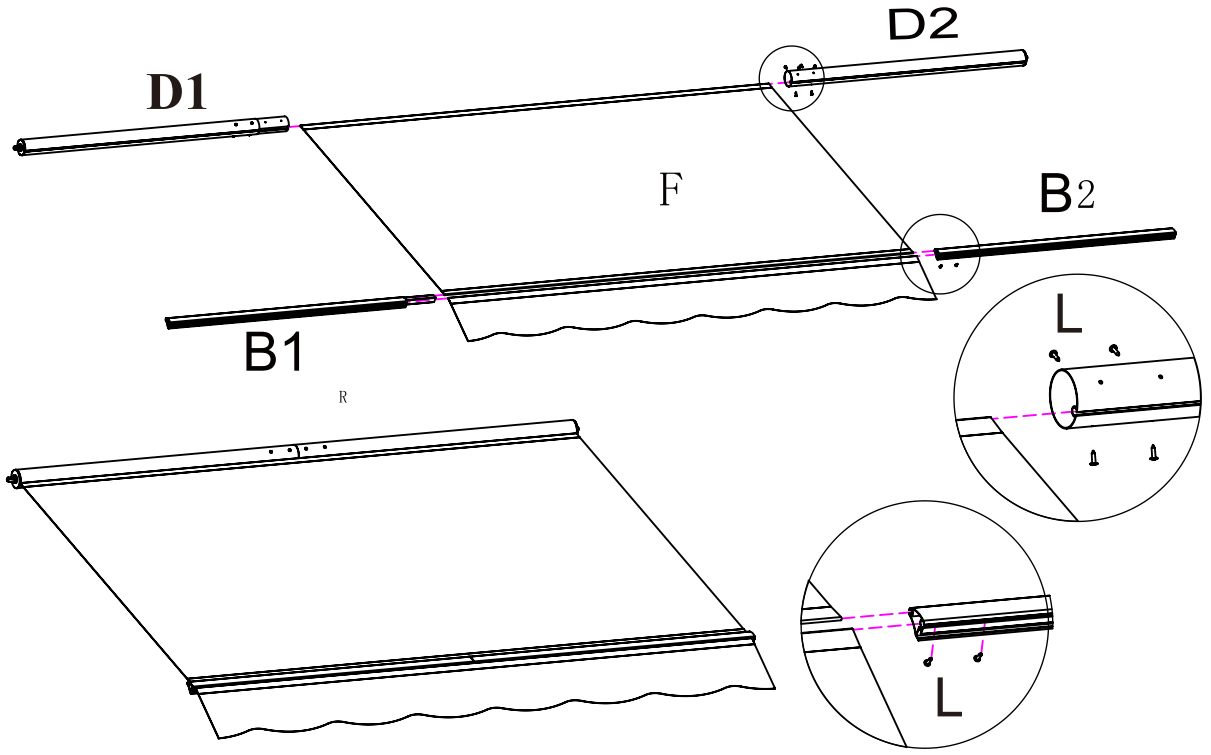

SCHRITT 4:Rollen Sie das Markisentuch gegen den Uhrzeigersinn so straff und gleichmäßig wie möglich um die Rollenrohre.

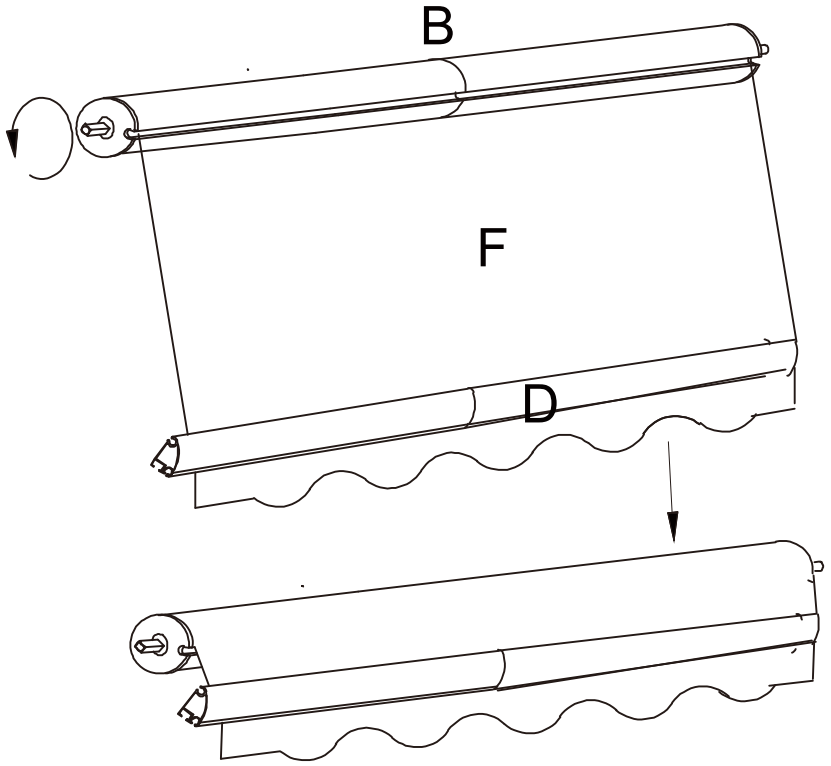

SCHRITT 5: Schieben Sie die Armstangenverbindung (K) in die Rille der vorderen Stange auf der linken Seite.
Setzen Sie den Bolzen (J) für den Stoff ein und befestigen Sie das Stangenende mit einer Kunststoffabdeckung (I-1).
Ziehen Sie dann die Schraube am Bolzen fest.

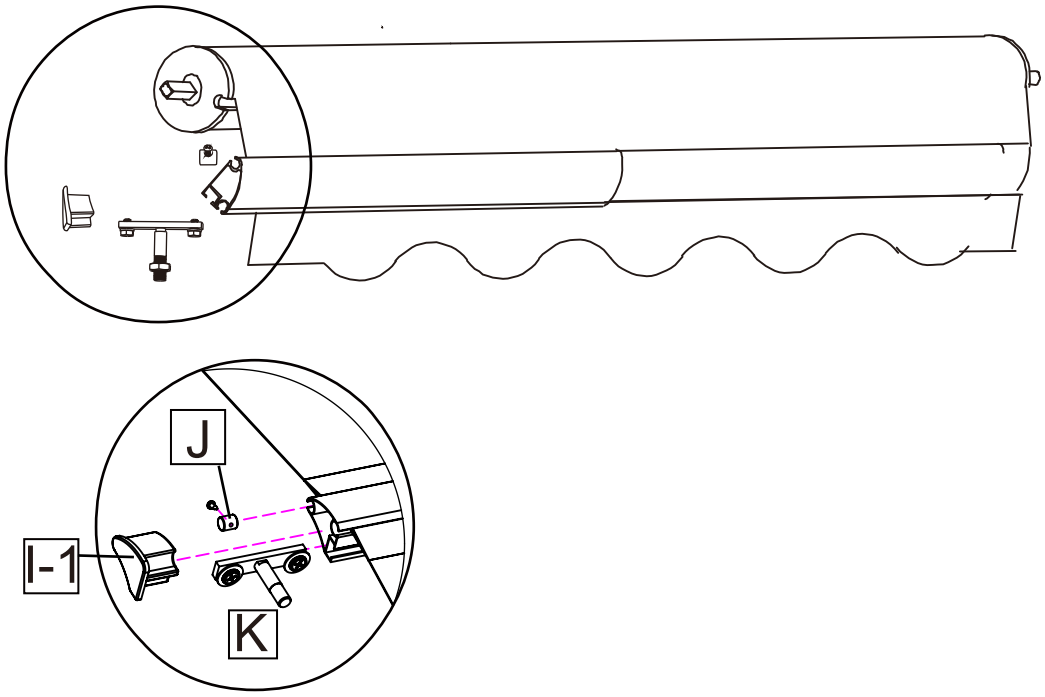

DE

SCHRITT 6: Schieben Sie die Armstangenverbindung (K) in die Rille der vorderen Stange auf der rechten Seite.
Setzen Sie den Bolzen (J) für den Stoff ein und befestigen Sie das Stangenende mit einer Kunststoffabdeckung (I-2).
Ziehen Sie dann die Schraube am Bolzen fest.

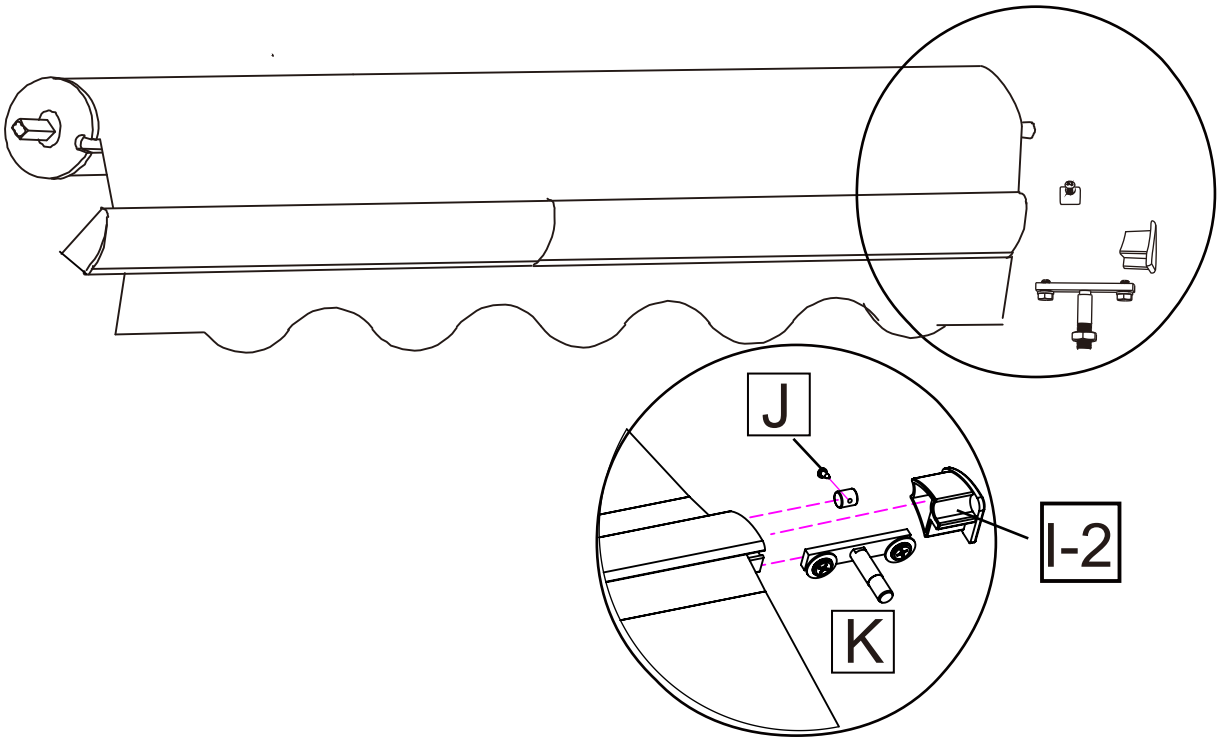

Daten

Produktbezeichnung	Material und Oberflächenbehandlung	Zutreffende Wandart	Empfohlene Einbauhöhe	Zutreffendes Wetter
Einziehbare Markise (Bitte beachten Sie die Angaben auf der Verpackung)	Materialien: Aluminiumlegierung, Kunststoffteile, Polyestergewebe. Service-Behandlung: Schläuche: Sprühhose Oberfläche des Stoffes: PU, UV, wasserdicht	Stahlbetonwände, Ziegelwände	2,5 bis 3 m	Die Produkte werden als Sonnenschutz verwendet. Geeignet bei einer Windstärke unter Stufe 5. Nicht geeignet für regnerisches Wetter.

Wandbefestigung
Hinweise zur Anbringung an der Wand
Diese Markise kann sicher an Stahlbeton oder Ziegeln befestigt werden.
Der Expansionsbolzen ist für Stahlbeton und Ziegel geeignet.
Wir empfehlen einen professionellen Installateur für den sichersten Einbau.
Versuchen Sie niemals, die Wandhalterungen an losen Mauersteinen oder an nicht absolut festen Oberflächen zu befestigen!

VORSICHT
Die korrekte Positionierung der Halterungen ist der wichtigste Aspekt des Einbaus der Markise. Es ist von entscheidender Bedeutung, dass Sie alle Befestigungen an Stützen, Balken, Dachbalken oder anderen wichtigen Bauteilen anbringen.

WARNUNG
Wenn Sie nicht alle Halterungen sicher an der Wand befestigen, kann dies zum Einsturz der Markise führen und Verletzungen oder den Tod verursachen.

SCHRITT 7 Zusammenbau des Arms

1. Verbinden Sie A1 und A2 auf der linken und rechten Seite der Rollenstange.
2. Messen Sie den Abstand für den Einbau des Produkts.

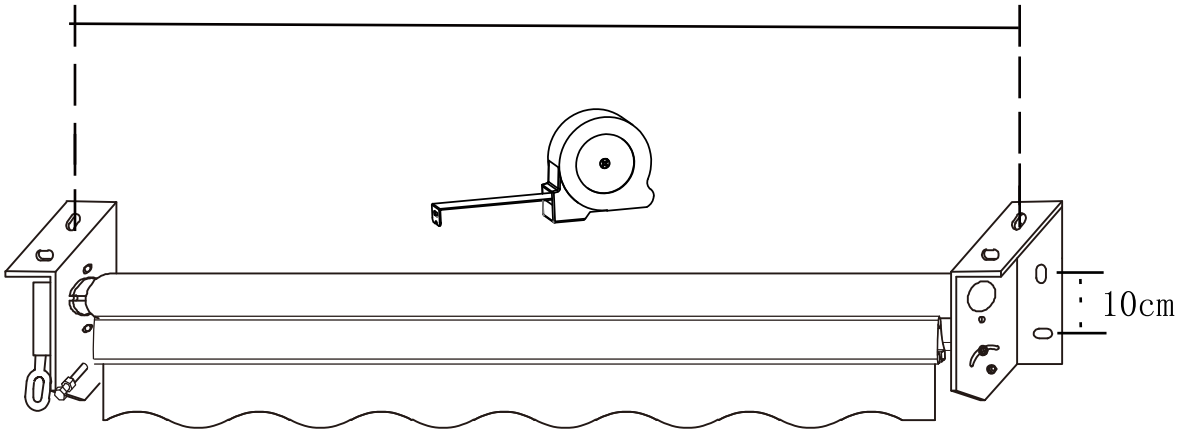

3. Nachdem Sie den Abstand gemessen haben, trennen Sie A1 und A2.

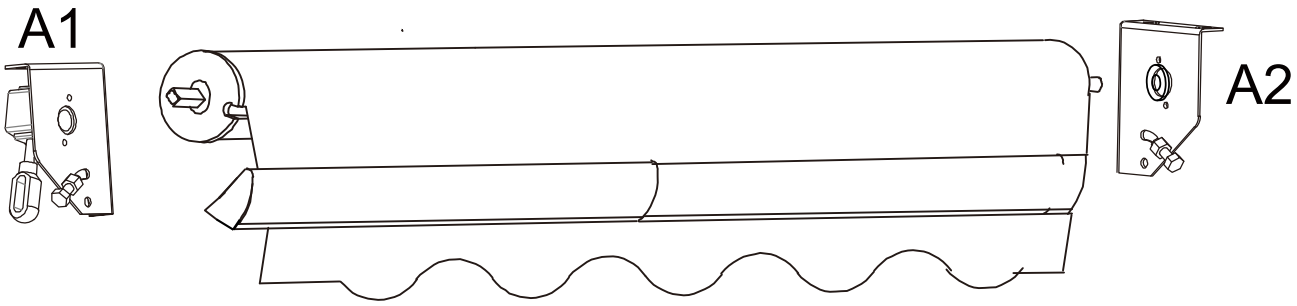

4. Markieren Sie die Position an der Wand.

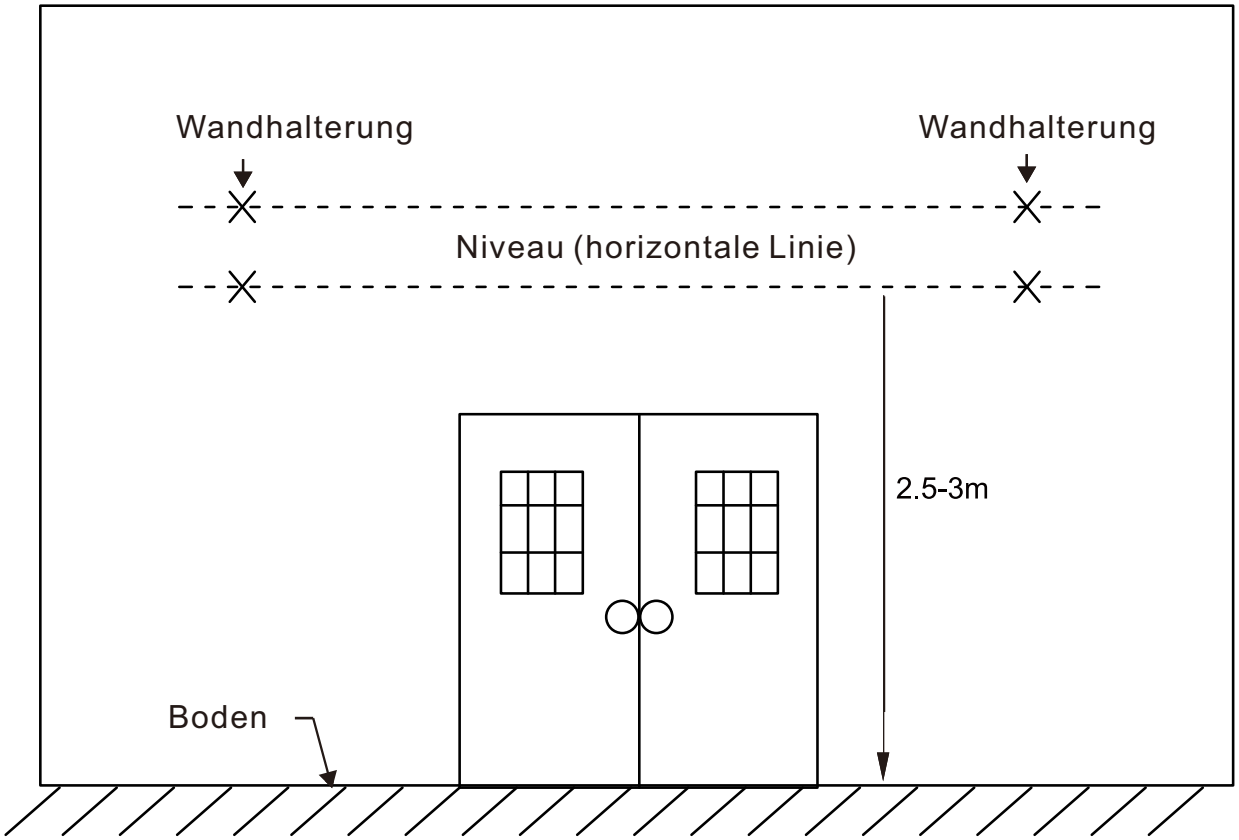

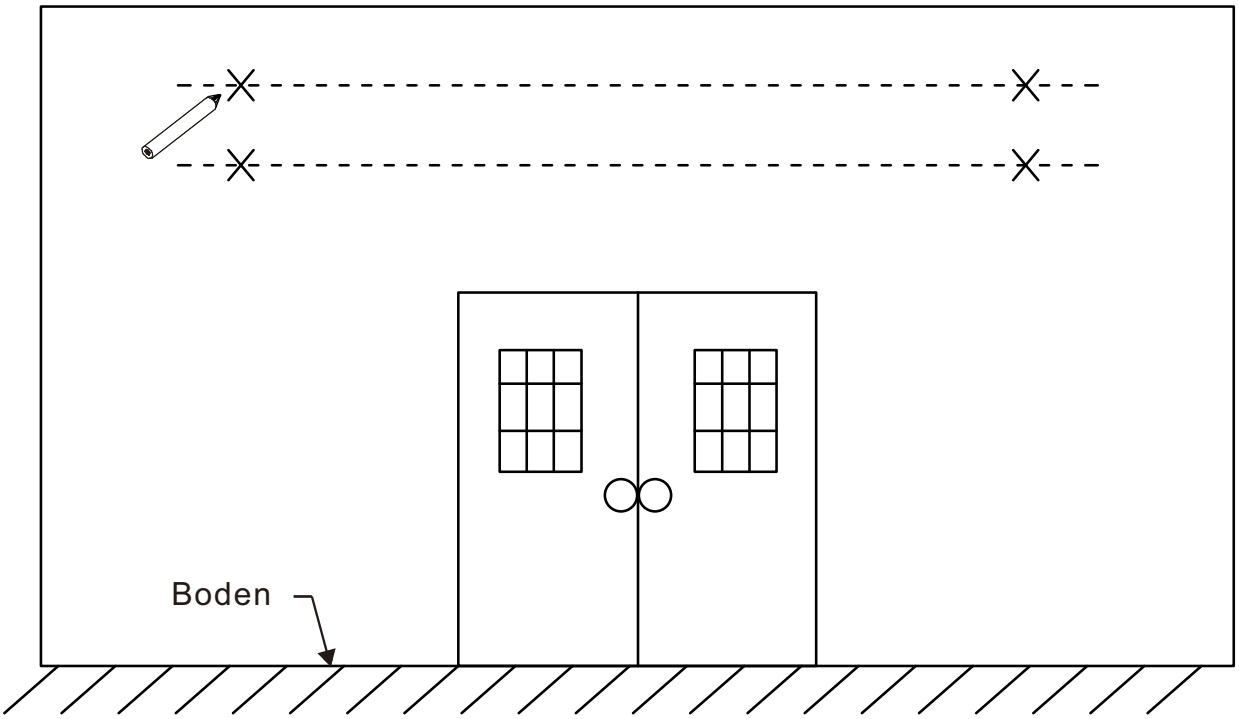

5. Bohren Sie die Bolzenlöcher.

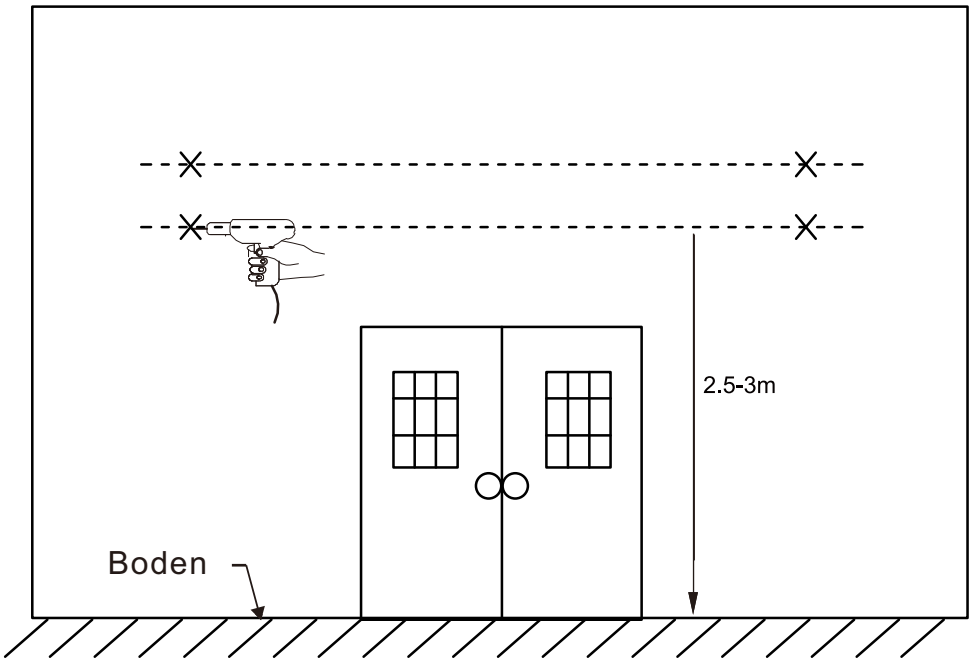

Bohren der Schraubenlöcher

1. Jetzt, da Sie eine gerade, ebene Linie durch die Wand gezogen und die Positionen der Wandhalterungen und ihrer Schraubenlöcher markiert haben, können Sie Löcher für die Anbringung der Halterungen bohren.

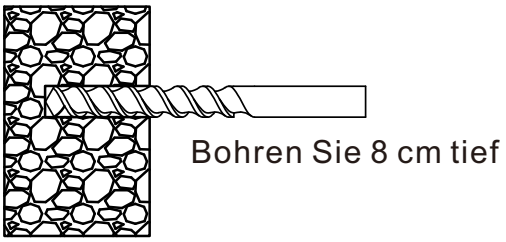

1. Verwenden Sie einen 14-mm-Mauerbohrer und bohren Sie das erste Bolzenloch etwa 8 cm tief, wie in der Abbildung gezeigt. Dieses Loch muss durch soliden Ziegelstein oder Beton gebohrt werden, um der Markise den nötigen Halt zu geben.
2. Bohren Sie die restlichen Löcher genau wie in Schritt 2.

WARNUNG
Wenn Sie nicht alle Halterungen sicher an der Wand befestigen, kann dies zum Einsturz der Markise führen und Verletzungen oder den Tod verursachen.

Alle Bolzenlöcher müssen vertikal und horizontal ausgerichtet sein, um sicherzustellen, dass die Markise gerade hängt.
Prüfen Sie die Ausrichtung vor dem Bohren, wenn Sie sich nicht sicher sind.
Durchmesser und Tiefe der Löcher für die Anbringung müssen die gleiche Abmessung haben wie die Expansionsbolzen.

Vorbereitungen für die Anbringung

1. Wenn Sie jetzt alle Löcher gebohrt haben, fügen Sie die Expansionsbolzen ein.
2. Möglicherweise müssen Sie die Bolzen mit einem Holzhammer (oder einem anderen nicht-metallischen Hammer) einschlagen.

⚠ Wenn ein Hammer für den Einbau erforderlich ist, empfehlen wir, die Mutter vor dem Einschlagen (lose) auf die Schraube zu setzen, um eine Beschädigung der Bolzengewinde zu vermeiden.

3. Stellen Sie sicher, dass die Bolzen fest sitzen, lassen Sie sie jedoch etwa 2,5 cm oder weniger aus der Wand herausragen - genug, dass die Wandhalterung darauf installiert werden kann. Ziehen Sie die Bolzen mit einem 17-mm-Sechskantschlüssel fest an. Verwenden Sie am besten einen Sechskantschlüssel mit einem geschlossenen Ende und nicht mit einem offenen Ende, damit die Mutter nicht beschädigt wird, falls sie abrutscht.

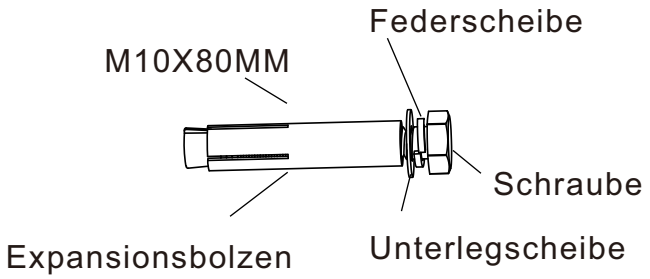

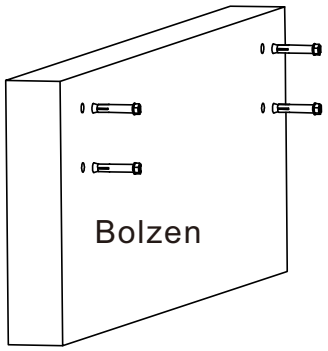

SCHRITT 8:
7. Verwenden Sie einen Schraubenschlüssel, um die Bolzen festzuziehen, und montieren Sie A1 auf der ganzen.

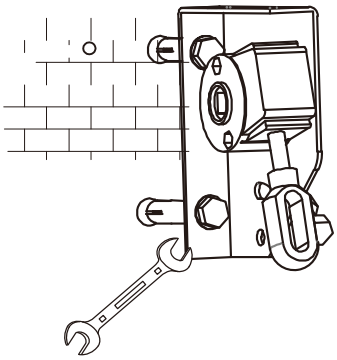

8. Fügen Sie die linke Seite der Rolle in das Loch von A1 ein.

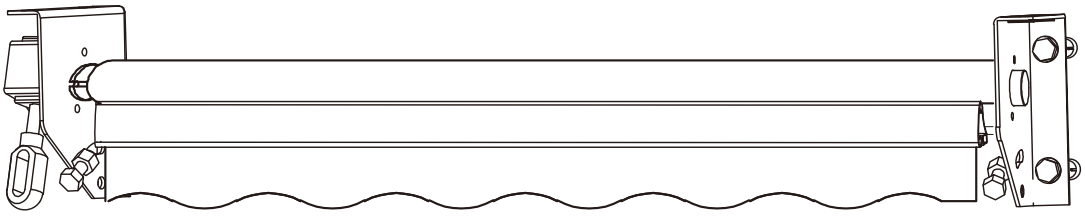

9. Nach dem Einbau auf der linken Seite fügen Sie die rechte Seite der Rolle in das A2-Loch ein und ziehen die Bolzen mit einem Schraubenschlüssel fest.

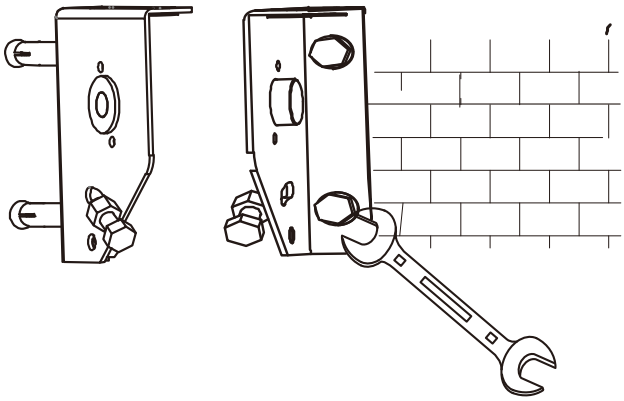

SCHRITT 9 Montieren Sie den Arm

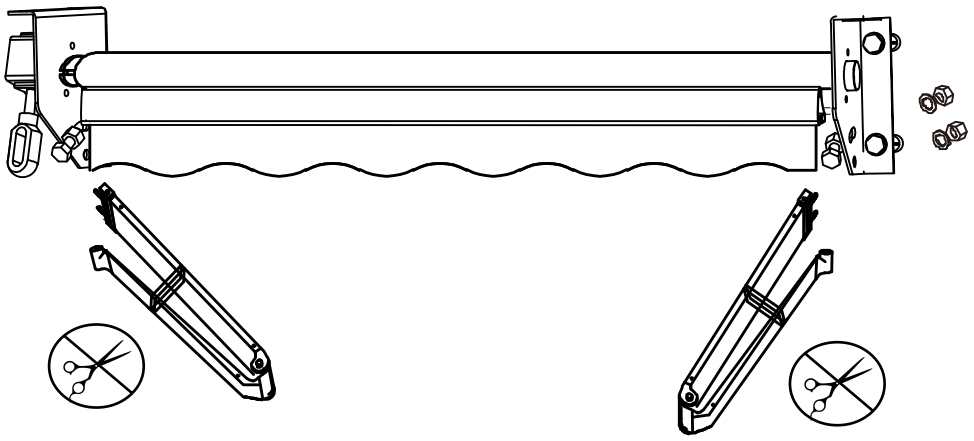

⚠ WARNUNG!
Schneiden Sie das Seil am Arm nicht ab.

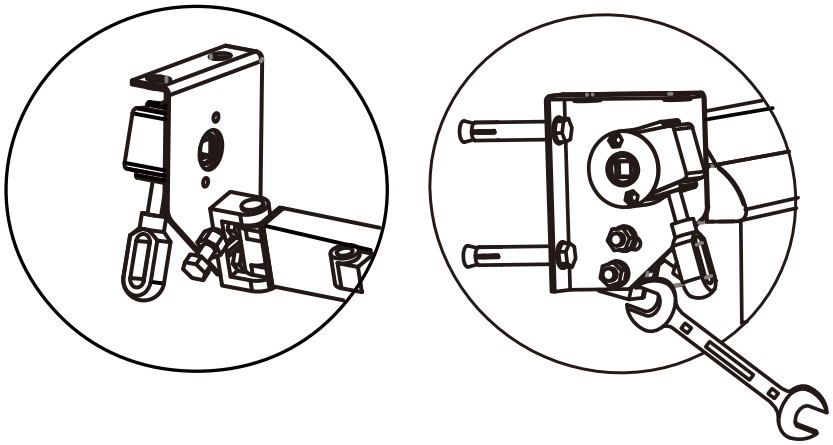

1. Montieren Sie den Arm C1 an der Wandhalterung und verwenden Sie dabei die Löcher des Arms A1.
2. Ziehen Sie die Schrauben des Arms fest.

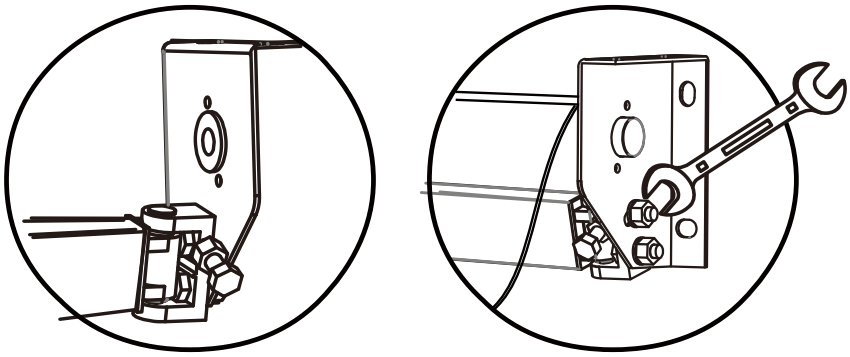

3. Montieren Sie den Arm C2 an der Wandhalterung und verwenden Sie die Löcher für den Arm A2.
4. Ziehen Sie die Schrauben des Arms fest.

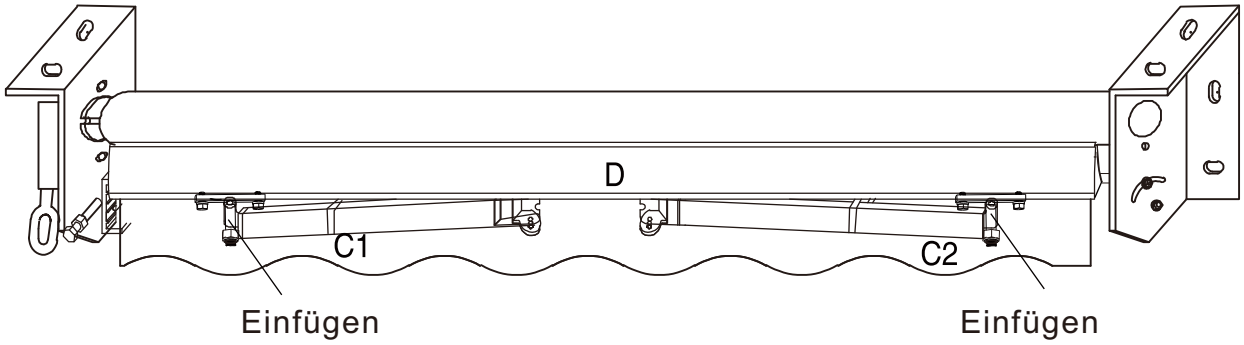

5.Bitte stellen Sie sicher, dass der Arm vollständig geschlossen ist und direkt unter der Markise steht.
Fügen Sie das 'K' in das Anbringungsloch ein und stellen Sie sicher, dass es senkrecht auf dem Arm steht. Dieser Schritt ist wichtig.

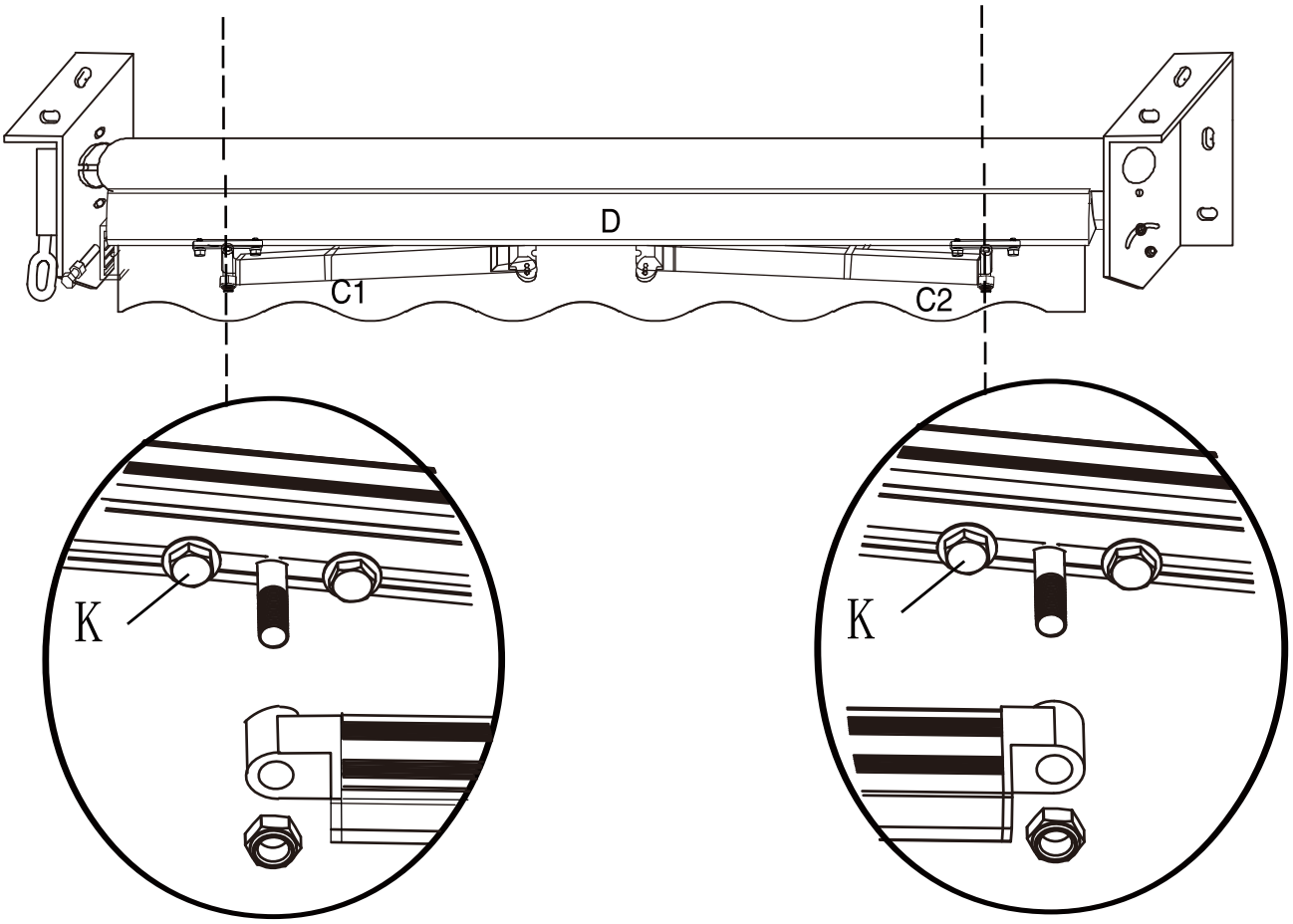

6. Hinweise zum Einbau:
Bewegen Sie das 'K' in eine geeignete Position und stellen Sie sicher, dass sich das 'K' und das Loch am Arm in der gleichen vertikalen Leitung befinden. Fügen Sie dann die Armstangenglieder in die Löcher am Ende der beiden Arme ein.
7. Ziehen Sie die beiden Schrauben an und schrauben Sie die Mutter mit einem Schraubenschlüssel fest.
(**Hinweise zum Einbau:** Ziehen Sie die Schraubenmutter nicht ganz fest, sondern lassen Sie etwa 0,4 cm Platz dazwischen).

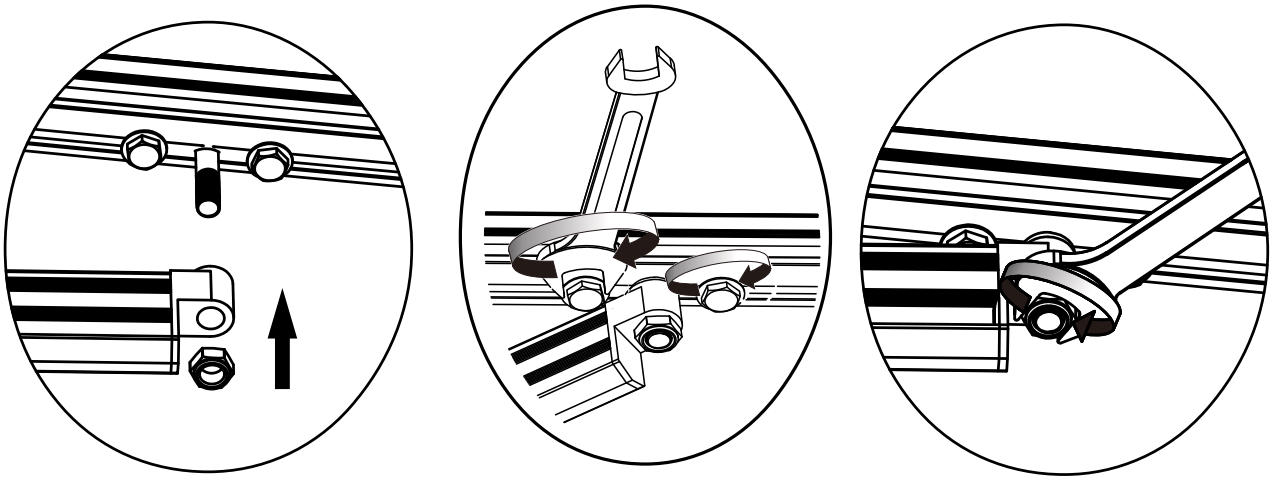

Tipp: Wenn die Schraubenmutter zu fest angezogen ist, hat der Arm keinen Platz - das kann Schäden verursachen.

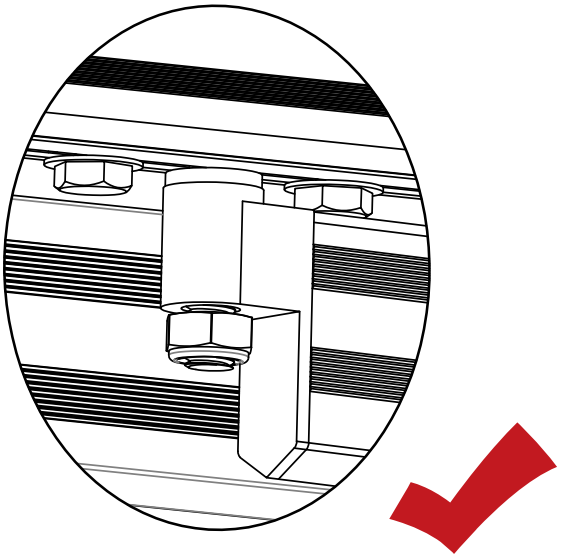

8. Schneiden Sie das Band und das Seil am Arm vorsichtig durch.

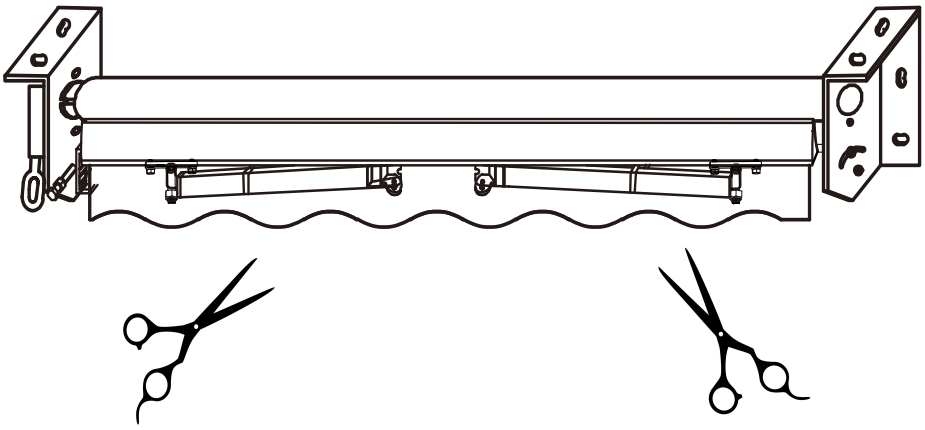

9. Öffnen Sie die Markise mit der Handkurbel 'E'.
10. Wenn Sie feststellen, dass die Tuchfläche beim Öffnen der Markise heruntergefallen ist, ziehen Sie die Tuchfläche bitte um 3 bis 5 cm zurück, um sicherzustellen, dass sie straff ist.

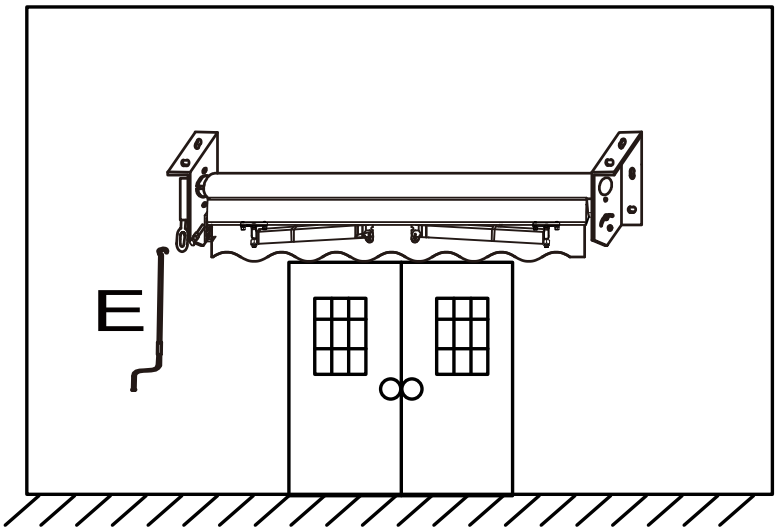

Achtung!
1. Halten Sie dieses Produkt von Hitze und Flammen fern
2. Verwenden Sie dieses Produkt nicht im Regen oder bei starkem Wind.
3. Stellen Sie sicher, dass Blätter oder Wasser nicht zu lange auf dem Dach leuchten.
4. Hängen Sie keine Kleidung an die Markise.
5. Prüfen Sie regelmäßig, ob sich die feste Halterung durch den Wind gelockert hat. Wenn sie sich gelöst hat, wenden Sie sich bitte an einen Fachmann, um sie zu reparieren.
6. Stellen Sie sicher, dass der Ort, an dem Sie die Markise installieren, stark genug ist, um das Gewicht des Produkts zu tragen.
7. Schließen Sie Ihre Markise im Winter bei ungünstigen Wetterverhältnissen.

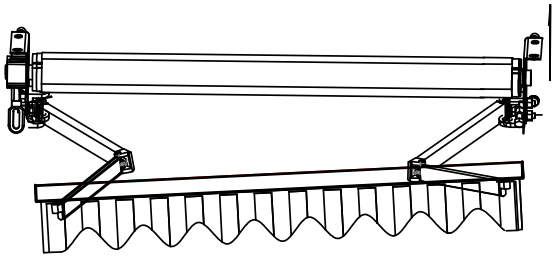

Wenn wir die Markise vollständig ausfahren, stellen wir möglicherweise fest, dass die linke und rechte Seite der Markise nicht im Gleichgewicht sind. Zu dieser Zeit müssen wir die Neigung der Markise so einstellen, dass die linke und rechte Seite der Markise auf derselben horizontalen Linie leuchten können.

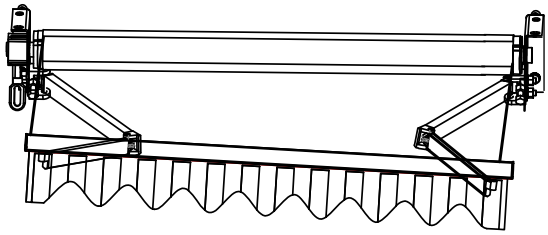

Tipps: Sie können nur die linke oder nur die rechte Seite einstellen, Sie können auch die linke und die rechte Seite einstellen. Die Neigung der Markise ist Ihnen überlassen, aber denken Sie bitte daran, dass die linke und rechte Seite schließlich auf derselben horizontalen Linie liegen sollten.

Wie Sie die Neigung der Markise einstellen

Die Neigung der Markise wird durch Einstellen der Schraube eingestellt

> ⚠ **WARNUNG**: Wenn Sie die Neigung der Markise einstellen, fahren Sie die Markise bitte vollständig aus

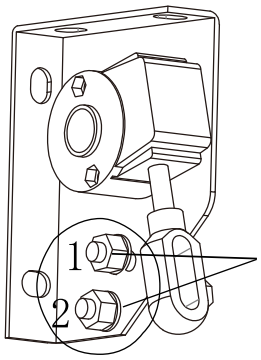

Schritt 1: Halten Sie den Arm hoch und lösen Sie die Schraube (1 und 2)
Lösen Sie die Schraube nicht direkt, ohne den Arm hochzuhalten.

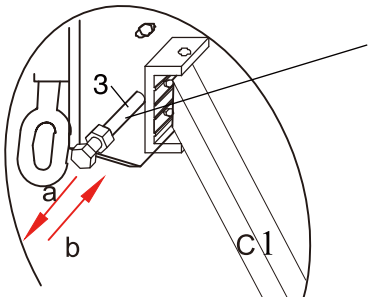

Halten Sie den Arm hoch

Schritt 2: Halten Sie den Arm (C1) weiterhin mit der Hand hoch und stellen Sie die Schraube (3) ein.
Wenn Sie die Schraube in Richtung des Pfeils a drehen, wird der Winkel der Markise kleiner.
Wenn Sie die Schraube in Richtung des Pfeils b drehen, wird der Winkel der Markise nach oben gehen.
Nachdem Sie die Schraube 3 eingestellt haben, überprüfen Sie bitte, ob die Markise im richtigen Winkel eingestellt ist. Falls nicht, wiederholen Sie bitte den oben beschriebenen Einbau-Schritt 2

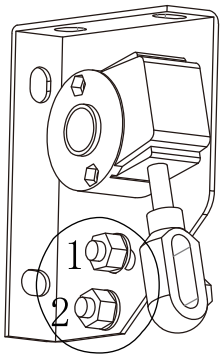

Schritt 3: Vergessen Sie nicht, die Schrauben (1 und 2) festzuziehen, nachdem Sie die Neigung der Markise eingestellt haben.
Wenn Sie die Schrauben (1 und 2) nicht festziehen, wird die Schraube 3 bald beschädigt sein.

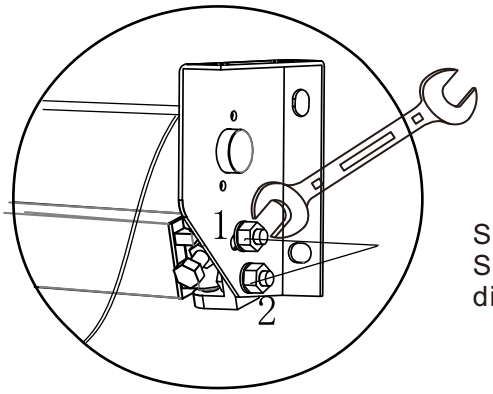

Schritt 1: Halten Sie den Arm hoch und lösen Sie die Schrauben (1 und 2). Lösen Sie die Schraube nicht direkt, ohne den Arm hochzuhalten.

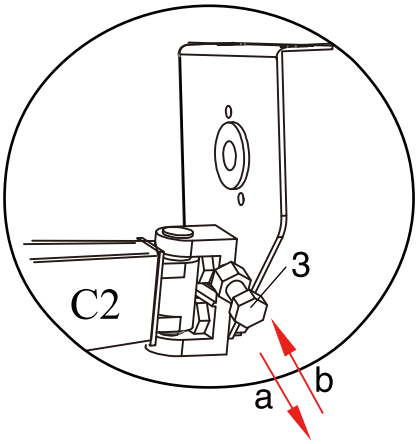

Schritt 2: Halten Sie den Arm (C2) weiterhin mit der Hand hoch und stellen Sie die Schraube (3) ein.
Wenn Sie die Schraube in Richtung des Pfeils a drehen, wird der Winkel der Markise kleiner.
Wenn Sie die Schraube in Richtung des Pfeils b drehen, wird der Winkel der Markise nach oben gehen.
Nach dem Einstellen der Schraube (3) überprüfen Sie bitte, ob die Markise im richtigen Winkel eingestellt ist. Falls nicht, wiederholen Sie bitte den obigen Einbau-Schritt (2), bis der Winkel passt.

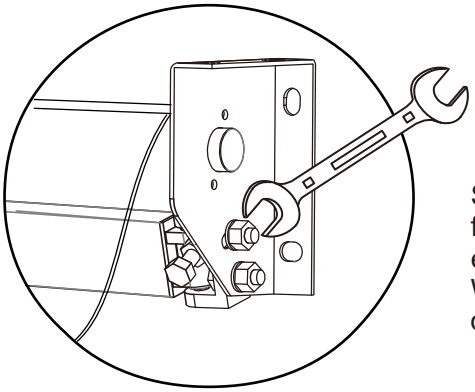

Schritt 3: Vergessen Sie nicht, die Schrauben (1 und 2) festzuziehen, nachdem Sie die Neigung der Markise eingestellt haben.
Wenn Sie die Schrauben (1 und 2) nicht festziehen, wird die Schraube 3 bald beschädigt.

PARTS

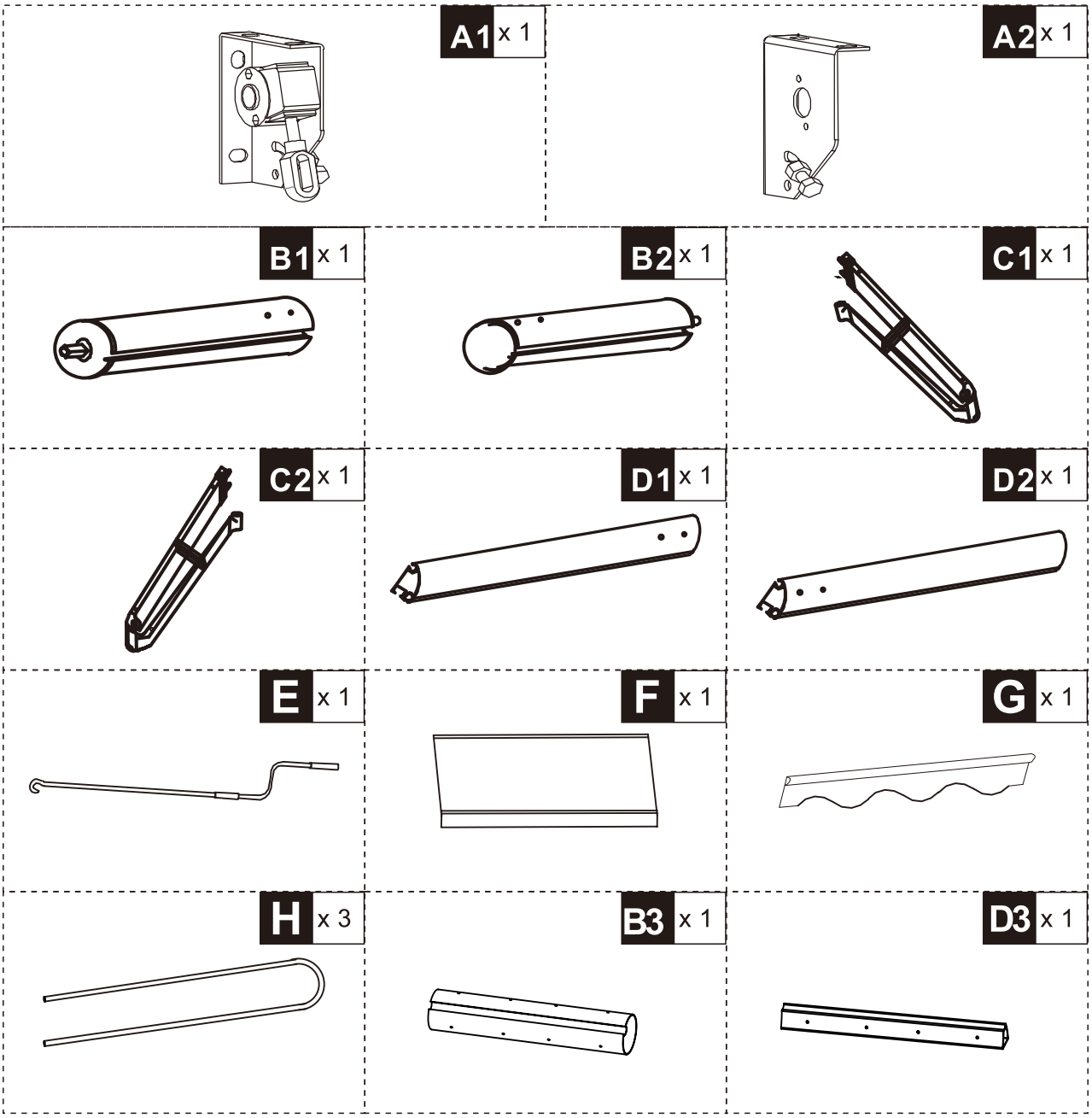

HARDWARE

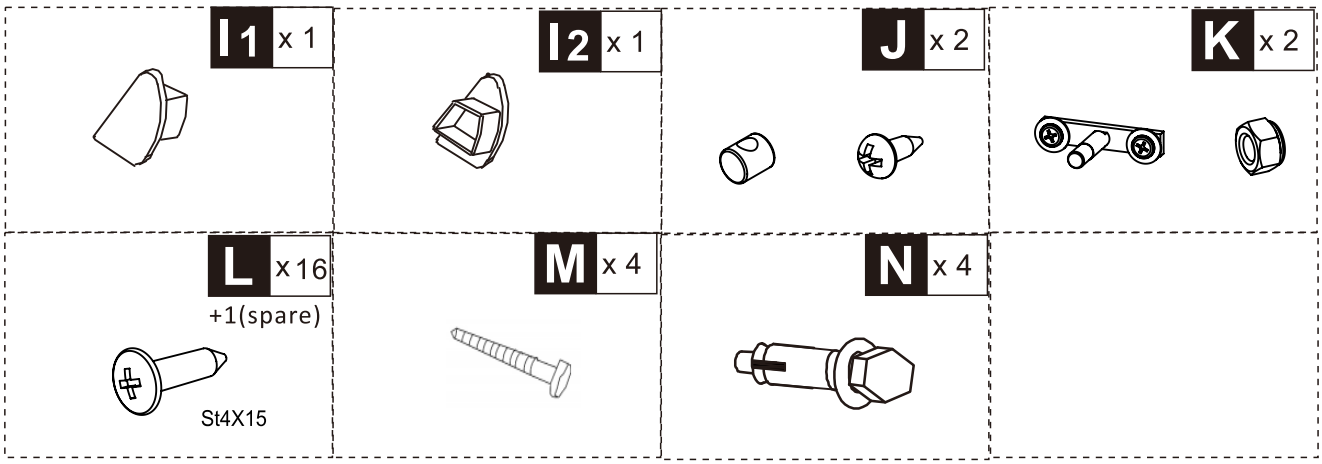

Si prega di preparare i seguenti srumenti per l'assemblaggio (non inclusi)

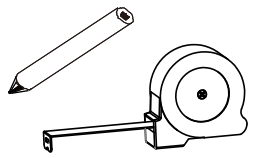 Metro di misura	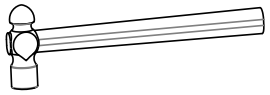 Mazzuolo non metallico	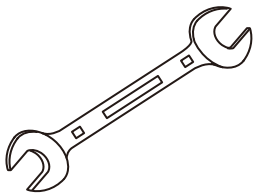 Chiave aperta (chiave da 17mm)

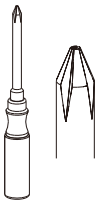 Cacciavite a croce	Trapano elettrico con punta da 14 mm	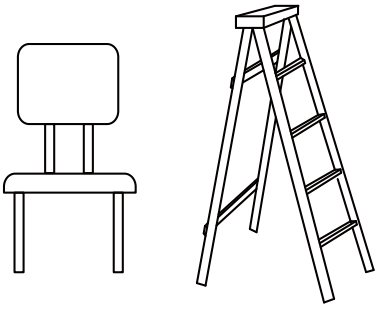 Due scale o sedie molto solide

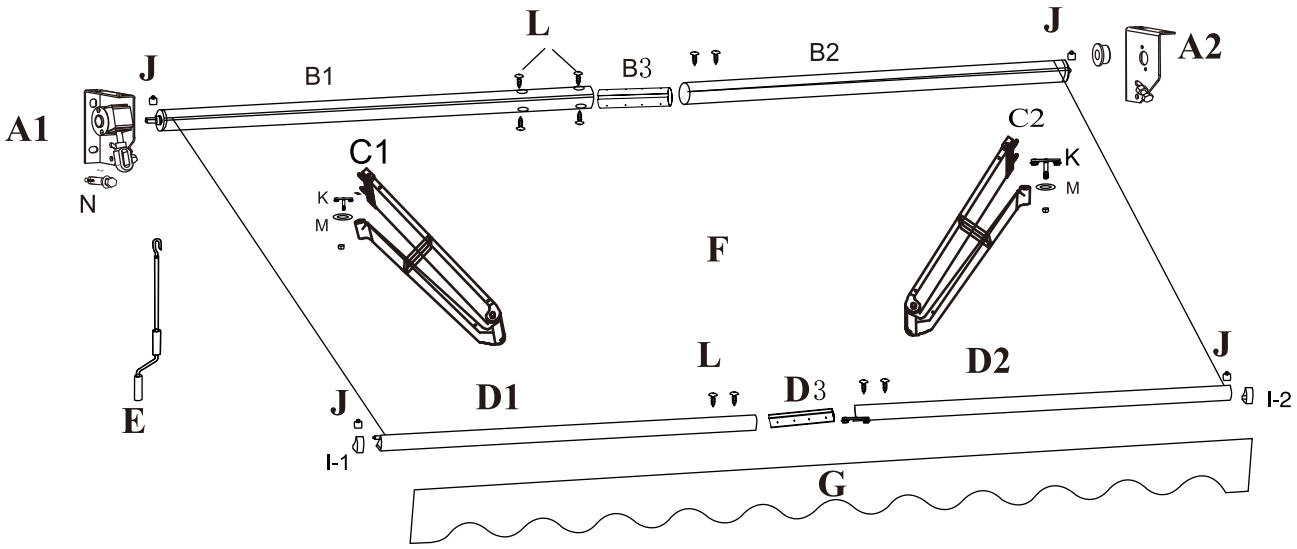

Preparare il tuo spazio di lavoro
1. Per facilitare l'installazione, è meglio preparare tutti gli strumenti necessari. Per un elenco degli strumenti necessari, consultare l'Elenco degli Strumenti Necessari.

AVVERTENZA
NON rimuovere la copertura di sicurezza che trattiene i bracci della tenda. Una rimozione troppo presto della copertura può provocare gravi lesioni.

2. Aprire la scatola della tenda da sole e disimblaggiare ogni pezzo con attenzione per evitare danni.
3. Disporre le singole parti della tenda per verificare che siano tutte presenti. Per informazioni dettagliate sulle parti, consultare il diagramma delle parti.
4. Aprire la scatolina interna contenente le piccole parti e sistemare anche queste.
5. Si consiglia di far eseguire il montaggio ad almeno 2 persone.

FASE 1 Assemblaggio del tessuto
1.Aprire con cura il tessuto per assicurarsi che il prodotto non sia danneggiato.
2.Aprire entrambi i pezzi di tessuto della tenda. Dovreste avere un pezzo di tessuto grande (F) e una mantovana con bordo smerlato (G).
3. Dovrebbero essere presenti anche tre cordoncini di tessuto (H).
4. Infilare le fodere di tessuto in entrambe le estremità del tessuto della tenda grande (F) e della mantovana (G), distinguendole tra loro.

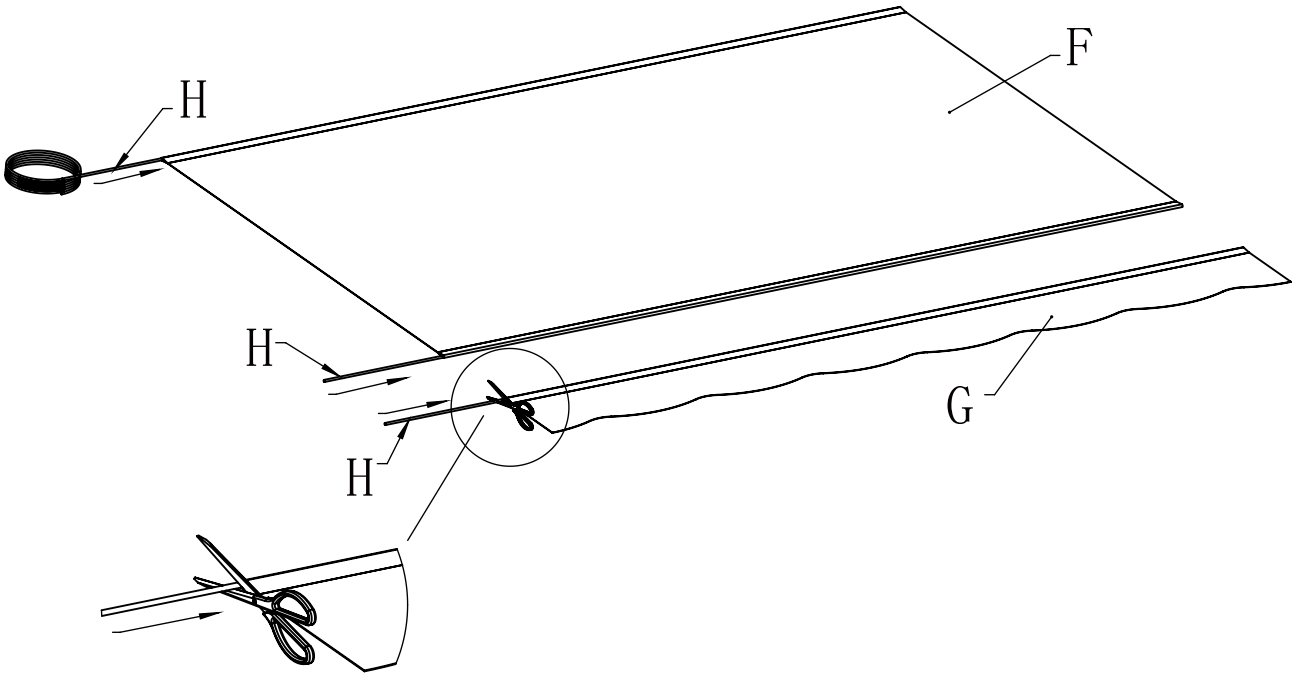

FASE2: Collegamento del tubo del rullo e della barra anteriore (SINISTRA)

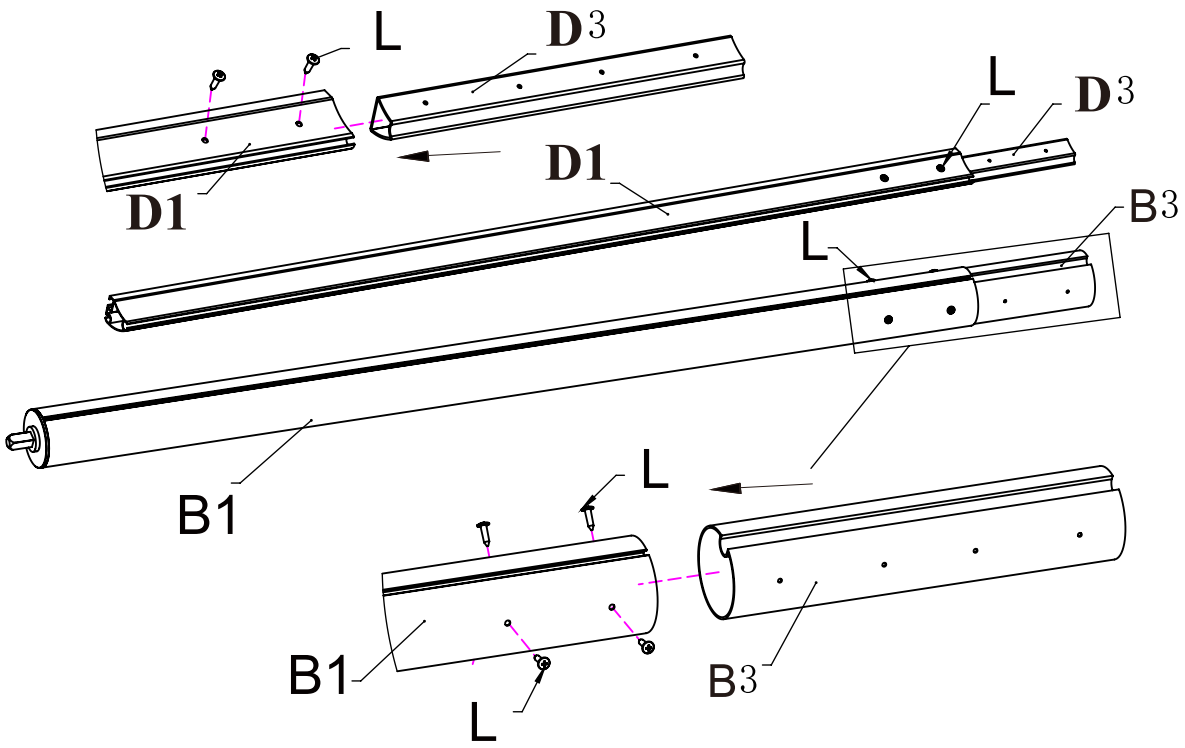

FASE3: Montaggio del tessuto e collegamento del rullo e della barra anteriore

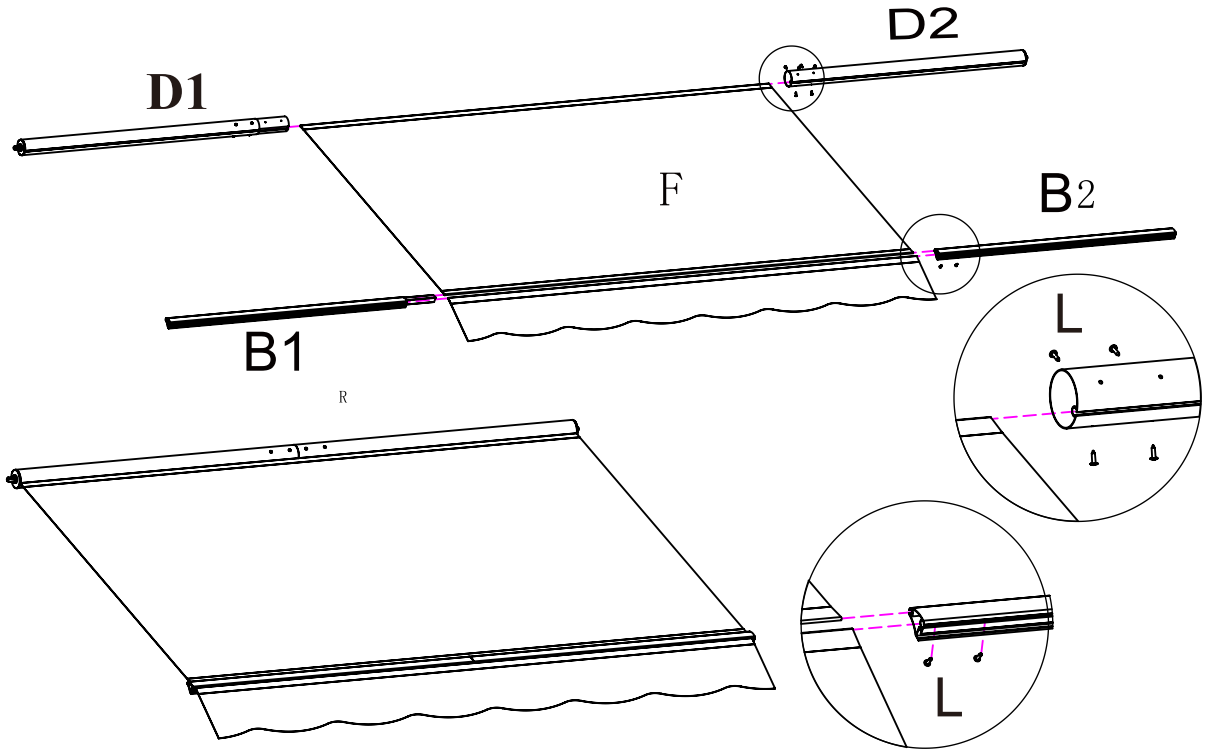

FASE 4: Avvolgere il telo della tenda da sole in senso antiorario attorno ai tubi dei rulli, in modo più stretto e uniforme possibile.

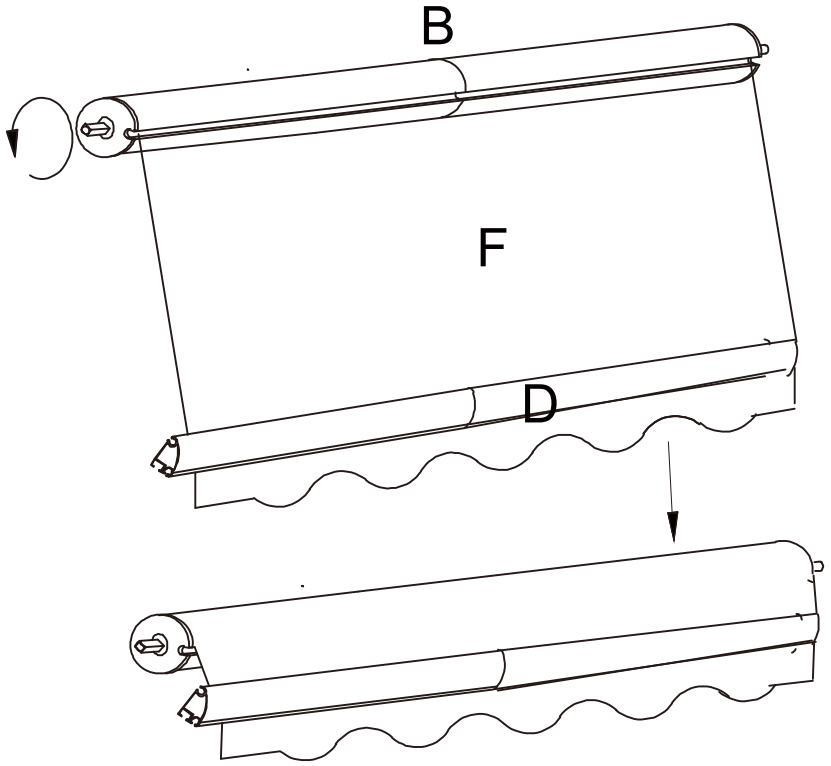

FASE 5: Far scorrere la maglia della barra del braccio (K) nella scanalatura della barra anteriore sul lato sinistro.
Inserire il bullone (J) per il tessuto, fissare l'estremità della barra con una copertura in plastica (I-1).
Quindi stringere la vite sul bullone.

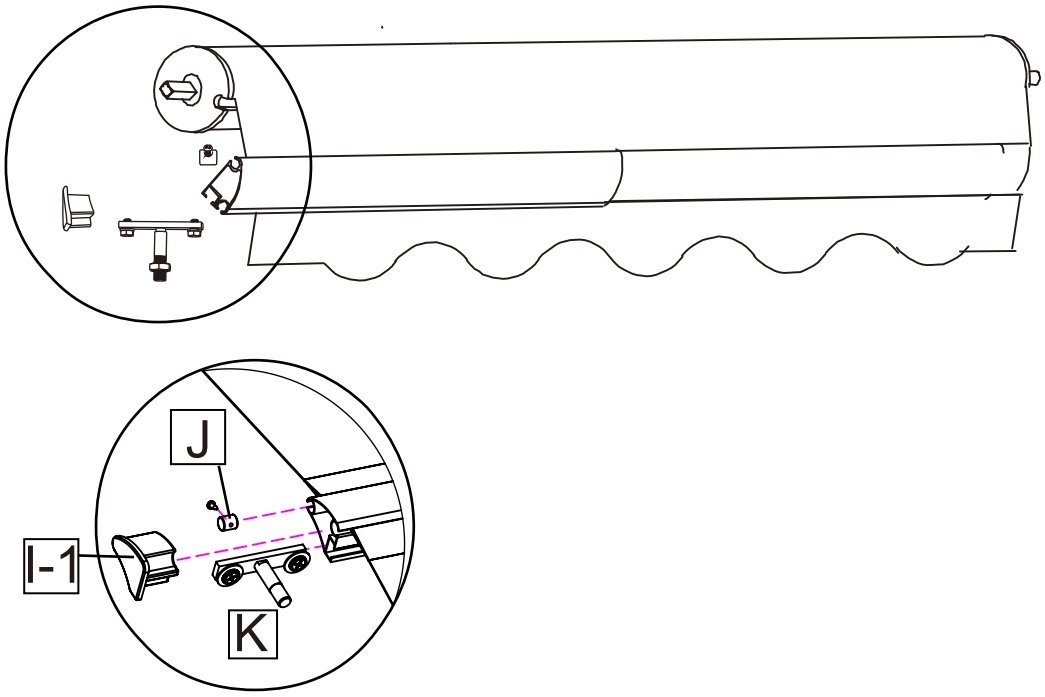

FASE 6: Far scorrere il collegamento braccio-barra (K) nella scanalatura della barra anteriore sul lato destro.
Inserire il bullone (J) per il tessuto, fissare l'estremità della barra con una copertura in plastica (I-2).
Quindi stringere la vite sul bullone.

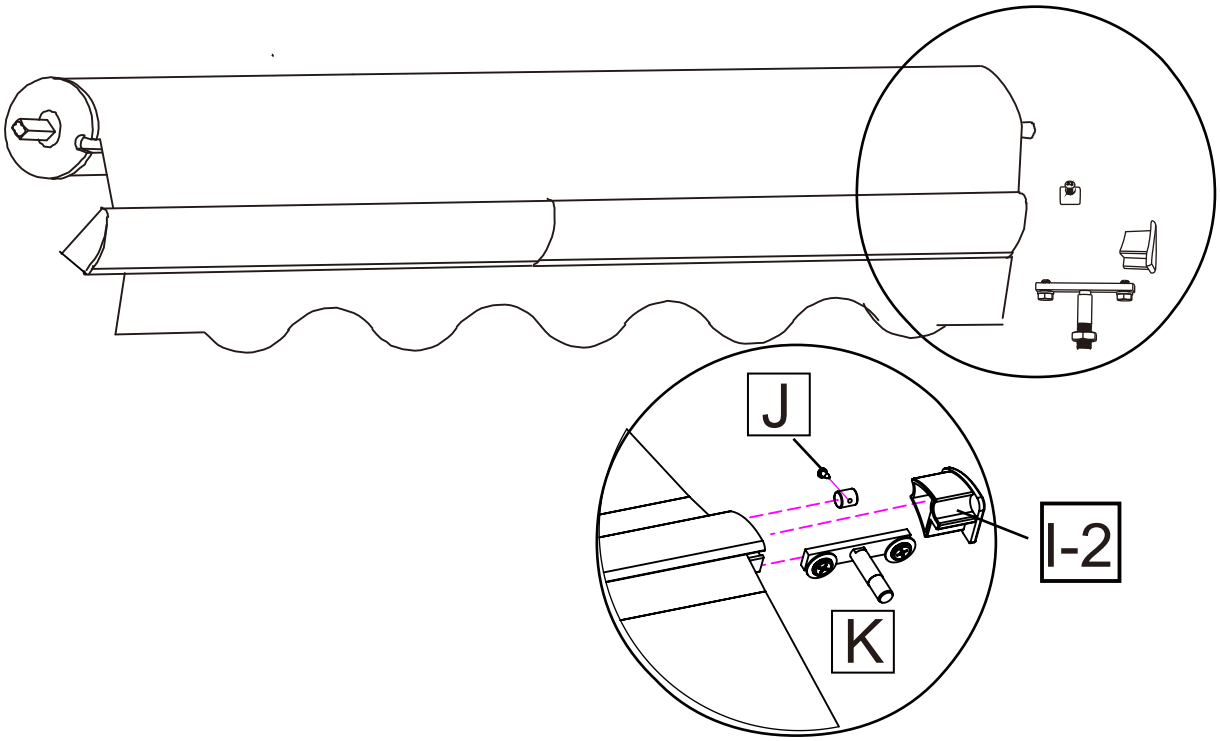

Specifiche

Nome del prodotto	Materiale e trattamento superficiale	Tipo di parete applicabile	Altezza di installazione consigliata	Tempo applicabile
Tenda da sole retrattile (Vedere i dettagli sulla confezione)	Lega di alluminio, parti in plastica, tessuto in poliestere. Trattamento superficie: Vernice a spruzzo Superficie del tessuto: PU, UV, impermeabile	Pareti in cemento armato, pareti in mattoni	2,5m-3m	I prodotti sono utilizzati per schermare i raggi solari. Applicabile quando il vento è inferiore al livello 5. Non è adatto per il tempo piovoso.

Montaggio a parete

Attenzione sul montaggio a parete
Questa tenda può essere fissata a cemento armato e mattoni.
Il bullone a espansione è per cemento armato e mattoni.
Si consiglia di rivolgersi a un installatore professionista per un'installazione più sicura e protetta.
Non tentare MAI di fissare le staffe a muro a pietre sparse o alle superfici non assolutamente solide!

PRECAUZIONE

La corretta collocazione delle staffe è l'aspetto più importante dell'installazione della tenda. È fondamentale fissare tutte le staffe di montaggio a perni, travetti, testate o altri componenti strutturali importanti.

AVVERTENZA

Il mancato fissaggio di tutte le staffe alla parete può provocare il crollo della tenda e causare lesioni personali o morte.

Passaggio 7 Montaggio del Braccio

1. Collegare A1 e A2 sul lato destro e sinistro della barra a rullo.
2. Misurare la distanza di installazione del prodotto.

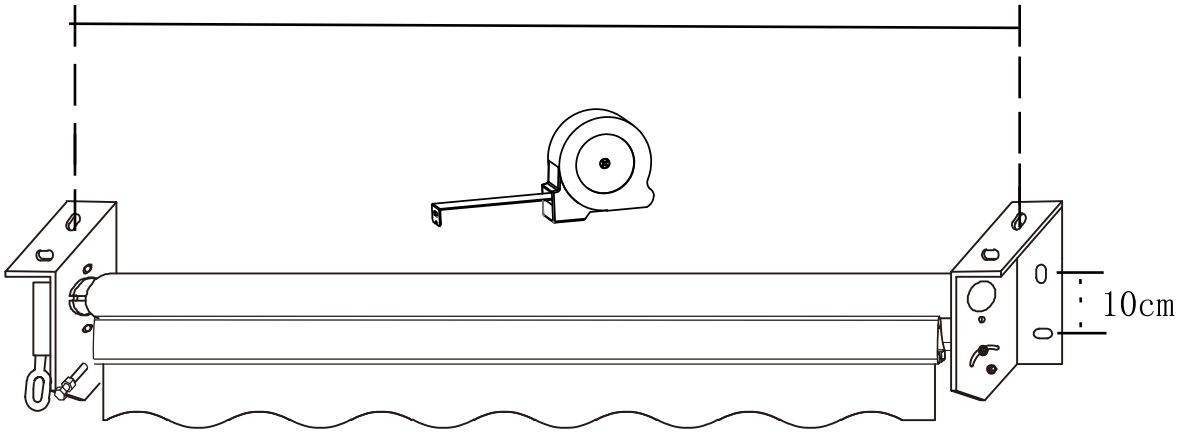

3. Dopo aver misurato la distanza, separare A1 e A2.

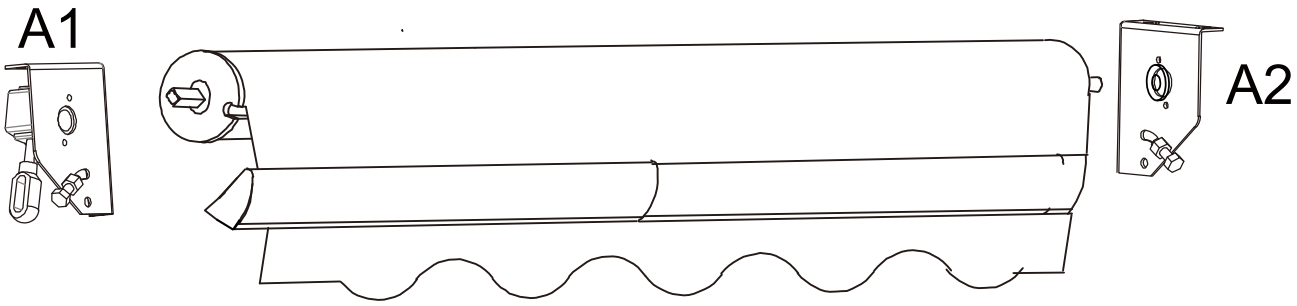

4. Segnare la posizione sulla parete.

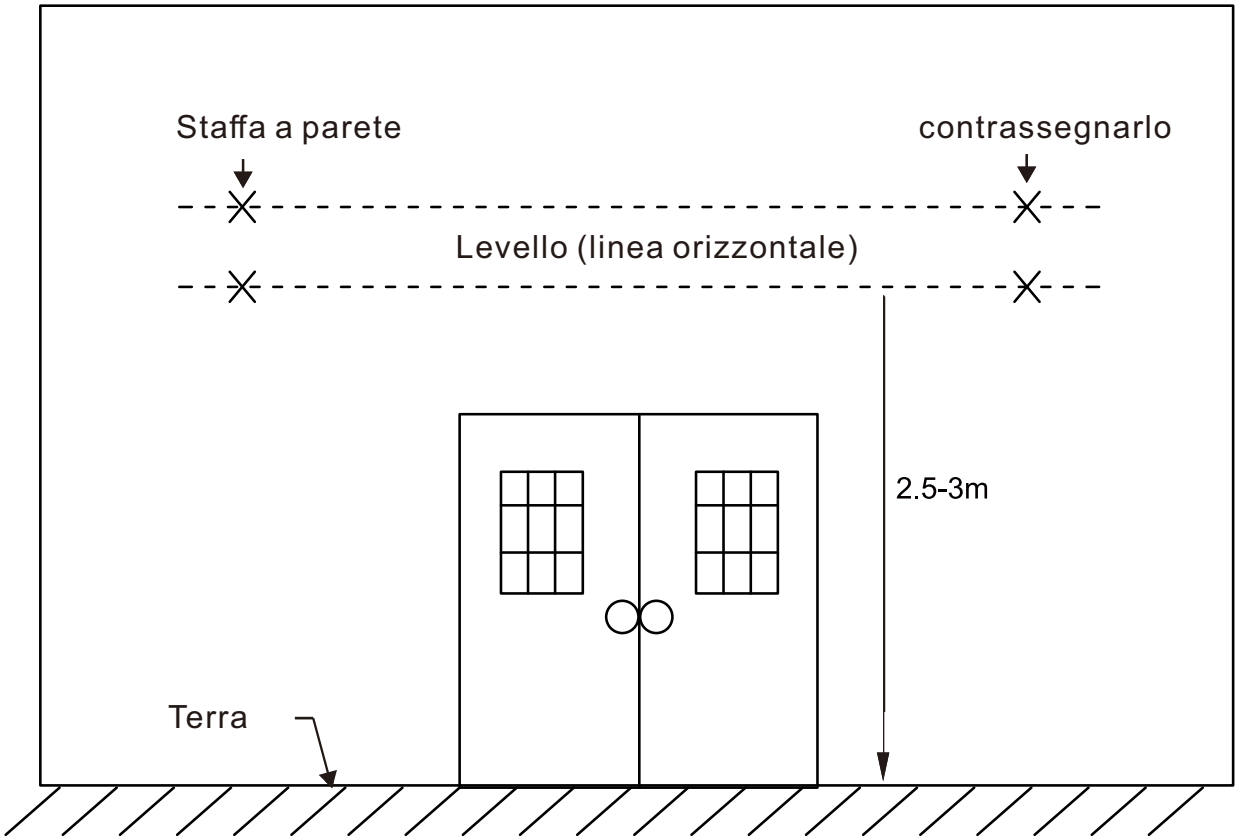

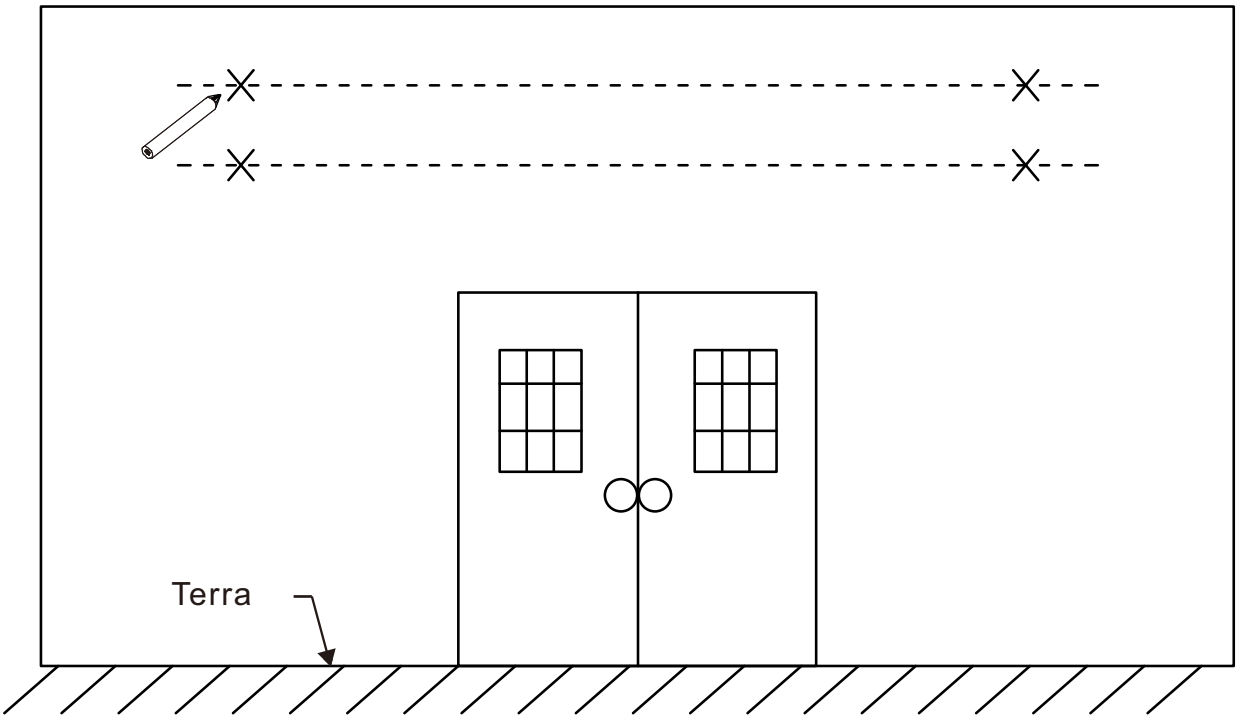

5. Fare i fori per i bulloni.

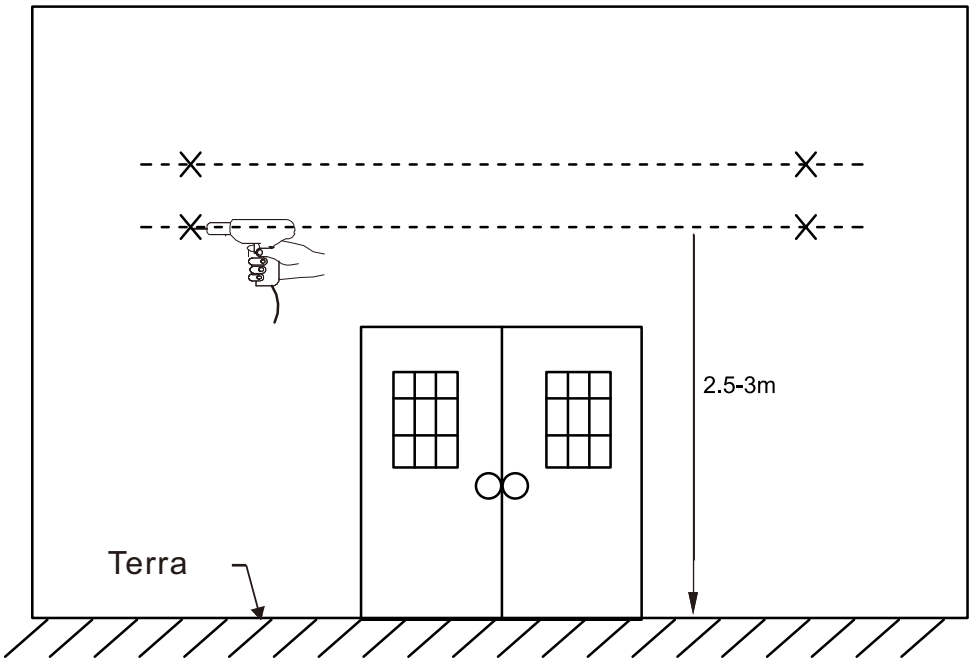

Fare fori per i bulloni

1.Ora che hai una linea retta e livellata sulla parete, con le posizioni controassegnate er le staffe a muro e per i relativi fori per i bulloni, puoi fare i fori per montare le staffe.

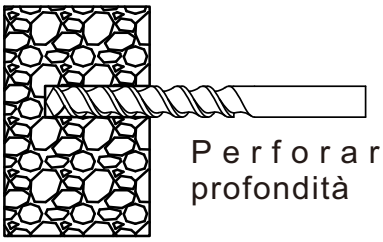

2. Utilizzando una punta da 14 mm per perforare, fare il primo foro per il bullone a circa 8 cm di profondità, come indicato nella figura. Questo deve essere fatto attraverso mattoni solidi o cemento per offrire il supporto necessario alla tenda.
3. Fare i restanti fori esattamente come nel Passaggio 2.

AVVERTENZA
Il mancato fissaggio di tutte le staffe alla parete può provocare il crollo della tenda e causare lesioni personali o morte.

Tutti i fori dei bulloni devono essere allineati verticalmente e orizzontalmente per garantire che la tenda sia dritta.
Se non si è sicuri, controllare l'allineamento prima di forare.
Il diametro e la profondità dei fori di montaggio devono essere della stessa dimensione dei bulloni a espansione.

Preparazione per il montaggio

1. Una volta eseguiti tutti i fori, inserire i tasselli a espansione.
2. Potrebbe essere necessario inserire i bulloni con un mazzuolo di legno (o altro materiale non metallico).

⚠ Se il mazzuolo è necessario per l'installazione, si consiglia di posizionare il dado sulla vite (allentato) prima di martellare per evitare di danneggiare le filettature dei bulloni.

3. Assicurarsi che i bulloni siano ben saldi, ma che sporgano dalla parete di circa 2,5 cm o meno, in modo da consentire l'installazione della staffa a parete. Serrare saldamente i bulloni con una chiave esagonale da 17 mm. È preferibile utilizzare una chiave esagonale con l'estremità chiusa anziché aperta, per evitare di danneggiare il dado in caso di scivolamento.

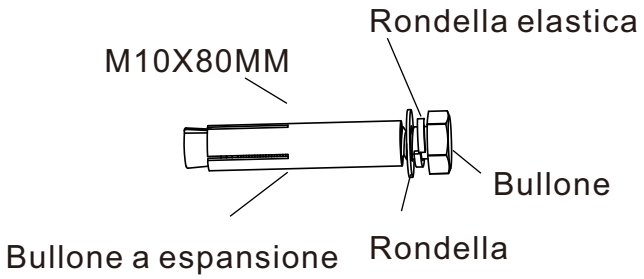

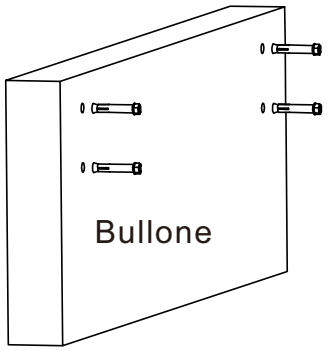

FASE 8:
7. Utilizzando una chiave per serrare i bulloni, montare A1 sulla parete.

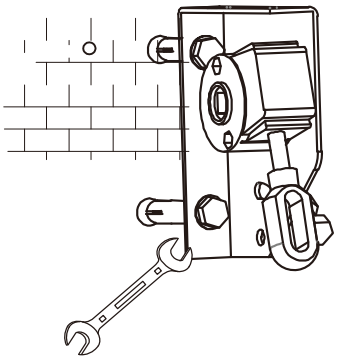

8.Inserire l'estremità sinistra della barra a rullo in foro A1.

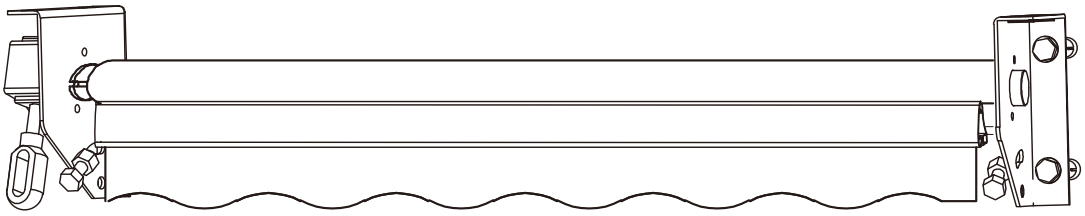

9.Dopo l'installazione sul lato sinistro, inserire l'estremità destra della barra a rullo nel foro A2, e poi serrare i bulloni con una chiave.

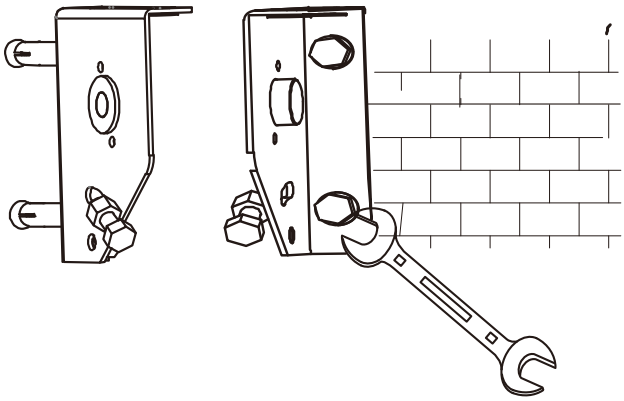

Passaggio 9 Montaggio dei Bracci

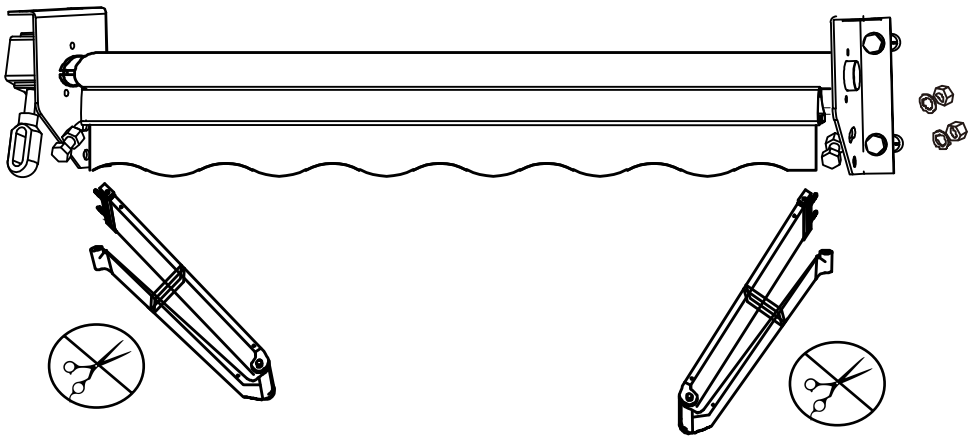

⚠ AVVERTENZA!
Non tagliare la fune sul braccio.

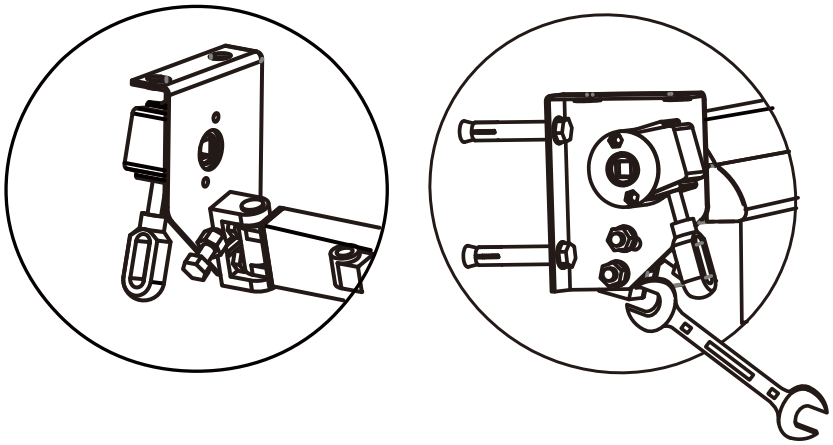

1.Montare il braccio C1 sulla staffa a parete, utilizzando i fori A1 del braccio.
2. Serrare le viti del braccio.

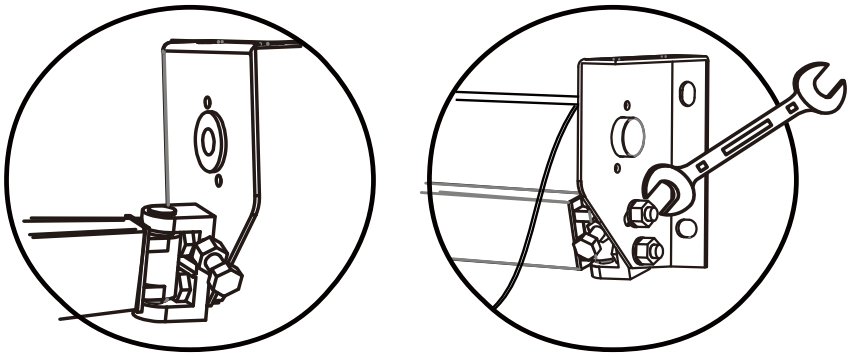

3.Montare il braccio C2 sulla staffa a parete, utilizzando i fori del braccio A2.
4.Serrare le viti del braccio.

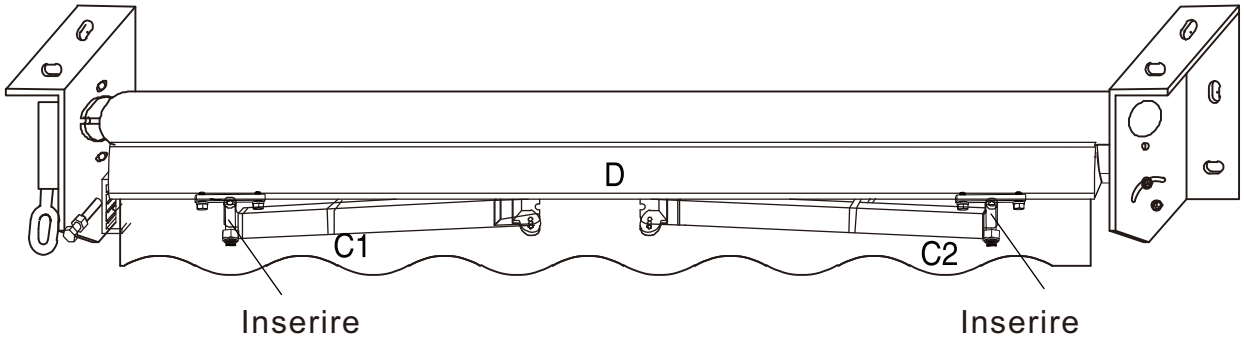

5. Si prega di assicurarsi che il braccio sia completamente chiuso e posizionato direttamente sotto la tenda.
Inserire la "K" nel foro di montaggio, assicurandosi che sia riservata al braccio in verticale. Questo Passaggio è importante.

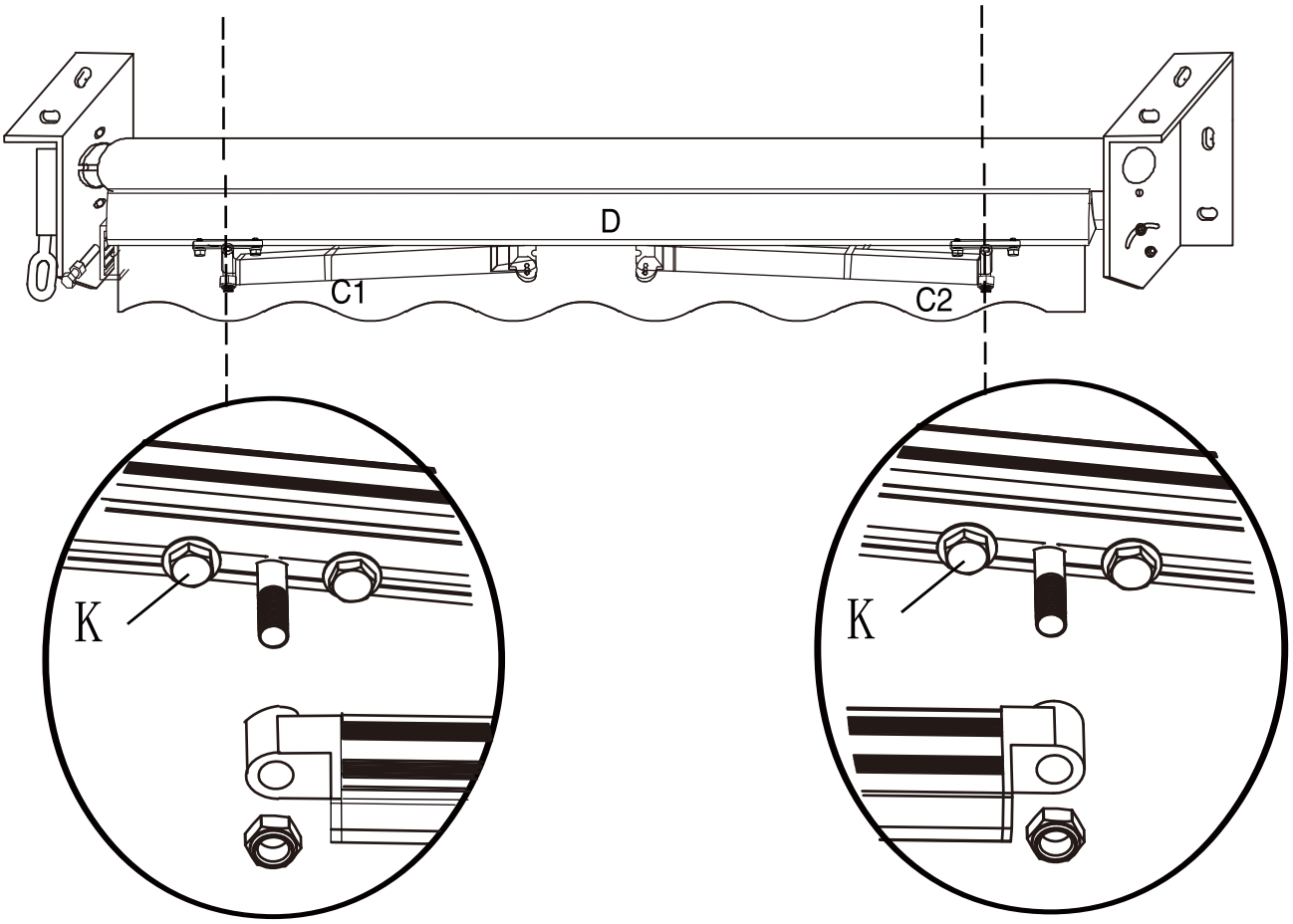

6. Nota per l'installazione
Spostare la "K" in una posizione adeguata, assicurandosi che la "K" e il foro sul braccio siano sulla stessa linea verticale. Inserire quindi i collegamenti braccio-barra nei fori all'estremità di entrambi i bracci.
7. Serrare le due viti e avvitare il dado con una chiave.
(**Nota sull'installazione:** Non serrare completamente il dado della vite, lasciando uno spazio di circa 0,4 cm tra l'uno e l'altro).

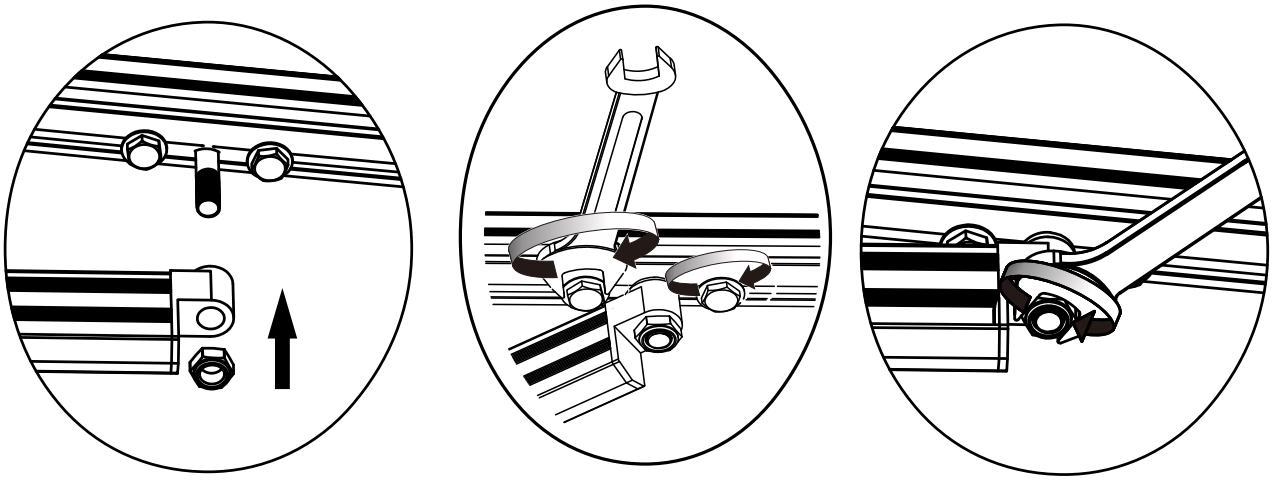

Suggerimento: se il dado della vite è troppo stretto, il braccio non avrà spazio e ciò può causare danni.

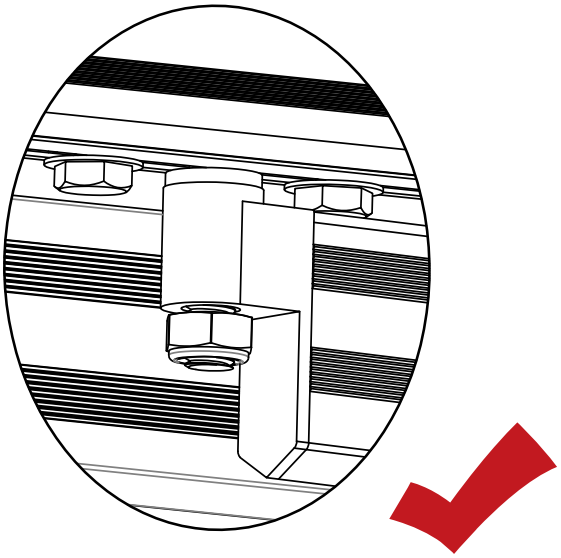

8. Tagliare con cura la fune e la corda del braccio.

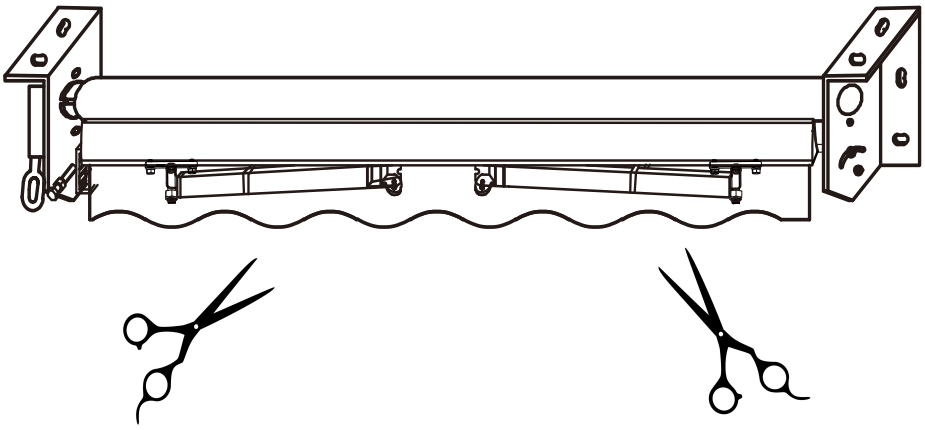

9. Aprire la tenda con il drappeggio "E".
10. Se durante l'apertura della tenda da sole si nota che la superficie del telo è caduta, ritrarre la superficie del telo di 3-5 cm per assicurarsi che sia ben tesa.

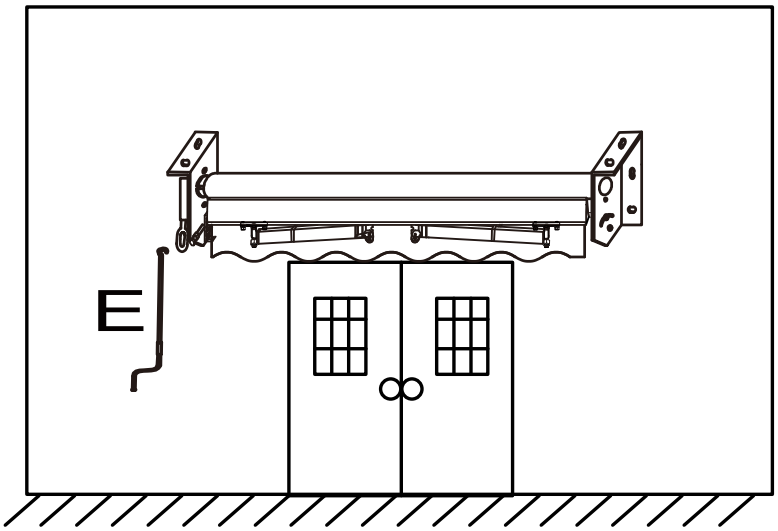

Attenzione!
1. Tenere il prodotto lontano da calore e fiamme
2. Non utilizzare il prodotto sotto la pioggia o in presenza di forte vento.
3. Assicurarsi che foglie o acqua non rimangano troppo a lungo sul tetto.
4. Non appendere i vestiti su nessuna parte della tenda.
5. Controllare spesso se la staffa fissa si è allentata a causa del vento.
In caso di allentamento, rivolgersi a un professionista per la riparazione.
6. Assicurarsi che il luogo in cui si installa la tenda da sole sia sufficientemente robusto per sostenere il peso del prodotto.
7. Chiudere la tenda da sole durante l'inverno, in caso di condizioni meteorologiche avverse.

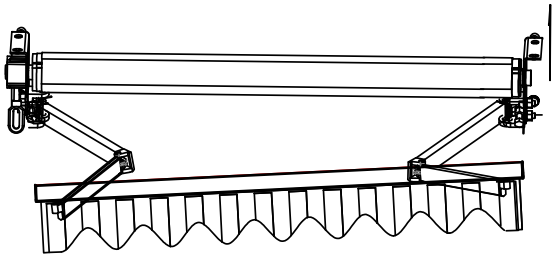

Quando si apre completamente la tenda da sole, è possibile che i lati destro e sinistro della tenda siano sbilanciati. A questo punto, è necessario regolare l'inclinazione della tenda da sole in modo che i lati destro e sinistro della tenda si trovino sulla stessa linea orizzontale.

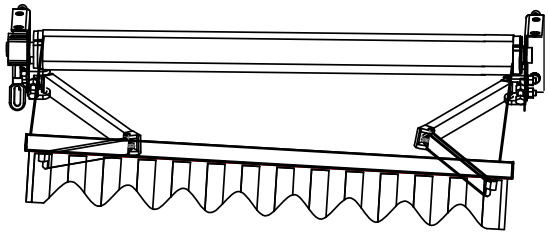

Suggerimenti: È possibile regolare solo il lato sinistro o solo il lato destro, oppure sia il lato sinistro che il lato destro. L'inclinazione della tenda dipende da voi, ma ricordate che il lato destro e quello sinistro devono essere sulla stessa linea orizzontale.

How to adjust the awning inclination

L'inclinazione della tenda da sole si imposta regolando la vite.

> ⚠ **AVVERTENZA** quando si regola l'inclinazione della tenda da sole, si prega di allargare completamente la tenda.

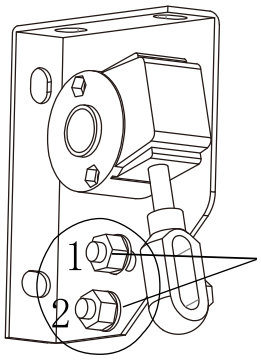

Passaggio 1: tenere sollevato il braccio e allentare la vite (1&2)
Non allentare direttamente la vite senza tenere sollevato il braccio.

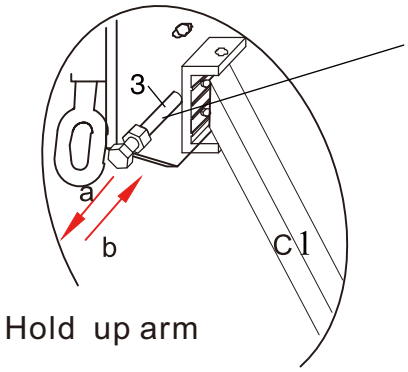

Passaggio 2: Tenere il braccio (C1) sollevato con la mano e regolare la vite (3).
Se si gira la vite in direzione della freccia a, l'angolo della tenda si bassa.
Se si gira la vite in direzione della freccia b, l'angolo della tenda si alza.
Dopo aver regolato la vite 3, verificare se la tenda è stata regolata con l'angolo corretto; in caso contrario, ripetere l'installazione di cui sopra Passaggio 2.

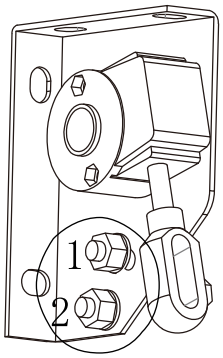

Passaggio 3: Non dimenticare di stringere le viti (1&2) dopo aver regolato l'inclinazione della tenda.
Se non si stringono le viti (1&2), la vite 3 si danneggerà presto.

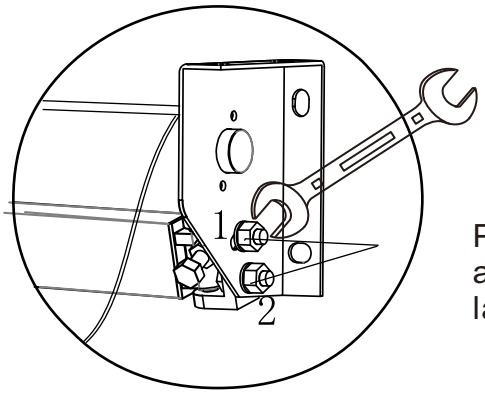

Passaggio 1: Tenere sollevato il braccio e allentare le viti (1&2) Non allentare direttamente la vite senza tenere sollevato il braccio.

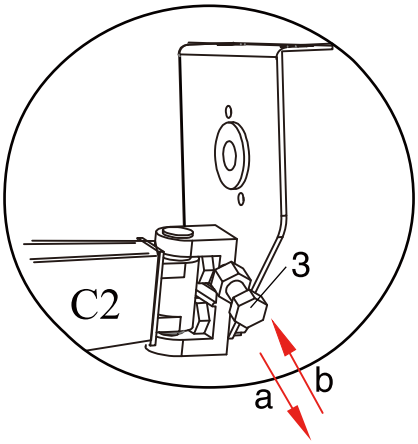

Passaggio 2: Tenere il braccio (C2) con la mano e regolare la vite (3).
Se si gira la vite in direzione della freccia a, l'angolo della tenda si bassa.
Se si gira la vite in direzione della freccia b, l'angolo della tenda si alza.
Dopo aver regolato la vite 3, verificare se la tenda è stata regolata con l'angolo corretto; in caso contrario, ripetere il Passaggio 2 di cui sopra finché l'angolo non è adeguato.

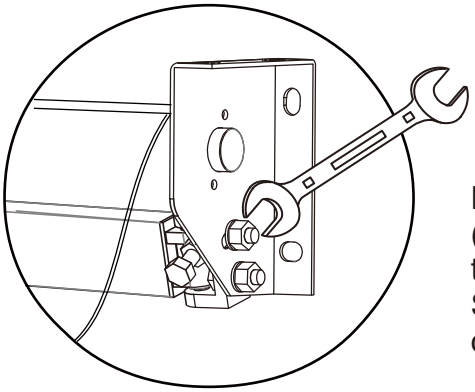

Passaggio 3: Non dimenticare di serrare le viti (1&2) dopo aver regolato l'inclinazione della tenda.
Se non si stringono le viti (1&2), la vite 3 si danneggerà presto.

US

If you have any questions, please contact our customer care center, Our contact details are below:

001-877-644-9366

customerservice@aosom.com

Imported by Aosom LLC
7777 Center Ave. Suite 430
Huntington Beach, CA 92647-9998 USA
MADE IN CHINA

CA

If you have any questions, please contact our customer care center, Our contact details are below:

416-792-6088

customerservice@aosom.ca

Imported by Aosom Canada Inc.
Unit 33-1 Sparks Avenue, North York, Ontario, Canada
M2H 2W1
MADE IN CHINA

Si vous avez la moindre question, veuillez contacter notre centre d'assistance à la clientèle,Nos coordonnées sont les suivantes:

416-792-6088

customerservice@aosom.ca

Importé par Aosom Canada Inc.
Unité 33-1 Sparks Avenue, North York, Ontario, Canada M2H 2W1
Fabriqué en Chine

ES

Si tiene alguna pregunta, comuníquese con nuestro Centro de Atención al Cliente,Nuestros datos de contacto son los siguientes:

0034-931294512

atencioncliente@aosom.es

IMPORTADOR/Fabricante/REP:
SPANISH AOSOM, S.L.
C/ROC GROS,Nº15.08550, ELS HOSTALETS DE BALENYÀ, SPAIN.
B66295775
HECHO EN CHINA

Se tiver alguma dúvida, por favor contacte o nosso Centro de Atendimento ao Cliente,Os nossos dados de contacto são os seguintes:

0034-931294512

info@aosom.pt.

UK

If you have any questions, please contact our customer care center, Our contact details are below:

0044-800-240-4004

enquiries@mhstar.co.uk

IMPORTER ADDRESS:
MH STAR UK LTD
1 Northampton Cross Logistics Park
Northampton Cross Road
Northampton
Nn4 9FH
Tel: 0800 240 4050
enquiries@mhstar.co.uk
MADE IN CHINA

DE

Wenn Sie Fragen haben, wenden Sie sich bitte an unser Kundendienstzentrum,Unsere Kontaktdaten stehen unten:

0049-0(40)-87408465

service@aosom.de

ADRESSE DES IMPORTEURE/Hersteller/REP:
MH Handel GmbH
Wendenstraße 309
D-20537 Hamburg
Germany
IN CHINA HERGESTELLT

IT

In caso di dubbio, si prega di contattare il nostro centro assistenza clienti,I nostri dettagli di contatto sono di seguito:

0039-0249471447

clienti@aosom.it

IMPORTATO DA/Produttore/REP:
AOSOM Italy srl
Centro Direzionale Milanofiori
Strada 1 Palazzo F1
20057 Assago (MI)
P.I.: 08567220960
FATTO IN CINA

RO

Importator/Producător/REP:
Aosom Romania SRL
Str. Barbu Mumuleanu, nr. 30-32
Bucuresti, Sector 2
Tel: +40 312294730
clienti@aosom.ro
Fabricat in China

FR

Si vous avez la moindre question, veuillez contacter notre centre d'assistance à la clientèle,Nos coordonnées sont les suivantes:

0033-1-84166106

aosom@mhfrance.fr

Importé par/Fabricant/REP:
MH FRANCE
2 Rue Maurice Hartmann
92130 Issy Les Moulineaux
France
FABRIQUÉ EN CHINE

FR
DONNEZ OU RECYCLEZ
ASSOCIATION OU LIVRAISON OU DÉCHÈTERIE
Adresses sur quefairedemesdechets.fr