BENTLEY EXP12

BATTERY OPERATED RIDE-ON

IN220800261V05_UK_370-045V70_370-046

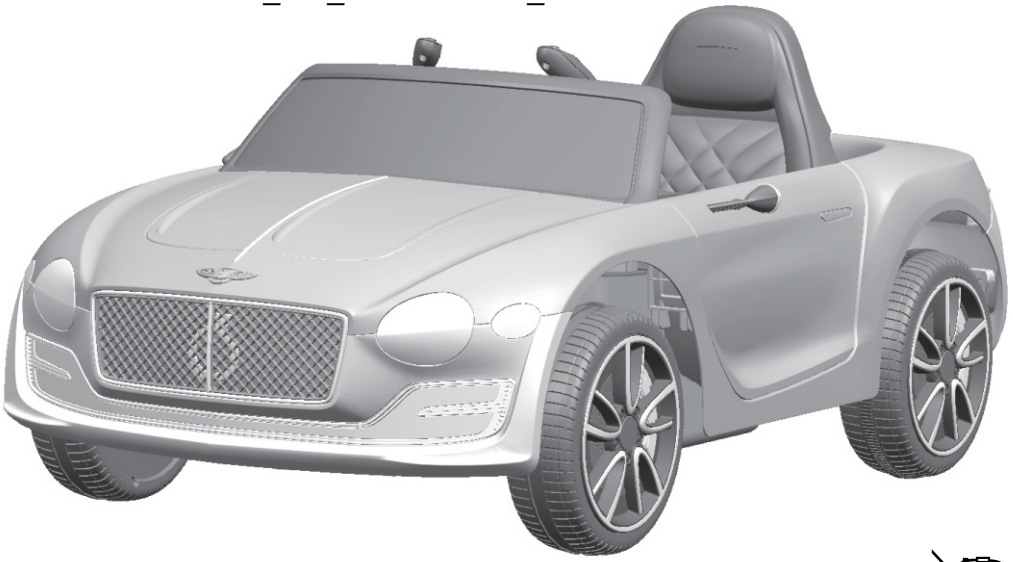

Owner's Manual

with Assembly Instructions

Styles and colo(u)rs may vary.
Made in China.

The owner's manual contains important safety information as well as assembly, use and maintenance instructions.
The Ride-on Car must be assembled by an adult who has read and understands the instructions in this manual.
Keep the package away from children and dispose of properly before use.
Keep this manual for future reference.

On the purchase of your new Bentley Ride-On.

This ride-on car will provide your child with many miles of riding of enjoyment. To help assure you and your rider a safe ride we ask you to please read this manual carefully, and keep it for future reference.

Follow the recommendations in this manual, they are designed to improve the safety and operation of your ride-on car and it's rider.

The Bentley Exp12 Battery operated Ride-On Manufactured by Zhejiang Jiajia Ride-On Co., Ltd (Add: Xincang Industrial Zone, Pinghu City, Zhejiang Province, P.R.China) under licence from Bentley Motors Limited England. "Bentley", the 'B' in wings device and other associated logos and names are trademarks of Bentley Motors Limited. The body designs of Bentley motor cars are protected by Bentley Motors Limited under design, trademark and trade dress regulations.

Battery	6V 4Ah*2
Charger	12V 500mA

Suitable age: 37~96 Months

Load Capacity: Under 30 kgs

Speed: 2WD:2.5~5 km/h

Size of car: 108*60*43 CM

Power way: Charging type

Charge time: 8 ~ 12 hours

Parts List | 2

PART NO.	PART NAME	Q'ty (pcs)	REMARKS
		2WD	
1	Vehicle body	1	
2	Gear box	2	2WD One labeled "L", and the other one labeled "R"
3	Driving wheel	2	
4	Normal wheel	2	
5	Bush	2	
6	Ø10 washer	6+2	Pre-assembled
7	Motor hood	2	
8	Ø4x12 flat head screw	8+2	
9	Lock nut	4	
10	Hubcap	4	
11	M5x16 machine screw	2	**for seat**
12	Seat	1	
13	Mirror	2	**Left and right**
14	Steering Wheel	1	
15	M5x40 machine screw	1	**Placed on the steering wheel**
16	Ø5 nut	1	**Placed on the steering wheel**
17	Windshield	1	
18	panner	2	
19	Charger	1	
20	Remote controller	1	**IF EQUIPPED, for R/C type only**

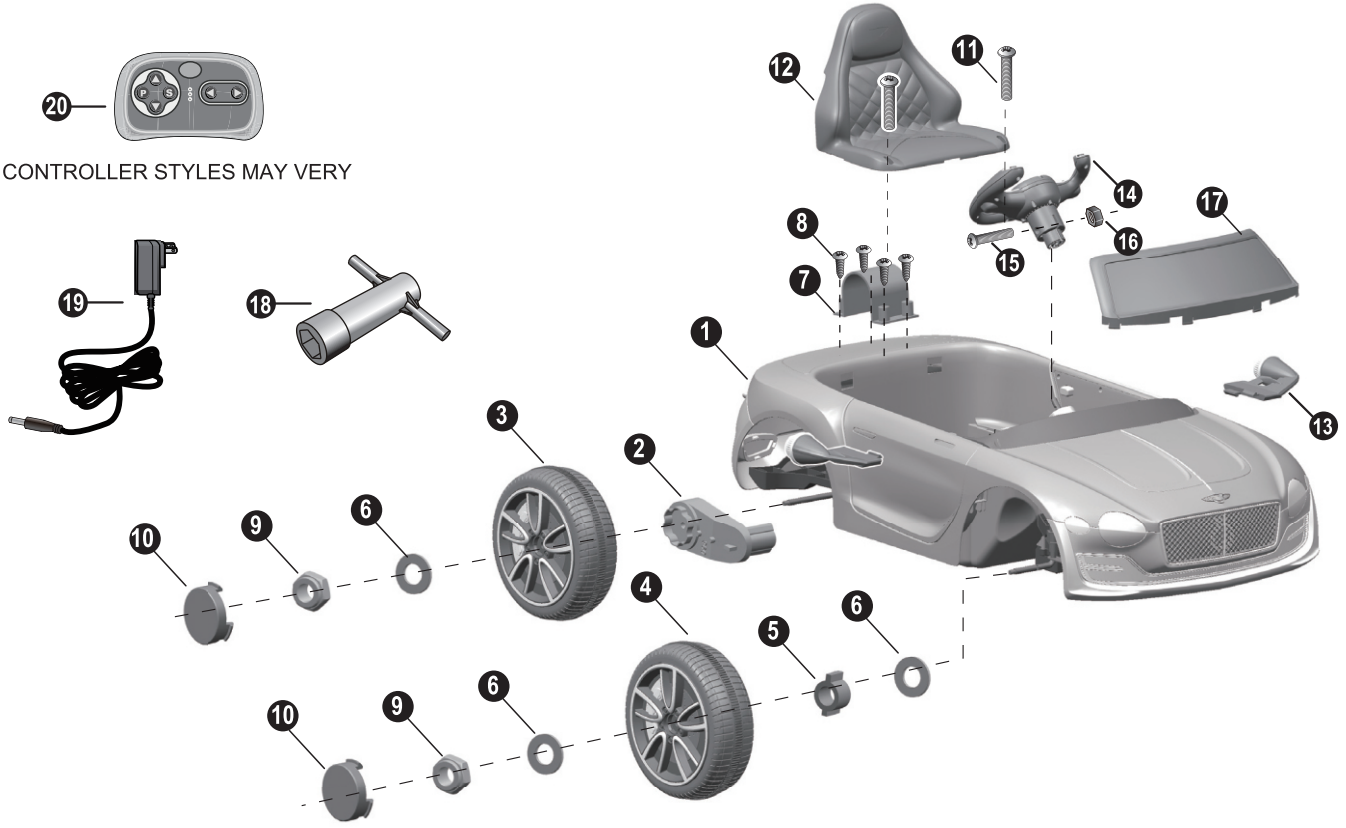

HINT: Some parts shown are assembled on both sides of vehicle

⚠ WARNING!

- **CHOKING HAZARD** - Small parts. Not suitable for children under 36 months. The product contains small parts, keep children away when assembling.
- **ADULT ASSEMBLY REQUIRED.**
- Always remove protective material and poly bags and dispose before assembly.

- Make sure that the power switch is turned “OFF” before assembling the ride-on.
- Before first time use, charge the battery for at least 4 to 6 hours.
- Assembly tools required:



Screwdriver
(not included)

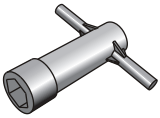

Spanner

⚠ BATTERY INFORMATION

- Non-rechargeable batteries are not to be recharged.
- Rechargeable batteries are to be removed from the toy before being charged.
- Rechargeable batteries are only to be charged under adult supervision.
- Different types of batteries or new and used batteries are not to be mixed.
- Batteries are to be inserted with the correct polarity.
- Exhausted batteries are to be removed from the toy.
- The supply terminals are not to be short-circuited.

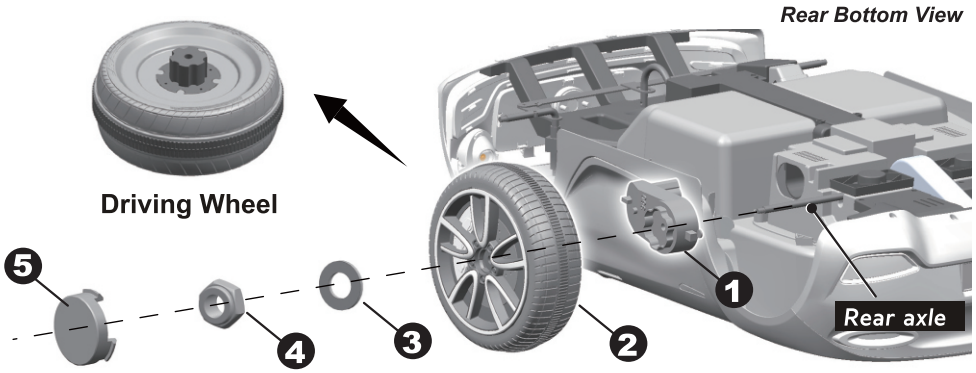

1. Slide the **gear box** onto the rear axle. “R” labeled gear box should be fit to the “R” side of vehicle body; “L” labeled gear box should be fit to “L” side of vehicle body. Keep the motor and the connector on the gear box pass through the larger hole on the rear of the vehicle and out where the battery sits.
2. Slide the **driving wheel** onto the rear axle. And keep the driving wheel match up with the gear box.
3. Slide the **Ø10 washer** onto the rear axle.
4. Tighten a **lock nut** to the end of the rear axle with a spanner. ***HINT: An extra spanner has been provided to hold the Lock Nut on the other side of the rear axle while tightening the Lock Nut on the other side.***

   Repeat the above procedure to assemble the **other driving wheel.**
5. Fit the **hubcaps** to the wheel.

Attach the Front Wheels | 6

Front Bottom View

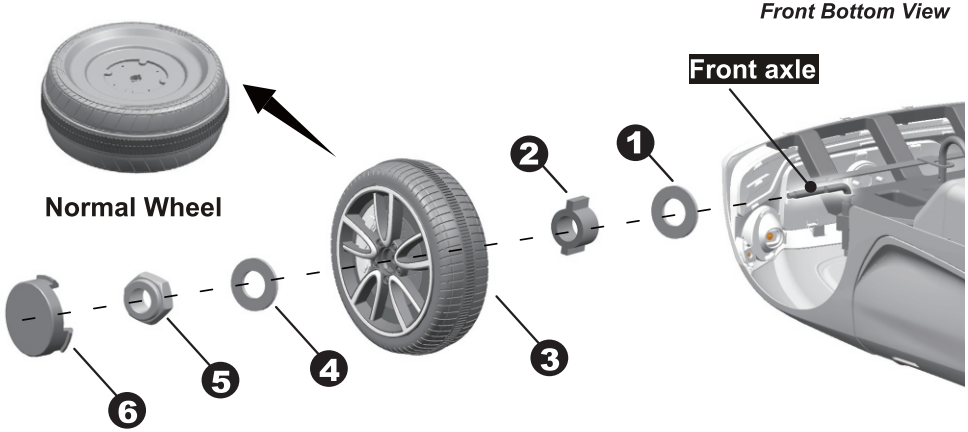

Remove all the parts from the front axle.

1. Slide a **Ø10 washer** onto the front axle.
2. Slide a **bush** into the hole in the center of the normal wheel.
3. Slide the **normal wheel** onto the rear axle. And keep the normal wheel match up with the bush.
4. Slide a **Ø10 washer** onto the front axle.
5. Tighten a **lock nut** to the end of the front axle with a spanner.
6. “Snap” the **hubcap** to the wheel.

Repeat the above procedure to assemble the other front wheel.

HINT: Batteries not included. Refer to the battery information on page 4.

Add the Batteries (Not included) of Steering Wheel

1. With a screwdriver remove the screw on the **battery cover** located in the center of the steering wheel.
2. Remove the battery cover from the top of the battery compartment.
3. Insert two AA batteries in their correct polarities.
4. Place the battery cover over the battery compartment and fasten with the screw you removed in step one.

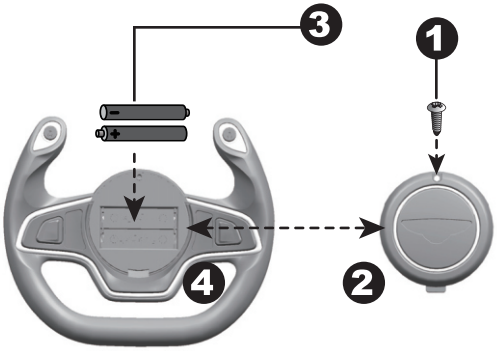

Attache the Steering Wheel

Remove the **M5x40 machine screw** and **Ø5 nut** from the steering wheel.

5. Place the steering wheel over the steering column, protruding from the middle of the steering wheel base.
6. Align the holes on each side of steering wheel with the holes at the end of the steering column.
7. Fasten a nut on the opposite end of the screw to secure the steering wheel to the steering column.

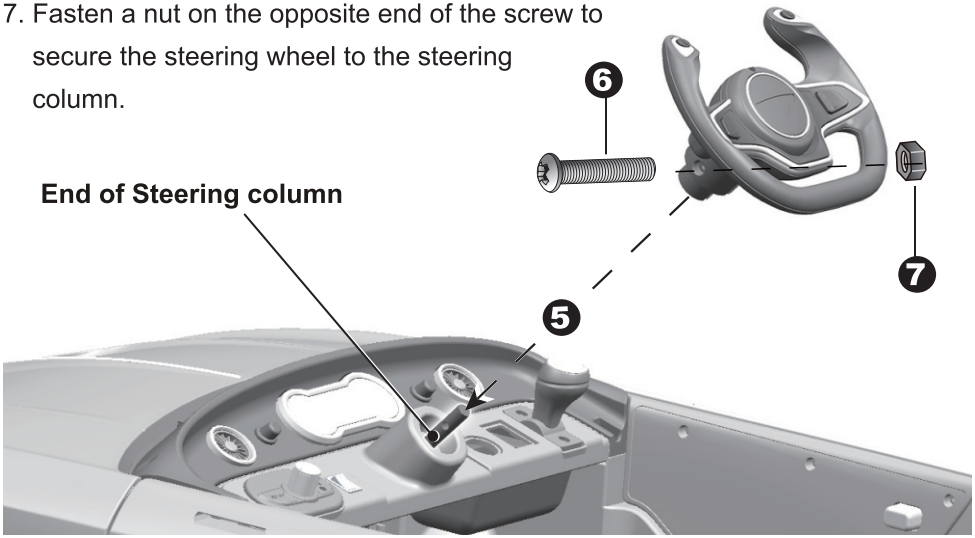

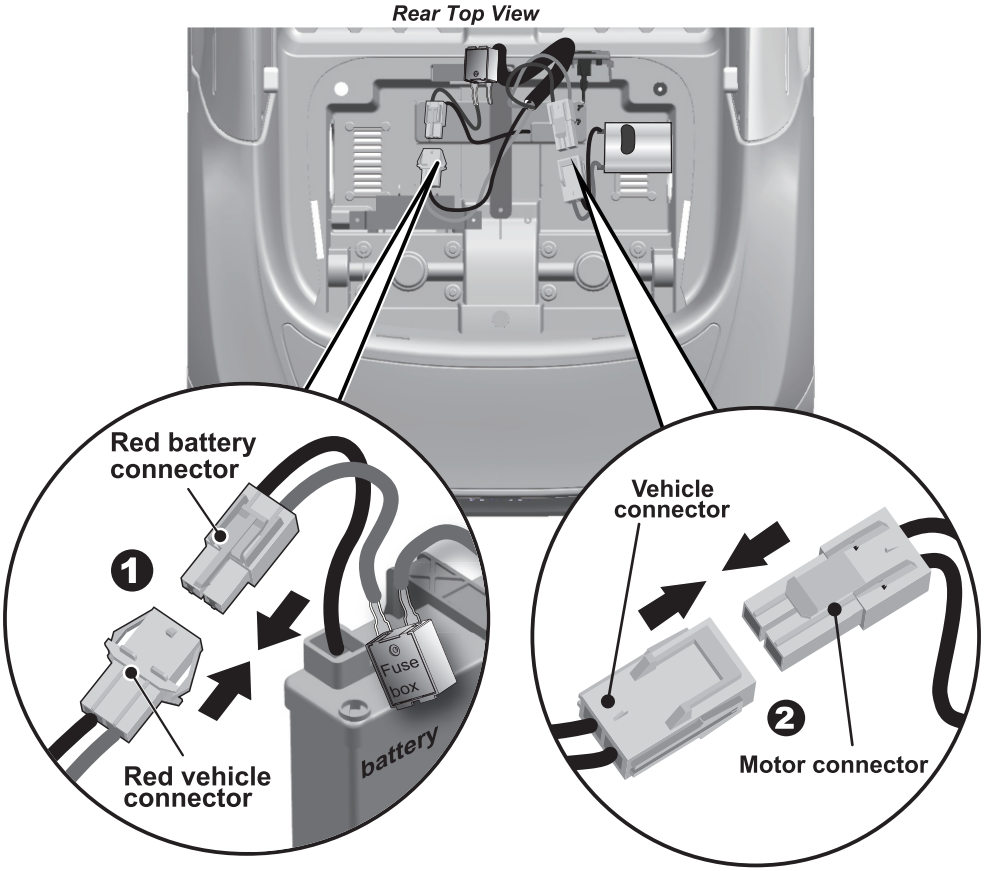

2WD

1. Plug the **vehicle connector** into the **motor connector** on body as shown above. **Repeat for the other side.**
2. Plug the **red fuse connector** into the terminal on battery.

Attach the Motor Hood | 9

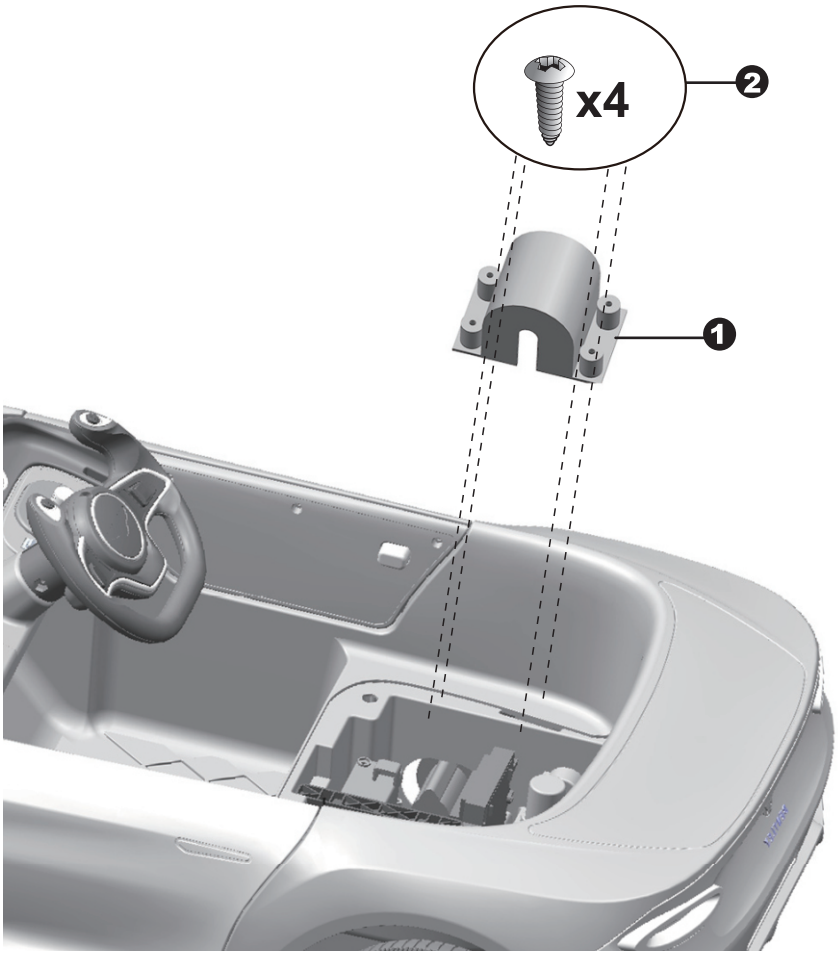

Rear View

2WD

1. Fit the **motor hood** on the motor.
2. Tighten four ø4x12 flat head screws to secure it.

Repeat the above steps for the other motor hood.

1. Fit the **tabs on the back of seat** into the slots on the rear vehicle.
2. Tighten two M5x16 machine screws to secure it with a screwdriver.
3. Fit the **mirror** into the hole on side of vehicle. Repeat for the other side.
4. Insert the **tabs on the windshield** into the slots on the vehicle, push until you hear it “click” into place.

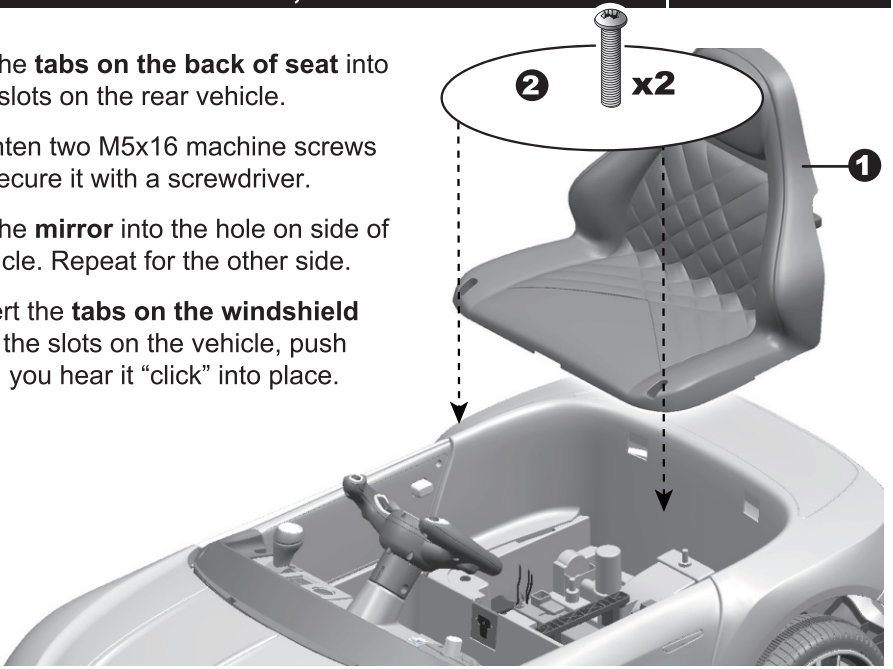



Side View

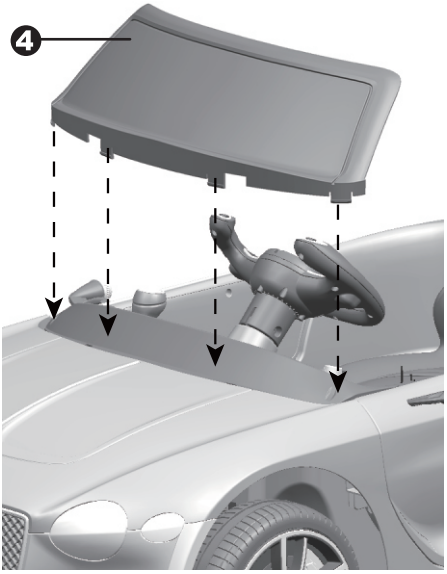

Front View

⚠ WARNING!

PREVENT INJURIES AND DEATHS:

- **NEVER LEAVE CHILD UNATTENDED. DIRECT ADULT SUPERVISION IS REQUIRED.** Always keep child in view when child is in vehicle.
- This toy should be used with caution since skill is required to avoid falls or collisions causing injury to the user or third parties.
- Protective equipment should be worn.
- Never use in roadways, near cars, on or near steep inclines or steps, swimming pools or other bodies of water.
- Always wear shoes.
- Always sit on the seat.
- Not to be used in traffic.
- This toy is unsuitable for children under 36 months due to its maximum speed; Maximum user weight is 30 kgs.
- This toy has no brake.

Rules for Safe Riding

- Keep Children within Safe Riding Areas:
  - Never use in roadway, near motor vehicles, on lawn space, on or near steep inclines or steps, swimming pools or other bodies of water;
- Use the toy only on flat surfaces. Such as inside your house, garden or playground.
- Never use in the dark. A child could encounter unexpected obstacles and have an accident. Operate the vehicle only in the daytime or a well-lit area.
- It is prohibited to change the circuit or add other electric parts
- Inspect wires and connections of the vehicle periodically.
- Do not let any child touch the wheels or be near them when the car is moving .
- This vehicle has adjustable play seat belts. Please instruct children how to tie the safety belt before using, guarantee the security.



Your vehicle may be equipped with the MP3 player, see the next page please!

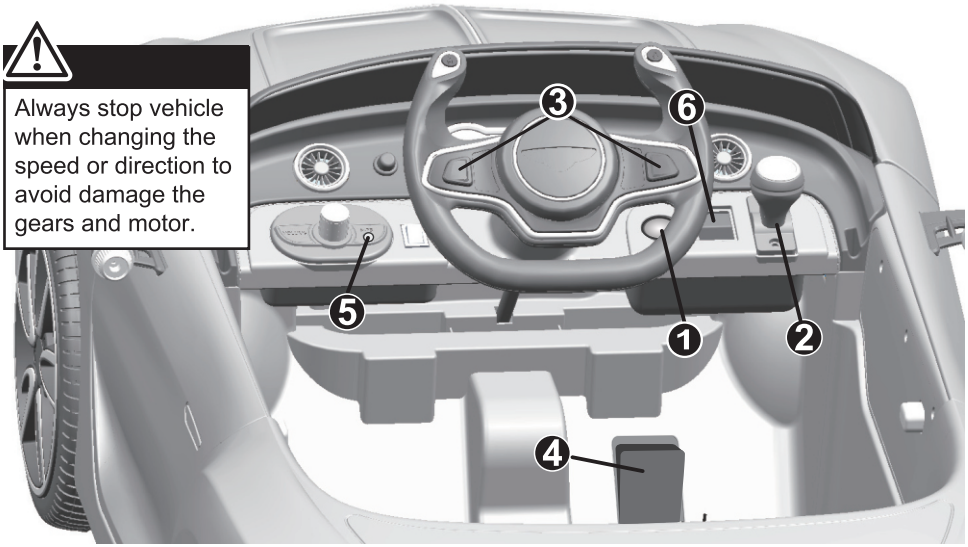

1. ***Power Switch:*** Turns the vehicle on and off.
2. ***Forward/reverse switch:*** Changes the direction that vehicle moves from forward to reverse.
   - To move the car forward, rock the switch to “forward” position.
   - To move the car backward, rock the switch to “reverse” position.
3. ***Sounds buttons* (IF EQUIPPED)*:*** Press for sounds playing.
4. ***Foot pedal:*** Applies power (speed) to the vehicle.
   - To move the car, press the pedal down.
   - To brake or slow down, release pressure from the pedal.
5. ***Auxiliary input(IF EQUIPPED)*:** Allow the audio from your portable music player or phone to be played through the vehicle speakers.
6. ***High/Low speed switch* (IF EQUIPPED)*:*** The switch operates the vehicle to move forward in low or high speed.

ADVANCED USE - High speed Drive

Make sure your child knows how to steer, how to start and stop the vehicle and knows the rules for safe driving. The vehicle can be driven at a maximum of 2.5~5 km/h.

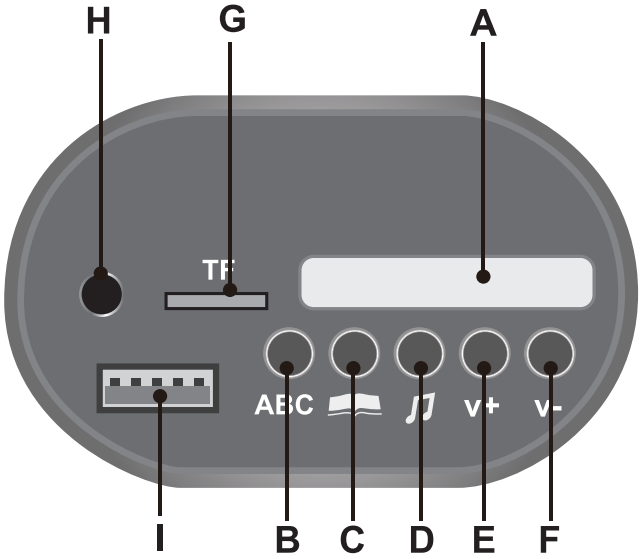

A. **Digital voltmeter:** Check the power remaining of your battery, refer to page 19.

B. **English learning mode**

C. **Storytelling mode**

D. **Nursery rhyme singing mode**

E. I**ncrease volume**

F. **Decrease volume**

G. **TF (Micro SD) card slot:** Allow the audio from your TF card to be played through the vehicle speakers.

H. **Device input 1:** Allow the audio from your portable music player or phone to be played through the vehicle speakers.

I. **Device input 2:** Allow the audio from your portable device to be played through the vehicle speakers.

⚠ WARNING:

- **ADULT OPERATING REQUIRED!**
- Leave the remote controller idling for about 10 seconds, it will shut down automatically.
- After you replacing the batteries of the remote controller, please rebuild the connection.

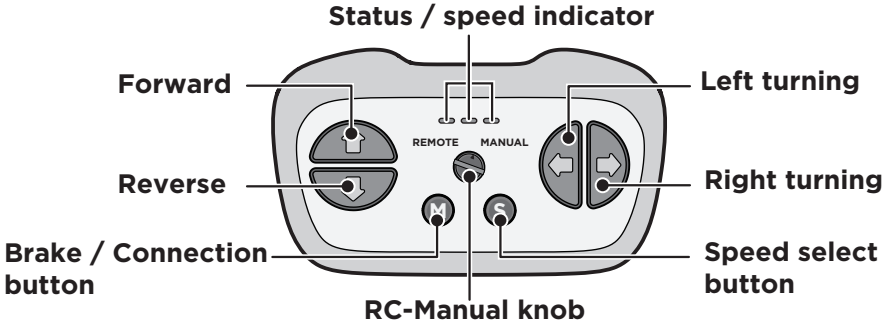

ADD battiers

Use a screwdriver to loosen the screw of the battery cover on the back of the remote controller and remove the battery cover. Insert two AAA (LR03) batteries in their correct polarities. The three status/speed indicators light up to indicate the batteries are inserted correctly.
NOTE: Batteries not included. Refer to the battery information on page 2.

RC-Manual knob

- Turn the knob to the **"REMOTE"** position with a slotted screw or coin to turn on the remote control function of the ride-on, and the ride-on will only be controlled by the remote controller.
- **When the ride-on is powered on,** turn the knob to the **"MANUAL"** position, the ride-on will only be controlled by the driver.

ALWAYS REMEMBER: Make sure to power on the ride-on before switching to manual mode.
If you mistakenly changed the "RC-Manual knob" from the "remote" to "manual" position in the first step, secondly powered on the ride-on. And the ride-on will be in an uncontrollable state (whether it is the remote controller or the driver). Please ***press any button on the remote controller*** *to switch the ride-on to manual mode.*

Connection button (build connection)

1. Turn the **RC-MANUAL knob** to the **"REMOTE"** position.
2. Press and hold the **"brake / connection button" for 3 seconds**, one of the three status/speed indicators flashes, mean that the remote controller is in the connected state. Then power on the ride-on:
   - The status/speed indicators go to long bright, means the connection successful.
   - If the status/speed indicators no response, it means the connection failed. Turn off the remote conntroller (by removing the batteries) and the ride-on. And try again.

Brake:

Press the "brake / connection button" to stop the product, press it again to release the brake.

How to switch the ride-on back to manual mode without a remote controller

If the remote controller is out of power or lost, and the **"RC-Manual" knob** on the remote controller is just in the "Remote" position, the product cannot be controlled manually at this time. If you need to switch the product to manual control mode, please follow these steps:

1. Remove the seat and locate the remote control receiver.
2. Press the **reset button (there is a red label next to the button)** on the remote control receiver and the product will switch back to manual mode.

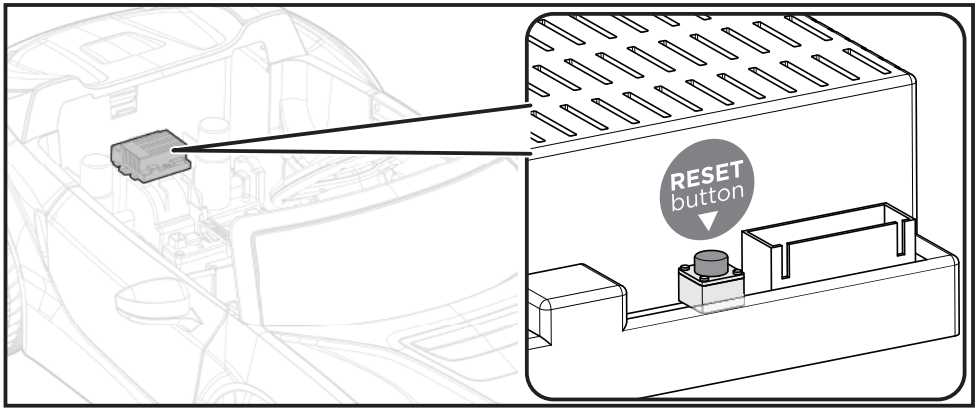

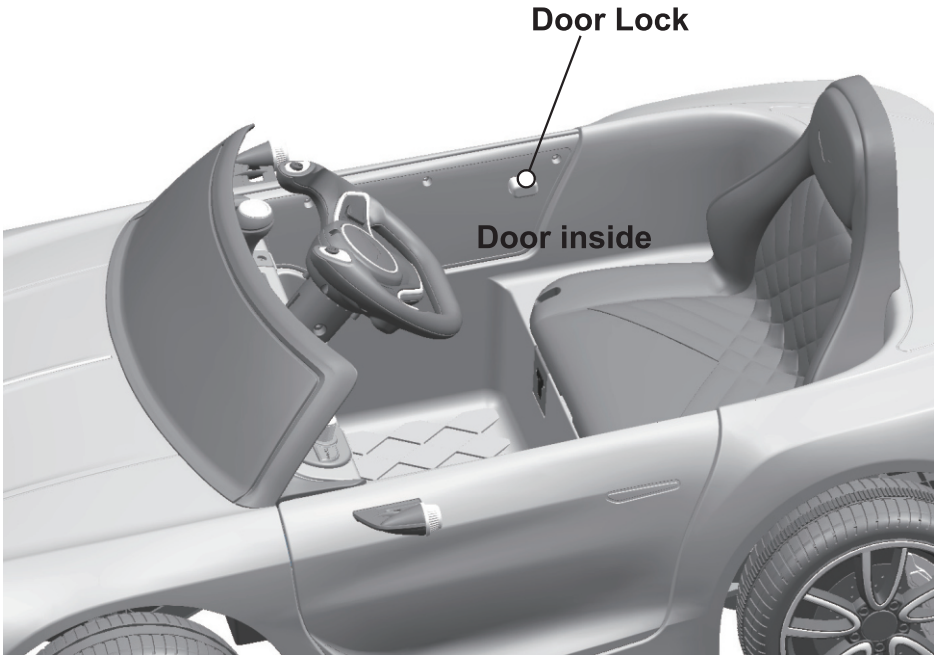

NOTE:
Please close the door and ensure the lock snap into place when riding for safety consideration.

ONLY AN ADULT CAN CHARGE AND RECHARGE THE BATTERY!

⚠ WARNING!

PREVENT FIRE AND ELECTRIC SHOCK:

- Use the only rechargeable battery and charger supplied with your vehicle. NEVER substitute the battery or the charger with another brand. Using another battery or charger may cause a fire or explosion.
- Do not use the battery or charger for any other product. Overheating, fire or explosion could occur.
- NEVER modify the electric circuit system. Tampering with the electric system may cause a shock, fire or explosion or may permanently damage the system.
- Do not allow direct contact between battery terminals. Fire or explosion can occur.
- Do not allow any type of liquid on the battery or its components.
- Explosive gasses are created during charging. Do not charge near heat or flammable materials. Charge the battery in a well-ventilated area ONLY.
- NEVER pick up the battery by the wires or charger. Damage can occur to the battery and may cause a fire. Pick up the battery by the case ONLY.
- Charge the battery in a dry area ONLY.

• Battery posts, terminals and related accessories contain lead and lead compounds, chemicals known to the State of California to cause cancer and reproductive harm. **Wash hands after handling.**
• Do not open the battery. Battery contains lead acid and other materials that are toxic and corrosive.
• Do not open the charger. Exposed wiring and circuitry inside case may cause electric shock.
• Only adults may handle or charge the battery. NEVER allow child to handle or charge the battery. Battery is heavy and contains lead acid (electrolyte).
• Do not drop the battery. Permanent damage to the battery could occur or cause serious injury.
• Before charging the battery, check for wear or damage to the battery, charger, its supply cord and the connectors. DO NOT charge the battery if any damage to parts has occurred.
• Do not allow the battery to drain completely. Recharge the battery after each use or once a month if not used regularly.
• Do not charge battery upside down.
• Always secure the battery with the bracket. Battery can fall out and injure a child if vehicle tips over.

• The POWER SWITCH must be turned in **OFF** position when charging.
• Before the first use, you should charge the battery for 4-6 hours. Do not recharge the battery for more than 10 hours to avoid overheating the charger.
• When the vehicle begins to run slowly, recharge the battery.
• After each use or once a month minimum recharge time as 8 to 12 hours, less than 20 hours at most.

⚠ WARNING!

- Keep this manual for future reference.
- CHOKING HAZARD - Small parts. Not suitable for children under 36 months. The product contains small parts, keep children away when assembling.
- ADULT ASSEMBLY ONLY.
- Always remove protective material and poly bags and dispose before assembly.
- **WARNING:** Protective equipment should be worn, such as safety helmet, protective knee pads, protective elbow pads. Always wear shoes and sit in the seat when operating the vehicle.
- Only drive on level ground. Never use on the lawn.
- Keep your hands, hair, and clothes away from moving parts.
- Never leave child unattended. Direct adult supervision is required. Always keep child in view when child is in vehicle.
- To reduce the risk of injury, adult supervision is required. Never use in roadways, near motor vehicles, on or near steep inclines or steps, swimming pools or other bodies of water, always wear shoes, and never allow more than 1 rider.
- Never use in unsafe conditions such as snow, rain, loose dirt, mud, sand, or gravel, otherwise may result in an unexpected accident such as tipping over, and could damage the electrical system or battery.
- **WARNING:** Not to be used in traffic.
- This toy should be used with caution since skill is required to avoid falls or collisions causing injury to the user or third parties.
- **WARNING:** This toy is unsuitable for children under 36 months due to its maximum speed;
- **WARNING:** This toy has no brake.
- The electric toy shall be regularly examined for damage to the supply cord, plug, enclosure or other parts, and in the event of damage, it shall not be used until the damage has been repaired.
- Use only battery(ies) and charger specified by the manufacturer.

⚠ BATTERY USAGE WARNINGS

- Non-rechargeable batteries are not to be recharged.
- Rechargeable batteries are to be removed from the toy before being charged.
- Rechargeable batteries are only to be charged under adult supervision.
- Batteries are only to be charged by persons of at least 8 years old.
- Different types of batteries or new and used batteries are not to be mixed.
- Batteries are to be inserted with the correct polarity(+ and -).
- Exhausted batteries are to be removed from the toy.
- The supply terminals are not to be short-circuited.

WARNING!

The remote control is not a toy. It is for the adult use only, and should not be used by a child. A close adult supervision is always required. Reception range may change significantly with weather, battery, and other environmental conditions.

BATTERY CHARGING WARNINGS

General Safety Warnings

- ⚠ "Read all instructions before using this appliance"
- ⚠ "This appliance can be used by children aged from 8 years and above and persons with reduced physical, sensory or mental capabilities or lack of experience and knowledge if they have been given supervision or instruction concerning use of the appliance in a safe way and understand the hazards involved"
- ⚠ "Children shall not play with the appliance"
- ⚠ "Cleaning and user maintenance shall not be made by children without supervision"

Electrical Safety Warnings

- ⚠ "If the supply cord is damaged, it must be replaced by the manufacturer, its service agent or similarly qualified persons in order to avoid a hazard"
- ⚠ "Do not use outdoors"
- ⚠ "Do not immerse in water or other liquids"
- ⚠ "Disconnect from supply when not in use"

Charger-Specific Warnings

- ⚠ "Use only with batteries specified by the manufacturer"
- ⚠ "Ensure correct polarity when connecting batteries"
- ⚠ "Do not charge damaged or leaking batteries"
- ⚠ "Remove batteries if appliance is not to be used for extended periods"
- ⚠ "Do not short-circuit the output terminals"

• If your ride-on with a ***Digital voltmeter(IF EQUIPPED)***, the magnitude of voltage will tell you how much power is remaining in the battery when you must recharge the battery. Make sure the vehicle is stop!

BATTERY	MAGNITUDE OF VOLTAGE	BATTERY STATE
6V4Ahx1, 6V7Ahx1	≥ 6.6	The battery is full.
	6.5~6.3	The vehicle can work normally.
	≤ 6.2	The battery needs to be charge.
6V4Ahx2, 6V7Ahx2,	≥ 13.2	The battery is full.
	13.1~12.6	The vehicle can work normally.
	≤ 12.5	The battery needs to be charge.

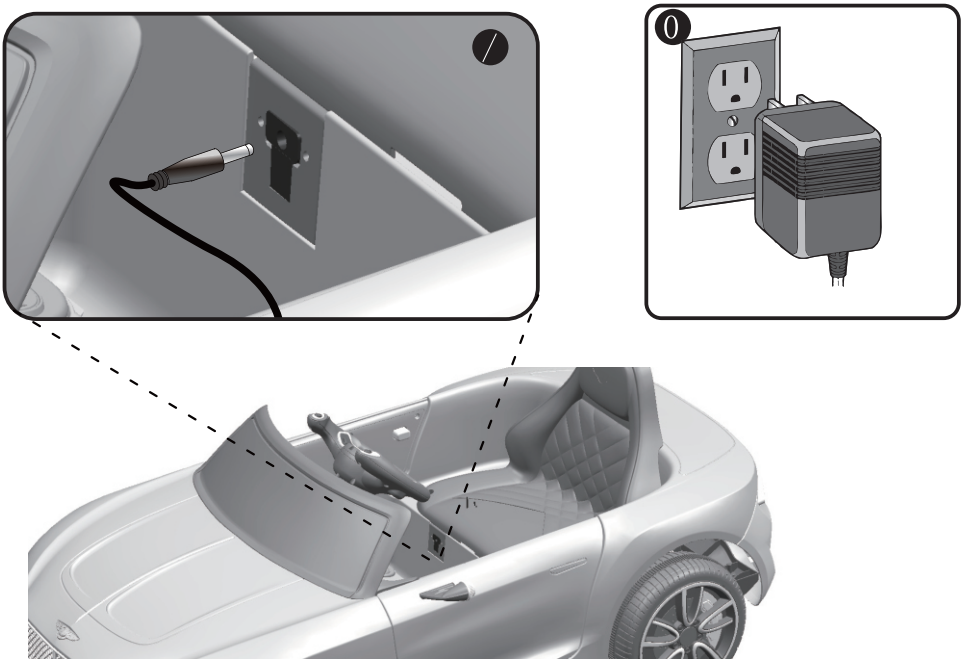

1. Plug the charger port into the input socket. (the socket is below the seat)
2. Plug the charger plug into a wall outlet. The battery will begin charging.

⚠ WARNING!

This product with **Charging Protection**: when charging, all functions will be cut off! Only an adult can charge and recharge the battery!

The battery features a thermal fuse with a rest fuse that will automatically trip and cut all power to the vehicle if the motor, electric system or battery is overloaded. The fuse will reset and power will be restored after the unit is turned OFF for 20 seconds and then turned ON again. If the thermal fuse trips repeatedly during normal use, the vehicle may need repair. ***Contact your distributor please.***

To avoid losing power, follow these guidelines:

- Do not overload the vehicle.
- Do not tow anything behind the vehicle.
- Do not drive up steep slopes.
- Do not drive into fixed objects, which may cause the wheels to spin, causing the motor to overheat.
- Do not drive in very hot weather, components may overheat.
- Do not allow water or other liquids to come in contact with the battery or other electric components.
- Do not tamper with the electric system. Doing so may create a short, causing the fuse to trip.

Battery Replacement and Disposal



The battery will eventually lose the ability to hold a charge. Depending on the amount of use, and varying conditions, the battery should operate for one to three years. Follow these steps to replace and dispose the battery:

1. Remove the car seat.
2. Disconnect the battery connectors.
3. Remove the battery bracket.
4. Remove the battery cover.
5. Carefully lift the battery.
   - Depending on the condition of the battery (i.e.: leakage) you may want to wear protective gloves before removal.
   - Do not lift the battery by its connectors or cables.
6. Place the dead battery in a plastic bag.

   Important! Recycle the dead battery responsibly. The battery contains lead acid (electrolyte) and must be disposed of properly and legally. It is illegal in most areas to incinerate lead acid batteries or dispose of them in landfills. Take it to a federal or state-approved lead acid battery recycler, such as local automotive battery retailer. Do not throw the battery away with your regular household waste!
7. Replace the battery and reconnect the connectors.
8. Replace the metal battery bracket.
9. Replace the seat.

Problem	Possible Cause	Solution
Vehicle does not run	Battery low on power	Recharge battery.
	Thermal fuse has tripped	Reset fuse, see <Fuse>
	Battery connector or wires are loose	Check that the battery connectors are firmly plugged into each other. If wires are loose around the motor ***contact your distributor please.***
	Battery is dead	Replace battery, ***contact your distributor please.***
	Electrical system is damaged	***Contact your distributor please.***
	Motor is damaged	***Contact your distributor please.***
Vehicle does not run very long	Battery is under charged	Check that the battery connectors are firmly plugged into each other when recharging
	Battery is old	Replace battery, ***contact your distributor please.***
Vehicle runs sluggishly	Battery low on power	Recharge battery, ***contact your distributor please.***
	Battery is old	Replace battery, ***contact your distributor please.***
	Vehicle is overload	Reduce weight on vehicle. Maximum user weight is 30 kgs.
	Vehicle is being used in harsh conditions	Avoid using vehicle in harsh conditions ,see <Safety>.
Vehicle needs a push to go forward	Poor contact of wires or connectors	Check that the battery connectors are firmly plugged into each other. If wires are loose around the motor, ***contact your distributor please.***
	“Dead Spot” on motor	A dead spot means the electric power is not being delivered to the terminal connection and the vehicle needs repair. ***Contact your distributor please.***
Difficult shifting from forward to reverse or vice-versa	Attempting to shift while the vehicle is motion	Completely stop the vehicle and shift, see <Use Your Ride-On>
Loud grinding or clicking noises coming from motor or gear box	Motor or gears are damaged	***Contact your distributor please.***
Battery will not recharge	Battery connector or adapter connector is loose	Check that the battery connectors are firmly plugged into each other.
	Charger not plugged in	Check that the battery charger is plugged into a working wall outlet.
	Charger is not working	***Contact your distributor please.***
Charger feels warm when recharging	This is normal and not a cause for concern	

Completely read through this manual and the troubleshooting guide table before calling. If you still need help resolving the problem ***Contact your distributor please.***

- It is parents' responsibility to check main parts of the toy before using, Must regularly examine for potential hazard, such as the battery, charge,cable or cord, plug, screws are fastening enclosure of other parts and that in the event of such damage, the toy must not be used until that damage had been properly removed.
- Make sure the plastic parts of the vehicle are not cracked or broken.
- Occasionally use a lightweight oil to lubricate moving parts such as wheels.
- Park the vehicle indoors or cover it with a tarp to protect it from wet weather.
- Keep the vehicle away from sources of heat, such as stoves and heaters. Plastic parts may melt.
- Recharge the battery after each use. Only an adult can handle the battery. Recharge the battery at least once a month when the vehicle Raider is not being used.
- Do not wash the vehicle with a hose. Do not wash the vehicle with soap and water. Do not drive the vehicle in rainy or snowy weather. Water will damage the motor, electric system and battery.
- Clean the vehicle with a soft, dry cloth. To restore shine to plastic parts, use a non-wax furniture polish. Do not use car wax. Do not use abrasive cleaners.
- Do not drive the vehicle in loose dirt, sand or fine gravel which could damage the moving parts, motors or the electric system.
- When not using, all the electrical source should be turn off. Turn off the power switch and disconnect the battery connection.



Our products are suitable for
ASTM F963; GB6675; EN71 and EN62115 standard.

HOMCOM

BENTLEY

Officially
Licensed Product

BENTLEY EXP12

BATTERIE BETRIEBENES SPIELZEUGAUT

IN220800261V05_DE_370-045_370-046

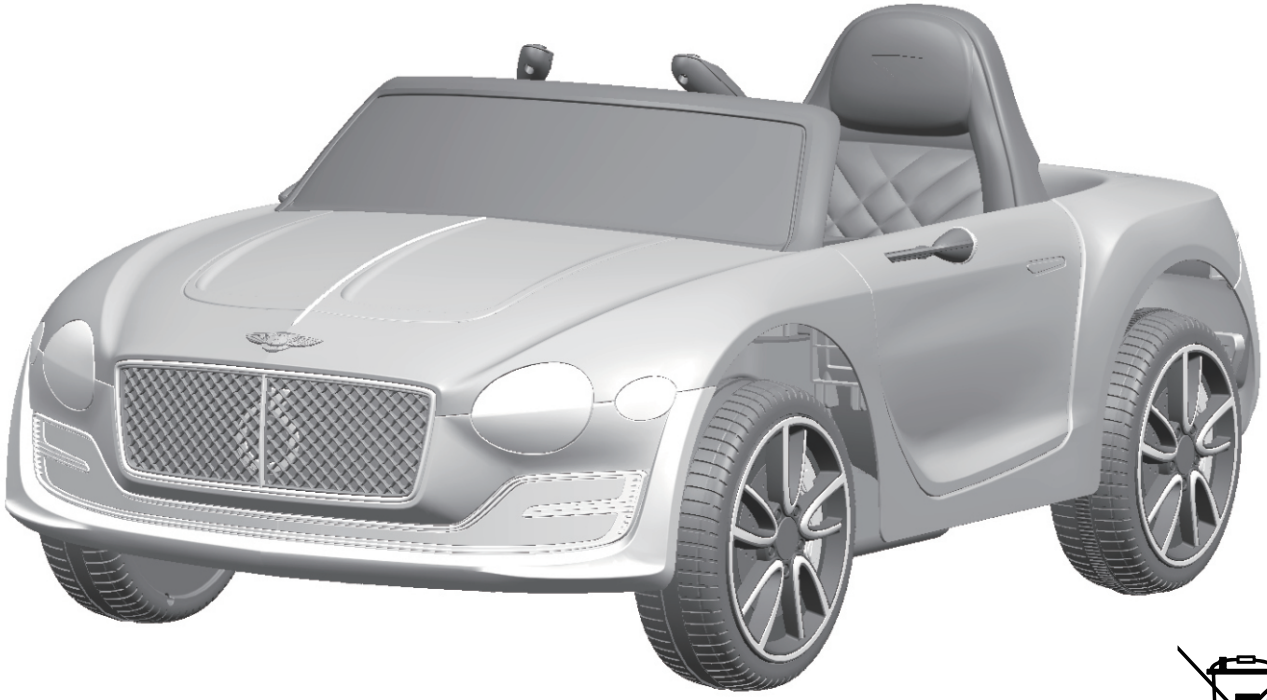

0-3

Bedienungsanleitung mit Montageanleitung

Styles und Farben können variieren.

In China hergestellt.

Die Bedienungsanleitung enthält wichtige Sicherheitshinweise sowie Montage-, Gebrauchs- und Wartungsanleitungen.

Das Aufsitzauto muss von einem Erwachsenen zusammengebaut werden, der die Anweisungen in diesem Handbuch gelesen und verstanden hat.

Die Verpackung von Kindern fernhalten und vor Gebrauch ordnungsgemäß entsorgen.

Bewahren Sie dieses Handbuch zum späteren Nachschlagen auf.

Über deinen neuen Ride-On | 1

Beim Kauf Ihres neuen AUDI Ride-On. Dieses Fahrzeug wird Ihrem Kind viele Kilometer Freude bereiten.

Um Ihnen und Ihrem Fahrer eine sichere Fahrt zu gewährleisten, bitten wir Sie, dieses Handbuch sorgfältig zu lesen und es für spätere Bezugnahme aufzubewahren.

Befolgen Sie die Empfehlungen in diesem Handbuch. Sie wurden entwickelt, um die Sicherheit und den Betrieb Ihres Aufsitzwagens und seines Fahrers zu verbessern.

Audi TT RS Elektro-Ride-on hergestellt von Zhejiang Jiajia Ride-on Co., Ltd. (Adresse: Industriegebiet Xincang, Xincang, Pinghu, Provinz Zhejiang, China). Marken, Design-Patente und Urheberrechte werden mit Zustimmung des Eigentümers AUDI AG verwendet.

Batterie	6V4 AH*2
Ladegerät	12V500MA

Geeignetes Alter:	37~96 Monate
Ladekapazität:	Unter 30 kg
Geschwindigkeit:	2WD:2.5~5 km/h
Größe:	108 x 60 x 43 cm
Ladeart:	Aufladung
Ladezeit:	8-12 Stunden

Teileliste | 2

Teil- Nr	Teilname	Anzahl (Stückzahl)	Anmerkungen
		2WD	
1	Fahrzeugaufbau	1	
2	Getriebe	2	2WD Eins mit "L" und das andere mit "R"
3	Antriebsrad	2	
4	Normales Rad	2	
5	Bush	2	
6	Ø10 Unterlegscheibe	6 +2	Vormontiert
7	Motorhaube	2	
8	Ø4x12 Flachkopfschraube	8 +2	
9	Kontermutter	4	
10	Radkappe	4	
11	M5x16 Maschinenschraube	2	Für Sitz
12	Sitz	1	
13	Spiegel	2	Links und rechtsplatziert
14	Lenkrad	1	
15	M5x40 Maschinenschraube	1	Auf dem Lenkrad platziert
16	Ø5 Mutter	1	Auf dem Lenkrad platziert
17	Windschutzscheib	1	
18	Panner	2	
19	Fernbedienung	1	
20	Ladegerät	1	**WENN AUSGESTATTET, nur für den R / C-Typ**

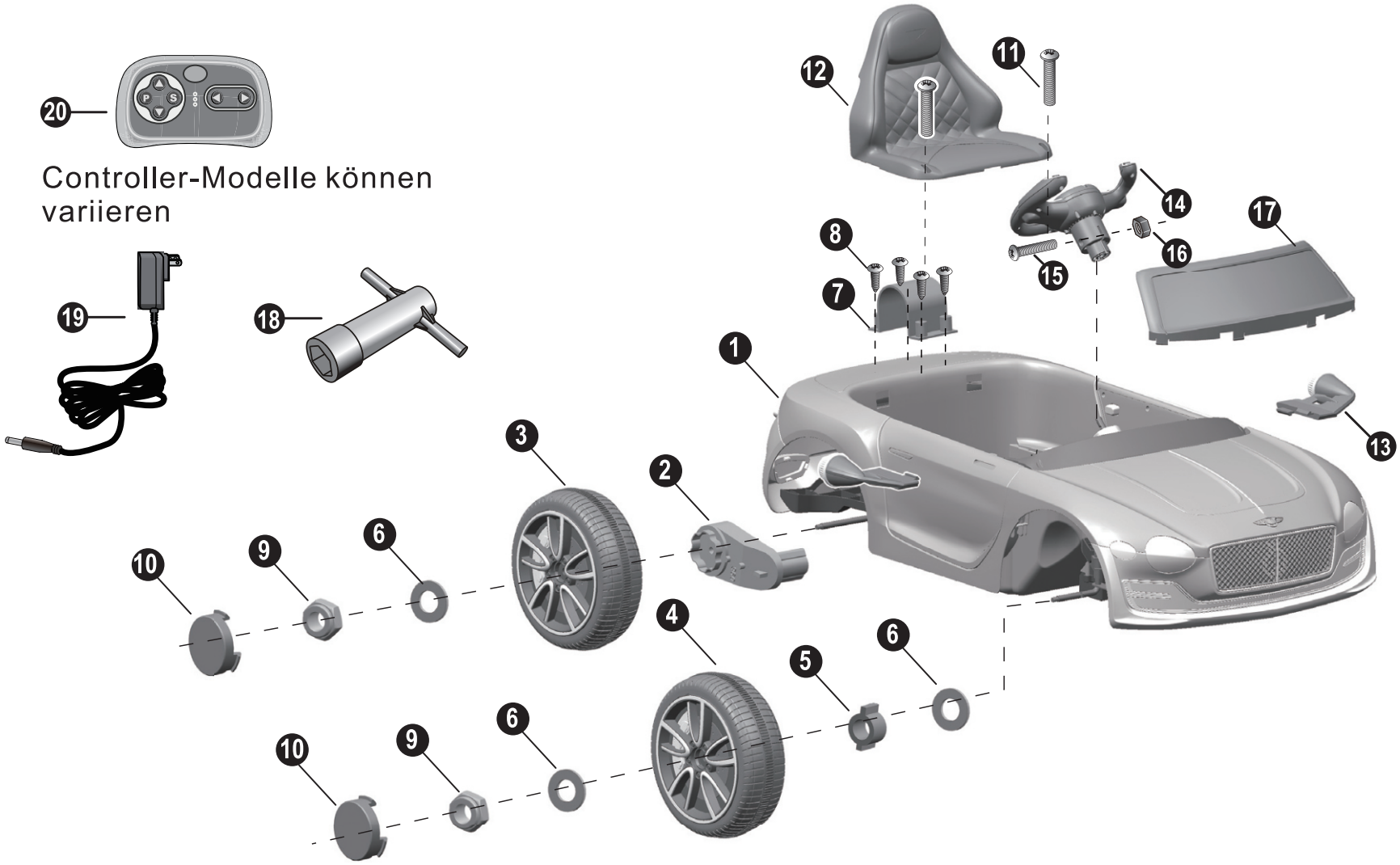

TIPP: Einige Teile sind auf beiden Seiten des Fahrzeugs montiert.

⚠ ACHTUNG!

- Erstickungsgefahr - Kleinteile. Nicht für Kinder unter 36 Monaten geeignet. Das Produkt enthält kleine Teile, halten Sie Kinder bei der Montage fern.
- **ERWACHSENE MONTAGE ERFORDERLICH.**
- Schutzmaterial und Polybeutel immer entfernen und vor der Montage entsorgen.

- Stellen Sie sicher, dass der Netzschalter vor dem Zusammenbau der Fahrt auf "OFF" gestellt ist.
- Laden Sie den Akku vor dem ersten Gebrauch mindestens 4 bis 6 Stunden lang auf.
- Benötigte Montagewerkzeuge:

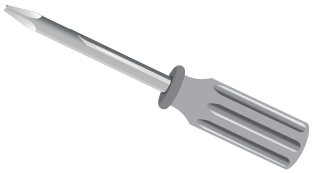

Schraubendreher
(nicht im Lieferumfang enthalten)

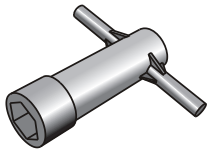

Schlüssel

⚠ Batterie Informationen

- Nicht wiederaufladbare Batterien sind nicht wiederaufladbar.
- Akkus müssen vor dem Laden aus dem Spielzeug entfernt werden.
- Wiederaufladbare Batterien dürfen nur unter Aufsicht von Erwachsenen geladen werden.
- Verschiedene Batterietypen oder neue und gebrauchte Batterien dürfen nicht gemischt werden.
- Batterien müssen mit der richtigen Polarität eingelegt werden.
- Erschöpfte Batterien sind vom Spielzeug zu entfernen.
- Die Versorgungsanschlüsse dürfen nicht kurzgeschlossen werden.

2WD Befestigen Sie die Hinterräder | 5

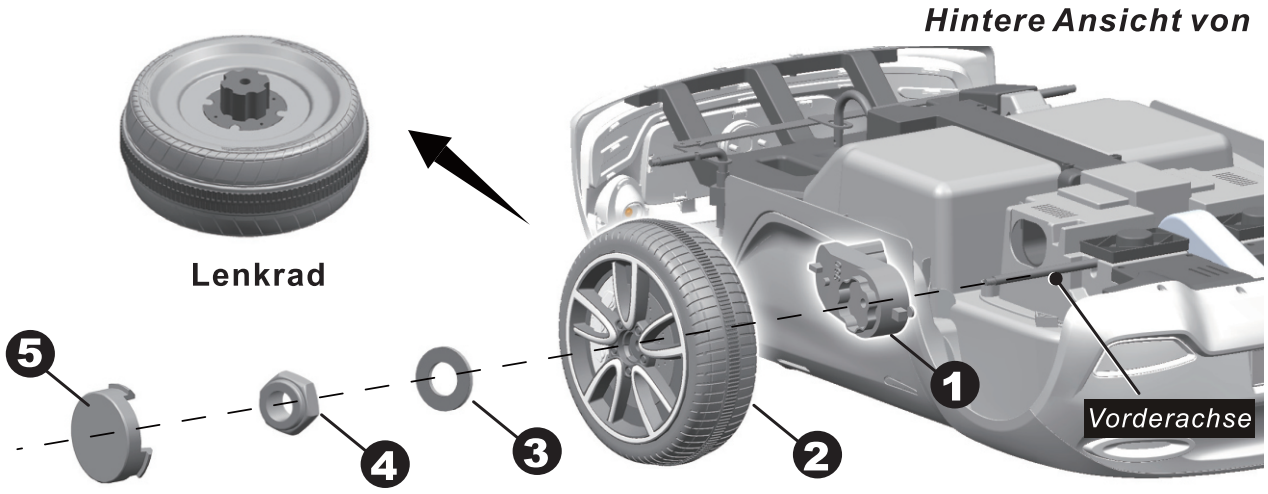

Entfernen Sie alle Teile von der Vorderachse.

1. Schieben Sie eine Unterlegscheibe Ø10 auf die Vorderachse.
2. Schieben Sie eine Buchse in das Loch in der Mitte des normalen Rads.
3. Schieben Sie das normale Rad auf die Hinterachse. Und halten Sie das normale Rad mit dem Busch zusammen.
4. Schieben Sie eine Unterlegscheibe Ø10 auf die Vorderachse.
5. Ziehen Sie eine Sicherungsmutter mit einem Schraubenschlüssel am Ende der Vorderachse fest.
6. "Snap" die Radkappe an das Rad.

Wiederholen Sie den obigen Vorgang, um das andere Vorderrad zu montieren.

Befestigen Sie die Vorderräder | 6

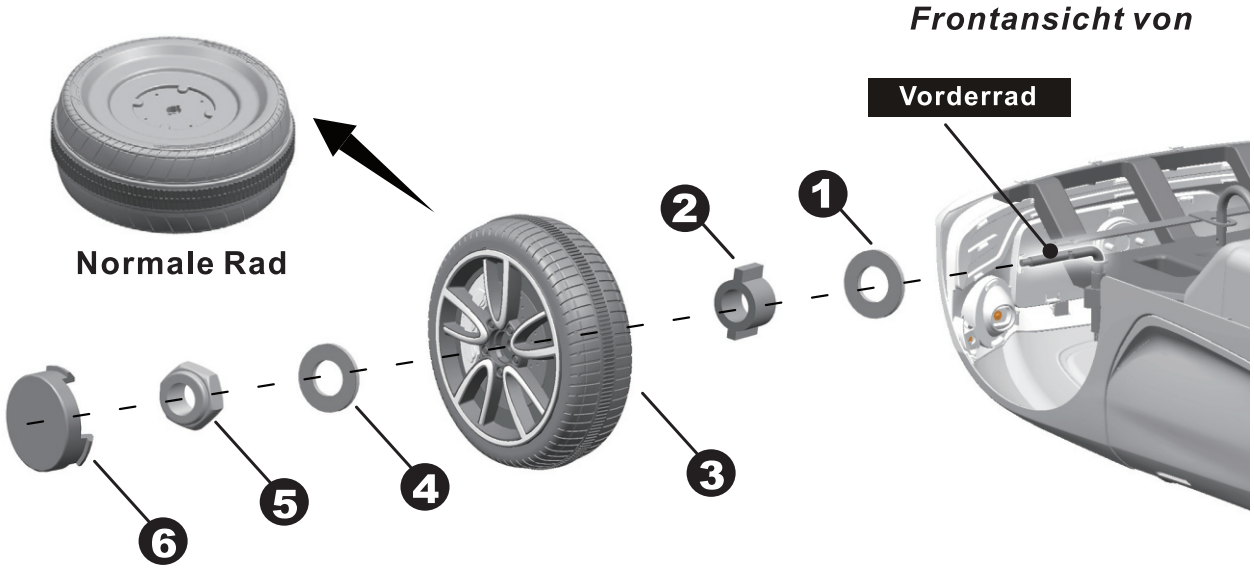

Retirez toutes les pièces de l'essieu avant.

1. Faites glisser une rondelle Ø10 sur l'essieu avant.
2. Faites glisser une bague dans le trou situé au centre de la roue normale.
3. Faites glisser la roue normale sur l'essieu arrière. Et gardez la correspondance normale des roues avec le buisson.
4. Faites glisser une rondelle Ø10 sur l'essieu avant.
5. Serrez un contre-écrou à l'extrémité de l'essieu avant à l'aide d'une clé.
6. "Accrochez" le enjoliveur à la roue. Répétez la procédure ci-dessus pour assembler l'autre roue avant.

Befestigen Sie das Lenkrad | 7

TIPP: Batterien nicht enthalten. Beachten Sie die Informationen zur Batterie auf Seite 4.

Fügen Sie die Batterien (nicht enthalten) von Lenkrad

1. Entfernen Sie mit einem Schraubendreher die Schraube an der Batterieabdeckung in der Mitte des Lenkrads.
2. Entfernen Sie die Batterieabdeckung von der Oberseite des Batteriefachs.
3. Legen Sie zwei AA-Batterien in ihrer korrekten Polarität ein.
4. Legen Sie die Batterieabdeckung über das Batteriefach und befestigen Sie sie mit der Schraube, die Sie in Schritt 1 entfernt haben

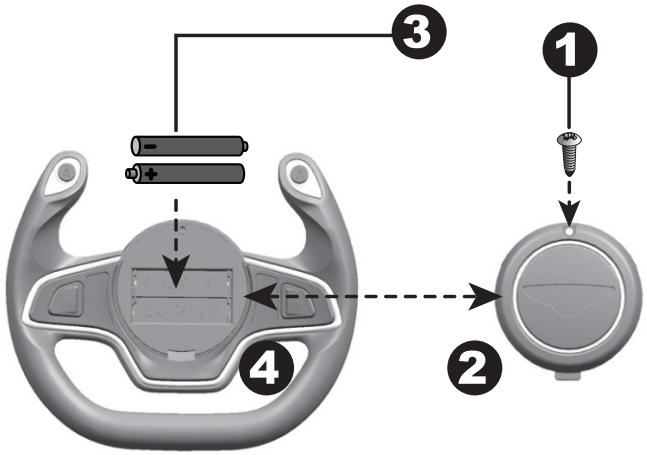

Befestigen Sie das Lenkrad

Entfernen Sie die Maschinenschraube M5x40 und die Mutter Ø5 vom Lenkrad.

5. Legen Sie das Lenkrad über die Lenksäule und ragen aus der Mitte heraus der Lenkradboden.
6. Richten Sie die Löcher auf jeder Seite des Lenkrads mit den Löchern am Ende der Lenksäule aus.
7. Befestigen Sie eine Mutter auf dem gegenüberliegenden Ende der Schraube, um das Lenkrad and der Lenksäule zu befestigen.

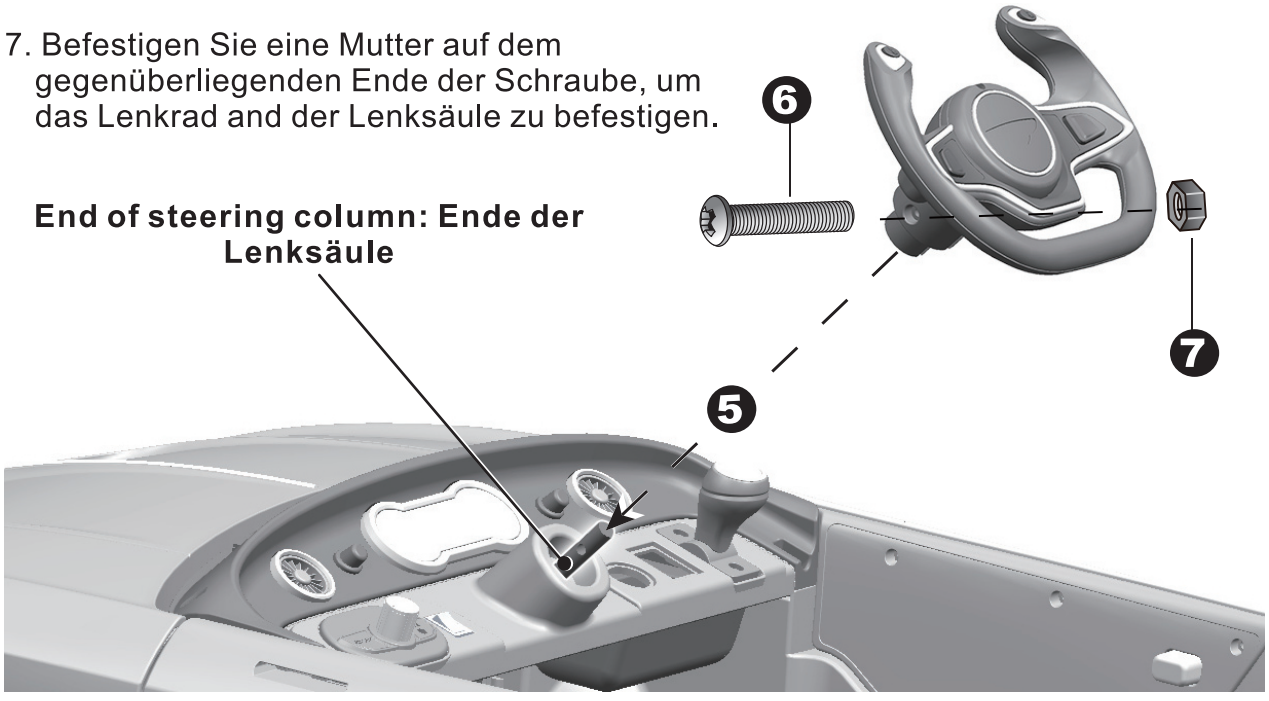

Schließen Sie das Netzteil | 8

Rückansicht von oben

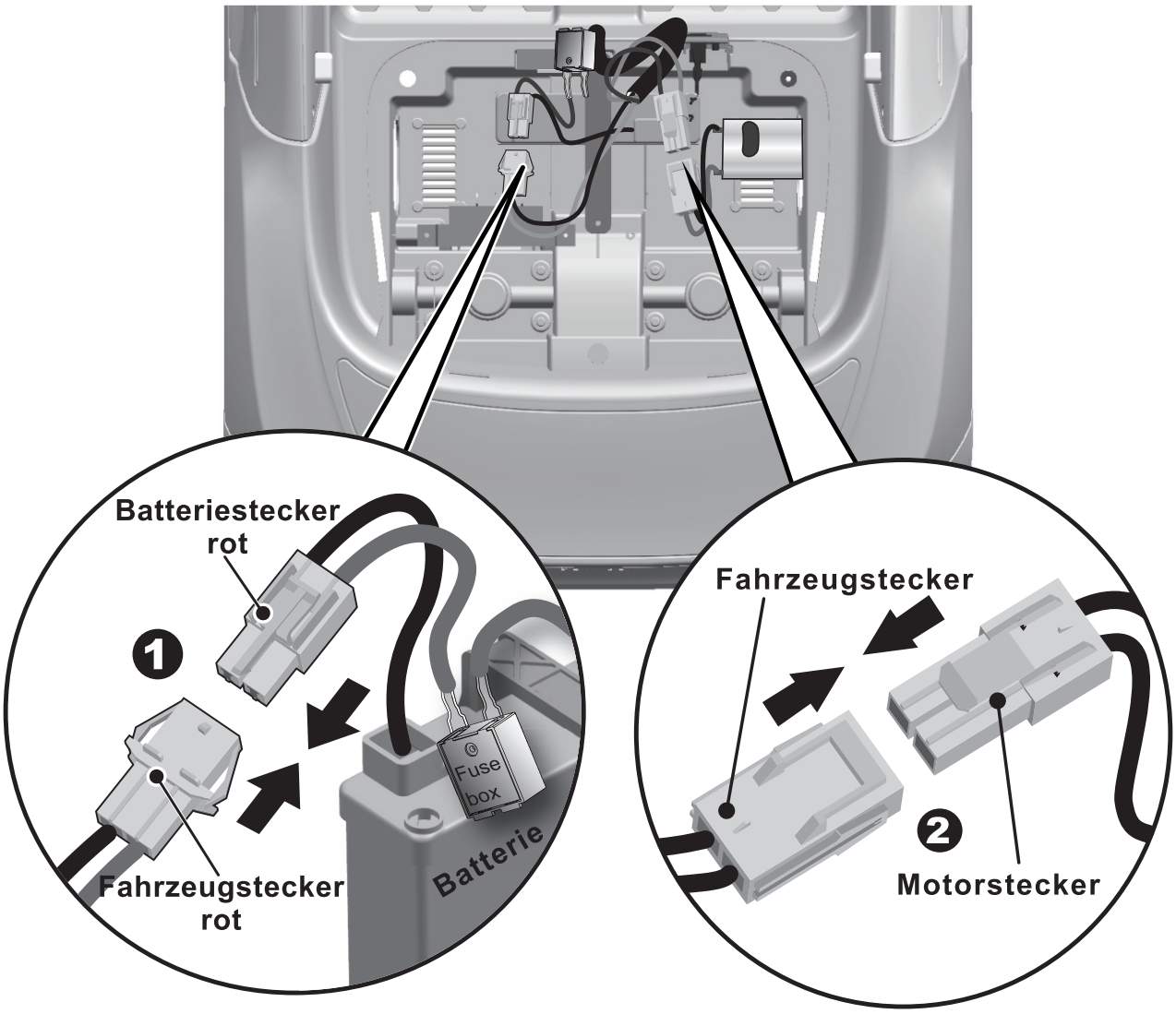

2WD

1. Stecken Sie den Fahrzeugstecker wie oben gezeigt in den Motoranschluss am Gehäuse. Wiederholen Sie für die andere Seite.
2. Stecken Sie den roten Sicherungsstecker in

Befestigung der Motorhaube | 9

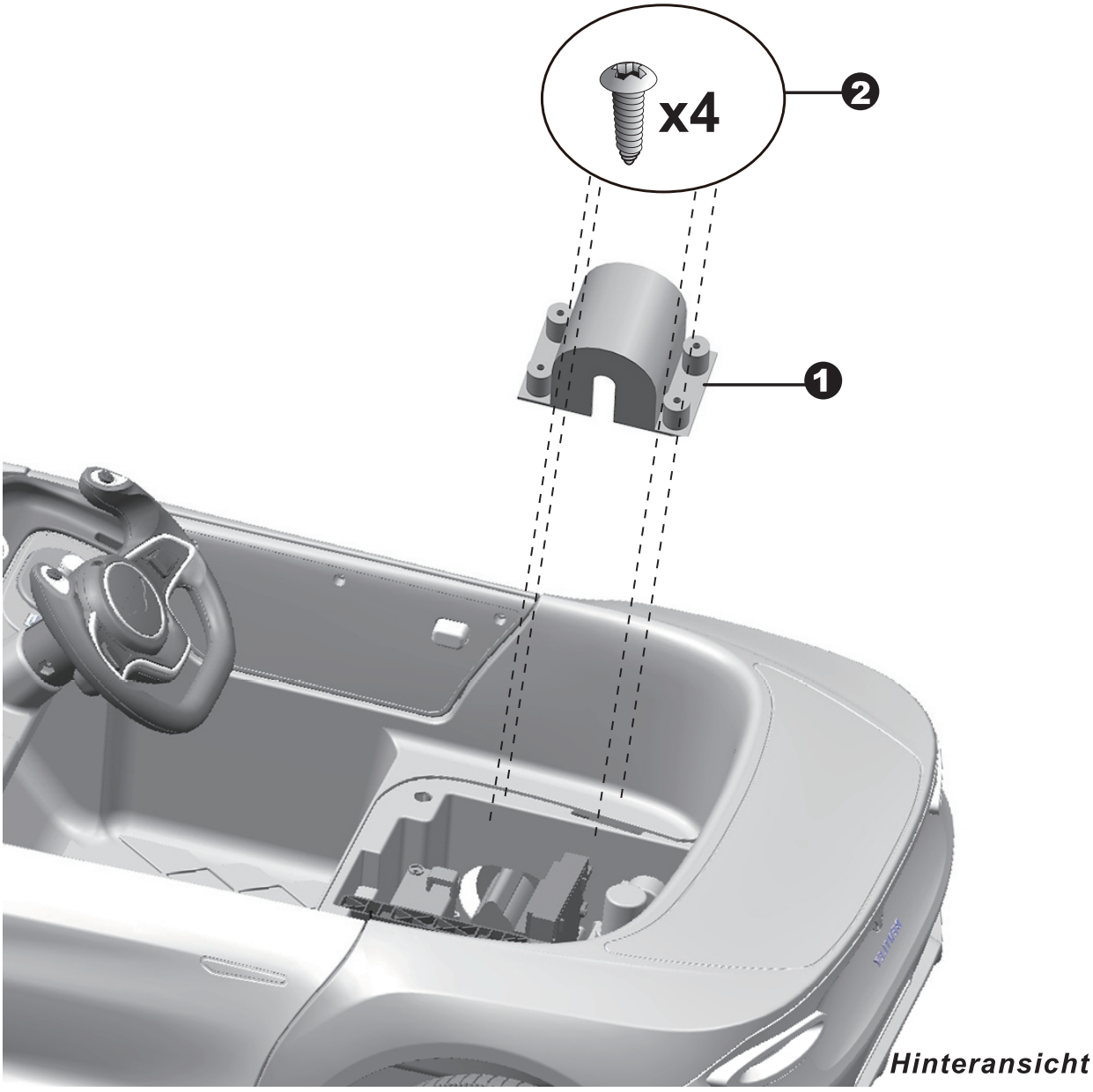

Hinteransicht

2WD

1. Montieren Sie die Motorhaube am Motor.
2. Ziehen Sie vier ø4x12 Flachkopfschrauben fest, um sie zu sichern. Wiederholen Sie die obigen Schritte für die andere Motorhaube.

Befestigen Sie den Sitz, die Spiegel und die Windschutzscheibe | 10

1. Setzen Sie die Laschen an der Rückseite des Sitzes in die Schlitze am hinteren Fahrzeug ein.
2. Ziehen Sie zwei M5x16-Maschinenschrauben fest, um sie mit einem Schraubendreher zu befestigen.
3. Setzen Sie den Spiegel in das Loch an der Seite des Fahrzeugs ein. Wiederholen Sie für die andere Seite.
4. Führen Sie die Laschen an der Windschutzscheibe in die Schlitze am Fahrzeug ein und drücken Sie, bis Sie ein "Klicken" hören.

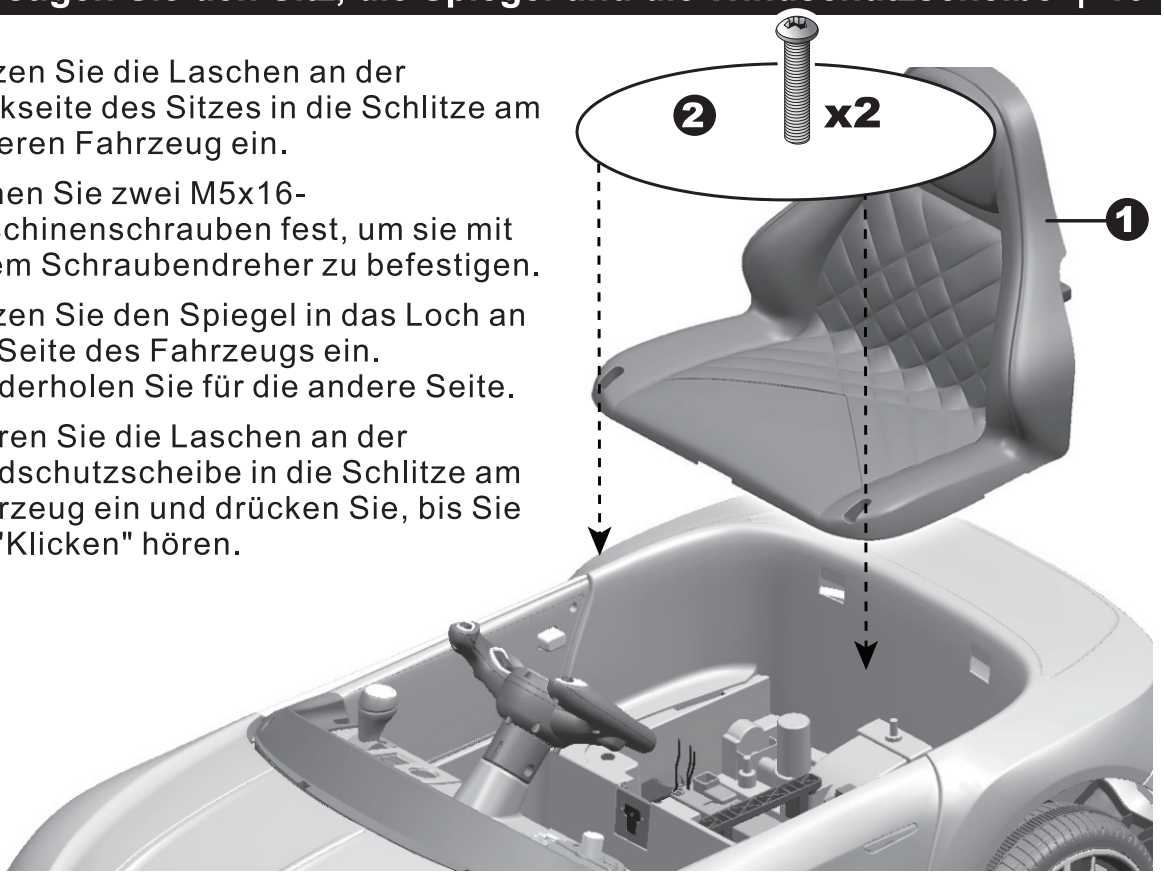



Seitenansicht

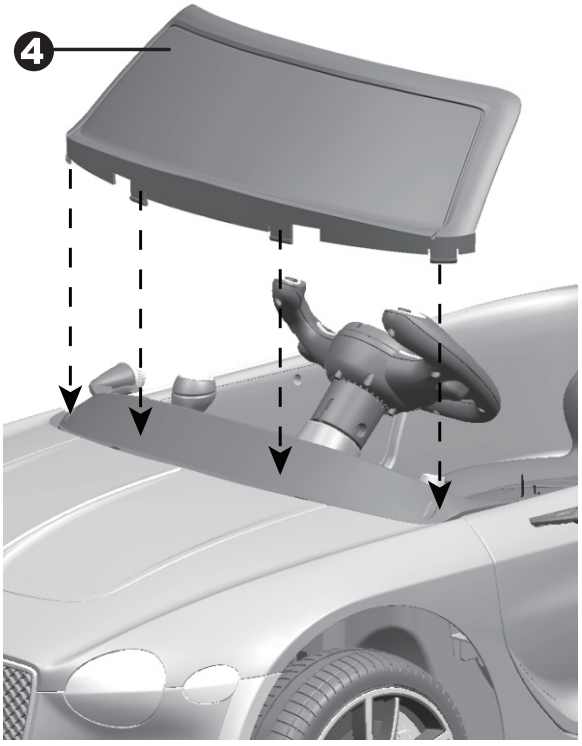

Vorderansicht

⚠ ACHTUNG!

VERHINDERN VON VERLETZUNGEN UND TOD:

- **LASSEN SIE DAS KIND NIEMALS UNBEAUFSICHTIGT. DIREKTE ERWACHSENE AUFSICHT IST. ERFORDERLICH.** Halten Sie das Kind immer in Sichtweite, wenn sich das Kind im Fahrzeug befindet.
- Dieses Spielzeug sollte mit Vorsicht verwendet werden, da Geschick erforderlich ist, um Stürze zu vermeiden Kollisionen, die den Benutzer oder Dritte verletzen.
- Schutzausrüstung sollte getragen werden.
- Niemals auf Straßen, in der Nähe von Autos, auf oder in der Nähe von steilen Abhängen oder Stufen verwenden, Schwimmbecken oder andere Gewässer.
- Tragen Sie immer Schuhe.
- Setzen Sie sich immer auf den Sitz.
- Nicht im Verkehr zu verwenden.
- Dieses Spielzeug ist aufgrund seines Maximums für Kinder unter 36 Monaten nicht geeignet Geschwindigkeit; Das maximale Benutzergewicht beträgt 30 kg.
- Dieses Spielzeug hat keine Bremse.

Regeln für sicheres Reiten

- Kinder in sicheren Bereichen halten:

- Niemals auf der Fahrbahn, in der Nähe von Kraftfahrzeugen, auf Rasenflächen, auf oder in der Nähe von steilen Abhängen oder Stufen, Schwimmbädern oder anderen Gewässern benutzen;
- Benutzen Sie das Spielzeug nur auf ebenen Flächen. Wie in Ihrem Haus, Garten oder Spielplatz.
- Niemals im Dunkeln benutzen. Ein Kind könnte auf unerwartete Hindernisse stoßen und einen Unfall haben. Betreiben Sie das Fahrzeug nur tagsüber oder in einem gut beleuchteten Bereich.
- Es ist verboten, den Stromkreis zu wechseln oder andere elektrische Teile hinzuzufügen.
- Kontrollieren Sie regelmäßig die Kabel und Anschlüsse des Fahrzeugs.
- Lassen Sie kein Kind die Räder berühren oder sich in der Nähe aufhalten, wenn das Fahrzeug in Bewegung ist.
- Dieses Fahrzeug hat verstellbare Sicherheitsgurte. Bitte weisen Sie die Kinder an, wie sie den Sicherheitsgurt vor dem Gebrauch anbinden, um die Sicherheit zu gewährleisten.

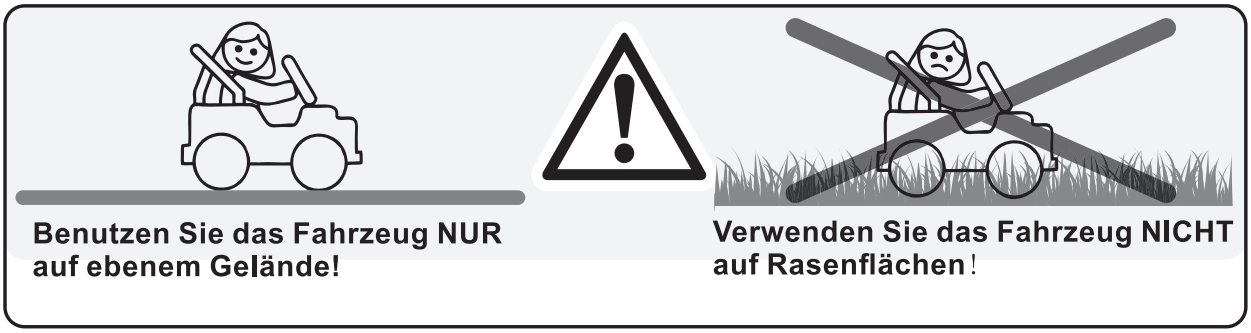

Benutzen Sie das Fahrzeug NUR auf ebenem Gelände!

Verwenden Sie das Fahrzeug NICHT auf Rasenflächen!

Verwenden Sie Ihren Ride-on | 12

Ihr Fahrzeug ist möglicherweise mit dem MP3-Player ausgestattet, siehe nächste Seite!

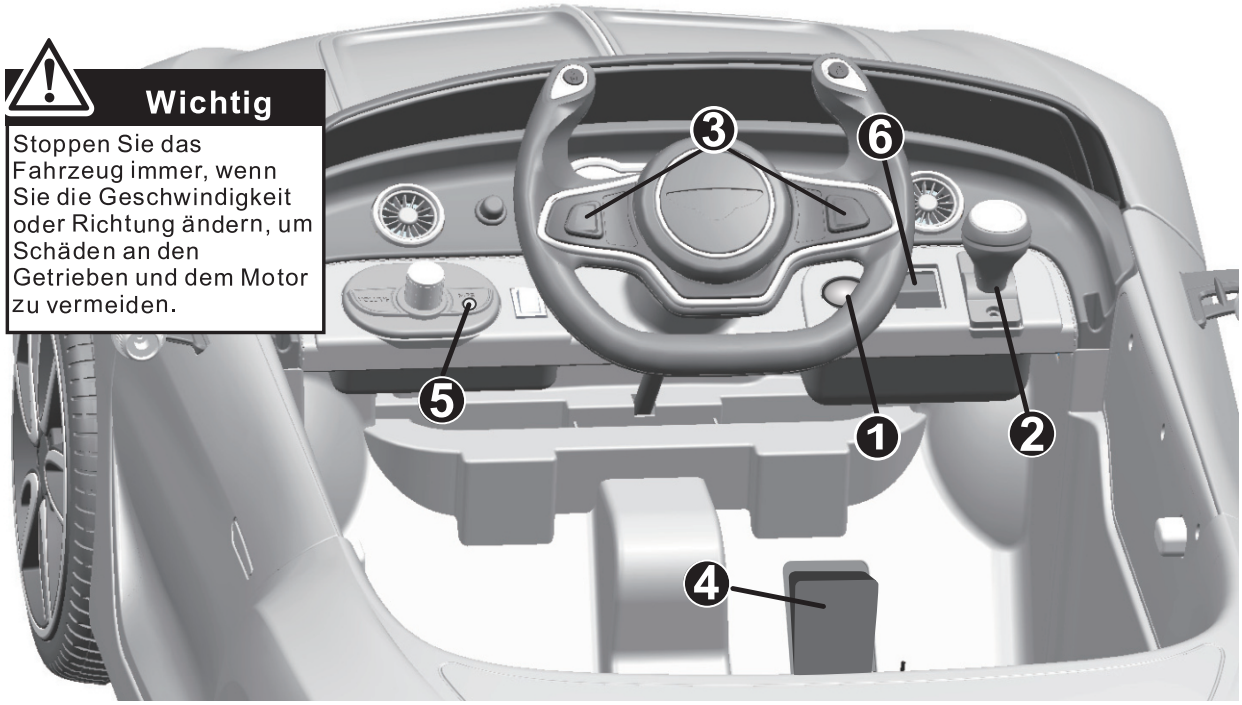

1. **Netzschalter:** Schaltet das Fahrzeug ein und aus.
2. **Vorwärts / Rückwärts-Schalter**: Ändert die Richtung, in der sich das Fahrzeug von vorwärts zu bewegt umkehren.
   - Um das Fahrzeug vorwärts zu bewegen, schwenken Sie den Schalter in die Position "vorwärts".
   - Um das Fahrzeug rückwärts zu bewegen, schwenken Sie den Schalter in die "Rückwärts" - Position.
3. **Sounds-Tasten (WENN AUSGESTATTET)**: Drücken, um Sounds abzuspielen.
4. Fußpedal: Wendet Kraft (Geschwindigkeit) auf das Fahrzeug an.
   - Um das Auto zu bewegen, drücken Sie das Pedal nach unten.
   - Um zu bremsen oder zu verlangsamen, den Druck vom Pedal lösen.
5. **Auxiliary-Eingang (WENN AUSGESTATTET)**: Lassen Sie den Ton von Ihrem tragbaren Musik-Player oder Telefon über die Lautsprecher des Fahrzeugs ablaufen.
6. **Schalter für hohe / niedrige Geschwindigkeit (wenn vorhanden):** Der Schalter betätigt das Fahrzeug, um sich mit niedriger oder hoher Geschwindigkeit vorwärts zu bewegen.

FORTGESCHRITTENER GEBRAUCH - Hochgeschwindigkeits antrieb

Stellen Sie sicher, dass Ihr Kind zu lenken, zu starten und zu stoppen ist und die Regeln für sicheres Fahren kennt. Das Fahrzeug kann mit maximal 2,5 ~ 5 km / h gefahren werden.

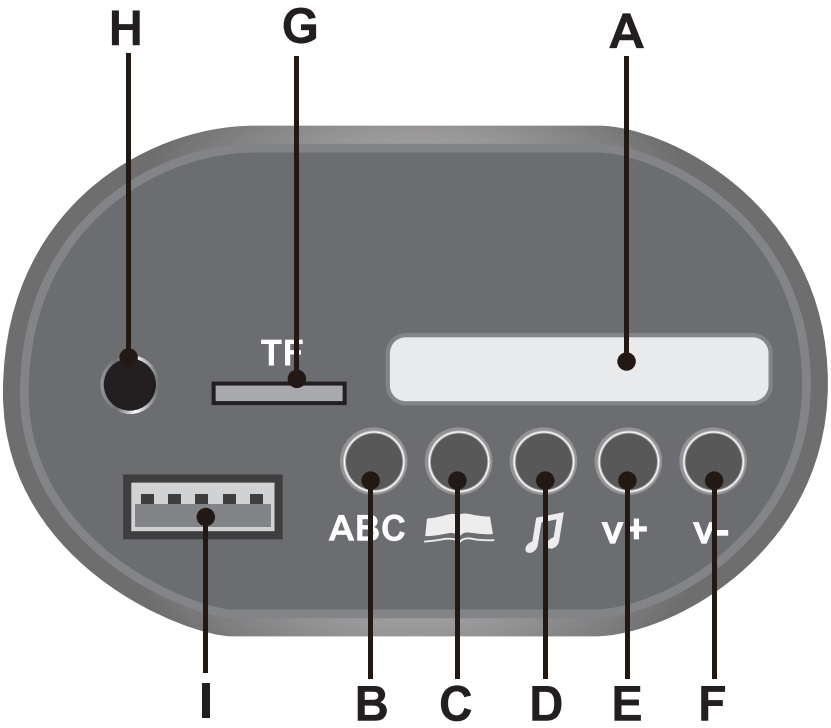

A. Digital-Voltmeter: Überprüfen Sie die verbleibende Batteriespannung, siehe Seite 19.

B. Englischer Lernmodus

C. Geschichtenerzählen

D. Kinderreim-Gesangs-Modus

E. Erhöhen Sie die Lautstärke

F. Lautstärke verringern

G. TF (Micro SD) Kartensteckplatz: Lassen Sie den Ton von Ihrer TF-Karte abspielen durch die Fahrzeuglautsprecher.

H. Geräteeingang 1: Ermöglichen Sie den Ton von Ihrem tragbaren Musik-Player oder Telefon, das über die Fahrzeuglautsprecher wiedergegeben wird.

I. Geräteeingang 2: Lassen Sie das Audio von Ihrem tragbaren Gerät über die Fahrzeuglautsprecher wiedergeben.

⚠ ACHTUNG:

● **BEDIENUNG DURCH ERWACHSENE ERFORDERLICH!**
● Wenn Sie die Fernbedienung etwa 10 Sekunden lang ohne Bedienung lassen, schaltet sie sich automatisch ab.
● Nachdem Sie die Batterien der Fernbedienung ersetzt haben, stellen Sie bitte den Anschluss wieder her.

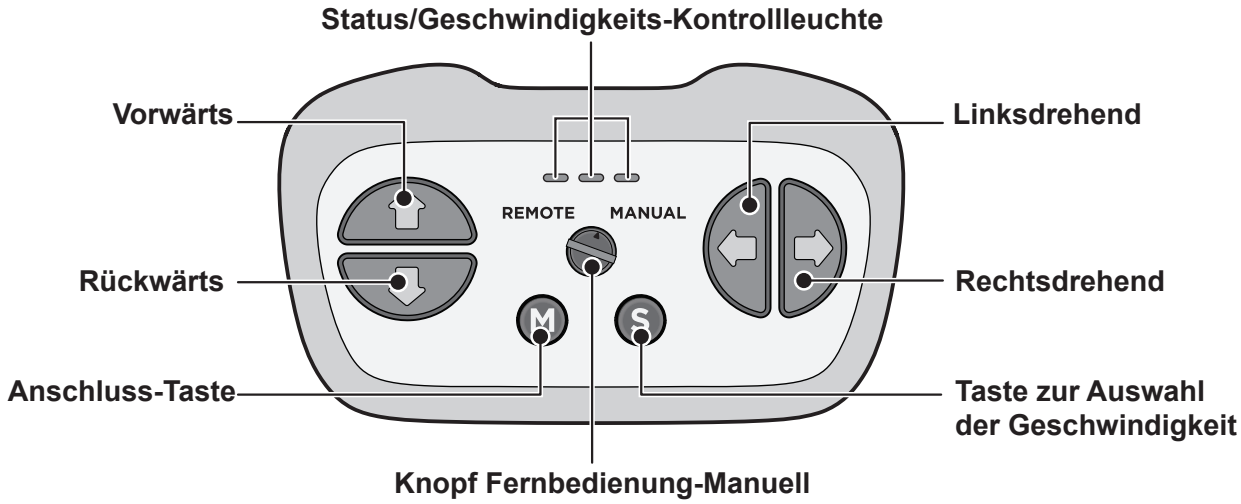

Batterien HINZUFÜGEN
Verwenden Sie einen Schraubendreher, um die Schraube des Batteriefachdeckels auf der Rückseite der Fernbedienung zu lösen, und den Batteriefachdeckel zu entfernen. Setzen Sie zwei AAA-Batterien (LR03) mit der richtigen Polarität ein. Die drei Status/Geschwindigkeits-Kontrollleuchten leuchten auf, um anzuzeigen, dass die Batterien richtig eingesetzt sind.
HINWEIS: Die Batterien sind nicht im Lieferumfang enthalten. Die Informationen zu den Batterien entnehmen Sie bitte den Informationen auf Seite 2.
Knopf Fernbedienung-Manuell
● Drehen Sie den Knopf mit einer Schlitzschraube oder einer Münze in die Position „**FERNBEDIENUNG**“, um die Fernbedienungsfunktion des Aufsitzfahrzeugs einzuschalten, und das Aufsitzfahrzeug lässt sich nur noch über die Fernbedienung steuern.
● **Wann das Aufsitzfahrzeug eingeschaltet ist**, drehen Sie den Knopf in die Position „**MANUELL**“, das Aufsitzfahrzeug wird nur vom Fahrer gesteuert.

IMMER BEDENKEN: Stellen Sie sicher, dass Sie das Aufsitzfahrzeug eingeschaltet haben, bevor Sie in den manuellen Modus wechseln.
Wenn Sie im ersten Schritt versehentlich den „Knopf Fernbedienung-Manuell“ von der Position „Fernbedienung“ auf „manuell“ umgestellt haben, und das Aufsitzfahrzeug erst im zweiten Schritt eingeschaltet haben, befindet sich das Aufsitzfahrzeug in einem unkontrollierbaren Zustand (egal ob es sich um die Fernbedienung oder den Fahrer handelt). Bitte drücken Sie eine beliebige Taste auf der Fernbedienung, um das Aufsitzfahrzeug in den manuellen Modus zu schalten.

Anschluss-Taste (Anschluss herstellen)
1. Drehen Sie den **Knopf FERNBEDIENUNG-MANUELL** auf die Position „**FERNBEDIENUNG**“.
2. Drücken Sie die „**Anschluss-Taste**“, eine der drei Status/Geschwindigkeits-Kontrollleuchten blinkt, was bedeutet, dass die Fernbedienung sich im angeschlossenen Zustand befindet. Schalten Sie dann das Aufsitzfahrzeug ein:
● Die Status/Geschwindigkeits-Kontrollleuchten leuchten lange auf, was bedeutet, dass der Anschluss erfolgreich war.
● Reagieren die Status/Geschwindigkeits-Kontrollleuchten nicht, bedeutet dies, dass der Anschluss fehlgeschlagen ist. Schalten Sie die Fernbedienung aus (indem Sie die Batterien entfernen) und das Aufsitzfahrzeug. Und versuchen Sie es erneut.

So schalten Sie das Aufsitzfahrzeug ohne Fernbedienung wieder in den manuellen Modus

Wenn die Fernbedienung keine Leistung mehr erbringt oder verloren gegangen ist und der **Knopf „Fernbedienung-Manuell“** auf der Fernbedienung nur in der Position „Fernbedienung“ steht, kann das Produkt zu diesem Zeitpunkt nicht manuell gesteuert werden. Wenn Sie das Produkt auf manuelle Steuerung umstellen müssen, gehen Sie bitte wie folgt vor:
1.Entfernen Sie den Sitz und suchen Sie den Empfänger der Fernbedienung.
2.Drücken Sie die **Rücksetztaste (neben der Taste befindet sich ein rotes Etikett)** auf dem Empfänger der Fernbedienung und das Gerät schaltet wieder in den manuellen Modus.

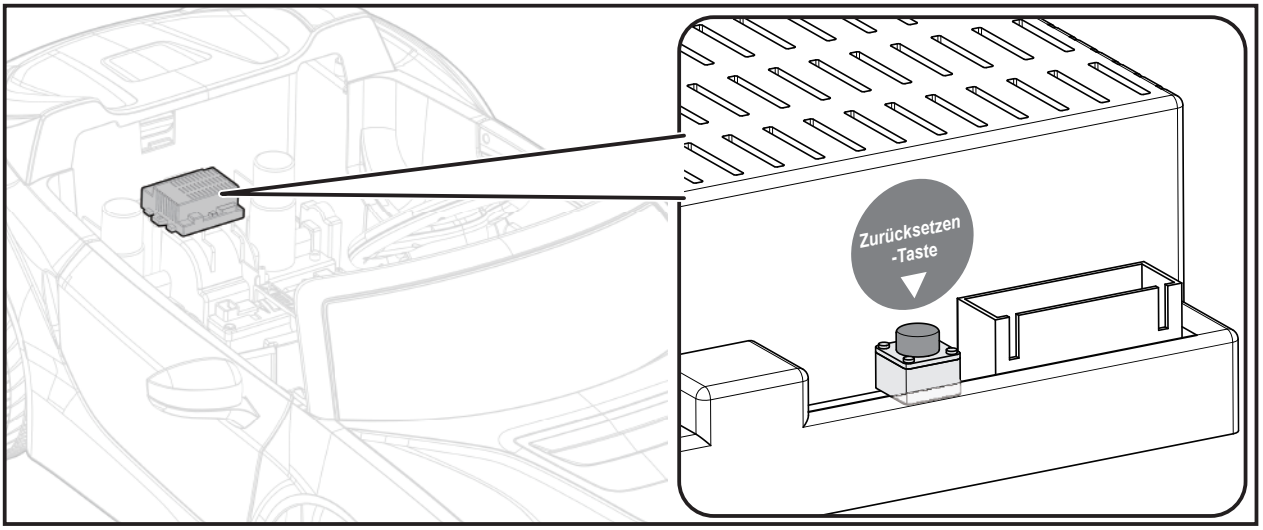

Verwenden Sie die Türschloss | 16

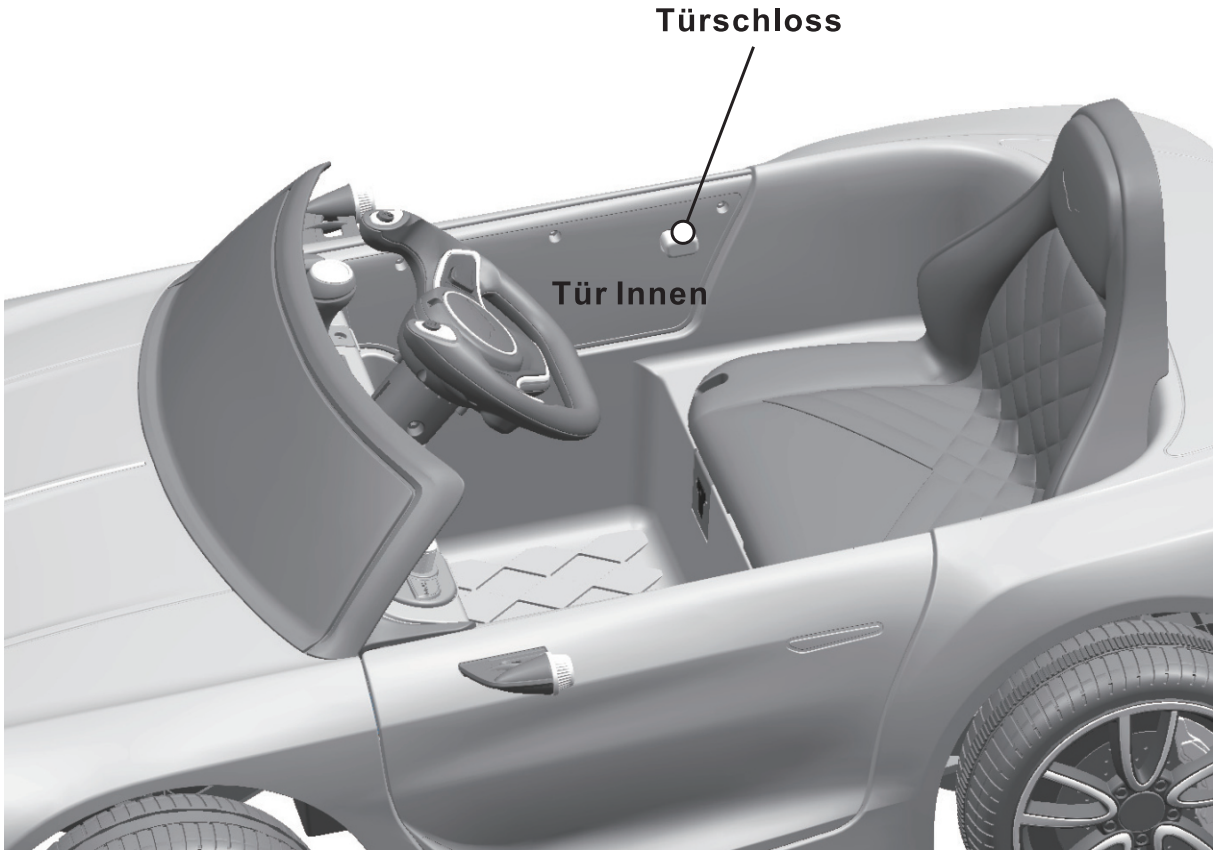

HINWEIS:
Bitte schließen Sie die Tür und vergewissern Sie sich, dass das Schloss aus Sicherheitsgründen einrastet.

NUR EIN ERWACHSENER KANN DIE BATTERIE AUFLADEN UND AUFLADEN!

ACHTUNG!

- **VERMEIDEN SIE FEUER UND ELEKTROSCHOCK:**

- Verwenden Sie den einzigen Akku und das Ladegerät, die mit Ihrem Fahrzeug geliefert wurden. Tauschen Sie NIEMALS die Batterie oder das Ladegerät gegen eine andere Marke aus. Die Verwendung einer anderen Batterie oder eines anderen Ladegeräts kann einen Brand oder eine Explosion verursachen.
- Verwenden Sie den Akku oder das Ladegerät nicht für andere Produkte. Überhitzung, Feuer oder Explosion können auftreten.
- Ändern Sie NIEMALS das Stromkreis-System. Eingriffe in das elektrische System können einen Schlag, Brand oder eine Explosion verursachen oder das System dauerhaft beschädigen.
- Erlauben Sie keinen direkten Kontakt zwischen den Batteriepolen. Feuer oder Explosion kann auftreten.
- Achten Sie darauf, dass keine Flüssigkeiten auf die Batterie oder deren Komponenten gelangen.
- Beim Laden entstehen explosive Gase. Laden Sie nicht in der Nähe von Hitze oder brennbaren Materialien auf. Laden Sie den Akku NUR in einem gut belüfteten Bereich auf.
- NIEMALS die Batterie an den Kabeln oder am Ladegerät aufheben. Die Batterie kann beschädigt werden und einen Brand verursachen. Heben Sie die Batterie NUR durch das Gehäuse auf.
- Laden Sie den Akku NUR an einem trockenen Ort auf.

- Batteriepfosten, Klemmen und entsprechendes Zubehör enthalten Blei und Bleiverbindungen, Chemikalien, die dem Staat Kalifornien bekannt sind und Krebs und Fortpflanzungsschäden verursachen. Nach der Handhabung Hände waschen.
- Öffnen Sie die Batterie nicht. Die Batterie enthält Bleisäure und andere giftige und ätzende Materialien.
- Öffnen Sie das Ladegerät nicht. Freiliegende Kabel und Schaltkreise im Gehäuse können einen elektrischen Schlag verursachen.
- Nur Erwachsene dürfen den Akku handhaben oder aufladen. NIEMALS dem Kind erlauben, die Batterie zu handhaben oder aufzuladen. Die Batterie ist schwer und enthält Bleisäure (Elektrolyt).
- Lassen Sie den Akku nicht fallen. Es kann zu dauerhaften Schäden an der Batterie kommen oder schwere Verletzungen verursachen.
- Vor dem Laden des Akkus prüfen, ob der Akku, das Ladegerät oder das Netzkabel beschädigt oder beschädigt ist und die Anschlüsse. Laden Sie die Batterie NICHT auf, wenn Teile beschädigt sind.
- Lassen Sie die Batterie nicht vollständig ablaufen. Laden Sie den Akku nach jedem Gebrauch oder einmal im Monat auf, wenn Sie ihn nicht regelmäßig benutzen.
- Laden Sie den Akku nicht kopfüber auf.
- Sichern Sie die Batterie immer mit der Halterung. Die Batterie kann herausfallen und ein Kind verletzen, wenn das Fahrzeug umkippt.

- Der POWER SWITCH muss während des Ladevorgangs auf OFF stehen.
- Vor dem ersten Gebrauch sollten Sie den Akku für 4-6 Stunden aufladen. Nicht wieder aufladen die Batterie für mehr als 10 Stunden, um eine Überhitzung des Ladegeräts zu vermeiden.
- Wenn das Fahrzeug langsam läuft, laden Sie den Akku neu.
- Nach jedem Gebrauch oder einmal pro Monat mindestens Wiederaufladezeit als 8 bis 12 Stunden, weniger höchstens 20 Stunden.

⚠ ACHTUNG!

- Bewahren Sie dieses Handbuch zum späteren Nachschlagen auf.
- ERSTICKUNGSGEFAHR — Kleine Teile. Nicht für Kinder unter 36 Monaten. Das Produkt enthält Kleinteile, halten Sie Kinder beim Zusammenbau fern.
- ZUSAMMENBAU DURCH ERWACHSENE NUR.
- Immer Schutzmaterial und Polybeutel entfernen und vor dem Zusammenbau entsorgen.
- **ACHTUNG.** Mit Schutzausrüstung zu benutzen, z. B. Schutzhelm, Knieschützer und Ellbogenschützer. Tragen Sie immer Schuhe und setzen Sie sich auf den Sitz, wenn Sie das Fahrzeug betreiben.
- Fahren Sie nur auf ebenem Gelände. Niemals auf dem Rasen benutzen.
- Halten Sie Ihre Hände, Haare und Kleidung von beweglichen Teilen fern.
- Lassen Sie ein Kind niemals unbeaufsichtigt. Direkte Aufsicht durch einen Erwachsenen ist erforderlich. Halten Sie Ihr Kind immer im Blickfeld, wenn sich das Kind im Fahrzeug befindet.
- Um die Verletzungsgefahr zu verringern, ist die Beaufsichtigung durch einen Erwachsenen erforderlich. Niemals im Straßenverkehr, in der Nähe von Kraftfahrzeugen, auf oder in der Nähe von steilen Steigungen oder Stufen, Schwimmbädern oder anderen Gewässern benutzen, immer Schuhe tragen und niemals mehr als 1 Fahrer zulassen.
- Niemals unter unsicheren Bedingungen wie Schnee, Regen, losem Schmutz, Schlamm, Sand oder Kies verwenden, da dies sonst zu einem unerwarteten Unfall wie Umkippen führen und das elektrische System oder die Batterie beschädigen könnte.
- **ACHTUNG:** Nicht im Straßenverkehr zu verwenden.
- Dieses Spielzeug sollte mit Vorsicht benutzt werden, da Geschicklichkeit erforderlich ist, um Stürze oder Zusammenstöße zu vermeiden, bei denen der Benutzer oder Dritte verletzt werden könnten.
- **ACHTUNG:** Dieses Spielzeug ist aufgrund seiner Höchstgeschwindigkeit nicht für Kinder unter 3 Jahren geeignet;
- **ACHTUNG:** Dieses Spielzeug hat keine Bremse.
- Das elektrische Spielzeug ist regelmäßig auf Beschädigungen am Zuleitungskabel, Stecker, Gehäuse oder anderen Teilen zu untersuchen; bei Beschädigungen darf es nicht verwendet werden, bis die Schäden behoben sind.
- Verwenden Sie nur den/die vom Hersteller angegebenen Akku(s) und das Ladegerät.

⚠ WARNUNGEN ZUM GEBRAUCH VON BATTERIEN

- Nicht wiederaufladbare Batterien dürfen nicht aufgeladen werden.
- Wiederaufladbare Batterien sind vor dem Aufladen aus dem Spielzeug zu entfernen.
- Wiederaufladbare Batterien dürfen nur unter Aufsicht von Erwachsenen aufgeladen werden.
- Batterien dürfen nur von Personen mindestens 8 Jahre alt geladen werden.
- Verschiedene Batterietypen oder neue und gebrauchte Batterien dürfen nicht gemischt werden.
- Die Batterien sind mit der richtigen Polarität einzusetzen.
- Erschöpfte Batterien sind aus dem Spielzeug zu entfernen.
- Die Versorgungsklemmen dürfen nicht kurzgeschlossen werden.

ACHTUNG!

Die Fernsteuerung ist kein Spielzeug. Sie ist ausschließlich für Erwachsene bestimmt und darf nicht von Kindern verwendet werden. Ständige Aufsicht durch einen Erwachsenen ist erforderlich. Der Empfangsbereich kann sich je nach Wetter, Batteriezustand und anderen Umgebungsfaktoren erheblich ändern.

WARNUNGEN ZUM LADEVORGANG DER BATTERIEN

Allgemeine Sicherheitshinweise

- ⚠ "Lesen Sie alle Anweisungen, bevor Sie dieses Gerät verwenden”
- ⚠ "Dieses Gerät kann von Kindern ab 8 Jahren und darüber sowie von Personen mit verringerten physischen, sensorischen oder mentalen Fähigkeiten oder Mangel an Erfahrung und Wissen benutzt werden, wenn sie beaufsichtigt oder bezüglich des sicheren Gebrauchs des Gerätes unterwiesen wurden und die daraus resultierenden Gefahren verstehen.”
- ⚠ "Kinder dürfen nicht mit dem Gerät spielen.”
- ⚠ "Reinigung und Benutzer-Wartung dürfen nicht von Kindern ohne Beaufsichtigung durchgeführt werden.”

Elektrische Sicherheitswarnungen

- ⚠ "Wenn die Netzanschlussleitung dieses Gerätes beschädigt wird, muss sie durch den Hersteller oder seinen Kundendienst oder eine ähnlich qualifizierte Person ersetzt werden, um Gefährdungen zu vermeiden.”
- ⚠ "Nicht im Freien verwenden" (falls nur für Innenbereich bestimmt)
- ⚠ "Nicht in Wasser oder anderen Flüssigkeiten tauchen”
- ⚠ "Vom Netz trennen, wenn nicht in Gebrauch”

Ladegerät-spezifische Warnhinweise

- ⚠ „Nur mit vom Hersteller angegebenen Batterien verwenden“
- ⚠ „Beim Einlegen der Batterien auf die korrekte Polung achten“
- ⚠ „Beschädigte oder auslaufende Batterien nicht aufladen“
- ⚠ „Batterien entfernen, wenn das Gerät über längere Zeit nicht verwendet wird”
- ⚠ „Schließen Sie die Ausgangsklemmen nicht kurz“

Laden | 20

- Wenn Sie mit einem digitalen Voltmeter (IF EQUIPPED) fahren, wird Ihnen die Höhe der Spannung angezeigt, wie viel Energie in der Batterie verbleibt, wenn Sie die Batterie wieder aufladen müssen. Stellen Sie sicher, dass das Fahrzeug gestoppt ist!

BATTERIE	SPANNUN	BATTERIEZUSTAND
6V4Ahx1, 6V7Ahx1	≥ 6.6	Die Batterie ist voll.
	6.5~6.3	Das Fahrzeug kann normal arbeiten.
	≤ 6.2	Die Batterie muss geladen werden.
6V4Ahx2, 6V7Ahx2,	≥ 13.2	Die Batterie ist voll.
	13.1~12.6	Das Fahrzeug kann normalarbeiten.
	≤ 12.5	Die Batterie muss geladen werden.

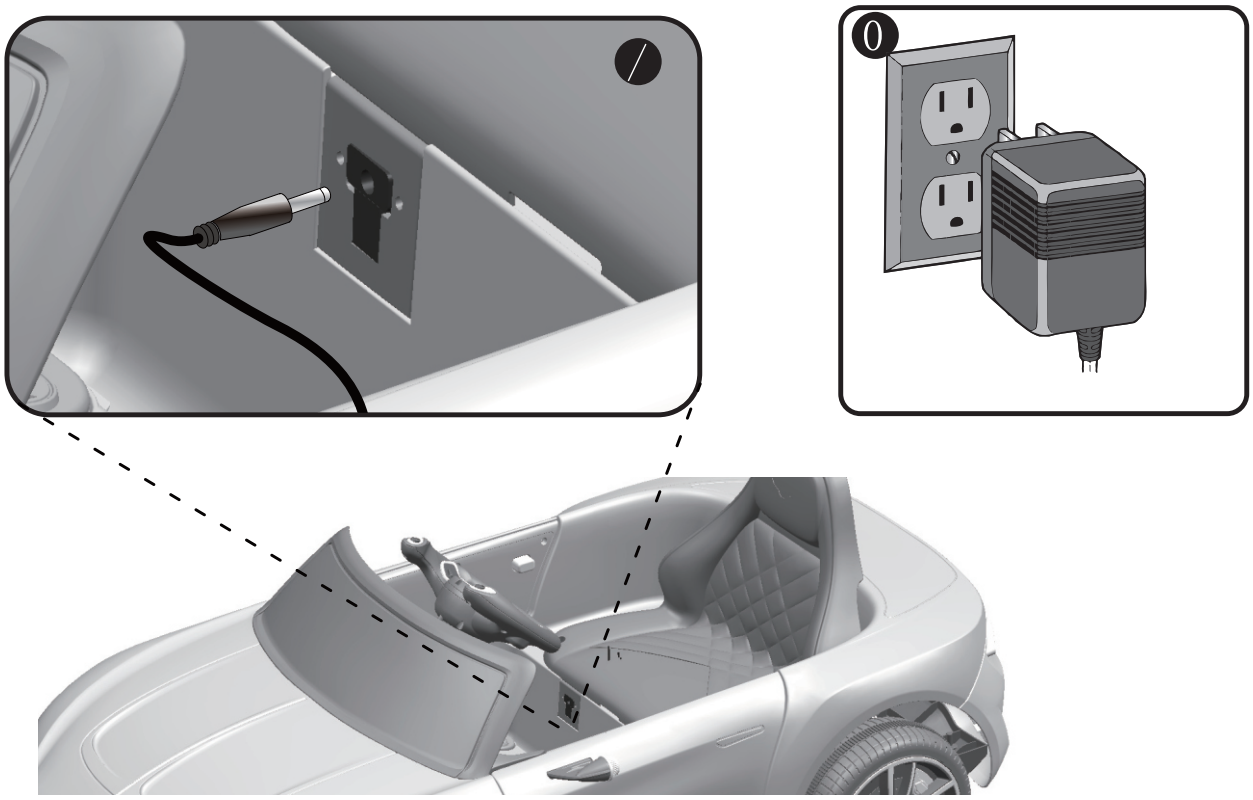

1. Schließen Sie den Ladeanschluss an die Eingangsbuchse an. (Die Steckdose befindet sich unter dem Sitz.)
2. Stecken Sie den Stecker des Ladegeräts in eine Steckdose. Der Akku wird geladen.

⚠ WARNUNG!

Dieses Produkt mit Ladeschutz: Beim Laden werden alle Funktionen abgeschaltet! Nur ein Erwachsener kann den Akku laden und aufladen!

Die Batterie verfügt über eine Thermosicherung mit einer Ruhesicherung, die automatisch auslöst und die gesamte Stromversorgung zum Fahrzeug unterbricht, wenn der Motor, das elektrische System oder die Batterie überlastet sind. Die Sicherung wird zurückgesetzt und die Stromversorgung wird wiederhergestellt, nachdem das Gerät 20 Sekunden lang ausgeschaltet und dann wieder eingeschaltet wurde. Wenn die Thermosicherung während des normalen Betriebs wiederholt auslöst, muss das Fahrzeug möglicherweise repariert werden. Kontaktieren Sie bitte Ihren Händler. Befolgen Sie diese Richtlinien, um Stromausfälle zu vermeiden:

- Überlasten Sie das Fahrzeug nicht.
- Ziehen Sie nichts hinter dem Fahrzeug ab.
- Fahren Sie keine steilen Hänge hinauf.
- Fahren Sie nicht in feste Gegenstände, da dies zu einem Durchdrehen der Räder und damit zu einer Überhitzung des Motors führen kann.
- Fahren Sie nicht bei sehr heißem Wetter, da sich die Komponenten überhitzen können.
- Lassen Sie kein Wasser oder andere Flüssigkeiten in Kontakt mit der Batterie oder anderen elektrischen Komponenten kommen.
- Manipulieren Sie das elektrische System nicht. Dies kann zu einem Kurzschluss führen und die Sicherung auslösen.

Batteriewechsel und Entsorgung



Die Batterie verliert schließlich die Fähigkeit, eine Ladung zu halten. Je nach Nutzungsgrad und wechselnden Bedingungen sollte die Batterie für ein bis drei Jahre betrieben werden. Befolgen Sie diese Schritte, um die Batterie zu ersetzen und zu entsorgen:

1. Entfernen Sie den Autositz.
2. Trennen Sie die Batterieanschlüsse.
3. Entfernen Sie die Batteriehalterung.
4. Entfernen Sie die Batterieabdeckung.
5. Heben Sie die Batterie vorsichtig an.
   - Je nach Zustand der Batterie (z. B. Leckage) sollten Sie vor dem Entfernen Schutzhandschuhe tragen.
   - Heben Sie den Akku nicht an seinen Anschlüssen oder Kabeln an.
6. Legen Sie die leere Batterie in eine Plastiktüte. Wichtig! Recyceln Sie die leere Batterie verantwortungsvoll. Die Batterie enthält Bleisäure (Elektrolyt) und muss ordnungsgemäß und legal entsorgt werden. In den meisten Gebieten ist es verboten, Bleibatterien zu verbrennen oder auf Deponien zu entsorgen. Bringen Sie es zu einem bundes- oder staatlich anerkannten Bleisäure-Recycler, wie zum Beispiel einem lokalen Autohändler. Werfen Sie den Akku nicht in den normalen Hausmüll!
7. Tauschen Sie die Batterie aus und schließen Sie die Stecker wieder an.
8. Tauschen Sie die Metallbatteriehalterung aus.
9. Ersetzen Sie den Sitz.

Fehlerbehebungshandbuch | 22

Problem	Mögliche Ursache	Lösung
Fahrzeug läuft nicht	Batterie ist leer	Batterie aufladen.
	Thermische Sicherung hat ausgelöst	Sicherung zurücksetzen, siehe <Sicherung>.
	Batterieanschluss oder Kabel sind lose	Überprüfen Sie, ob die Batterieanschlüsse fest eingesteckt sind in einander. Wenn Kabel um den Motor lose sind Kontaktieren Sie bitte Ihren Händler.
	Batterie ist leer	Ersetzen Sie die Batterie, wenden Sie sich bitte an Ihren Händler.
	Das elektrische System ist beschädigt	***Kontaktieren Sie bitte Ihren Händler.***
	Motor ist beschädigt	***Kontaktieren Sie bitte Ihren Händler.***
Fahrzeug läuft nicht sehr lange	Die Batterie ist nicht geladen	Stellen Sie sicher, dass die Batterieanschlüsse beim Aufladen fest miteinander verbunden sind.
	Die Batterie ist alt	Ersetzen Sie die Batterie, wenden Sie sich bitte an Ihren Händler.
Fahrzeug fährt schwerfällig	Batterie ist leer	Batterie aufladen, wenden Sie sich bitte an Ihren Händler.
	Die Batterie ist alt	Ersetzen Sie die Batterie, wenden Sie sich bitte an Ihren Händler.
	Fahrzeug ist überlastet	Gewicht am Fahrzeug reduzieren. Das maximale Benutzergewicht beträgt 30 kg.
	Das Fahrzeug wird unter harten Bedingungen eingesetzt	Verwenden Sie das Fahrzeug nicht unter rauen Bedingungen, siehe <Sicherheit>.
Fahrzeug braucht einen Vorstoß, um vorwärts zu gehen	Schlechter Kontakt von Drähten oder Steckern	Überprüfen Sie, ob die Batterieanschlüsse fest miteinander verbunden sind. Wenn Kabel um den Motor lose sind, wenden Sie sich bitte an Ihren Händler.
	″Dead Spot" am Motor	Ein toter Punkt bedeutet, dass die elektrische Energie nicht an die Terminalverbindung geliefert wird und das Fahrzeug repariert werden muss. Kontaktieren Sie bitte Ihren Händler.
Schwieriges Umschalten von vorwärts auf rückwärts oder umgekehrt.	Versuch zu schalten, während das Fahrzeug in Bewegung ist	Stoppen Sie das Fahrzeug vollständig und schalten Sie um, siehe <Verwenden Sie Ihre Fahrt>.
Laute Schleif- oder Klickgeräusche von Motor oder Getriebe	Motor oder Getriebe sind beschädigt	***Kontaktieren Sie bitte Ihren Händler.***
Die Batterie wird nicht aufgeladen	Batterieanschluss oder Adapterstecker ist lose	Überprüfen Sie, ob die Batterieanschlüsse fest miteinander verbunden sind.
	Ladegerät ist nicht eingesteckt	Überprüfen Sie, ob das Ladegerät an eine funktionierende Steckdose angeschlossen ist.
	Das Ladegerät funktioniert nicht	***Kontaktieren Sie bitte Ihren Händler.***
Das Ladegerät fühlt sich beim Aufladen warm an	Dies ist normal und kein Grund zur Besorgnis	

Lesen Sie dieses Handbuch und die Anleitung zur Fehlerbehebung sorgfältig durch, bevor Sie anrufen. Wenn Sie weiterhin Hilfe benötigen, um das Problem zu lösen, wenden Sie sich bitte an Ihren Händler.

- Es liegt in der Verantwortung der Eltern, die wichtigsten Teile des Spielzeugs vor der Verwendung zu überprüfen. Sie müssen regelmäßig auf potenzielle Gefahren überprüfen, wie Batterie, Ladung, Kabel oder Kabel, Stecker, Schrauben sind Befestigungsgehäuse von anderen Teilen und in diesem Fall Schäden, das Spielzeug darf nicht verwendet werden, bis dieser Schaden ordnungsgemäß entfernt wurde.
- Stellen Sie sicher, dass die Kunststoffteile des Fahrzeugs nicht gebrochen oder gebrochen sind.
- Verwenden Sie gelegentlich ein Leichtöl, um bewegliche Teile wie Räder zu schmieren.
- Parken Sie das Fahrzeug drinnen oder decken Sie es mit einer Plane ab, um es vor nasser Witterung zu schützen.
- Halten Sie das Fahrzeug von Wärmequellen wie Öfen und Heizgeräten fern. Kunststoffteile können schmelzen.
- Laden Sie den Akku nach jedem Gebrauch auf. Nur ein Erwachsener kann mit der Batterie umgehen. Laden Sie den Akku mindestens einmal im Monat auf, wenn der Raider nicht benutzt wird.
- Waschen Sie das Fahrzeug nicht mit einem Schlauch. Waschen Sie das Fahrzeug nicht mit Wasser und Seife. Fahren Sie das Fahrzeug nicht bei Regen oder Schnee. Wasser beschädigt den Motor, das elektrische System und die Batterie.
- Reinigen Sie das Fahrzeug mit einem weichen, trockenen Tuch. Um den Glanz von Kunststoffteilen wiederherzustellen, verwenden Sie eine Möbelpolitur ohne Wachs. Verwenden Sie kein Autowachs. Verwenden Sie keine Scheuermittel.
- Fahren Sie das Fahrzeug nicht in losem Schmutz, Sand oder feinem Kies, da dies die beweglichen Teile, Motoren oder das elektrische System beschädigen könnte.
- Wenn nicht verwendet, sollte die gesamte Stromquelle ausgeschaltet sein. Schalten Sie den Netzschalter aus und trennen Sie den Batterieanschluss.



Unsere Produkte sind geeignet für ASTM F963; GB6675;
EN71 und EN62115 Standar

HOMCOM

BENTLEY

Officially Licensed Product

BENTLEY EXP12

VEHÍCULO ELÉCTRICO DE BATERÍA

IN220800261V05_ES_370-045_370-046

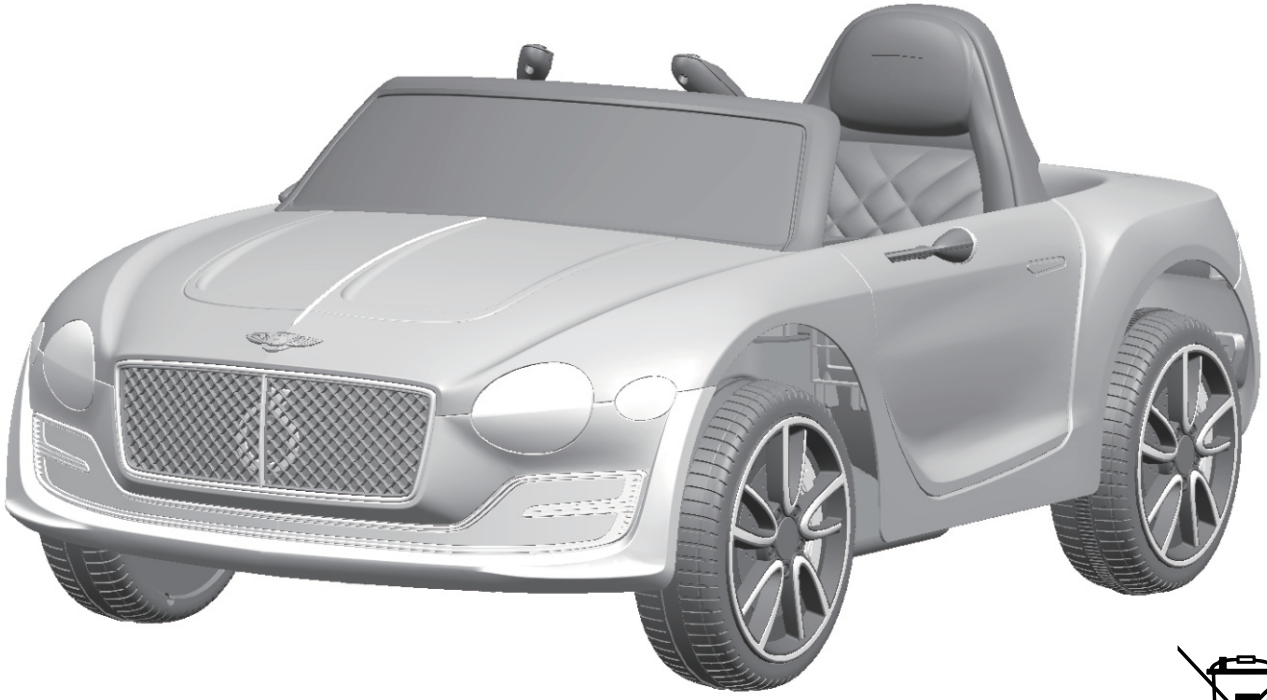

0-3

Manual de Usuario

Incluye Instrucciones de Montaje

Estilos y colores pueden variar.

Fabricado en China.

El manual de instrucciones contiene información de seguridad importante así como instrucciones de montaje, uso y mantenimiento.

El vehículo debe ser ensamblado por un adulto que ha leído y entendido las instrucciones en este manual.

Mantenga el embalaje fuera del alcance de los niños y deséchelo debidamente.

Conserve este manual para su futura

Acerca de su Nuevo Vehículo | 1

Sobre la compra de su nuevo vehículo AUDI.

Este vehículo le proporcionará a su niño muchas millas de conducción y placer. Para ayudar a asegurarle a usted y a su pasajero un viaje seguro, le pedimos que lea este manual detenidamente y consérvelo para futuras referencias.

Siga las recomendaciones de este manual, están diseñadas para mejorar la seguridad y el funcionamiento de su automóvil y su conductor.

El Bentley Exp12 con batería Ride-on Fabricado por Zhejiang Jiajia Ride-on, Ltd (Dirección: Zona Indstrial de Xincang, Ciudad de Pinghu, Provincia de Zhejiang, República Popular China) Bajo licencia de Bentley Motors Limited England. "Bentley", El B en al as dispositivo y otros logos y nombres asociados son marcas comerciales de Bentley Motors Limited. El diseño del cuerpo de los automóviles Bentley está protegido por Bentley Motors Limited bajo las normas de diseño, marca comercial y vestimenta comercial.

Batería	6V4 AH*2
Cargador	12V500MA

Edad apropiada:	37 ~ 96 Meses
Capacidad de carga:	Menos de 30 kgs
Velocidad:	2WD: 2.5 ~ 5 km / h
Dimensiones del vehículo:	103 x 62 x 43.5 CM
Conducción de energía:	Carga eléctrica
Tiempo de Carga:	8 ~ 12 horas

Lista de Componentes | 2

PARTE NO.	NOMBRE DE PARTES	CANTIDAD (Pzs)	OBSERVACIONES
		2WD	
1	Carrocería de Vehículo	1	
2	Caja de cambios	2	2WD 2WD 1 designado “L” y 1 designado “R”
3	Rueda motriz	2	
4	Rueda normal	2	
5	Cojinete	2	
6	Arandela de Ø10	6 +2	Preensamblado
7	Capó del motor	2	
8	Ø4x12 tornillo de cabeza	8 +2	
9	Contratuerca	4	
10	Tapacubos	4	
11	Tornillo de máquina M5x16	2	Asiento
12	Asiento	1	
13	Espejo	2	Izquierdo y derecho
14	Volante de dirección	1	
15	Tornillo de máquina M5x40	1	Ubicado en el volante
16	Tuerca Ø5	1	Ubicado en el volante
17	Parabrisas	1	
18	Llave de tuercas	2	
19	Cargador	1	
20	Control Remoto	1	**Solo si equipado para tipo R/C**

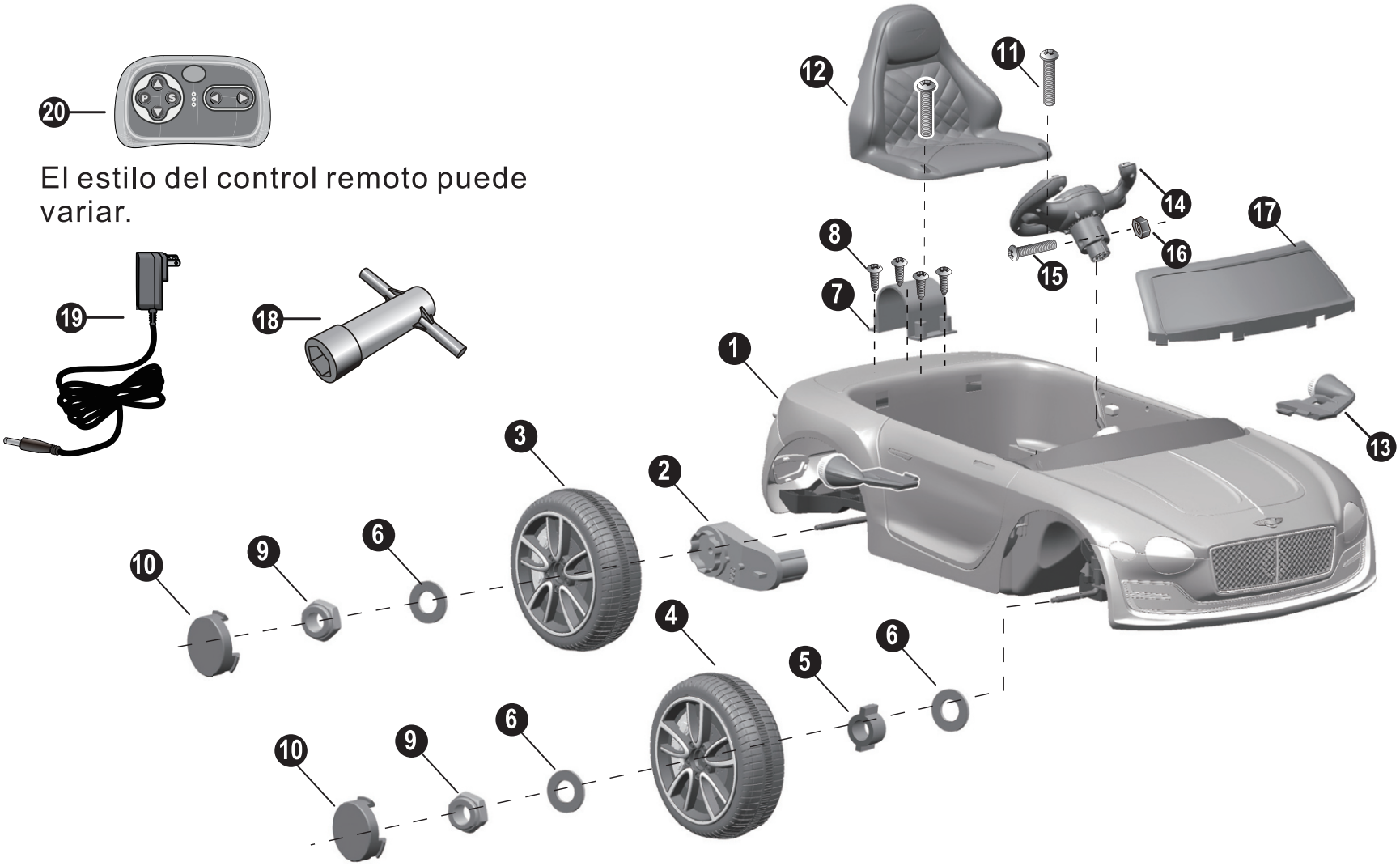

CONSEJO: algunas partes mostradas se ensamblan de ambos lados del vehículo.

⚠ ADVERTENCIA!

- PELIGRO DE ASFIXIA - Piezas pequeñas. No apto para niños menores de 36 meses. El producto contiene piezas pequeñas, mantenga a los niños alejados cuando realice el ensamblaje.
- **ENSAMBLAJE REQUERIDO POR UN ADULTO.**
- Siempre retire el material de protección y las bolsas de polietileno y deseche antes del montaje.

- Asegúrese de que el interruptor de alimentación esté en la posición "APAGADO" antes de ensamblar el vehículo de carrera.
- Antes del primer uso, cargue la batería durante al menos 4 a 6 horas.
- Herramientas de ensamblaje requeridas:

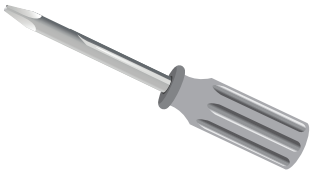

Destornillador
(no incluido)

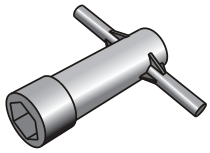

Llave inglesa

⚠ INFORMACIÓN DE LA BATERÍA

- Las baterías no recargables no deben recargarse.
- Las baterías recargables deben ser removidas del vehículo antes de ser cargadas.
- Las baterías recargables solo se pueden cargar bajo la supervisión de un adulto.
- No se deben mezclar diferen tes tipos de baterías o baterías nuevas y usadas.
- Las baterías deben introducirse con la polaridad correcta.
- Las baterías agotadas deben retirarse del vehículo.
- Los terminales de suministro de energía no deben estar en cortocircuito.

2WD Instale las ruedas traseras | 5

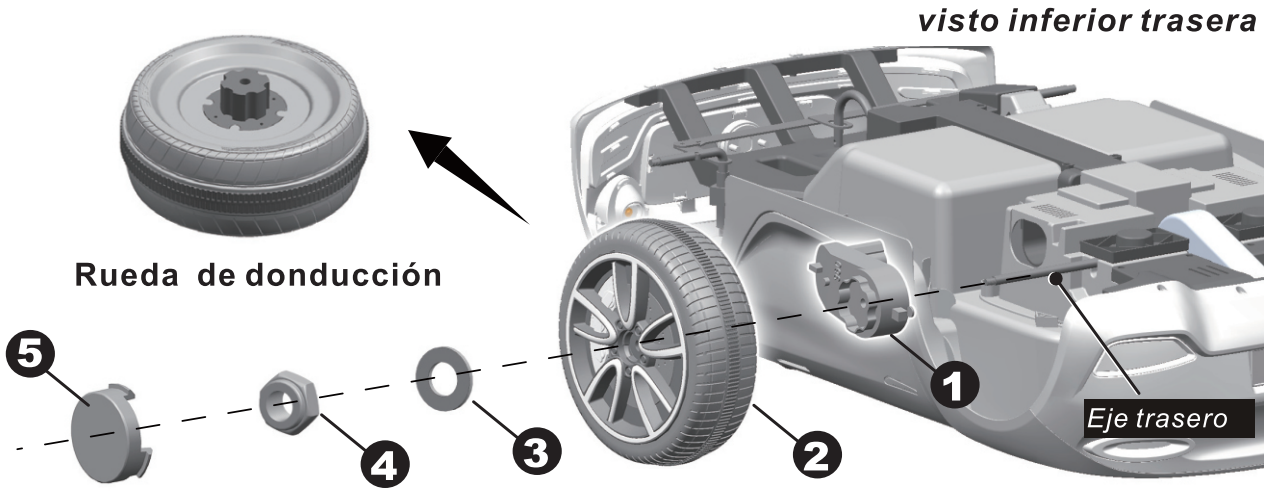

- Gire la carrocería del vehículo al revés.
- Remueve todas las partes del eje trasero.

1. Coloque la Caja de engranaje en el Eje trasero. La Caja de engranaje con la etiqueta R debe ajustarse al lado "R" de la carrocería del vehículo; La caja de engranajes con la etiqueta "L" debe ajustarse al lado "L" de la carrocería del vehículo. Mantenga el motor y el conector de la caja de engranajes a través del orificio grande en la parte trasera del Vehículo y lado fuera donde se encuentra la batería.
2. Coloque la rueda de manejo sobre el Eje trasero y mantenga la rueda de manejo en posición con la Caja de engranajes.
3. Coloque la ArandelaØ12 en el Eje trasero.
4. Coloque una tuerca de bloqueo en el extremo del eje trasero con una llave. Repita el procedimiento para ensamblar las otras ruedas de conducir.

Consejo: Una llave extra ha sido prevista para sostener la tuerca de bloqueo en el otro lado del eje trasero mientras aprieta la Tuerca de bloqueo en el otro lado.

5. Coloque las tapas del eje en las ruedas.

Instale las ruedas frontales | 6

Vista frontal de abajo

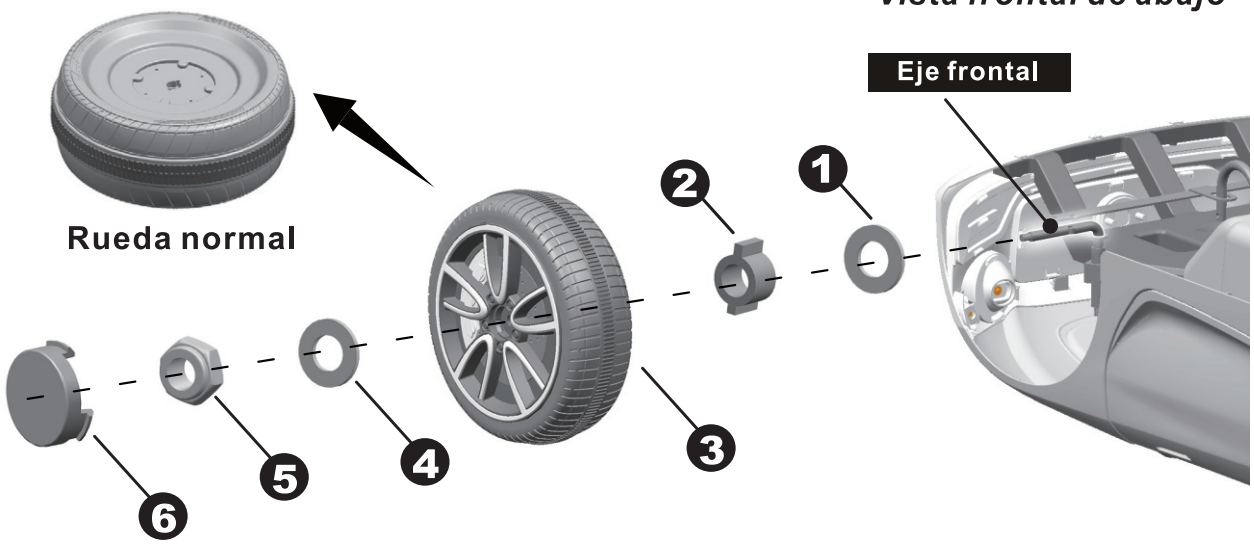

Remueve todas las partes del eje frontal.

1. Coloque una Ø12 arandela en el eje frontal.
2. Coloque un Cojinete en el orificio en el centro de la rueda normal.
3. Coloque la rueda normal en el eje frontal y mantenga la rueda normal unida con el cojinete.
4. Coloque una arandela Ø12 en el eje delantero.
5. Apriete una tuerca de bloqueo en el extremo del eje delantero con una llave inglesa.
6. "Ajuste" la tapa de ejes a la rueda.

Repita el procedimiento anterior para ensamblar la otra rueda delanter.

Instale el Volante | 7

CONSEJO: Si el volante de su vehículo está equipado con la función de sonido, siga los pasos 1 ~ 4 para agregar las baterías (no incluidas) y consulte la información de la batería en la página 4.

Agregar las baterías (no incluidas)

1. Con un destornillador remueva el tornillo de la tapa de la batería ubicada en el centro del volante.
2. Retire la tapa de la batería de la parte superior del compartimiento de la batería.
3. Inserte dos pilas AA con sus 4 polaridades correctas.
4. Coloque la tapa de la batería sobre el compartimiento de la batería y sujételo con el tornillo que retiró en el paso 1.

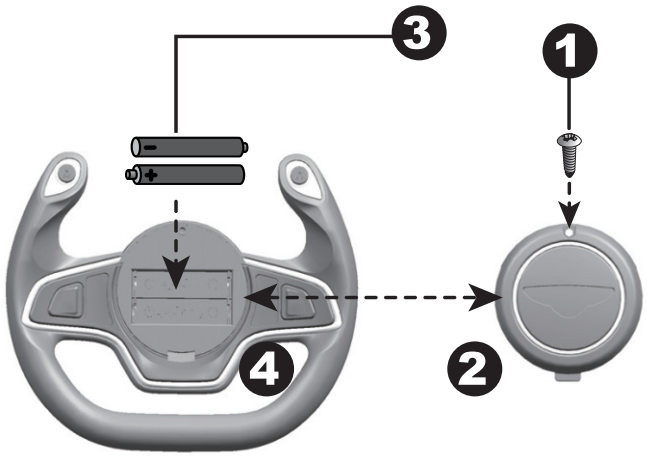

Instalando el Volante

- Voltee la carrocería del vehículo.
- Retire el tornillo de máquina M5 x 35 y la tuerca Ø5 del volante.

5. Coloque el volante sobre la barra de dirección, sobresaliendo del medio de la base del volante.
6. Alinee los orificios en cada lado del volante con los agujeros al final de la barra de dirección.
7. Asegure una tuerca en el extremo opuesto del tornillo para asegurar el volante a la barra de dirección.

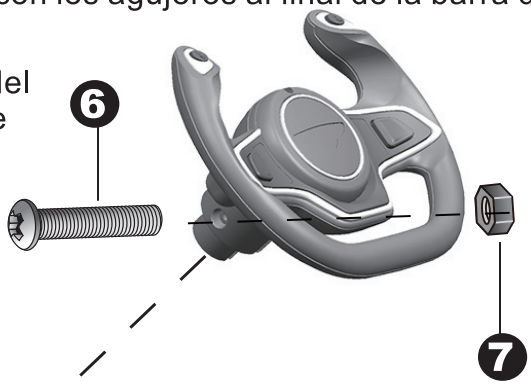

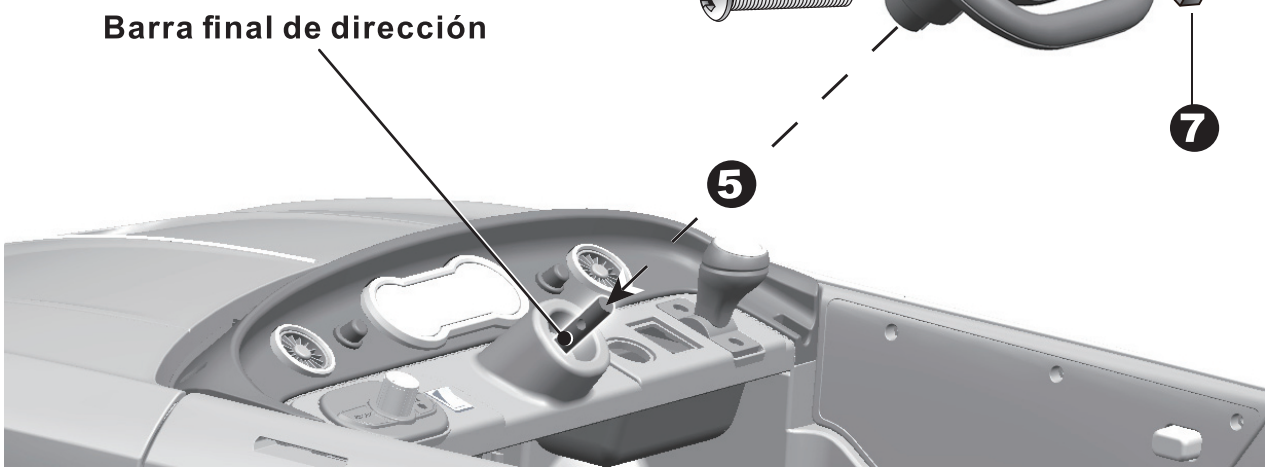

Conecte la fuente de alimentación | 8

Vista superior trasera

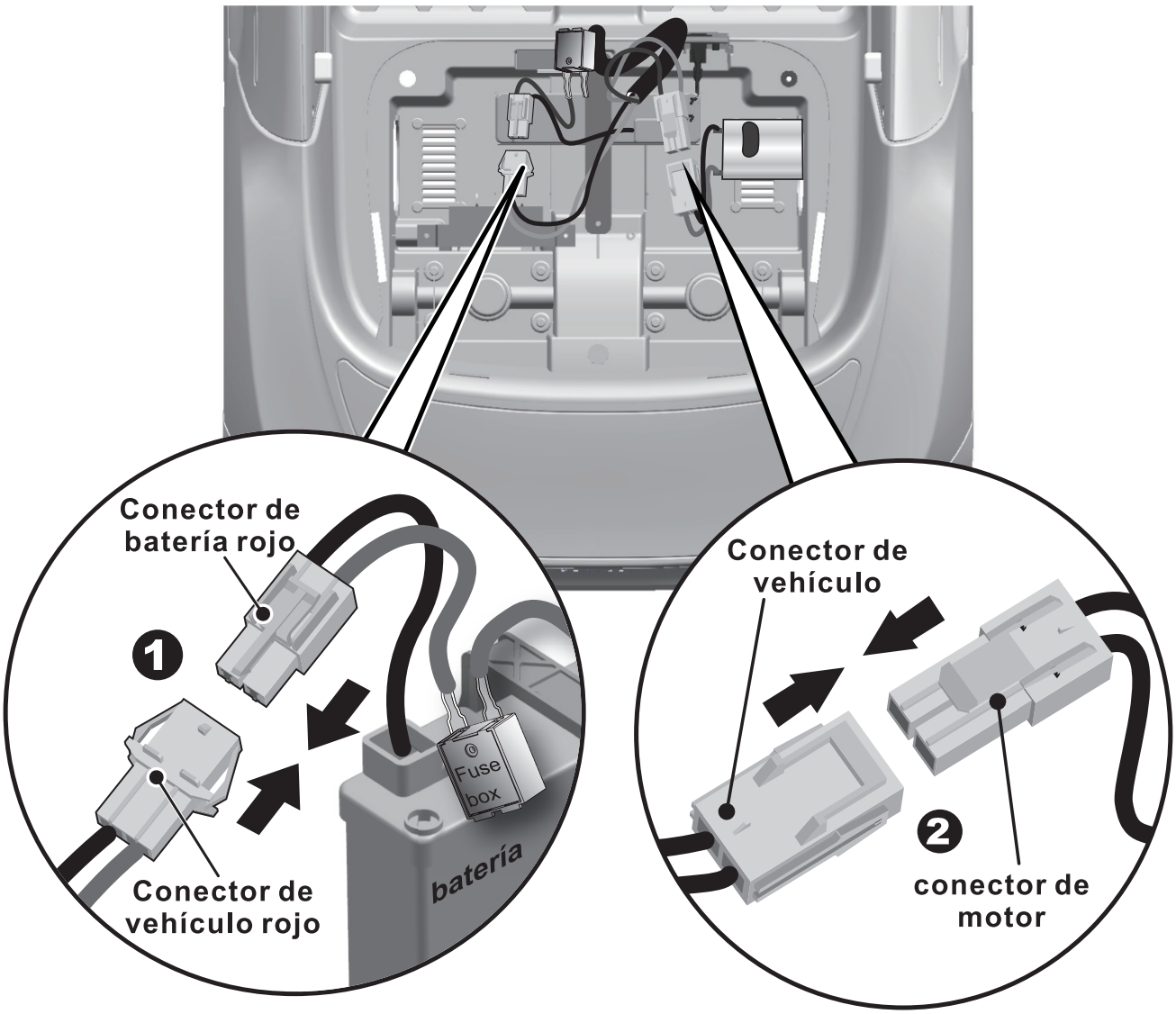

2WD

1. Enchufe el conector del vehículo en el conector del motor en el cuerpo como se muestra arriba. Repita por el otro lado.
2. Conecte el conector de fusible rojo en el terminal de la batería.

Instale la cubierta del motor | 9

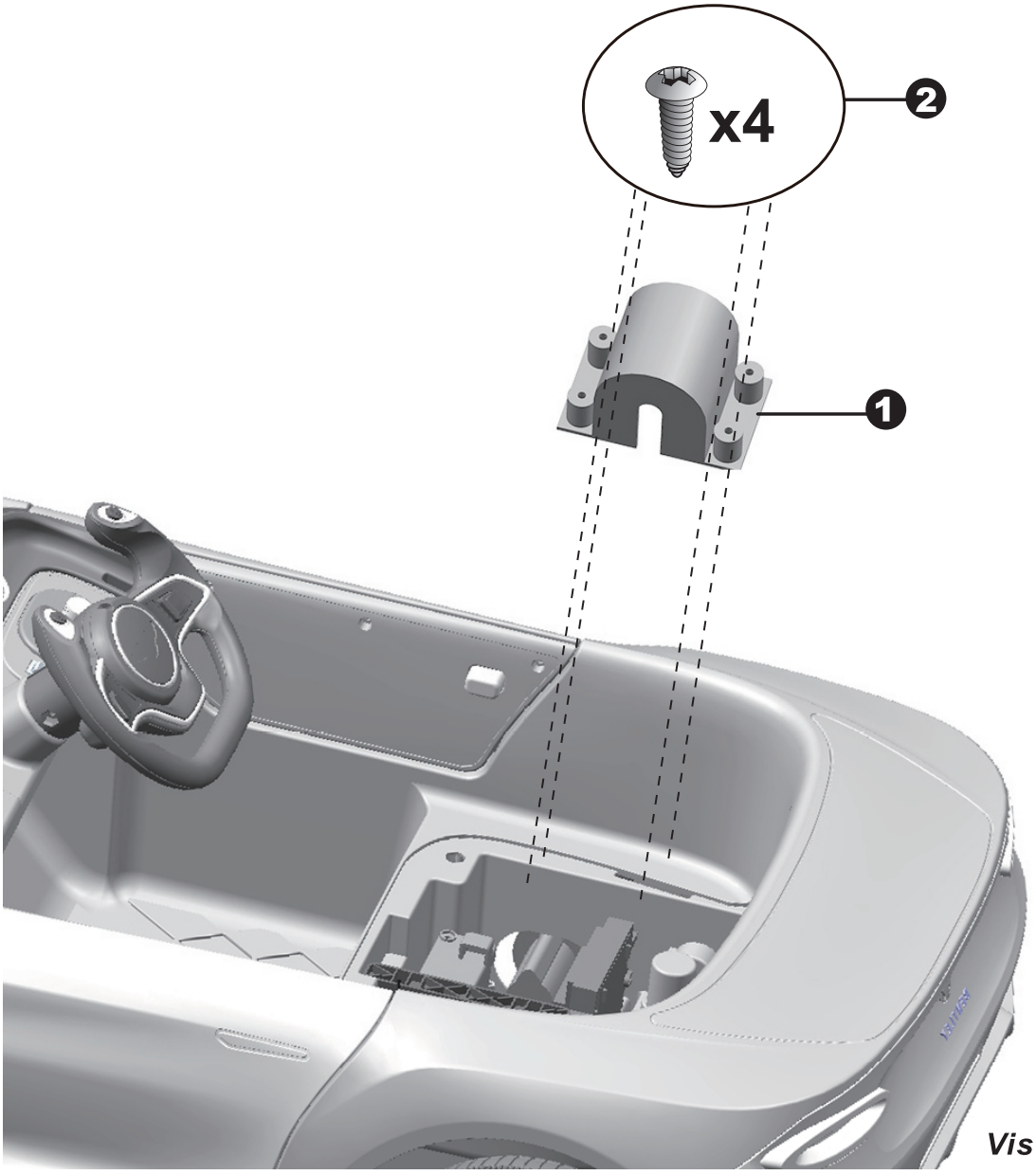

Vista frontal

2WD

1. Monte la cubierta del motor en el motor.
2. Apriete cuatro tornillos de cabeza plana de Ø4 x 12 para asegurarlo. Repita los pasos anteriores para el otro capó del motor.

Instale el asiento y parabrisas | 10

1. Coloque las pestañas en la parte posterior del asiento en las ranuras del vehiculo trasero.
2. Apriete dos tornillos de sujeción M5 x16 para asegurarlo con un destornillador.
3. Ajuste las pestañas del parabrisas en las ranuras del vehículo delantero y presione hasta que escuche un "clic" en su lugar.

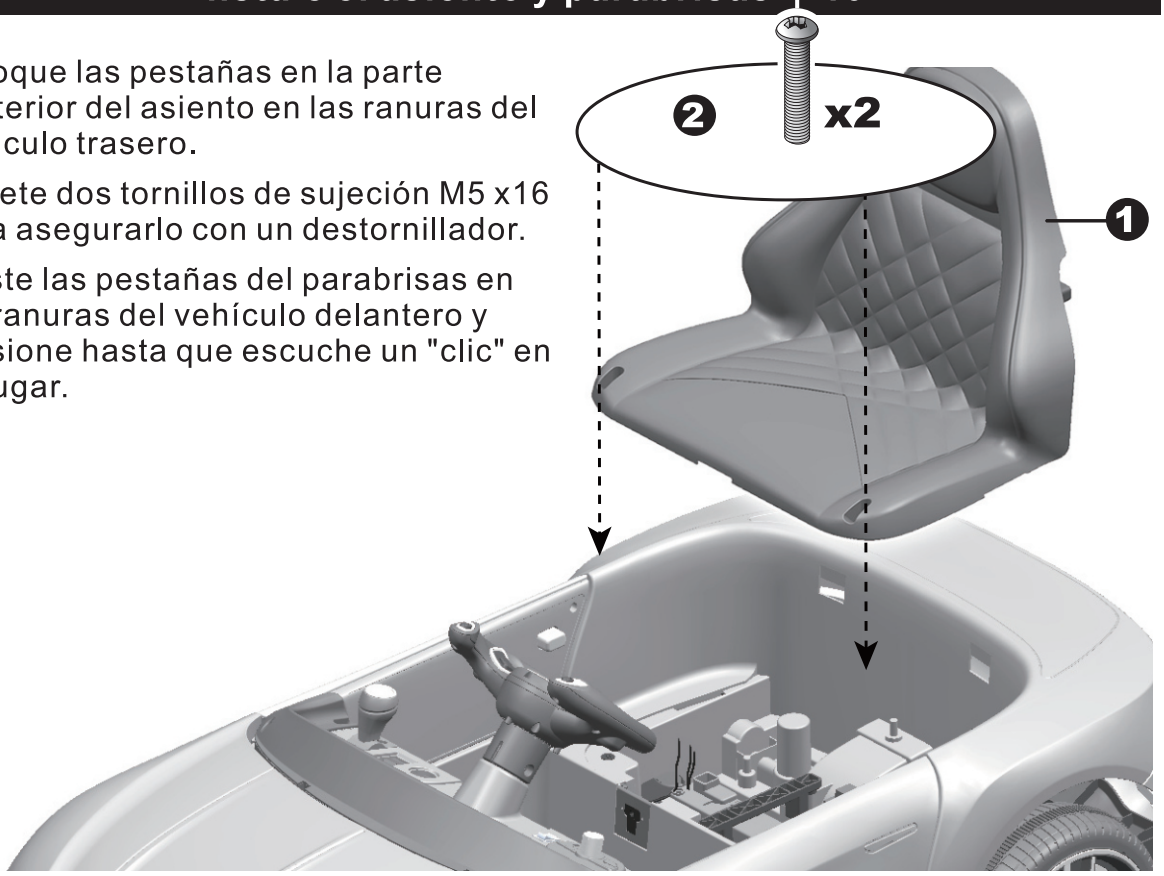



Vista lateral

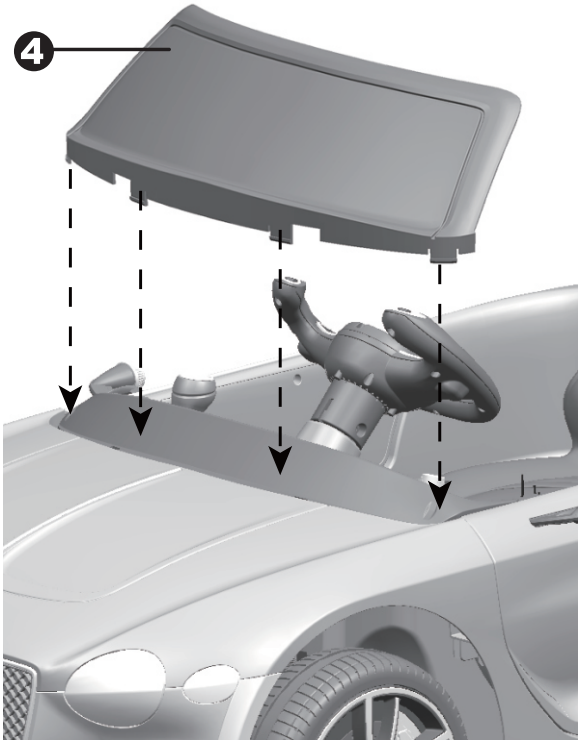

Vista de frente

⚠ ADVERTENCIA!

PREVENGA LESIONES Y MUERTE:

- **NUNCA DEJE AL NIÑO DESATENDIDO. LA SUPERVISIÓN DIRECTA POR PARTE DE UN ADUTO ES NECESARIA.** Siempre mantenga al niño a la vista cuando el niño esté en el vehículo.
- Este juguete debe usarse con precaución ya que se requiere habilidad para evitar caídas o colisiones que causen daños al usuario o a terceros.
- Equipo de protección debe ser usado.
- Nunca lo use en caminos, cerca de automóviles, en o cerca de pendientes o escalones empinados, piscinas u otros ambientes con agua.
- Siempre use zapatos.
- Siéntate siempre en el asiento.
- No debe usarse en el tráfico.
- Este vehículo no es adecuado para niños menores de 36 meses debido a su máxima velocidad; El peso máximo del usuario es de 30 kgs.
- Este juguete no tiene frenos.

Reglas para una conducción segura

- Mantenga a los niños dentro de las áreas seguras de equitación:

- Nunca lo use en la carretera, cerca de vehículos de motor, en el espacio del césped, en o cerca de la pendiente, rampas o escalones, piscinas u otras masas de agua;
- Use el juguete solo en superficies planas tales como dentro de su casa, jardín o patio de recreo.
- Nunca lo use en la oscuridad. Un niño podría encontrar obstáculos inesperados y tener un accidente. Opere el vehículo solo durante el día o en un área bien iluminada.
- Está prohibido cambiar el circuito o agregar otras piezas eléctricas • Inspeccione los cables y las conexiones del vehículo periódicamente.
- No permita que ningún niño toque las ruedas o esté cerca de ellas cuando el automóvil se está moviendo.
- Este vehículo tiene cinturones de seguridad ajustables. Indique a los niños cómo amarrar el cinturón de seguridad antes de usarlo y garantice la seg



Use el vehículo SOLO en superficies planas!

NO USE el vehículo en superficies con césped!

Uso de su vehículo | 12

Si su vehículo está equipado con el reproductor de MP3, por favor consulte la página siguiente!

IMPORTANTE:

Siempre detenga el vehículo al cambiar la velocidad o dirección evitar dañar el engranaje y el motor.

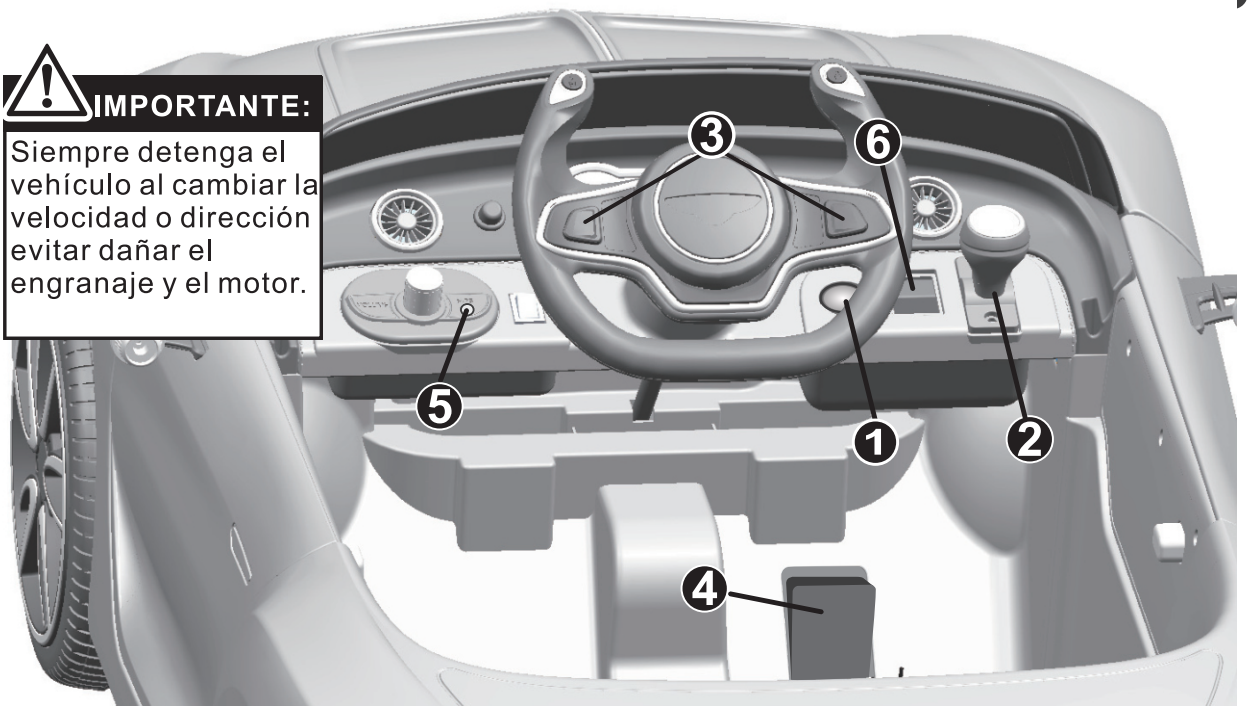

1. Interruptor de encendido: enciende y apaga el vehículo.
2. Conmutador de avance / retroceso: Cambia la dirección en que el vehículo se mueve de adelante hacia atrás.
   - Para mover el automóvil hacia adelante, mueva el interruptor a la posición "adelante".
   - Para mover el automóvil hacia atrás, mueva el interruptor a la posición "inversa".
3. Botones de sonidos (SI ESTÁ EQUIPADO): presione para escuchar los sonidos.
4. Potenciómetro de volumen (SI ESTÁ EQUIPADO): Gire la perilla en el sentido de las agujas del reloj para aumentar el volumen; Gire la perilla en sentido antihorario para disminuir el volumen. 5. Pedal: aplica potencia (velocidad) al vehículo.
   - Para mover el automóvil, presione el pedal hacia abajo.
   - Para frenar o reducir la velocidad, libere la presión del pedal.
5. Entrada auxiliar (SI ESTÁ EQUIPADO): Permite que el audio de su reproductor de música portátil o teléfono se reproduzca a través de los parlantes del vehículo.
6. Interruptor de velocidad alta / baja (SI ESTÁ EQUIPADO): El interruptor hace funcionar el vehículo para avanzar a baja o alta velocidad.

USO AVANZADO - Manejar a alta veloci

Asegúrese de que su hijo sepa cómo conducir, cómo arrancar y detener el vehículo, y conoce las reglas para una conducción segura. El vehículo puede manejarse a un máximo de 2.5 ~ 5 km / h.

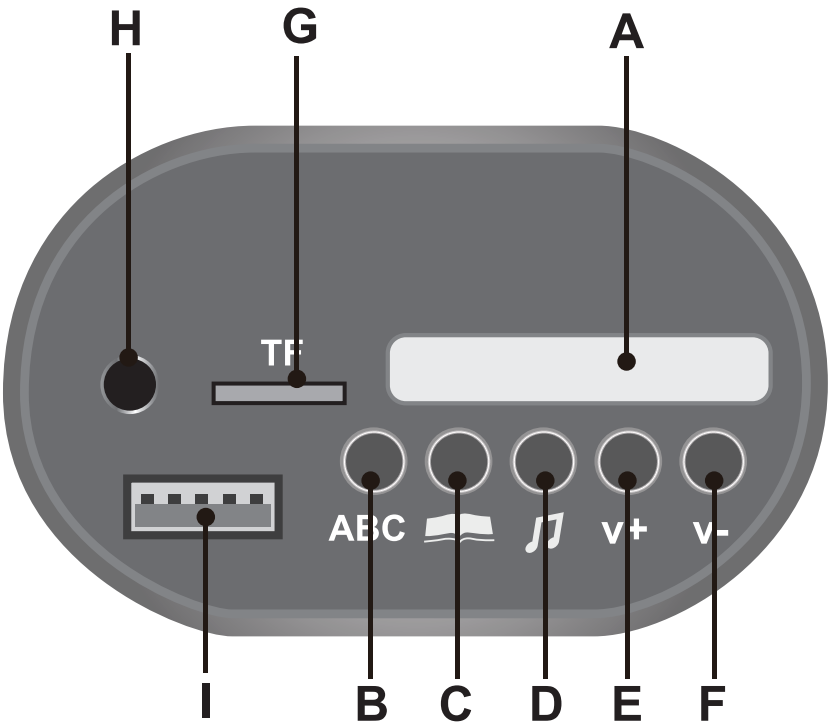

A. Voltímetro digital: verifique la energía restante de la batería, consulte la página 19.

B. Modo de aprendizaje de inglés

C. Modo de narración de cuentos

D. Modo de canto de rima infantil

E. Aumentar el volumen

F. Disminuir el volumen

G. TF (Micro SD): permite reproducir el audio de la tarjeta TF a través de los altavoces del vehículo.

H. Entrada de dispositivo 1: permite el audio de tu reproductor de música portátil o el teléfono que se reproducirá a través de los altavoces del vehículo.

I. Entrada de dispositivo 2: permita reproducir el audio de su dispositivo portátil los altavoces del vehículo.

⚠ ADVERTENCIA:

- **¡OPERACIÓN DE ADULTOS REQUERIDA!**
- Si el control remoto está inactivo durante unos 10 segundos, se apagará automáticamente.
- Después de reemplazar las baterías del control remoto, vuelva a construir la conexión.

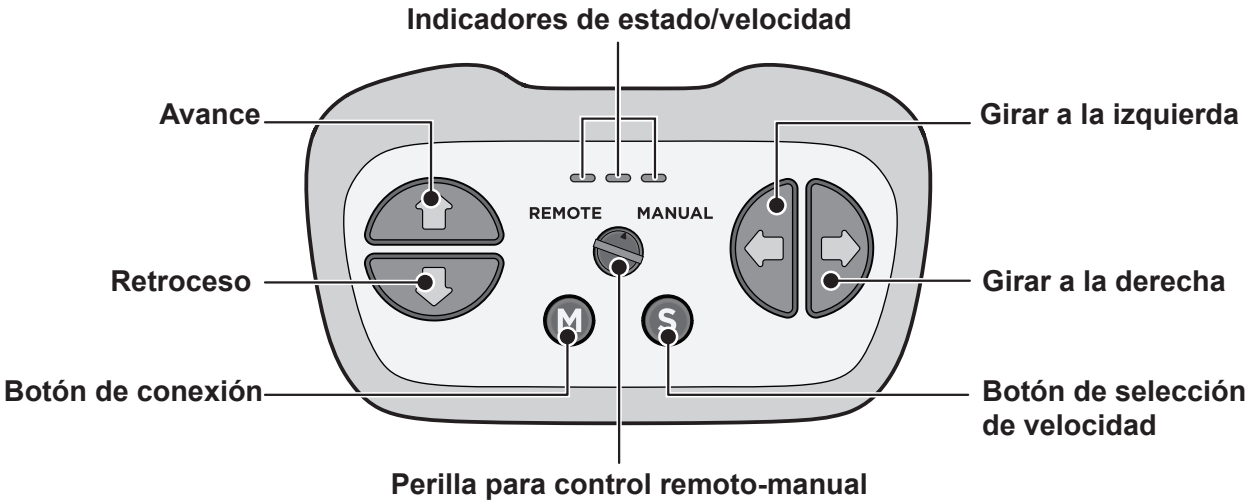

INSERTAR baterías

VUtilice un destornillador para aflojar el tornillo de la tapa del compartimento para las baterías en la parte trasera del control remoto, y retírela. Inserte dos baterías AAA (LR03) con sus polaridades correctas. Los tres indicadores de estado/velocidad se iluminan para indicar que las baterías están insertadas de manera correcta.

NOTA: Baterías no incluidas. Consulte la información de la batería en la página 2.

Perilla para control remoto-manual

- Gire la perilla a la posición "**REMOTE (REMOTO)**" con un tornillo ranurado o una moneda para activar la función de control remoto del Ride-on, luego el Ride-on sólo será controlado por el control remoto.
- **Cuando el Ride-on esté encendido**, gire la perilla a la posición "**MANUAL**", el Ride-on sólo será controlado por el/la conductor/a.

SIEMPRE RECUERDE: Asegúrese de que el Ride-on esté encendido antes de cambiar al modo manual.
Si usted cambió equivocadamente la "perilla para control remoto-manual" de la posición "remoto" a la posición "manual" en el primer paso antes de encender el Ride-on. El Ride-on estará en un estado incontrolable (ya sea por el control remoto o por el/la conductor/a). Presione cualquier botón del control remoto para cambiar el Ride-on al modo manual.

Botón de conexión (construir conexión)

1. Gire la perilla para control remoto-manual a la posición "**REMOTE (REMOTO)**".
2. Presione el "**botón de conexión**", uno de los tres indicadores de estado/velocidad parpadea, lo que significa que el control remoto está en el estado conectado. Luego encienda el Ride-on:

- Los indicadores de estado/velocidad siempre están encendidos, lo que significa que la conexión se realizó exitosamente.
- Si los indicadores de estado/velocidad no responden, lo que significa que la conexión falló. Apague el control remoto (quitando las baterías) y el Ride-on. Vuelva a intentarlo.

Cómo volver a cambiar el Ride-on al modo manual sin el control remoto

Si el control remoto no tiene energía o se pierde, y la **perilla para control remoto-manual** del control remoto está en la posición “Remote (Remoto)”, el producto no se puede controlar manualmente en este momento. Si usted necesita cambiar el producto al modo manual, siga los pasos a continuación:
1.Retire el asiento y encuentre el receptor del control remoto.
2.Presione el **botón de reinicio (hay una etiqueta roja al lado del botón)** en el receptor del control remoto, luego el producto volverá al modo manual.

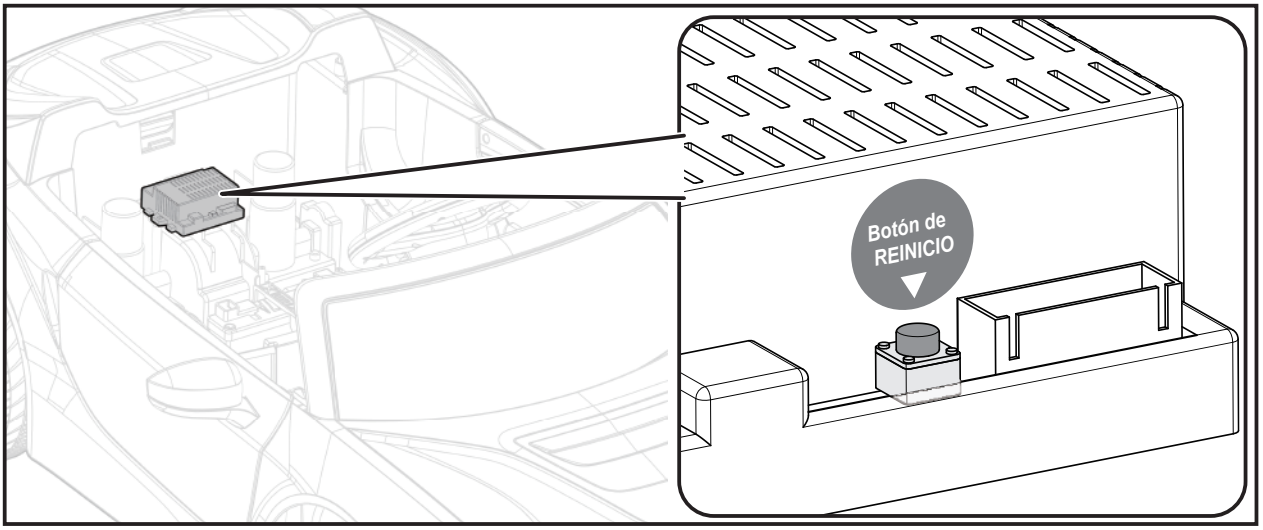

Uso de la cerradura de puerta | 16

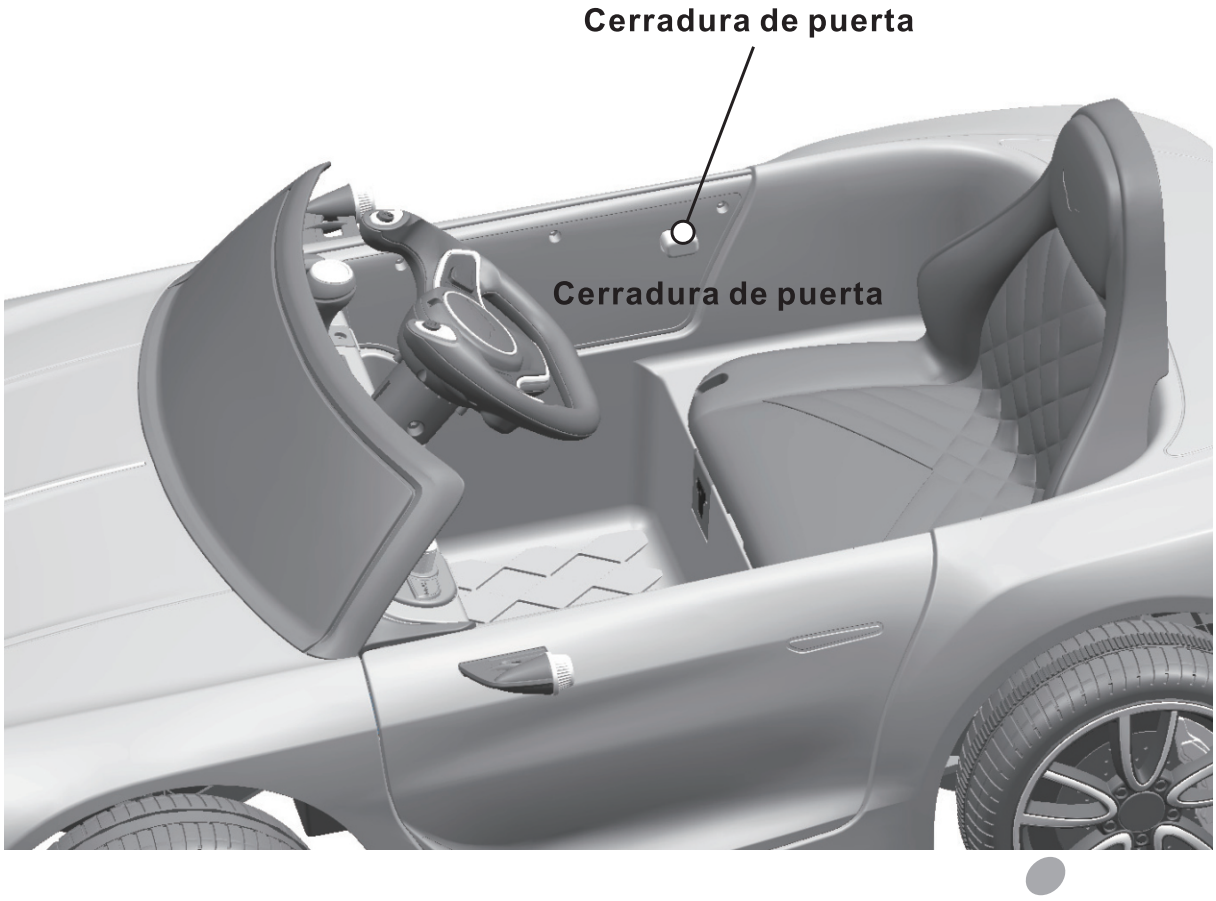

NOTA:
Por favor, cierre la puerta y asegúrese de que la traba encaje en su lugar cuando se conduce por razones de seguridad.

¡**SOLO UN ADULTO PUEDE CARGAR Y RECARGAR LA BATERÍA**!

⚠ ADVERTENCIA!

- **PREVENGA FUEGO Y DESCARGA ELÉCTRICA:**

- Use la única batería recargable y el cargador suministrados con su vehículo. NUNCA sustituya la batería o el cargador con otra marca. El uso de otra batería o cargador puede provocar un incendio o una explosión.
- No use la batería o el cargador para ningún otro producto. Se puede producir sobrecalentamiento, fuego o explosión.
- NUNCA modifique el sistema del circuito eléctrico. Alterar el sistema eléctrico puede causar un choque, incendio o explosión o puede dañar permanentemente el sistema.
- No permita el contacto directo entre los terminales de la batería. Fuego o explosión pueden ocurrir.
- No permita ningún tipo de líquido en la batería o sus componentes.
- Los gases explosivos se crean durante la carga. No cargue cerca de calor o materiales inflamables. Cargue la batería SOLAMENTE en un área bien ventilada.
- NUNCA levante la batería por los cables o el cargador. Se puede dañar la batería y puede causar fuego. Levante la batería SOLAMENTE.
- Cargue la batería SOLAMENTE en un área seca.

• Los postes de la batería, terminales y accesorios relacionados contienen plomo y compuestos de plomo, productos químicos que en el estado de California se sabe que causan cáncer y daños reproductivos. Lávese las manos después de la manipulación.

• No abra la batería. La batería contiene ácido de plomo y otros materiales que son tóxicos y corrosivos.

• No abra el cargador. El cableado y los circuitos expuestos dentro de la carcasa pueden provocar descargas eléctricas.

• Solo adultos pueden manejar o cargar la batería. NUNCA permita que el niño maneje o cargue la batería. La batería es pesada y contiene plomo ácido (electrolito). • No deje caer la batería. Se pueden producir daños permanentes a la batería o causar lesiones graves.

• Antes de cargar la batería, compruebe si presenta desgaste o daños en la batería, el cargador, el cable de alimentación y los conectores. NO cargue la batería si ha habido algún daño en las piezas.

• No permita que la batería se drene completamente. Recargue la batería después de cada uso o una vez al mes si no la usa regularmente.

• No cargue la batería al revés.

• Siempre asegure la batería con el soporte. La batería puede caerse y lesionar a un niño si se vuelca el vehículo.

• El INTERRUPTOR DE ALIMENTACIÓN debe estar en posición APAGADO cuando se está cargando.

• Antes del primer uso, debe cargar la batería durante 4 - 6 horas. No recargue la batería durante más de 10 horas para evitar el sobrecalentamiento del cargador.

• Cuando el vehículo comienza a funcionar lentamente, recargue la batería.

• Después de cada uso o una vez al mes, el tiempo mínimo de recarga es de 8 a 12 horas, menos de 20 horas como máximo.

⚠ ADVERTENCIAS!

- Guarde este manual para consultas futuras.
- PELIGRO DE ATRAGANTAMIENTO—Partes pequeñas. No apto para menores de 36 meses. El producto contiene piezas pequeñas; mantenga a los niños alejados durante el montaje.
- MONTAJE EXCLUSIVO PARA ADULTOS.
- Antes del montaje, retire y deseche todo el material protector y las bolsas de plástico.
- **ADVERTENCIA:** Conviene utilizar equipo de protección: casco de seguridad, rodilleras y coderas de protección. Siempre llevo zapatos y siéntate en el asiento al manejar el vehículo.
- Conduzca únicamente en suelos planos. Nunca lo use en césped.
- Mantenga las manos, el cabello y la ropa alejados de las piezas en movimiento.
- Nunca deje solo a un niño. Se requiere supervisión directa de un adulto. Siempre mantenga al niño a la vista cuando se encuentre en el vehículo.
- Para reducir el riesgo de lesiones, es obligatoria la supervisión de un adulto. Nunca lo use en carreteras, cerca de vehículos motorizados, en pendientes pronunciadas o cerca de ellas, escaleras, piscinas u otros cuerpos de agua; siempre lleve zapatos y no permita que vayan más de un pasajero.
- Nunca lo use en condiciones inseguras como nieve, lluvia, tierra suelta, barro, arena o grava, ya que podría causar accidentes inesperados como volcaduras y dañar el sistema eléctrico o la batería.
- **ADVERTENCIA:** No utilizar en lugares con tráfico.
- Este juguete debe usarse con precaución, ya que se requiere habilidad para evitar caídas o colisiones que causen lesiones al usuario o terceros.
- **ADVERTENCIA:** Este juguete no conviene para niños menores de tres(3) años debido a su velocidad máxima.
- **ADVERTENCIA:** Este juguete no tiene freno.
- El juguete eléctrico debe ser inspeccionado regularmente en busca de daños en el cable de alimentación, enchufe, carcasa u otras piezas; en caso de daños, no se use hasta que los daños hayan sido reparados.
- Use únicamente las baterías y el cargador especificados por el fabricante.

⚠ ADVERTENCIAS SOBRE EL USO DE LAS BATERÍAS

- Las baterías no recargables no deben recargarse.
- Las baterías recargables deben extraerse del juguete antes de cargarlas.
- Las baterías recargables solo deben cargarse bajo supervisión de un adulto.
- Las baterías solo deben ser cargadas por personas de al menos 8 años de edad.
- No mezcle tipos diferentes de baterías ni baterías nuevas y usadas.
- Introduzca las baterías con la polaridad correcta (+ y -).
- Extraiga las baterías agotadas del juguete.
- No acorte los terminales de alimentación.

ADVERTENCIA

El mando a distancia no es un juguete. Es exclusivamente para uso adulto y no debe ser utilizado por un niño. Siempre es necesaria la supervisión cercana de un adulto. El rango de recepción puede variar significativamente según el tiempo, la batería y otras condiciones ambientales.

ADVERTENCIAS SOBRE LA CARGA DE LAS BATERÍAS

Advertencias generales de seguridad

- ⚠ "Lea todas las instrucciones antes de usar este aparato”
- ⚠ "Este aparato puede ser utilizado por niños de 8 años o más y por personas con capacidades físicas, sensoriales o mentales reducidas o carentes de experiencia y conocimiento, siempre que hayan recibido supervisión o instrucciones sobre el uso seguro del aparato y entiendan los riesgos involucrados”
- ⚠ "Los niños no deben jugar con el aparato”
- ⚠ "La limpieza y el mantenimiento por parte del usuario no deben ser realizados por niños sin supervisión”

Advertencias de seguridad eléctrica

- ⚠ "Si el cable de alimentación está dañado, debe ser reemplazado por el fabricante, su agente de servicio o personas con cualificaciones similares para evitar riesgos”
- ⚠ "No usar al aire libre”
- ⚠ "No sumergir en agua u otros líquidos”
- ⚠ "Desconecte de la fuente de alimentación cuando no esté en uso”

Advertencias específicas del cargador

- ⚠ "Usar únicamente con baterías especificadas por el fabricante”
- ⚠ "Asegúrese de la polaridad correcta al conectar las baterías”
- ⚠ "No cargue baterías dañadas o que goteen”
- ⚠ "Extraiga las baterías si el aparato no va a ser utilizado durante períodos prolongados”
- ⚠ "No acorte los terminales de salida”

Cargando | 20

• Use su vehículo con voltímetro digital (SI ESTÁ EQUIPADO), la magnitud del voltaje le indicará cuánta energía queda en la batería, cuando debe recargar la batería. ¡Asegúrese de que el vehículo esté parad

BATERÍA	MAGNITUD DE VOLTAJE	ESTADO DE BATERÍA
6V4Ahx1, 6V7Ahx1	≥ 6.6	La batería está cargada completamente.
	6.5~6.3	El vehículo puede funcionar normal.
	≤ 6.2	La batería necesita ser cargada.
6V4Ahx2, 6V7Ahx2,	≥ 13.2	La batería está cargada completamente.
	13.1~12.6	El vehículo puede funcionar normalmente.
	≤ 12.5	PARE de operar el vehículo, la batería necesita ser cargada.

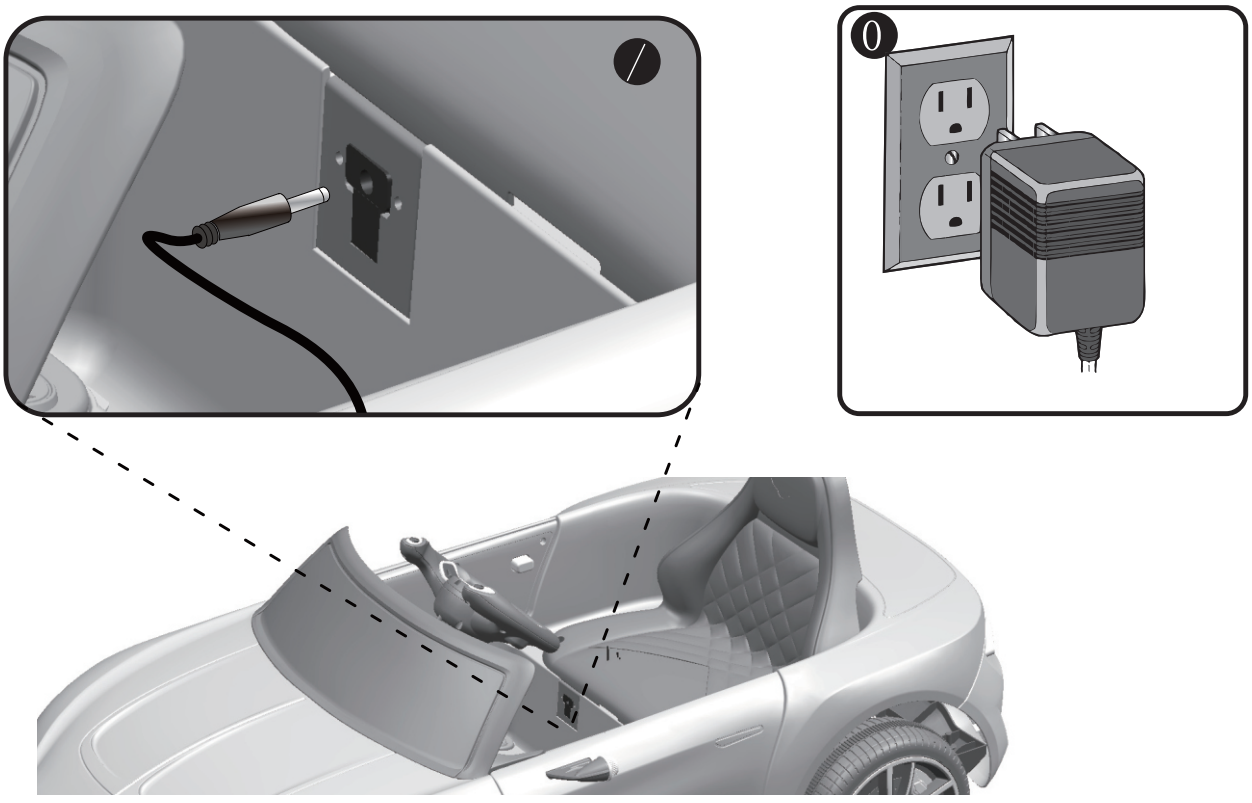

1. Conecte el puerto del cargador a la toma de entrada. (El enchufe está debajo del asiento)

CONSEJO: Si su vehiculo viene equipado con tablero multifunción, la toma de carga esta en el tablero, por favor consulte la página 15 <Uso del Tablero Multifunción>.

2. Conecte el conector del cargador en el tomacorriente. La batería iniciar

⚠ ADVERTENCIA!

Este producto viene con Protección de carga: Cuando se carga, todas las funciones se desactivarán! Solo un adulto puede cargar y recargar la batería!

La batería cuenta con un fusible térmico, un fusible de reposo que se disparará automáticamente y cortará toda la energía al vehículo si el motor, el sistema eléctrico o la batería están sobrecargados. El fusible aplicará restablecimiento y la potencia se restaurarán después de que la unidad se apague por 20 segundos y luego se vuelva a encender. Si el fusible térmico se dispara repetidamente durante el uso normal, el vehículo puede necesitar repararación. Por favor contacte su distribuidor. Para evitar perder potencia, siga estas indicaciones:

- No sobrecargue el vehículo.
- No remolque nada detrás del vehículo.
- No conduzca por pendientes pronunciadas.
- No maneje en objetos fijos, ya que pueden hacer que las ruedas giren, haciendo que el motor se sobrecaliente.
- No conduzca en climas cálidos, los componentes pueden sobrecalentarse.
- No permita que el agua u otros líquidos entren en contacto con la batería u otros componentes eléctricos.
- No altere el sistema eléctrico. Hacerlo puede crear un cortocircuito, haciendo que el fusible se dispare.

Reemplazo y desecho de la batería



La batería eventualmente perderá la capacidad de mantener una carga. Dependiendo de la cantidad de uso y de las condiciones variables, la batería debe funcionar de uno a tres años. Siga estos pasos para reemplazar y desechar la batería:

1. Retire el asiento del automóvil.
2. Desconecte los conectores de la batería.
3. Retire el soporte de la batería.
4. Retire la tapa de la batería.
5. Levante con cuidado la batería.
   - Dependiendo de la condición de la batería (es decir, fugas) es posible que desee usar guantes de protección antes de la eliminación.
   - No levante la batería por sus conectores o cables.
6. Coloque la batería muerta en una bolsa de plástico. ¡Importante! Recicle la batería muerta de manera responsable. La batería contiene ácido de plomo (electrolito) y debe ser eliminada de manera adecuada y legal. Es ilegal en la mayoría de las áreas Incinerar baterías de plomo ácido o deséchelas en los vertederos. Llévelas a un reciclador de baterías de plomo ácido aprobado por el estado federal, como el minorista local de baterías de automóviles. ¡No tire la batería con la basura doméstica habitual!
7. Reemplace la batería y vuelva a conectar los conectores.
8. Reemplace el soporte de la batería de metal.
9. Reemplace el asiento.

Guía de solución de problemas | 22

Problema	Causa posible	Solución
El vehiculo no funciona	Batería baja en energía	Recargue la batería.
	El fusible térmico se ha disparado	Reinicie el fusible. Vea <Fusible>.
	Conector de la batería cables sueltos	Verifique que los conectores de la batería estén conectados firmemente. Si hay cables sueltos alrededor del motor por favor contacte su distributor.
	La batería ya no funciona	Reemplace la batería, por favor contacte su distributor.
	El sistema eléctrico está	***Por favor contact su distribu.***
	El motor está dañado	***Por favor contact su distrib.***
El vehículo no funciona el tiempo suficiente.	La batería no está cargada lo suficiente.	Verifique que los conectores de la batería estén conectados firmemente cuando se está cargando.
	La batería es vieja.	Reemplace la batería, por favor contacte su distribuidor.
El vehículo se mueve muy lentamente.	Batería baja en energía	Recargue la batería, por favor contacte su distribuidor.
	La batería es vieja	Reemplace la batería, por favor contacte su distribuidor.
	El vehículo está sobrecargado.	Reduzca el peso en el vehículo. Peso máximo soportado es de 30 kg.
	El vehículo está en uso en condiciones inapropiadas	Evite el uso del vehículo en condiciones inapropiadas, Vea <Seguridad>.
El vehículo necesita un empuje para continuar moviéndose.	Mal contacto de cables o conectores	Verifique que los conectores de la batería estén conectados firmemente. Si hay cables sueltos alrededor del motor por favor contacte su distributor.
	“Punto muerto” en el motor	Un punto muerto significa que energía eléctrica no está siendo suministrada a la conexión terminal y el vehículo necesita reparación. Por favor contacte su distributor.
Dificultad de cambio de avance a reverso o viceversa	Intento de cambio mientras el vehículo está en movimiento.	Para el vehículo completamente y haga cambios, Vea 〈Uso de su vehículo>.
Fuertes ruidos de trituración provenientes del motor o caja de cambios.	Motor o engranajes están dañados.	***Contactez votre distributeur s'il vous plaît.***
La batería no se puede recargar	Conector de batería o conector de adaptador flojo	Verifique que los conectores de la batería estén firmemente conectados.
	Cargador no conectado	Verifique que el cargador de la batería esté conectado a un tomacorriente en funcionamiento.
	Cargador no funciona	***Por favor contacte su distribuidor.***
El cargador se calienta al recargar	Esto es normal y no es ningún motivo de preocupación	

Lea completamente este manual y la tabla de guía de solución de problemas antes de llamar. Si aún necesita ayuda para resolver el problema, por favor contacte su distribuidor.

- Es responsabilidad de los padres controlar las partes principales del vehículo antes de su uso. Deben examinarse regularmente para detectar posibles peligros, como la batería, la carga, el cable, el enchufe, los tornillos que sujetan la carcasa u otras piezas y eso en caso de que ocurra tal daño, el juguete no debe ser usado hasta que ese daño haya sido removido apropiadamente.
- Asegúrese de que las partes plásticas del vehículo no estén rajadas o rotas.
- Ocasionalmente use un aceite liviano para lubricar las partes móviles, como las ruedas.
- Estacione el vehículo en el interior o cúbralo con una lona para protegerlo del clima húmedo.
- Mantenga el vehículo alejado de fuentes de calor, como estufas y calentadores. Las partes plásticas pueden derretirse.
- Recargue la batería después de cada uso. Solo un adulto puede manejar la batería. Recargue la batería al menos una vez al mes cuando el vehículo no esté siendo utilizado.
- No lave el vehículo con una manguera. No lave el vehículo con jabón y agua. No conduzca el vehículo en clima lluvioso o nevado. El agua dañará el motor, el sistema eléctrico y la batería.
- Limpie el vehículo con un paño suave y seco. Para restaurar el brillo de las piezas de plástico, use cera para muebles sin cera. No use cera para automóviles. No utilice limpiadores abrasivos.
- No conduzca el vehículo en tierra suelta, arena o grava fina que pueda dañar las partes móviles, los motores o el sistema eléctrico.
- Cuando no se usa, toda la fuente eléctrica debe apagarse. Apague el interruptor de energía y desconecte la conexión de la baterí



Nuestros productos cumplen con los estándares
ASTM F963; GB6675; EN71 y En62115.

US

If you have any questions, please contact our customer care center, Our contact details are below:

001-877-644-9366

customerservice@aosom.com

Imported by Aosom LLC
7777 Center Ave. Suite 430
Huntington Beach, CA 92647-9998 USA

CA

If you have any questions, please contact our customer care center, Our contact details are below:

416-792-6088

customerservice@aosom.ca

Imported by Aosom Canada Inc.
7270 Woodbine Avenue, Unit 307, Markham,
Ontario Canada L3R 4B9
MADE IN CHINA

Si vous avez la moindre question, veuillez contacter notre centre d'assistance à la clientèle,Nos coordonnées sont les suivantes:

416-792-6088

customerservice@aosom.ca

Importé par Aosom Canada Inc.
7270 Woodbine Avenue, unité 307,
Markham, Ontario Canada L3R 4B9
FABRIQUÉ EN CHINE

ES

Si tiene alguna pregunta, comuníquese con nuestro Centro de Atención al Cliente,Nuestros datos de contacto son los siguientes:

0034-931294512

atencioncliente@aosom.es

IMPORTADOR/Fabricante/REP:
SPANISH AOSOM, S.L.
C/ROC GROS,Nº15.08550, ELS HOSTALETS DE BALENYÀ, SPAIN.
B66295775
HECHO EN CHINA

Se tiver alguma dúvida, por favor contacte o nosso Centro de Atendimento ao Cliente,Os nossos dados de contacto são os seguintes:

0034-931294512

info@aosom.pt.

IMPORTADOR/Fabricante/REP:
SPANISH AOSOM, S.L
C.ROC GROS N.15, 08550. ELS HOSTALETS DE BALENYÀ
FEITO NA CHINA

IT

In caso di dubbio, si prega di contattare il nostro centro assistenza clienti,I nostri dettagli di contatto sono di seguito:

0039-0249471447

clienti@aosom.it

IMPORTATO DA/Produttore/REP:
AOSOM Italy srl
Centro Direzionale Milanofiori
Strada 1 Palazzo F1
20057 Assago (MI)
P.I.: 08567220960
FATTO IN CINA

UK

If you have any questions, please contact our customer care center, Our contact details are below:

0044-800-240-4004

enquiries@mhstar.co.uk

IMPORTER ADDRESS:
MH STAR UK Ltd
1 Northampton Cross Logistics Park
Northampton Cross Road
Northampton
NN4 9FH
MADE IN CHINA

DE

Wenn Sie Fragen haben, wenden Sie sich bitte an unser Kundendienstzentrum,Unsere Kontaktdaten stehen unten:

0049-0(40)-87408465

service@aosom.de

ADRESSE DES IMPORTEURE/Hersteller/REP:
MH Handel GmbH
Wendenstraße 309
D-20537 Hamburg
Germany
IN CHINA HERGESTELLT

FR

Si vous avez la moindre question, veuillez contacter notre centre d'assistance à la clientèle,Nos coordonnées sont les suivantes:

0033-1-84166106

aosom@mhfrance.fr

Importé par/Fabricant/REP:
MH FRANCE
2 Rue Maurice Hartmann
92130 Issy Les Moulineaux
France
FABRIQUÉ EN CHINE



